edesa

MULTIFUNKTIONSBACKÖFEN

EOE-7050 FWH

Cod. **921270259** EAN **8422248110723**

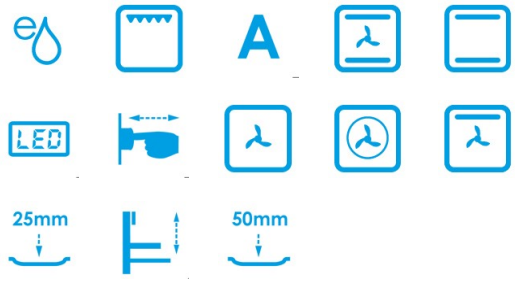

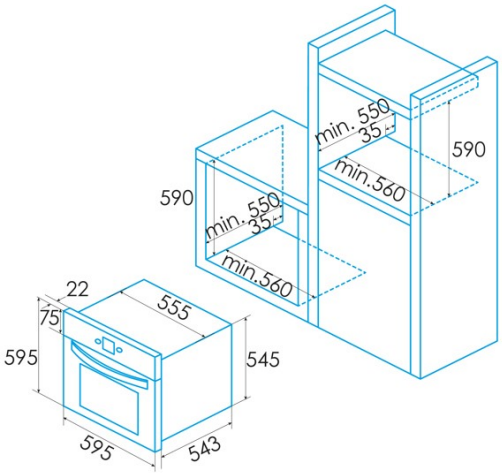

ALLGEMEINE INFORMATIONEN

EAN/UPC	8422248110723
Unterfamilie	Multifunction

Produktdatenblatt

Anzahl der Garräume	1
Volumen des des Garraums (l)	80

Merkmale

Reinigung	Aquasmart
Inneres Glas herausnehmbar	√
Garraumtyp	Flat
Seitenschienen	√

Zubehör

Flaches Ofenblech	√
Tiefes Ofenblech	-
Dampfwanne	-
Rost	√
Inneres Gitter	√
Teleskopschienen	-
Griff des Ofenblechs	-
Entnehmbares Behältnis	-
Pizzastein	-
Bratenset	-