edesa

GLASKERAMIKKOCHFELDER

EVT-6328 R

Cod. **922272050** EAN **8422248109567**

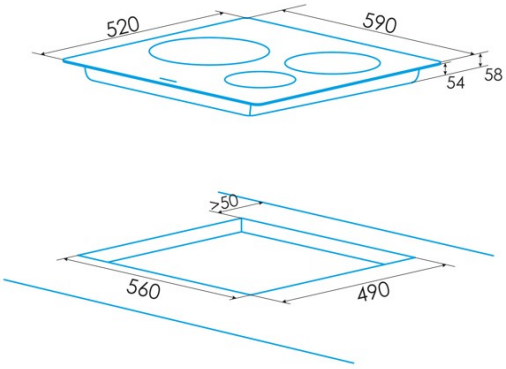

ALLGEMEINE INFORMATIONEN

EAN/UPC	8422248109567
Unterfamilie	Radiant

Produktdatenblatt

Anzahl der Kochfelder	3
Kochfeld 1: Technologie	Radiant
Kochfeld 1: Art des Kochfelds	Double
Kochfeld 1: Position	Left
Kochfeld 1: Durchmesser des Kochfelds (mm)	28
Kochfeld 1: Leistung (kW)	2,7
Kochfeld 1: Verbrauch (Wh/kg)	193,5
Kochfeld 1B: Durchmesser des Kochfelds (mm)	22
Kochfeld 1B: Leistung (kW)	1,5
Kochfeld 1C: Durchmesser des Kochfelds (mm)	N/A
Kochfeld 2: Technologie	Radiant
Kochfeld 2: Art des Kochfelds	Simple
Kochfeld 2: Position	Rear Right
Kochfeld 2: Durchmesser des Kochfelds (mm)	15
Kochfeld 2: Leistung (kW)	1,2
Kochfeld 2: Verbrauch (Wh/kg)	185,4
Kochfeld 2B: Durchmesser des Kochfelds (mm)	N/A
Kochfeld 2C: Durchmesser des Kochfelds (mm)	N/A
Kochfeld 3: Technologie	Radiant
Kochfeld 3: Art des Kochfelds	Simple
Kochfeld 3: Position	Front Right
Kochfeld 3: Durchmesser des Kochfelds (mm)	18,5
Kochfeld 3: Leistung (kW)	1,8
Kochfeld 3: Verbrauch (Wh/kg)	190,8
Kochfeld 3B: Durchmesser des Kochfelds (mm)	N/A
Kochfeld 3C: Durchmesser des Kochfelds (mm)	N/A
Kochfeld 4: Technologie	N/A
Kochfeld 4: Art des Kochfelds	N/A
Kochfeld 4: Position	N/A
Kochfeld 4: Durchmesser des Kochfelds (mm)	N/A
Kochfeld 4B: Durchmesser des Kochfelds (mm)	N/A
Kochfeld 4C: Durchmesser des Kochfelds (mm)	N/A
Kochfeld 5: Technologie	N/A
Kochfeld 5: Art des Kochfelds	N/A
Kochfeld 5: Position	N/A
Kochfeld 5: Durchmesser des Kochfelds (mm)	N/A
Kochfeld 5B: Durchmesser des Kochfelds (mm)	N/A
Kochfeld 5C: Durchmesser des Kochfelds (mm)	N/A
Kochfeld 6: Technologie	N/A
Kochfeld 6: Art des Kochfelds	N/A
Kochfeld 6: Position	N/A
Kochfeld 6: Durchmesser des Kochfelds (mm)	N/A
Kochfeld 6B: Durchmesser des Kochfelds (mm)	N/A
Kochfeld 6C: Durchmesser des Kochfelds (mm)	N/A

Abmessungen

Breite (mm)	590
Höhe (mm)	58
Tiefe (mm)	520
Einbaubreite (mm)	560
Einbauhöhe (mm)	54
Einbautiefe (mm)	490
Einfaches Installationssystem	Quick Fix

Ausführung

Material	Glas
Abschrägung	Nein
Rahmen	Nein
Kochhilfen	N/A

Steuerung

Art der Steuerung	Berührungssteuerung
Position der Steuerung	Front Left
Unabhängige Steuerung nach Kochfeld	-
Verdeckte Steuerung	-
Leistungsstufen	9

Knopftyp	N/A
Programmierung der Garzeit	√
Countdown-Alarm	√
Energieverwaltung	-
Grenzen der verfügbaren Leistung (kW)	Nein
Konnektivität	Nein
Automatisches Einschalten	N/A

Sicherheit

Sicherheitsverriegelung	-
Kindersicherung	Yes (Combination)
Restwärmeanzeige	√
Automatische Erkennung von Küchenutensilien	-
Intelligente Erkennung von Küchenutensilien	-
Automatischer Sicherheitsstopp	√
Schutz gegen verschüttete Flüssigkeiten	√
Sicherheitsventil	-

Stromanschluss

Nennspannung (V)	220-240
Nennfrequenz (Hz)	50/60
Nenneingangsleistung (W)	5,7
Option zum Anschluss verschiedener Phasen	Nein
Schutz gegen Stromschlag	Klasse I
Länge des Stromkabels (m)	1
Steckertyp	No plug

Zubehör

Grill	Nein