edesa

WASCHMASCHINEN

EWF- 9400 I

Cod. **925270559** EAN **8422248344463**

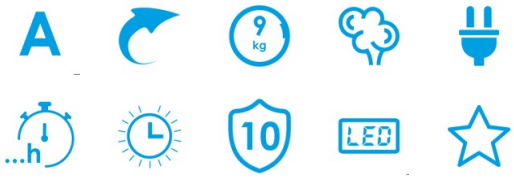

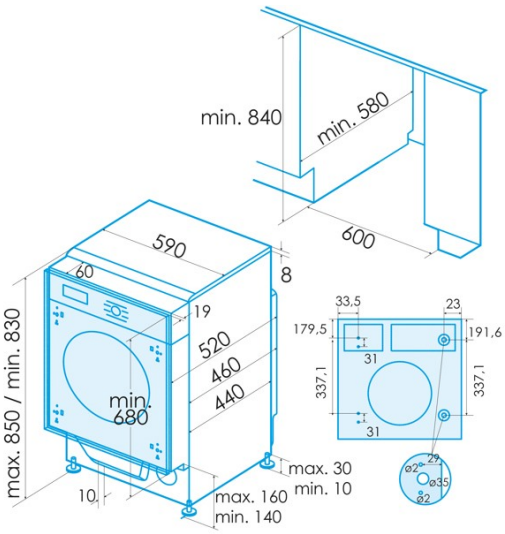

ALLGEMEINE INFORMATIONEN

EAN/UPC	8422248344463
Unterfamilie	Washing Machine

Produktdatenblatt

Nennkapazität [kg]	9
Energieeffizienzklasse	A
Luftschallemissionen beim Schleudern [db(A)]	76
Art der Installation	Built-In

Steuerung

Art der Steuerung	Knob + Soft Touch Buttons
Anzeigen	LED
Wahlschalter für die Waschtemperatur	√
Drehzahlwahlschalter	√
Verzögerter Start	1-24h
Restzeitanzeige	√
Start/Pause	√

Programmierung

Anzahl der Programme	16
Programm 1 - Name	Cotton
Programm 2 - Name	Sintetic
Programm 3 - Name	Delicates
Programm 4 - Name	ECO
Programm 5 - Name	Wool
Programm 6 - Name	Hand wash
Programm 7 - Name	Quick
Programm 8 - Name	Mix
Programm 9 - Name	Sport clothes
Programm 10 - Name	Baby clothes
Programm 11 - Name	Customized
Programm 12 - Name	Intensivo
Programm 13 - Name	Jeans
Vorwaschfunktion	√
Funktion für zusätzliche Spülung	√

Allgemeine Merkmale

Laden	Front Loading
Trommeltyp	Stainless Steel
Türdurchmesser [cm]	31
Filtern	Accessible
System zur Schaumreduzierung	√
Selbstregulierung der Ladung	√
Kindersicherung	√
Eingangswasserschutz	√
Überlaufschutz	√

Stromanschluss

Nennspannung (V)	220-240
Nennfrequenz (Hz)	50
Nenneingangsleistung (W)	1950
Länge des Stromkabels (m)	1,5
Steckertyp	Type F
Länge des Eingangswasserschlauchs (m)	1
Länge des Abwasserschlauchs (m)	1,6

Installation

Breite (mm)	595
Min. Höhe (mm)	830
Max. Höhe (mm)	850
Tiefe (mm)	520
Einstellbare Höhe	√
Einbaubreite (mm)	600
Interne Höhe (mm)	840
Einbautiefe (mm)	580