edesa

WASCHMASCHINEN

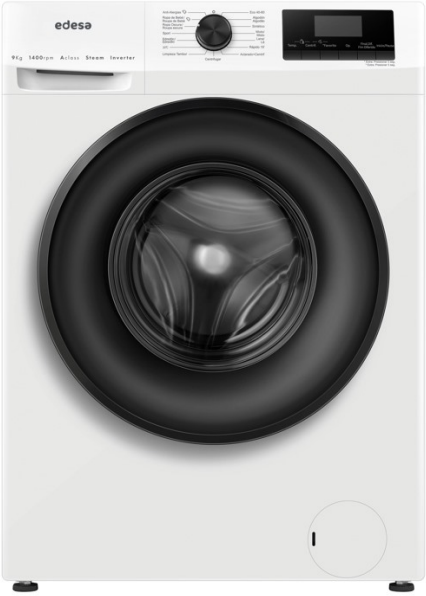

EWF-9400 WH

Cod. **925270572** EAN **8422248359429**

A

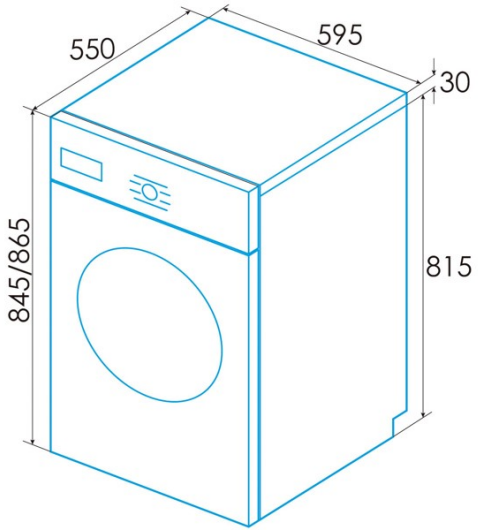

ALLGEMEINE INFORMATIONEN

EAN/UPC	8422248359429
Unterfamilie	Washing Machine

Produktdatenblatt

Nennkapazität [kg]	9
Energieeffizienzklasse	A
Luftschallemissionen beim Schleudern [db(A)]	74
Art der Installation	Free Standing

Steuerung

Art der Steuerung	Knob + Soft Touch Buttons

Programmierung

Anzahl der Programme	16
Programm 1 - Name	Cotton
Programm 2 - Name	Sintetic
Programm 3 - Name	ECO
Programm 4 - Name	20ºC
Programm 5 - Name	Wool
Programm 6 - Name	Quick
Programm 7 - Name	Mix
Programm 8 - Name	Sport clothes
Programm 9 - Name	Baby clothes
Programm 10 - Name	Customized
Programm 11 - Name	DOWN-DUVET
Programm 12 - Name	DARK WASH
Programm 13 - Name	DRUM CLEAN
Vorwaschfunktion	√
Funktion für zusätzliche Spülung	√
Funktion der Kleidung hinzufügen	√

Allgemeine Merkmale

Laden	Front Loading
Trommeltyp	Stainless Steel
Filtern	Accessible
System zur Schaumreduzierung	√
Kindersicherung	√
Überlaufschutz	√

Stromanschluss

Nennspannung (V)	220-240
Nennfrequenz (Hz)	50
Nenneingangsleistung (W)	1650
Steckertyp	Type F

Installation

Breite (mm)	595
Min. Höhe (mm)	845
Max. Höhe (mm)	865
Tiefe (mm)	550
Einstellbare Höhe	√