edesa

MIKROWELLEN

EMW-2020-I X

Cod. **929270346** EAN **8435436111914**

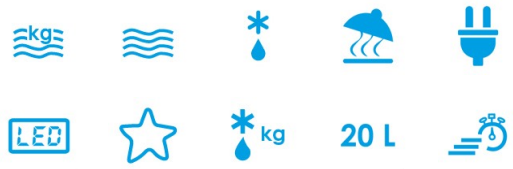

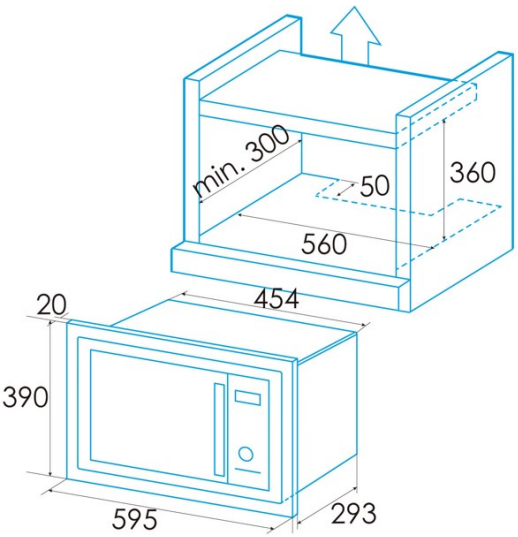

ALLGEMEINE INFORMATIONEN

EAN/UPC	8435436111914
Unterfamilie	Built-in

Abmessungen

Höhe des Garraums [mm]	180
Breite des Garraums [mm]	315
Tiefe des Garraums [mm]	295
Fassungsvermögen des des Garraums [l]	20
Garraumtyp	Stainless steel
Breite (mm)	592
Höhe (mm)	376
Tiefe (mm)	313
Einbaubreite (mm)	560
Interne Höhe (mm)	360
Einbautiefe (mm)	400

Merkmale

Art der Installation	Built_in
Türöffnungssystem	Push button
Innenbeleuchtung	√

Steuerung

Art der Steuerung	Electronic display
Anzeigen	LCD
Farbanzeige	RED
Timer	Electronic
Maximale Timereinstellung [min]	60
Start/Stop-Taste	√
Leistungswahlschalter	√
Funktionswahlschalter	√
Temperaturwahlschalter	√
Gewichtswahlschalter	√
Anzahl der Funktionen	5
Funktionen	Quick_start;Simultaneous grill + microwave;Grill;Heating and cooking by food type;Defrosting

Sicherheit

Sicherheitsthermostat	√
Automatische Sicherheitsabschaltung	√
Kindersicherung	√
Anzahl Türscheiben	1

Stromanschluss

Leistung der Mikrowelle [W]	700
Nennleistung [W]	1080
Spannung [V]	230-240
Frequenz [Hz]	50
Steckertyp	Type F

Zubehör

Eingebaut in den Rahmen	Integrated with frame
Gebläseset	√
Herausnehmbarer Drehteller	√
Durchmesser des Glastellers [cm]	245