edesa

HORNOS **MULTIFUNCIÓN**

EOE-7040 BK

Cod. **921270263** EAN **8422248111270**

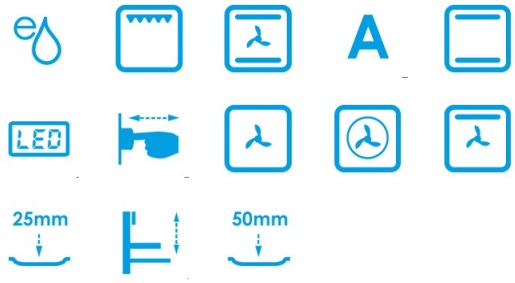

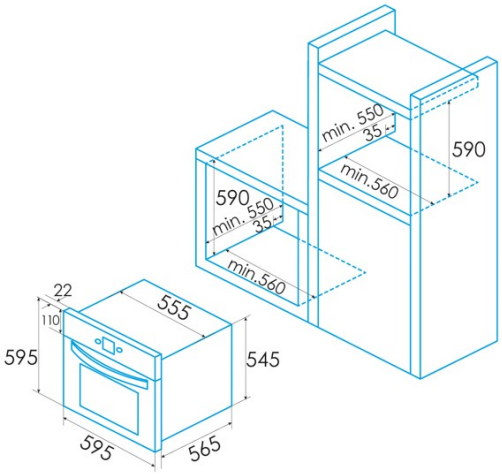

INFORMACIÓN GENERAL

EAN/UPC	8422248111270
Subfamília	Multifunction

Ficha de producto

Número de cavidades	1

Características

Limpieza	Aquasmart
Vidrio interior extraíble	√
Tipo de cavidad	Flat
Bastidores laterales	√

Accesorios

Bandeja plana	√
Bandeja profunda	-
Bandeja de vapor	-
Parrilla	√
Rejilla interior	√
Guías telescópicas	-
Mango de la bandeja	-
Depósito extraíble	-
Pizza Stone	-
Kit para asar	-