edesa

LAVADORAS **SECADORAS**

EWS-8400 I

Cod. **925270558** EAN **8422248344456**

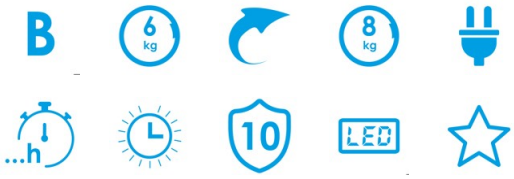

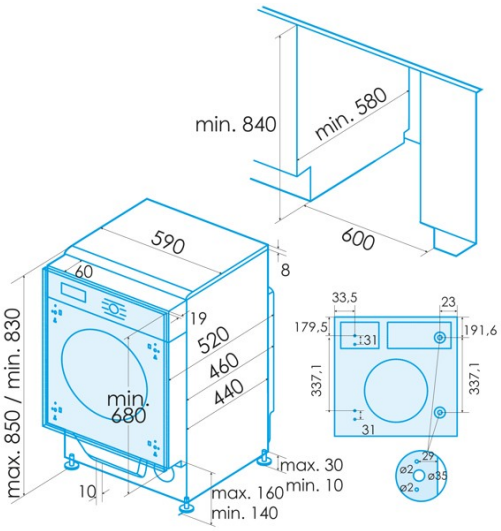

INFORMACIÓN GENERAL

EAN/UPC	8422248344456
Subfamília	Washerdryer

Control

Tipo de control	Knob + Soft Touch Buttons
Mostrar	LED
Botón ON/OFF	√
Inicio/Pausa	√
Retraso de inicio	1-24h
Selector de temperatura de lavado	√
Selector de velocidad de giro	√
Indicador de bloqueo infantil	√
Indicador de tiempo restante	√

Programas y funciones

Número de programas	16
Programa 1 - Nombre	Intensive
Programa 2 - Nombre	Jeans
Programa 3 - Nombre	Spin Only
Programa 4 - Nombre	Quick
Programa 5 - Nombre	Baby Care
Programa 6 - Nombre	Rinse and Spin
Programa 7 - Nombre	Wash and Dry
Programa 8 - Nombre	Customizated
Programa 9 - Nombre	20ºC
Programa 10 - Nombre	Cotton
Programa 11 - Nombre	Sport Wear
Programa 12 - Nombre	ECO 40-60
Programa 13 - Nombre	Customizated
Programa 14 - Nombre	Customizated
Programa 15 - Nombre	Solo en seco
Programa 16 - Nombre	Customizated
Función de prelavado	√
Función de enjuague adicional	√

Características generales

Tipo de tambor	Stainless Steel
Diámetro de la puerta de escotilla [cm]	31
Filtrar	Accessible
Sistema de reducción de espuma	√
Bloqueo de niños	√

Instalación

Anchura (mm)	590
Altura Min (mm)	830
Altura Max (mm)	850
Profundidad (mm)	520
Altura ajustable	√

Conexión de energía y agua

Tensión nominal (V)	220-240
Frecuencia nominal (Hz)	50
Potencia nominal de entrada (W)	1900
Longitud del cable de alimentación (m)	1,5
Tipo de enchufe	Type F