edesa

MICROONDAS

EMW-2320-IG X

Cod. **929270347** EAN **8435436111921**

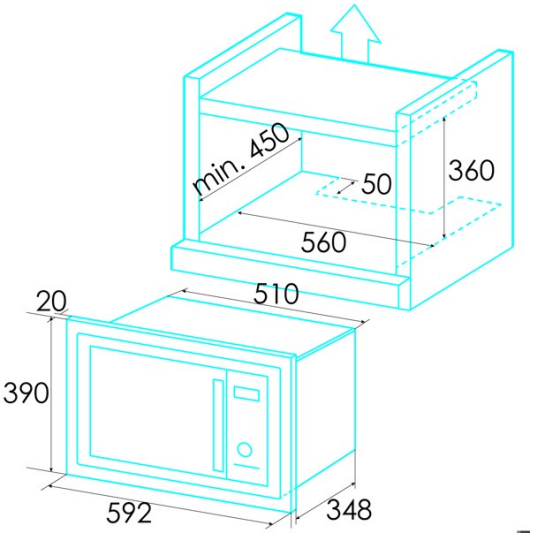

INFORMACIÓN GENERAL

EAN/UPC	8435436111921
Subfamília	Built-in

Dimensiones

Altura de la cavidad [mm]	205
Anchura de la cavidad [mm]	330
Profundidad de la cavidad [mm]	330
Capacidad de la cavidad [L]	23
Tipo de cavidad	Stainless steel
Anchura (mm)	592
Altura (mm)	390
Profundidad (mm)	382
Anchura incorporada (mm)	560
Altura interior (mm)	360
Profundidad incorporada (mm)	450

Características

Tipo de instalación	Built_in
Sistema de apertura de puertas	Push button
Dentro de la luz	√

Control

Tipo de control	Electronic display
Mostrar	LCD
Mostrar color	RED
Temporizador	Electronic
Ajuste del temporizador máximo [min]	60
Botón Start/Stop	√
Selector de potencia	√
Selector de funciones	√
Selector de temperatura	√
Selector de peso	√
Número de funciones	8
Funciones	Grill;Simultaneous grill + microwave;Heating and cooking by food type;Defrosting;Quick start

Seguridad

Termostato de seguridad	√
Desconexión automática de seguridad	√
Bloqueo de seguridad para niños	√
No de vidrios en la puerta	1

Conexión eléctrica

Potencia de la parrilla [kW]	1,2
Potencia de microondas [W]	800
Potencia nominal [W]	1280
Tensión [V]	230-240
Frecuencia [Hz]	50
Tipo de enchufe	Type F

Accesorios

Construido en el marco	Incluido
Kit de ventilación	-
Vidrio desmontable giratorio	√
Diámetro de la placa de vidrio [mm]	315