edesa

FREGADEROS SOBRE **ENCIMERA**

INFORMACIÓN GENERAL

EAN/UPC	8422248081009
Subfamília	Top Mount

Características

Material	Stainless Steel 304
Espesor del acero	0,7
Color	Stainless Steel 304
Cantidad de cuenco	1
Forma del tazón	Round
Profundidad del recipiente (mm)	180
Estante de drenaje	1
Forma de rejilla de drenaje	Round
Posición de la rejilla de drenaje	Reversible

Instalación

Tubo de desbordamiento	√
Anchura estándar del gabinete (mm)	45
Anchura (mm)	840
Altura (mm)	440

K2 SE 84 1C1E REV
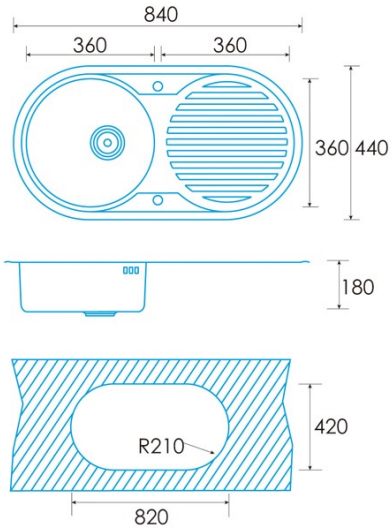
Cod. **950270011** EAN **8422248081009**