edesa

LAVE-VAISSELLE POSE **LIBRE**

EDW-6130 WH

Cod. **926270307** EAN **8422248096751**

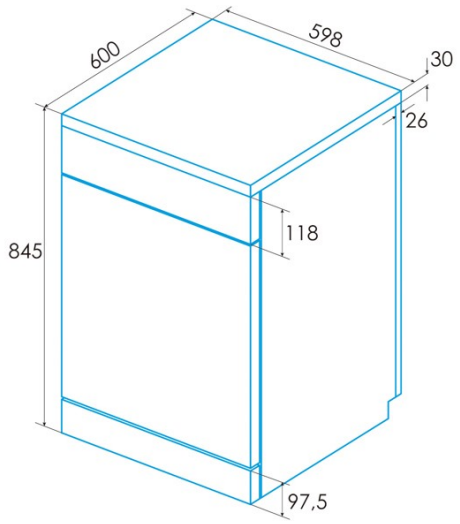

INFORMATIONS GÉNÉRALES

EAN/UPC	8422248096751
Sous-famille	Freestanding

Raccordement électrique

Tension nominale (V)	220-240
Fréquence nominale (HZ)	50
Puissance nominale d'entrée (W)	2100
Protection contre les chocs électriques	Classe I
Longueur du cordon d'alimentation (m)	1,5
Type de prise	Type F

Fiche produit selon le règlement UE 2019/2022 - 2019/2017

Paramètres d'emplacement prédéterminés	13
Classe d'efficacité énergétique	E
Consommation d'énergie du mode désactivé [W]	0,49
Niveau sonore [dBA]	49
Type d'installation	Free Standing

Panneau de contrôle

Type de contrôle	Soft Touch Buttons
Afficher	Non
Indicateur de contrôle du sel	√
Indicateur de contrôle de l'aide au rinçage	-
Démarrage différé	3-6-9h
Indicateur de temps restant	√
Démarrage/Pause	√

Programmes et fonctions

Numéro de programmes	6
Programme 1 - Nom	Intensive
Programme 1 - Température (oC)	65
Programme 1 - Durée (min)	205
Programme 2 - Nom	Normal
Programme 2 - Température (oC)	55
Programme 2 - Durée (min)	175
Programme 3 - Nom	Eco
Programme 3 - Température (oC)	45
Programme 3 - Durée (min)	220
Programme 4 - Nom	Express 90'
Programme 4 - Température (oC)	60
Programme 4 - Durée (min)	90
Programme 5 - Nom	Verre
Programme 5 - Température (oC)	50
Programme 6 - Nom	Quick 30'
Programme 6 - Température (oC)	50
Programme 6 - Durée (min)	30
Programme 7 - Nom	N/A
Programme 8 - Nom	N/A
Programme 9 - Nom	N/A
Programme 10 - Nom	N/A
Programme 11 - Nom	N/A
Programme 12 - Nom	N/A

Branchement électrique et d'eau

Tension nominale (V)	220-240
Fréquence nominale (HZ)	50
Puissance nominale d'entrée (W)	2100
Protection contre les chocs électriques	Classe I
Longueur du cordon d'alimentation (m)	1,5
Type de prise	Type F
Longueur du tuyau d'arrivée d'eau (m)	1500
Longueur du tuyau de vidange d'eau (m)	1400

Installation

Largeur (mm)	598
Hauteur min. (mm)	845
Hauteur max (mm)	845
Profondeur (mm)	600
Hauteur réglable	√

Porte coulissante	-