edesa

ROBINETS BEC **BAS**

SL CROMO

Cod. **951270025** EAN **8422248371988**

INFORMATIONS GÉNÉRALES

EAN/UPC	8422248371988
Sous-famille	Low Spout

Caractéristiques

Type de robinet d'eau	Single-lever
Matériau	Brass
Matériau de la poignée	Cast Iron
Matériau du tuyau tressé Sprou	Stainless Steel 304
Style de finition	Chrome
Forme de l'embout	Line
Embout amovible	-
Embout rotatif	360º
Embout aérateur	√
Fonction douche	-
Type de contrôle	Handle
Position de contrôle	Avant

Installation

Largeur (mm)	250
Hauteur (mm)	140
Profondeur (mm)	50
Diamètre du tuyau tressé de l'embout ["]	3/8
Longueur du tuyau tressé de l'embout [mm]	40

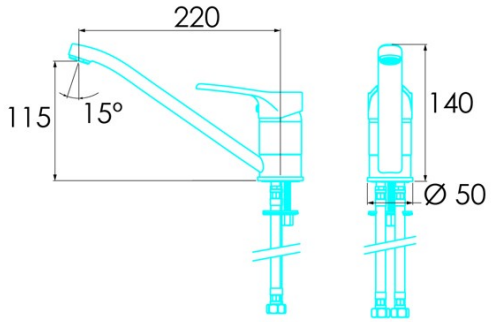

-