

2025

CATÁLOGO GERAL

edesa

PLACAS



HORIZONE TECH | REGULAÇÃO ESTÁVEL DA POTÊNCIA | TIMER | FUNÇÃO BARBECUE | TERMOSTATO DE SEGURANÇA | ZONA 32 | ZONA 30 | SELECTOR POTÊNCIA POR FOCO | FUNÇÕES DE COCÇÃO | BLOQUEIO DE SEGURANÇA | PROGRAMA BOOSTER

CONTROLO DESLIZANTE | STOP&GO | CALOR RESIDUAL | SEGURANÇA CORTE GÁS | AUTO LIGAÇÃO | TRIPLA COROA | GRELHAS FERRO FUNDIDO

FORNOS E MICROONDAS



PORTA FRIA 4 VIDROS | PORTA FRIA 3 VIDROS | COMANDOS PUSH PULL | DISPLAY LCD | DISPLAY LED | PULL SYSTEM CLIPABLE PLUS (PSCP) | PULL SYSTEM CLIPABLE (PSC) | PROFUNDIDADE BANDEJA 45 MM | PROFUNDIDADE BANDEJA 50 MM | PROFUNDIDA-DE BANDEJA 25 MM



CAPACIDADE INTERIOR 25L | CAPACIDADE INTERIOR 23L | CAPACIDADE INTERIOR 20L | INÍCIO RÁPIDO | GRILL | FUNÇÕES PROGRAMADAS | FICHA

Funções



CALOR TRADICIONAL | CALOR SUPERIOR | SOLEIRA CALOR INFERIOR | CALOR TRADICIONAL VENTILADO | SOLEIRA VENTILADA | PRÉ-AQUE-CIMENTO | TURBO PLUS | GRILL VENTILADO | GRILL SUAVE | GRILL



CALOR SUPERIOR VENTILADO | GRILL SUAVE VENTILADO | VENTILADO | CALOR TRADICIONAL + TURBO | VENTILADO + LUZ | DESCONGE-LAÇÃO | LUZ | PIRÓLISE | EASY-CLEAN



GRILL | MICROONDAS | GRILL MICROONDAS | AQUECIMENTO POR TIPO DE ALIMENTO E PESO | COCÇÃO POR TIPO DE ALIMEN-TO E PESO | MEMÓRIA | DESCONGELA-ÇÃO POR TIPO ALIMENTO E PESO

EXAUSTORES



MÁXIMA EXTRAÇÃO | EFICIÊNCIA LUMÍNICA | ILUMINAÇÃO LED | FUNÇÃO TIMER | FUNÇÃO TURBO | ILUMINAÇÃO ECO LED | ILUMINAÇÃO REGULÁVEL | ASPIRAÇÃO PERIMETRAL | ILUMINAÇÃO BARRA LED | SATURAÇÃO FILTROS | FICHA



CONTROL REMOTO | RENOVAÇÃO AR

ICONOGRAFIA DE FRIGORÍFICOS E CONGELADORES, MÁQUINAS DE LAVAR LOUÇA, MÁQUINAS DE LAVAR E SECAR ROUPA, LAVA-LOUÇAS E TORNEIRAS NA ABA DA CAPA TRASEIRA

Bem-vindos

Se há algo que nos apaixona é saber que há coisas que podem durar para sempre...

É por isso que, na Edesa, acompanhá-lo desde o dia em que nos escolhe é a nossa prioridade. Inovar para manter a relação que nos uniu e nunca dececionar significa oferecer novas soluções com a ideia de poder responder eficazmente às suas necessidades, melhorando a sua qualidade de vida.

Para isso, apresentamos a nossa gama de produtos, para que possa escolher os que melhor se adequam a si, aos seus gostos e necessidades.

Da mesma forma, e graças ao Serviço de Apoio ao Cliente mais valorizado tanto pelos utilizadores como pelos distribuidores, estaremos ao seu lado sempre que precisar.

Porque a sua tranquilidade e satisfação é a nossa melhor recompensa...

Edesa é um estilo de vida

É dinamismo e criatividade. É frescura em sua casa. Edesa é a marca para quem procura opções diferentes das ofertas atuais no mercado.

Para quem acredita que o eletrodoméstico também faz parte da decoração da nossa casa, de acordo com a nossa personalidade e gosto. Os valores que distinguem a marca são a proximidade, cumplicidade, novas tendências, estilos de vida e criatividade.

Com a experiência de mais de 84 anos e o entusiasmo do primeiro dia

A Edesa dedica-se ao fabrico e comercialização de eletrodomésticos e ao negócio do conforto desde 1941. Fizemos já 84 anos, mas não é apenas uma data no calendário. São 84 anos de experiência, conhecimento e atendimento ininterrupto aos nossos clientes. 84 anos que nos diferenciam e nos consciencializam sobre as suas necessidades para continuarmos ao seu lado por muito mais tempo.

Com uma vitalidade renovada, e a vontade de darmos o melhor de nós, lançamos uma nova gama de eletrodomésticos Edesa. Viemos para ficar, mantendo a nossa essência, com novos projetos e soluções para o lar.

Procuramos ser mais competitivos, mais eficientes e, sobretudo, criar eletrodomésticos que se adaptem às necessidades do mercado. Com designs inovadores, oferecendo recursos que o mercado exige e capazes de oferecer uma melhor qualidade de vida em casa.

O nosso compromisso para consigo

A Edesa tem um objetivo claro de responder às necessidades dos clientes, oferecendo produtos funcionais, eficientes, confiáveis e duradouros. Queremos acompanhá-lo desde o primeiro dia em que nos escolher.

Estamos empenhados em manter a relação que nos une e em trabalhar para mantê-la, sempre atentos a uma sociedade em constante movimento. Porque a sua tranquilidade e satisfação é a nossa melhor recompensa...

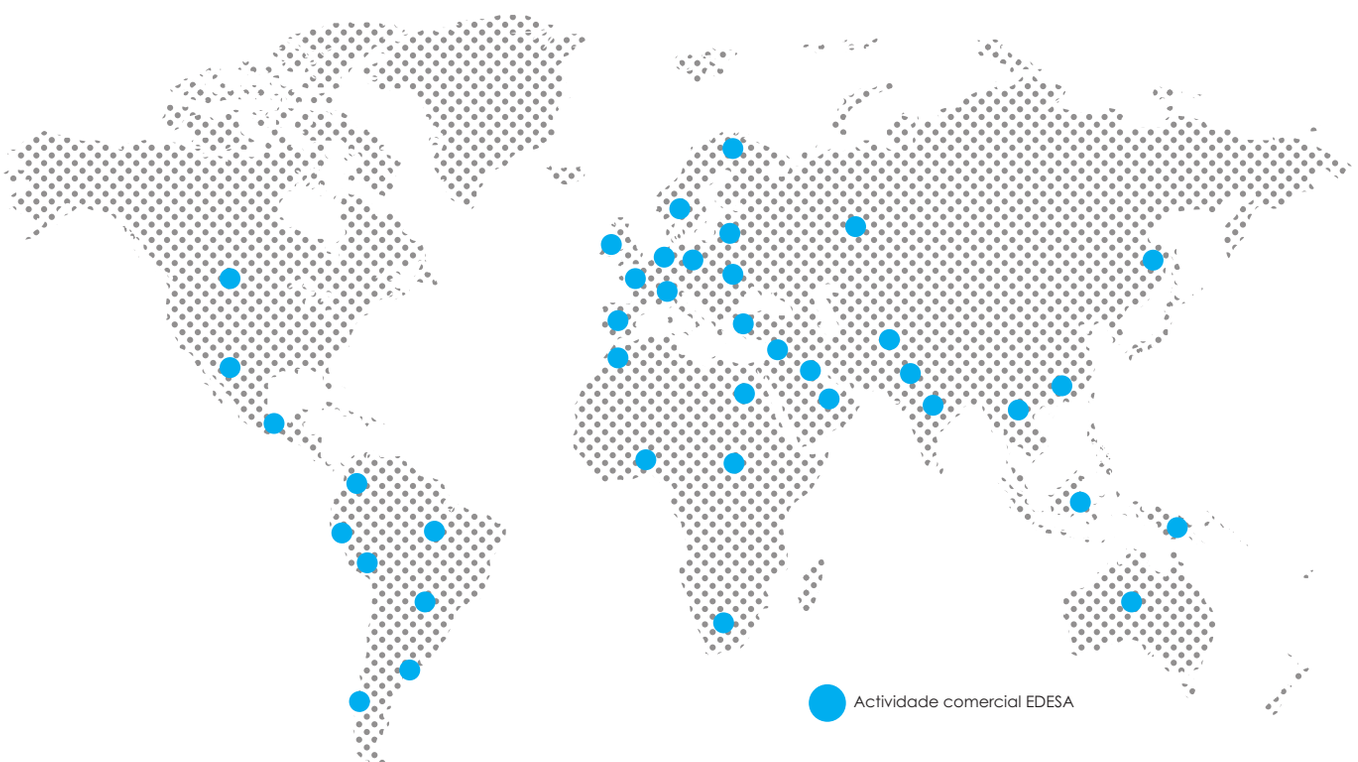

SERVIÇOS EDESA

Nº1 REDE DE SERVIÇOS: RAPIDEZ E COBERTURA NACIONAL

Chegamos a todos os lugares

Estamos cientes de que a eficácia e a rapidez são dois fatores fundamentais na resolução de dúvidas ou incidências dos clientes. Por isso, o nosso Serviço de Assistência Técnica cobre todo o território nacional, com 165 Centros de Atendimento franchisados, prontos para atendê-lo a qualquer momento.

Graças a isso, os nossos técnicos vão onde o cliente estiver, o mais rápido possível e com a tecnologia necessária, que lhe permitirá conectar-se online à Central de Dados, podendo assim conhecer toda a informação necessária para resolver a incidência adicional.

Centros de serviço franchisados cuja qualidade é demonstrado pelo Certificado do Sistema de Gestão da Qualidade ISO 9001:2015.



Porque onde quer que os nossos clientes estejam... nós chegamos.

Nº2 ATENDIMENTO AO CLIENTE

Estamos aqui para o que precisar

Na Edesa queremos facilitar o quotidiano dos nossos clientes e, por isso, temos um Serviço de Apoio ao Cliente disponível de segunda a sexta-feira, das 8 às 18h30.

Uma equipa de profissionais altamente qualificados que respondem a pedidos de informação sobre produtos ou serviços, pontos de venda, dúvidas, pedidos de manuais de produtos ou relatórios de avarias.

Um serviço que tenta resolver a incidência por telefone como primeira opção, ou informa o técnico para que esteja perfeitamente documentado, conseguindo resolver a incidência numa única visita e com a maior eficiência possível.



E, porque o cliente é o mais importante, a nossa equipa está dividida em áreas geográficas para poder atendê-lo no idioma correspondente.

A nossa maior recompensa é a satisfação total dos nossos clientes.

Nº3 SOLUÇÕES EM MENOS DE 48 HORAS

A solução mais rápida e adequada às suas reclamações é a nossa prioridade

O tratamento correto e a resolução das incidências dos nossos clientes é nossa maior prioridade. Por isso, todo o nosso pessoal segue um rigoroso processo de gestão que começa com a receção da informação do cliente.

Após essa primeira fase, a solução mais adequada para cada incidente é avaliada, analisada e investigada, e é oferecida ao cliente o mais rápido possível, normalmente em menos de 48 horas.



Assim, e depois da resolução, o processo é encerrado, realizando-se um inquérito de satisfação que nos permite analisar e avaliar regularmente os nossos serviços.

Um serviço completo que nos permite mostrar aos nossos clientes que a sua satisfação está em primeiro lugar.

SAT CENTRAL PORTUGAL

+351 225 191 300

assistencia@cenatel.pt

ERA UMA VEZ A EDESA

1941

Nascimento da Edesa

Líder no fabrico e comercialização de eletrodomésticos (termos, braseiros, fogões e cozinhas domésticas) no mercado ibérico



1950

Lançamento do primeiro frigorífico nacional de compressão, conseguindo ser líder de vendas durante mais de 15 anos.



1964

Lançamento da máquina de lavar super automática e das máquinas de secar do tipo retangular, de acordo com a estrutura das máquinas de lavar.



2008

Coleção Pop, Sport, Romantic, Metallic e Escala.



2011

Coleção Zen, Urban e Deluxe.



2013

Coleção Home e Urban.



1941



1945



1970



1985



1955

O gás butano é introduzido, para uso doméstico, nas casas espanholas e a Edesa chega ao mercado com cozinhas adaptadas ao novo combustível.



1971

Começa a fabricação de lava-louças e o frigorífico congelador é lançado no mercado.



1999

A Edesa vive um salto admirável, passando do 6º para o 4º lugar no ranking das mais vendidas, graças a um esforço de renovação de produtos que mudou o seu catálogo e aumentou as vendas em áreas desconhecidas como encastrados ou máquinas de lavar louça.

A Edesa reforça-se como uma marca de sucesso, focada no mercado ibérico.

2014

Incorporação no grupo CNA, como Edesa Industrial SL.

CNA group

2018

Centralização das marcas do grupo CNA nos novos escritórios de Madrid.

Uma nova etapa na vida e na imagem da Edesa.

edesa a tu lado

2022

Depois de mais de 80 anos continuamos

PERTO DE SI

edesa

1999

edesa

2018

edesa a tu lado

2019

edesa a tu lado

2022

edesa

edesa

PLACAS 8-43



FORNOS E MICRO-ONDAS 44-69



EXAUSTORES 70-97



FRIGORÍFICOS E CONGELADORES 98-141



MÁQUINAS DE LAVAR LOUÇA 142-163



MÁQUINAS DE LAVAR E SECAR ROUPA 164-181



LAVA-LOUÇAS 182-207



TORNEIRAS 208-220



ASPIRAÇÃO DE SUPERFÍCIE

EIS-7423 DD R P.22



NEW

EIT-7422 DD B P.22



EIS-6321 DD R P.23



NEW

PLACA INDUÇÃO

EIM-9530 R P.24

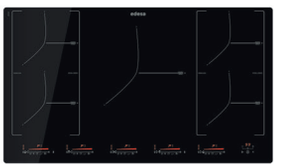

EIM-8430 R P.24

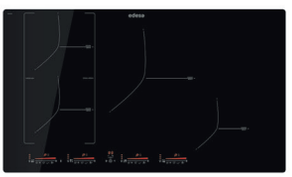

EIM-6422 B P.25

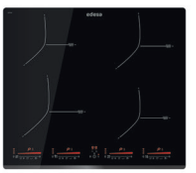

EIT-6422 B P.25



EIM-6331 HT BQ B P.26

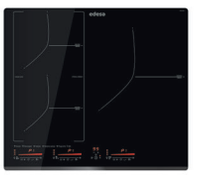

EIMS-6332 B P.26



EIMS-6330 B BK P.27



EIMS-6330 B WH P.27



NEW

EIM-6330 B P.28

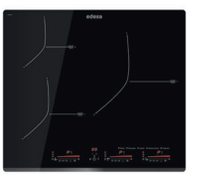

EIM-6328 B WH P.28



NEW

EIS-6330 R P.30



EIT-6329 B P.30



EIT-6328 R P.31



PLACA VITROCERÂMICA

EIS-3220 B P.32



EVT-6422 R P.32



EVT-6330 B P.33



NEW

EVT-6328 B P.33



PLACAS

EVT-6328 R P.34

EVT-3220 B P.34

GÁS 5 FOCOS

EGG-9051 TI TR CI N P.35

EGG-7551 TI TR CI N P.35









EGG-6041 TI TR CI N P.36

EGG-6041 TI TR CI B P.36

GÁS 4 FOCOS

EGX-6041 TI TR CI N P.36

EGX-6041 TI TR CI B P.36

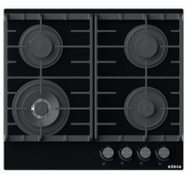



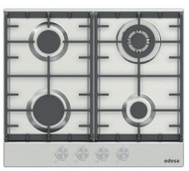

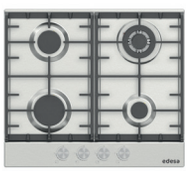

EGX-6041 TI N P.37

EGX-6041 TI B P.37

GÁS 3 FOCOS

EGG-6031 TI TR CI N P.37

EGG-6031 TI TR CI B P.37









EGX-6031 TI TR CI N P.38

EGX-6031 TI CI B P.38

GÁS 2 FOCOS

EGG-3021 TI N P.38

EGX-3022 TI N P.39

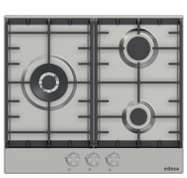

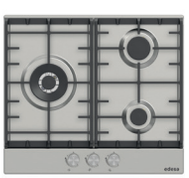







Eficiência, rapidez e segurança

PLACAS DE INDUÇÃO QUE PROPORCIONAM A SEGURANÇA QUE TODOS PROCURAMOS NA COZINHA.

As placas de indução Edesa permitem cozinhar com um consumo de energia mínimo e a máxima velocidade, garantindo sempre a segurança da sua utilização.

B

Programa Booster

Acabe antes do previsto. Por esta razão, as nossas placas têm um nível de potência que permite acelerar a cocção em tempo record.

Stop&Go

Esta função permite pausar e retomar os programas de cocção, para lidar com qualquer imprevisto.

No caso de lhe telefonarem ou ter de dar atenção às crianças, a função Stop&Go é perfeita, pois pode ser utilizada a qualquer momento da cocção, deixando todos os focos apagados e ligando-os novamente com a mesma programação ao voltar





Função Timer

Esqueça de olhar para o relógio porque, com a função Timer das nossas placas, pode programar a duração exata da cocção para que, quando esse tempo tiver decorrido, a placa avise e pare. Nunca mais queimará nada!

Foco gigante de 32 cm

Sabemos que quer que a comida cozinhe uniformemente em toda a superfície da caçarola ou frigideira.

Com o foco de luz gigante de 32 cm de diâmetro das nossas placas de indução, isto é agora possível. O indutor de formato XXL deste foco de luz melhora o seu desempenho e permite uma distribuição homogénea e contínua do calor.





Regulação estável da potência

Indução contínua para uma potência estável e precisa durante a cocção

Bloqueio de segurança

Para grandes e pequenos, a segurança está sempre em primeiro lugar. A ativação da opção de bloqueio de segurança das nossas induções e vitrocerâmicas desativa o painel de controlo. Desta forma, evitamos que os mais pequenos da casa modifiquem acidentalmente o processo de cocção.





Indicador de calor residual

As bancadas da Edesa possuem um indicador luminoso para avisar que o foco permanece quente após ser desligado por alguns minutos.

Termostato de segurança

A incorporação do termostato de segurança está focada na proteção do aparelho, para garantir uma vida útil ainda maior. Este sistema permite limitar a temperatura de funcionamento da placa e dos seus componentes para garantir um funcionamento estável e duradouro.



PLACAS

Programas de cocção

Conhecer as necessidades dos utilizadores permitiu à Edesa lançar novas funcionalidades adaptadas às solicitações reais. Com um simples botão, pode programar a indução para cozinhar ao seu gosto.

Função Melting (derreter): Está programada para funcionar a 45-55ºC, para derreter manteiga ou chocolate, aquecer leite ou descongelar alimentos.

Função Keep Warm (manter quente): Permite, a uma temperatura de 65-70ºC, manter quentes os alimentos cozinhados, à espera de serem servidos à mesa, ou aquecer lentamente um prato frio (não congelado).

Função Simmering (cocção lenta): Permite ferver a lume brando. Ideal para purés e pratos de arroz, pois funciona a uma temperatura de 85-95ºC.

Instalação sem slot frontal

Graças ao seu novo sistema de ventilação, já não é necessário deixar uma abertura de ventilação frontal, permitindo-lhe aproveitar ao máximo o espaço.

Modelos EIT 6422, EIM 6328 B WH, EIS 6330 R, EIT 6329 B y EIT 6328 R.

ESQUEMA DE INSTALAÇÃO PARA PLACAS DE INDUÇÃO

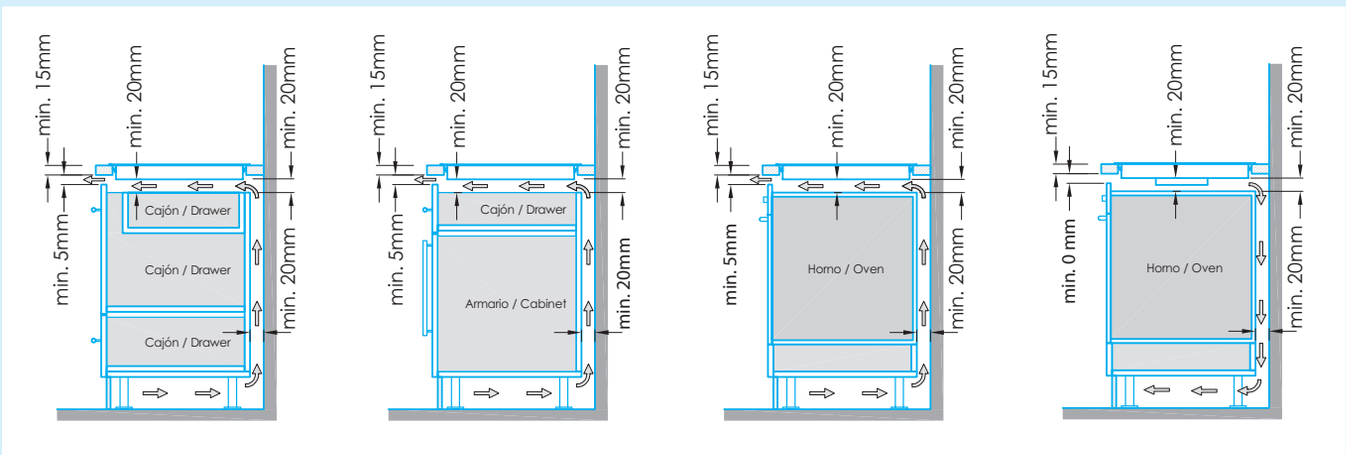

DISTÂNCIAS MÍNIMAS PARA VENTILAÇÃO CORRETA

Conectividade

Aproveite a rapidez no ajuste do exaustor graças à comunicação automática com a placa. A potência de extração é ajustada em função da temperatura das zonas de cozedura utilizadas. Não será necessário ajustar manualmente a extração durante o cozimento e, opcionalmente, você poderá controlá-la a partir do painel do exaustor.

Desconexão automática

A programação do controlo das bancadas Edesa foi estudada e trabalhada para oferecer sempre uma cocção segura. Para isso, a placa está programada para se desligar se estiver a funcionar, ao mesmo nível de cocção e sem ter sido alterada, durante muito tempo.

Aspiração de superfície

Poupe espaço e desfrute da máxima eficiência, com a nova placa de flexindução e exaustor de superfície integrado.

Com o seu poderoso exaustor, aspirará rápida e diretamente onde os vapores e os fumos são gerados.

Cozinhe nas suas 4 zonas, convertíveis em duas grandes zonas duplas, sem medo de que os fumos da cozinha invadam a sua casa.

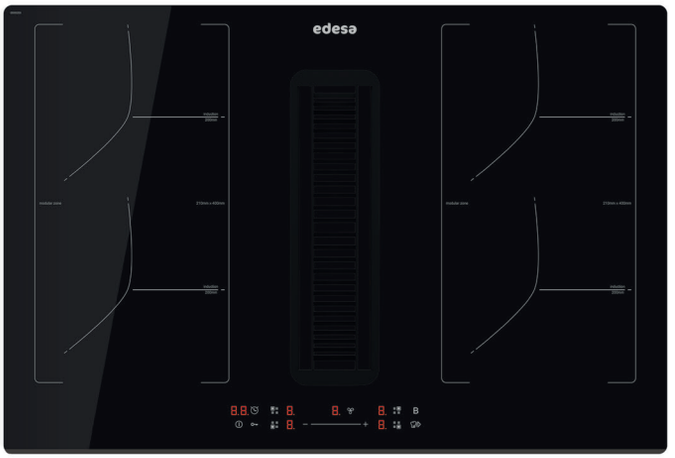

Sistema de filtragem

Grelha externa de grande superfície que favorece a velocidade de aspiração e facilita a condensação de água para que não entre no interior.
Filtro em V com maior superfície de filtragem de gordura, condensação, zona de recolha de líquidos e lavável na máquina de lavar louça.



Filtro de carbono plissado. Potente filtro de carbono inspirado nos filtros industriais com grande capacidade de absorção de gordura, redução de ruído e retenção de partículas. Os filtros são de fácil acesso a partir da zona de aspiração e têm até 1 ano de duração.



Filtros de carbono cerâmico regenerável opcional com 144cm² de filtragem. Os filtros são de fácil acesso a partir da zona de aspiração, regeneráveis no forno ou na máquina de lavar louça e têm uma duração de 3 anos.

Tipos de instalação:

Saída direta para o exterior. Possibilidade de instalação com o mínimo de tubagem para o exterior. Grelha externa, opcional, para impedir a entrada de ar frio na casa e insetos.



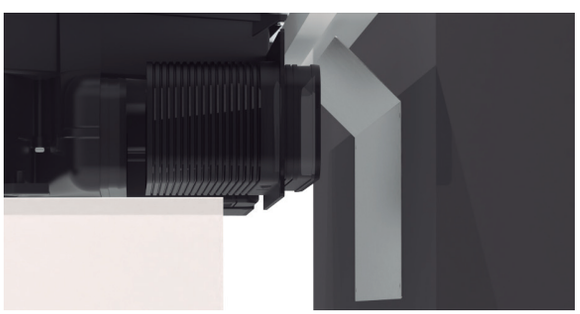

Proteja o interior do móvel e paredes da humidade com o defletor incluído de série. Não é necessária a condução do ar; o ar limpo é distribuído uniformemente pelas áreas não visíveis do móvel, aumentando significativamente a capacidade de armazenamento e simplificando as gavetas ou prateleiras internas.

Facilidade de instalação

Com a instalação **EASY FIX**, a placa é fixada sem necessidade de suportes adicionais.





Flexibilidade ou grande formato?
Com Edesa tem tudo.

Liberdade de espaço e grande armazenamento. Design sem limites na sua cozinha, crie espaços amplos onde cozinhar sem barreiras.

Aumente sua capacidade de armazenamento sob a bancada com até 45 litros a mais de capacidade graças à sua altura de 17 centímetros. Porque sabemos que gosta de ter tudo à mão enquanto está a cozinhar.

Possibilidade de conduzir a saída de ar para o rodapé.

SAÍDA RODAPÉ



SAÍDA DE AR PARA



Grelha de saída, opcional, no rodapé ou corte no rodapé.

Com duplo depósito de recolha de líquidos.

O primeiro depósito é para a condensação e pequenos derramamentos de líquidos, o segundo é para recolher grandes quantidades de líquidos que tenham sido derramados acidentalmente.

Acesso fácil ao primeiro depósito a partir da zona de aspiração e prática válvula de drenagem na parte inferior. Ambos os depósitos são removíveis e laváveis na máquina de lavar louça. Além disso, o seu motor brushless continuará a funcionar sem problemas, mesmo que caiam grandes quantidades de líquidos.

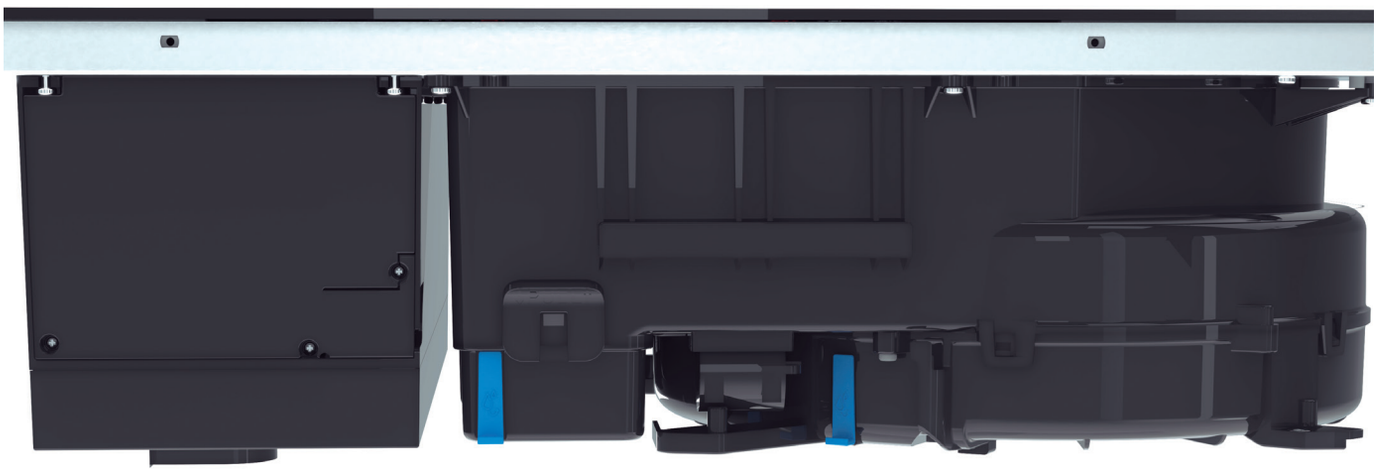

Design compacto

Não se preocupe com a largura do seu móvel. Graças ao seu design compacto, pode instalá-lo num móvel de 60cm de largura com uma bancada superior a 22mm de espessura..



Acessórios

	02890001	CONJUNTO TUBOS SL1 222X89
	02890002	CURVA COMPACTA 90º 222X89
	02890003	CURVA 90º 222X89
	02890004	SUPORTE TUBO 222X89
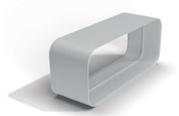	02890005	LIGADOR 222X89
	02890006	TUBO PLANO 0,5M 222X89
	02890007	ADAPTADOR REDONDO PLANO 150/222X89
	02890008	TUBO PLANO FLEXÍVEL 0,5M 222X89
	02890009	CURVA HORIZONTAL 90º 222X89
	02890010	CURVA HORIZONTAL 15º 222X89
	02890011	DEFLECTOR DE PAREDE SL1
	02890014	CONJUNTO FILTROS CARVÃO CERÂMICO SL1
	02890015	CONJUNTO FILTROS CARVÃO SL1



Função BBQ

Para ser um verdadeiro *chef*, a função Barbecue será o seu aliado.

Com só um botão, a zona HoriZone Tech regula a potência e, juntamente com a grelha especial em ferro fundido, obtém-se um calor muito mais homogéneo em toda a superfície de cocção.

Assim, consegue que os vegetais, a carne ou o peixe não percam a sua suculência e sabor.



Grelha de ferro fundido especial para barbecue Dimensões: : 455 x 272 x 35 mm **Peso:** 4,6 Kg

COD.: 03002004 **EAN-13:** 8422248080125

MODELOS COMPATÍVEIS:
EIS-7423 DD R, EIT-7422 DD B , EIS-6321 DD R, EIM-9530 R , EIM-8430 R, EIM-6331 HT BQ B .



HoriZone TECH

É um conceito de cozinha flexível, pois este módulo de cocção proporciona o dobro das possibilidades, combinando os dois focos entre si, ou utilizando-os de forma independente.

A sua combinação permite a utilização de recipientes retangulares como grelhadores/placas e para cozinhar peixe. Este foco permite a utilização de um ou vários recipientes, de qualquer forma e tamanho, ao mesmo tempo.

Em toda a sua superfície de 800 cm^2 fornece uma temperatura uniforme para uma cocção ideal.

Este foco adapta a distribuição uniforme do calor ao diâmetro da panela que usar; quer cozinhe massa para 3 ou 7 pessoas, o foco irá adaptar-se às suas necessidades em qualquer altura.

Zonas de aquecimento adaptáveis

As placas de indução reconhecem a panela e ajustam a potência à superfície, maximizando a eficácia da cocção.

Isto minimiza a perda de calor e maximiza a poupança.



Extração automática de acordo com o nível de potência e função de cozimento Auto que permite o funcionamento na potência máxima por um tempo limitado, dependendo do nível de potência selecionado

A grande capacidade de extração não está em desacordo com uma boa eficiência energética A+, as novas Flow in não deixam escapar nada com seus 691m³/h e com uma velocidade de extração de 10m/s.

Limitação de energia

Se a sua potência contratada for inferior à potência máxima da placa de indução, não terá problemas em utilizá-la normalmente, pois pode limitá-la para ajustá-la à potência contratada.

Variedade de designs

Na Edesa gostamos que possa escolher o que melhor se adapta a si. Portanto, queremos que escolha o design de que mais gostar: Bisel frontal ou bordas arredondadas.



BISEL FRONTAL



ARREDONDADAS

Com duas opções de instalação, sobre a bancada ou perfeitamente integrada com a superfície da bancada.

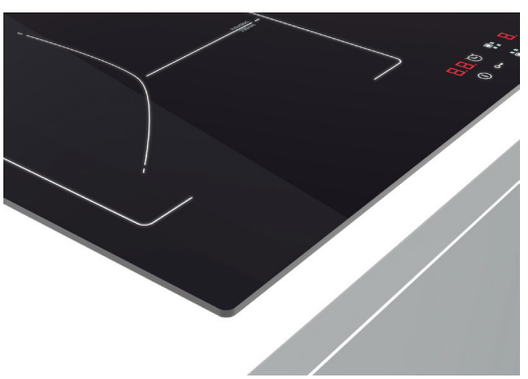

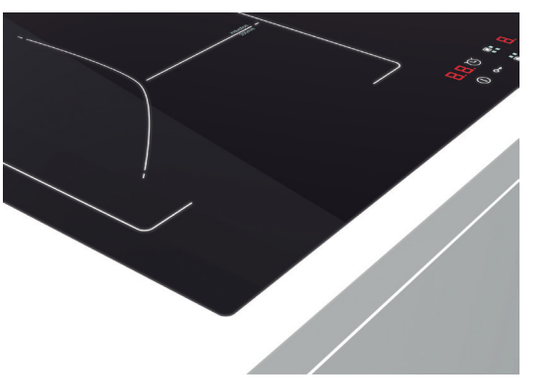



Acabamento Super Slim

As placas a gás com superfície de aço inoxidável mais premium da nossa gama incluem um acabamento ultra-fino para que o encaixe seja visualmente mais elegante, tornando-o um produto com linhas finas e minimalistas.

NA EDESA PROCURAMOS ELEGÂNCIA E FUNCIONALIDADE NOS NOSSOS ACABAMENTOS.

Grelhas mais sólidas, mais fortes e mais duradouras

As placas a gás desta gama estão equipadas com grelhas em ferro fundido altamente estáveis que proporcionam maior resistência e durabilidade após a cocção.

Toda a gama de placas a gás dispõe de grelhas de grande superfície, que garantem mais segurança no momento de movimentar os recipientes, sendo mais robustas e ideais para as panelas de grande dimensão.

Tripla coroa

A Edesa oferece uma vasta gama de placas a gás, tanto com acabamento em vidro temperado como em aço inoxidável.

A maioria dos modelos estão equipados com um potente queimador tripla coroa de 4 kW para uma melhor eficiência no cozinhado

Facilidade de controlos, um comando por foco ou centralizado

Os painéis de controlo desta gama são concebidos com o mesmo padrão intuitivo e com o objetivo de facilitar a cocção.

Escolha o que mais gostar: Um comando para cada foco que permite usar a placa de forma rápida e eficaz, ou, se preferir um design mais minimalista, opte por um painel de controlo com seletor de potência centralizado, de manuseamento simples e intuitivo.

Além do sistema de controlo básico, que permite controlar a potência por foco ou centralizada, através dos botões "-" e "+", na Edesa desenvolvemos toda uma gama de controlos slider. Vai parecer que está a usar o seu telemóvel!



PLACAS



Painel de controlo Multi Slider Touch

Este sistema, com controlo deslizante slider individual por foco, permite visualizar o nível de potência e o tempo de cada foco em todos os momentos. Entre as funções mais especiais deste comando, destacamos as funções de cocção predefinidas, além da função de barbecue para os modelos mais exclusivos..

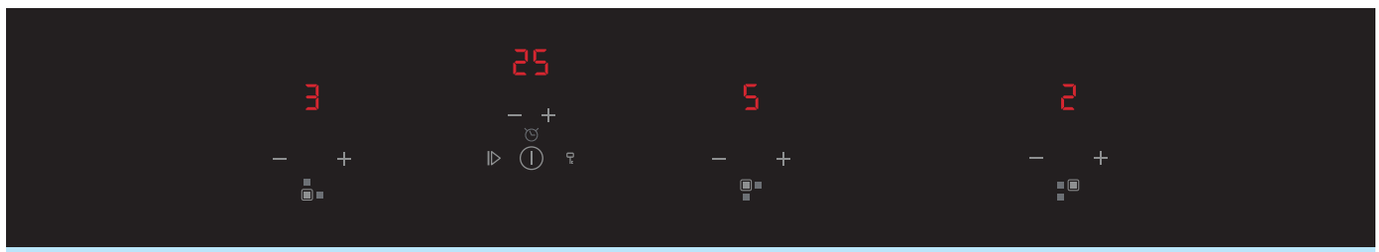

Painel de controlo Multi-Touch

Este sistema com controle tátil individual por foco permite visualizar a todo momento o nível de potência e a temporização de cada zona. Cada zona de cocção conta com seu próprio display, o que permite um funcionamento independente em toda a superfície de cocção.



Painel de controlo Mono Slider Touch

A partir de um único controlo deslizante individual linear, pode controlar a seleção de potência e o tempo da nossa placa.

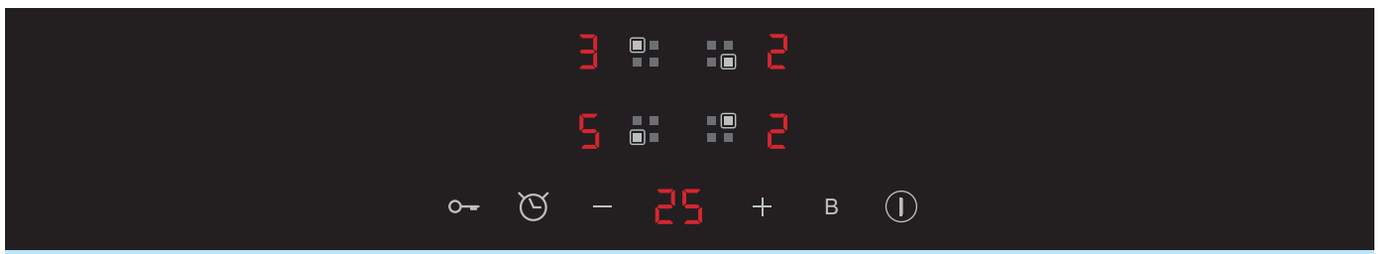

Painel de controlo Mono-touch

Este sistema permite controlar a seleção de potência e tempo da nossa placa a partir de um único toque.

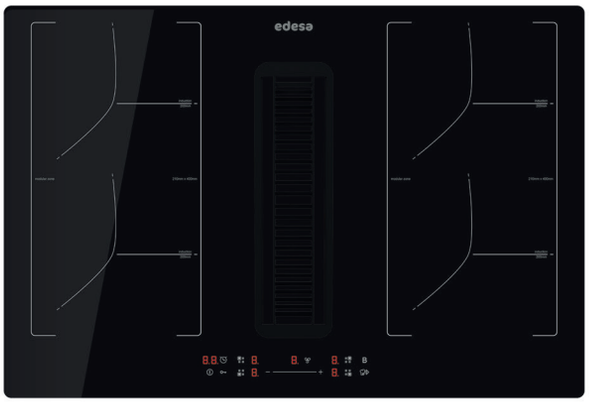

INDUÇÃO COM SUCÇÃO SUPERFICIAL

EIS-7423 DD R Arredondado NEW

Cod.: 922272094 - **EAN:** 8422248373401

PROGRAMA BOOSTER · TIMER · SELECTOR POTÊNCIA POR FOCO · CONTROLO DESLIZANTE · FUNÇÕES DE COCÇÃO · CALOR RESIDUAL · BLOQUEIO DE SEGURANÇA · STOP&GO

- Placa de indução e extração automática com borda arredondada
- 4 Focos:dois HoriZone Tech de 21x40cm (quatro de 21cm)
- Painel de controlo tipo Mono Slider Touch
- Altura de instalação 17cm
- Seletor de potência individual por foco, com 9 níveis, Booster e Auto
- Seletor de temporizador
- Funções de cocção preestabelecidas (Defrost, Keep Warm, Simmer)
- Função Stop&Go
- Bloqueio de segurança
- Indicador calor residual
- Potência máxima 7,4 kW

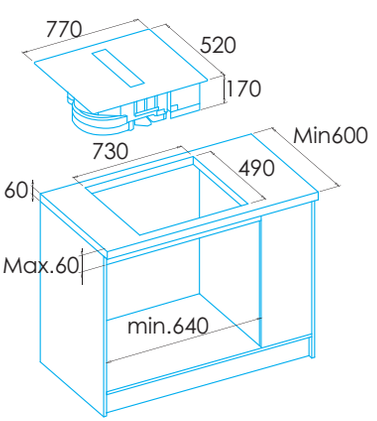

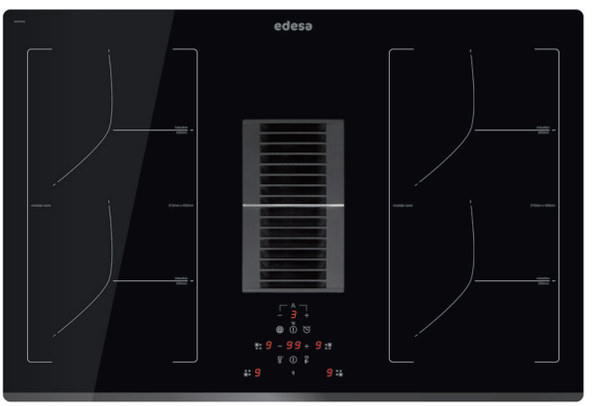

INDUÇÃO COM SUCÇÃO SUPERFICIAL

EIT-7422 DD B Bisel frontal

Cod.: 922272058 - **EAN:** 8422248109659

PROGRAMA BOOSTER · TIMER · SELECTOR POTÊNCIA POR FOCO · CONTROLO DESLIZANTE · FUNÇÕES DE COCÇÃO · CALOR RESIDUAL · BLOQUEIO DE SEGURANÇA · STOP&GO

- Placa de indução e extração automática com bisel frontal
- 4 Focos:dois HoriZone Tech de 21x40cm (quatro de 21cm)
- Painel de controlo tipo Mono Slider Touch
- Seletor de potência individual por foco, com 9 níveis e Booster
- Seletor de temporizador
- Funções de cocção preestabelecidas (Defrost, Keep Warm, Simmer)
- Função Stop&Go
- Bloqueio de segurança
- Indicador calor residual
- Potência máxima 9 kW

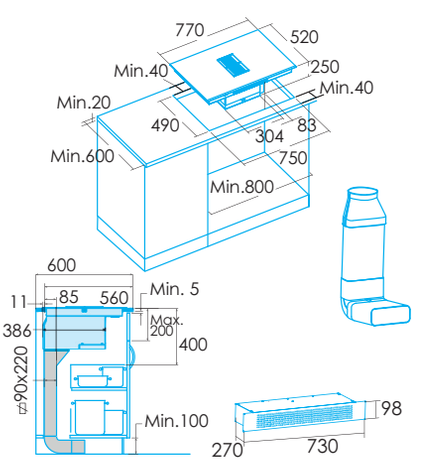

* medidas em mm

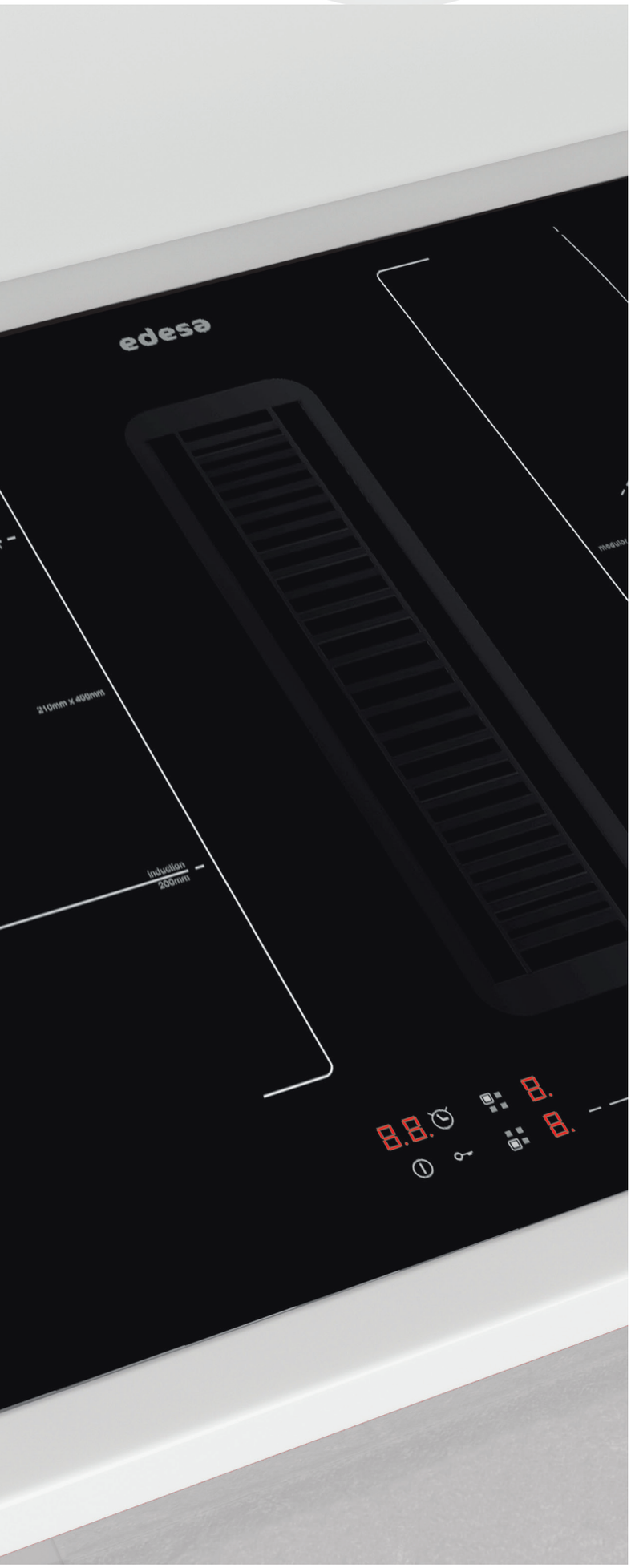

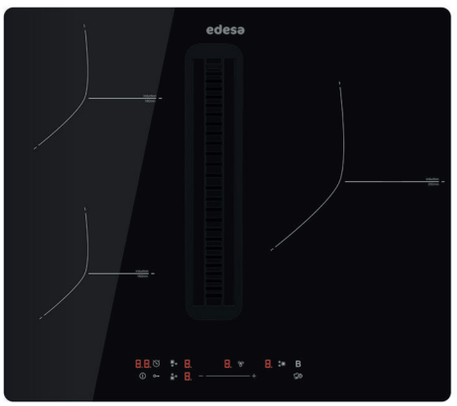

INDUÇÃO COM SUCÇÃO SUPERFICIAL

EIS-6321 DD R Arredondado **NEW**

Cod.: 922272093 - **EAN:** 8422248373371

PROGRAMA BOOSTER
TIMER
SELECTOR POTÊNCIA POR FOCO
CONTROLO DESLIZANTE
FUNÇÕES DE COCÇÃO
CALOR RESIDUAL
BLOQUEIO DE SEGURANÇA
STOP&GO

-Placa de indução e extração automática com bisel frontal
-3 Focos: Um de 23x23 cm, um de 16 cm e um de 18 cm.
-Painel de controlo tipo Mono Slider Touch
-Altura de instalação 17cm
-Seletor de potência individual por foco, com 9 níveis e Booster
-Seletor de temporizador
-Funções de cocção preestabelecidas (Defrost, Keep Warm, Simmer)
-Função Stop&Go
-Bloqueio de segurança
-Indicador calor residual
-Potência máxima 6,5 kW

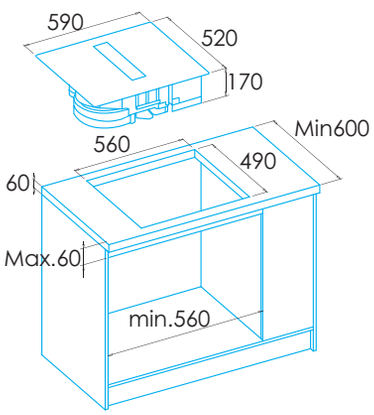

* medidas em mm

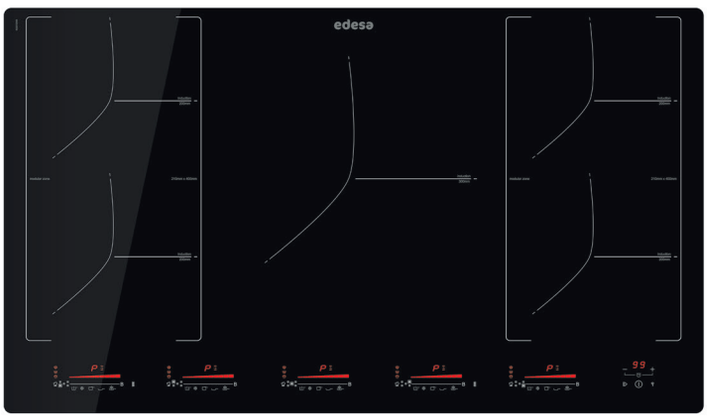

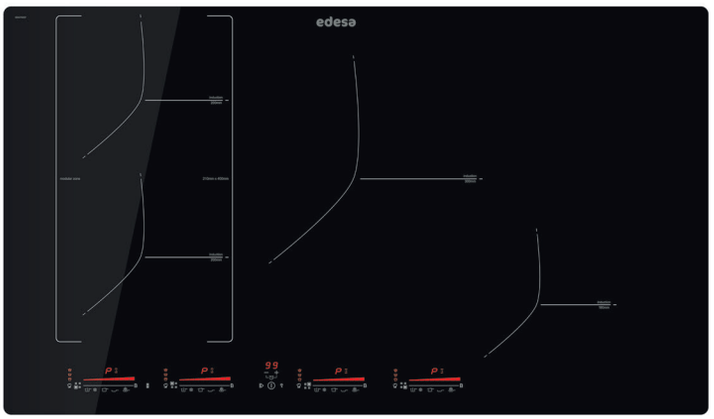

INDUÇÃO 5 FOCOS

EIM-9530 R Arredondado

Cod.: 922272056 - **EAN:** 8422248109635

HORIZONE TECH · ZONA 30 · PROGRAMA BOOSTER · TIMER · SELECTOR POTÊNCIA POR FOCO · CONTROLO DESLIZANTE

FUNÇÕES DE COCÇÃO · FUNÇÃO BARBECUE · BLOQUEIO DE SEGURANÇA · CALOR RESIDUAL · TERMOSTATO DE SEGURANÇA · STOP&GO

- Placa de indução com borda arredondada
- 5 Focos: Quatro de 21x20 cm. Um de 30 cm. Flexzone: 21x40 cm
- Painel de controlo tipo Multi Slider Touch
- Seletor de potência individual por foco, com 9 níveis e Booster
- Seletor de temporizador
- Funções de cocção preestabelecidas (Defrost, Keep Warm, Simmer)
- Função Stop&Go
- Bloqueio de segurança
- Indicador calor residual
- Potência máxima 9 kW

03002004
Grelha de ferro fundido especial para churrasco



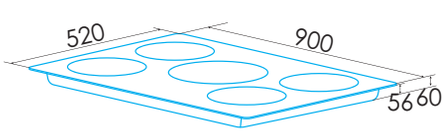

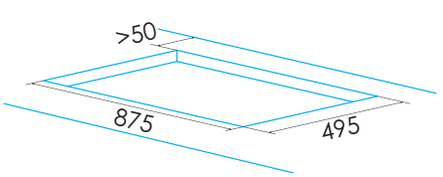

INDUÇÃO 4 FOCOS

EIM-8430 R Arredondado

Cod.: 922272057 - **EAN:** 8422248109642

HORIZONE TECH · ZONA 30 · PROGRAMA BOOSTER · TIMER · SELECTOR POTÊNCIA POR FOCO · CONTROLO DESLIZANTE

FUNÇÕES DE COCÇÃO · FUNÇÃO BARBECUE · BLOQUEIO DE SEGURANÇA · CALOR RESIDUAL · TERMOSTATO DE SEGURANÇA · STOP&GO

- Placa de indução com borda arredondada
- 4 Focos: Dois de 21x20 cm. Um de 30 cm. Um de 18 cm. Flexzone: 21x40 cm
- Painel de controlo tipo Multi Slider Touch
- Seletor de potência individual por foco, com 9 níveis e Booster
- Seletor de temporizador
- Funções de cocção preestabelecidas (Defrost, Keep Warm, Simmer)
- Função Stop&Go
- Bloqueio de segurança
- Indicador calor residual
- Potência máxima 7,2 kW

03002004
Grelha de ferro fundido especial para churrasco



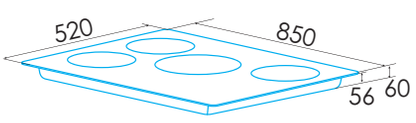

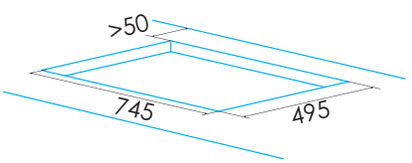

* medidas em mm

PLACAS

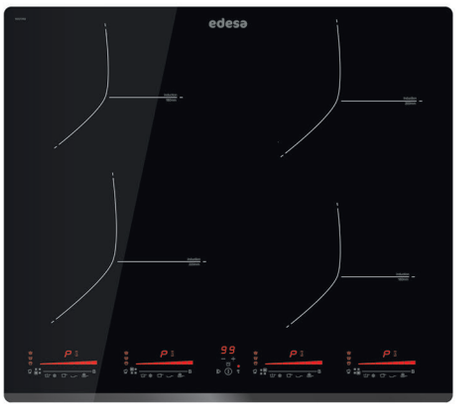

INDUÇÃO 4 FOCOS

EIM-6422 B Bisel frontal

Cod.: 922272052 - **EAN:** 8422248109581

PROGRAMA BOOSTER · TIMER · SELECTOR POTÊNCIA POR FOCO · CONTROLO DESLIZANTE · FUNÇÕES DE COCÇÃO · BLOQUEIO DE SEGURANÇA · CALOR RESIDUAL · TERMOSTATO DE SEGURANÇA · STOP&GO

- Placa de indução com bisel frontal
- 4 Focos: Um de 22 cm, um de 20 cm e dois de 18 cm de diâmetro
- Painel de controlo tipo Multi Slider Touch
- Seletor de potência individual por foco, com 9 níveis e Booster
- Seletor de temporizador
- Funções de cocção preestabelecidas (Defrost, Keep Warm, Simmer)
- Função Stop&Go
- Bloqueio de segurança
- Indicador calor residual
- Potência máxima 7,2 kW

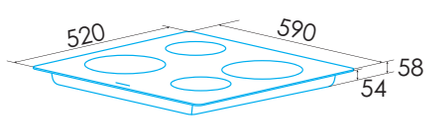

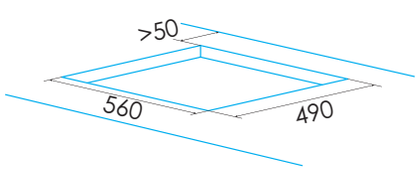

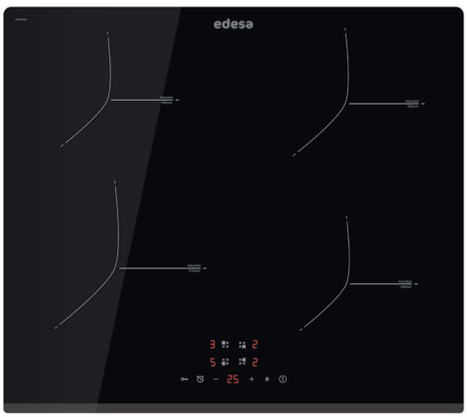

INDUÇÃO 4 FOCOS

EIT-6422 B Bisel frontal

Cod.: 922272083 - **EAN:** 8422248355841

PROGRAMA BOOSTER · TIMER · FUNÇÕES DE COCÇÃO · BLOQUEIO DE SEGURANÇA · CALOR RESIDUAL · TERMOSTATO DE SEGURANÇA · STOP&GO

- Placa de indução com bisel frontal
- 4 Focos: Um de 21 cm, um de 18 cm e dois de 16 cm de diâmetro
- Painel de controlo tipo Touch
- Conectividade AUTO 2 para exaustores compatível
- Seletor de potência individual centralizado, com 9 níveis e Booster
- Seletor de temporizador
- Funções de cocção preestabelecidas (Defrost, Keep Warm, Simmer)
- Função Stop&Go
- Bloqueio de segurança
- Indicador calor residual
- Função para limitação de potência. Potência máxima 7 kW
- Instalação sem ranhura frontal

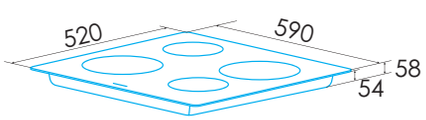

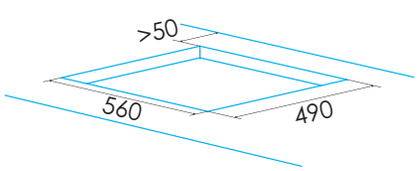

* medidas em mm

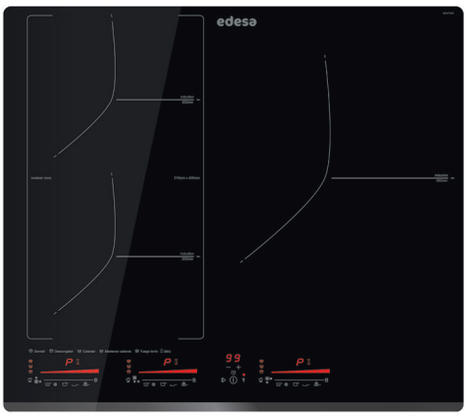

INDUÇÃO 3 FOCOS

EIM-6331 HT BQ B

Bisel frontal

Cod.: 922272055 - **EAN:** 8422248109628

HORIZONE TECH · ZONA 30 · PROGRAMA BOOSTER · TIMER · SELECTOR POTÊNCIA POR FOCO · CONTROLO DESLIZANTE

FUNÇÕES DE COCÇÃO · FUNÇÃO BARBECUE · BLOQUEIO DE SEGURANÇA · CALOR RESIDUAL · TERMOSTATO DE SEGURANÇA · STOP&GO

- Placa de indução com bisel frontal
- 3 Focos: Um de 30 cm e uma HoriZone Tech de 21x40 cm (dois de 21 cm)
- Painel de controlo tipo Multi Slider Touch
- Seletor de potência individual por foco, com 9 níveis e Booster
- Seletor de temporizador
- Funções de cocção preestabelecidas (Keep Warm, BBQ)
- Função Stop&Go
- Bloqueio de segurança
- Indicador calor residual
- Potência máxima 7 kW

03002004
Grelha de ferro fundido especial para churrasco



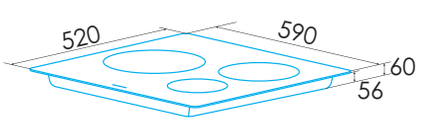

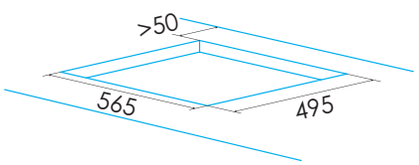

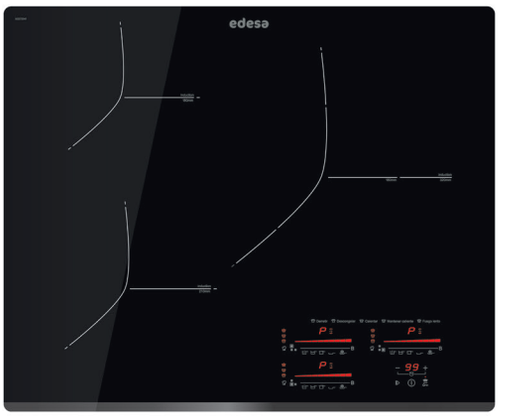

INDUÇÃO 3 FOCOS

EIMS-6332 B

Bisel frontal

Cod.: 922272040 - **EAN:** 8422248108546

REGULAÇÃO ESTÁVEL DA POTÊNCIA · ZONA 30 · PROGRAMA BOOSTER · TIMER · SELECTOR POTÊNCIA POR FOCO · CONTROLO DESLIZANTE

FUNÇÕES DE COCÇÃO · BLOQUEIO DE SEGURANÇA · CALOR RESIDUAL · TERMOSTATO DE SEGURANÇA · STOP&GO

- Placa de indução contínua com bisel frontal de 63 cm de largura.
- 3 Focos: Um de 32/18 cm, um de 21 cm e um de 18 cm de diâmetro
- Painel de controlo tipo Multi Slider Touch
- Conectividade AUTO 2 para exaustores compatível
- Seletor de potência individual por foco, com 9 níveis e Booster
- Seletor de temporizador
- Funções de cocção preestabelecidas (Defrost, Keep Warm, Simmer)
- Função Stop&Go
- Bloqueio de segurança
- Indicador calor residual
- Função para limitação de potência. Potência máxima 7,1 kW

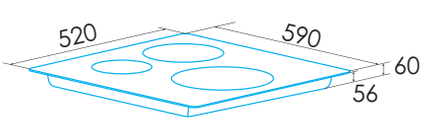

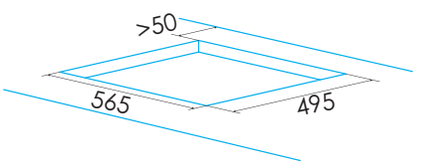

* medidas em mm

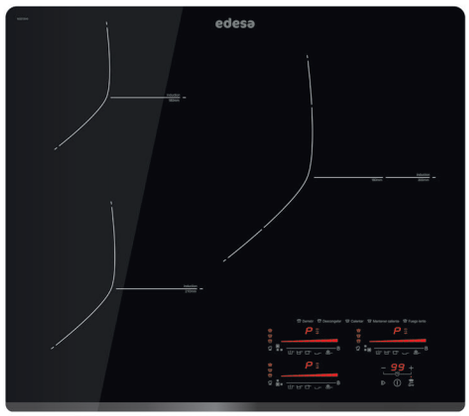

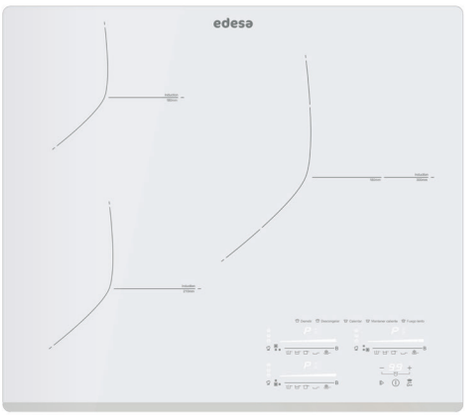

INDUÇÃO 3 FOCOS

EIMS-6330 B BK Bisel frontal

Cod.: 922272043 - **EAN:** 8422248108584

ZONA 30 · PROGRAMA BOOSTER · TIMER · SELECTOR POTÊNCIA POR FOCO · CONTROLO DESLIZANTE · FUNÇÕES DE COCÇÃO

BLOQUEIO DE SEGURANÇA · CALOR RESIDUAL · TERMOSTATO DE SEGURANÇA · STOP&GO

- Placa de indução continua com bisel frontal
- 3 Focos: Um de 30/18 cm, um de 21 cm e um de 18 cm de diâmetro
- Painel de controlo tipo Multi Slider Touch
- Conectividade AUTO 2 para exaustores compatível
- Seletor de potência individual por foco, com 9 níveis e Booster
- Seletor de temporizador
- Funções de cocção preestabelecidas (Defrost, Keep Warm, Simmer)
- Função Stop&Go
- Bloqueio de segurança
- Indicador calor residual
- Função para limitação de potência. Potência máxima 7,1 kW

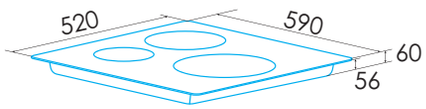

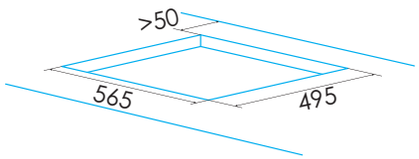

* medidas em mm

INDUÇÃO 3 FOCOS

EIMS-6330 B WH Bisel frontal

NEW

Cod.: 922272091 - **EAN:** 8422248373210





INDUÇÃO 3 FOCOS

EIM-6330 B

Bisel frontal

Cod.: 922272045 - **EAN:** 8422248109345

ZONA 30 · PROGRAMA BOOSTER · TIMER · SELECTOR POTÊNCIA POR FOCO · CONTROLO DESLIZANTE · FUNÇÕES DE COCÇÃO · BLOQUEIO DE SEGURANÇA · CALOR RESIDUAL · TERMOSTATO DE SEGURANÇA · STOP&GO

- Placa de indução com bisel frontal
- 3 Focos: Um de 30 cm, um de 22 cm e um de 18 cm de diâmetro
- Painel de controlo tipo Multi Slider Touch
- Seletor de potência individual por foco, com 9 níveis e Booster
- Seletor de temporizadorFunções de cocção preestabelecidas (Defrost, Keep Warm, Simmer)
- Função Stop&Go
- Bloqueio de segurança
- Indicador calor residual
- Potência máxima 7,1 kW

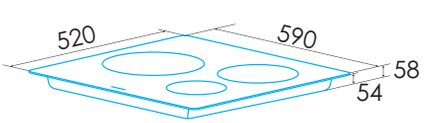

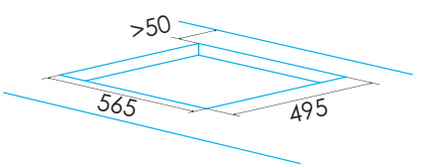

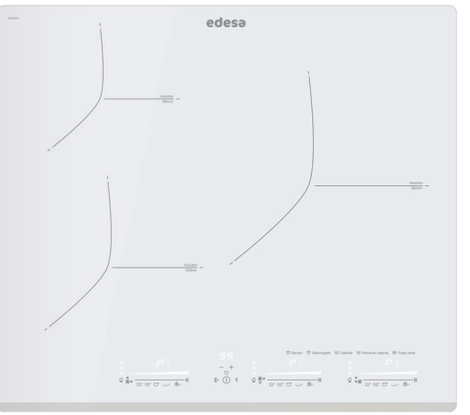

INDUÇÃO 3 FOCOS

EIM-6328 B WH

Bisel frontal

NEW

Cod.: 922272089 - **EAN:** 8422248355896

ZONA 30 · PROGRAMA BOOSTER · TIMER · SELECTOR POTÊNCIA POR FOCO · CONTROLO DESLIZANTE · FUNÇÕES DE COCÇÃO · BLOQUEIO DE SEGURANÇA · CALOR RESIDUAL · TERMOSTATO DE SEGURANÇA · STOP&GO

- Placa de indução com bisel frontal
- 3 Focos: Um de 28 cm, um de 22 cm e um de 18 cm de diâmetro
- Painel de controlo tipo Multi Slider Touch
- Seletor de potência individual por foco, com 9 níveis e Booster
- Seletor de temporizador
- Funções de cocção preestabelecidas (Defrost, Keep Warm, Simmer)
- Função Stop&Go
- Bloqueio de segurança
- Indicador calor residual
- Função para limitação de potência. Potência máxima 7,1 kW
- Instalação sem ranhura frontal

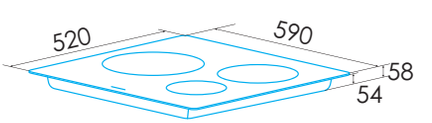

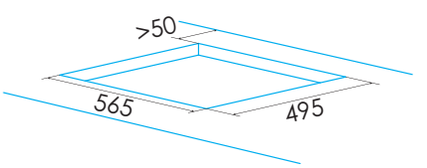

* medidas em mm



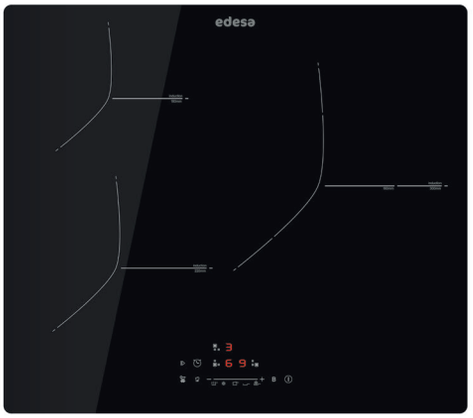

INDUÇÃO 3 FOCOS

EIS-6330 R Arredondado **NEW**

Cod.: 922272084 - **EAN:** 8422248355858

PROGRAMA BOOSTER | SELECTOR POTÊNCIA POR FOCO | BLOQUEIO DE SEGURANÇA | CALOR RESIDUAL | FUNÇÕES DE COCÇÃO | TIMER

- Placa de indução com bisel frontal
- 3 Focos: Um de 30cm, um de 2 cm e um de 18cm de diâmetro
- Painel de controlo tipo Mono Slider Touch
- Conectividade AUTO 2 para exaustores compatível
- Seletor de potência individual centralizado, com 9 níveis e Booster
- Seletor de temporizador
- Funções de cocção preestabelecidas (Defrost, Keep Warm, Simmer)
- Bloqueio de segurança
- Indicador calor residual
- Função para limitação de potência. Potência máxima 7,1 kW
- Instalação sem ranhura frontal

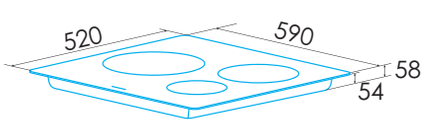

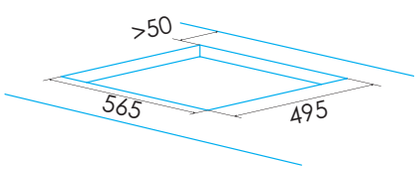

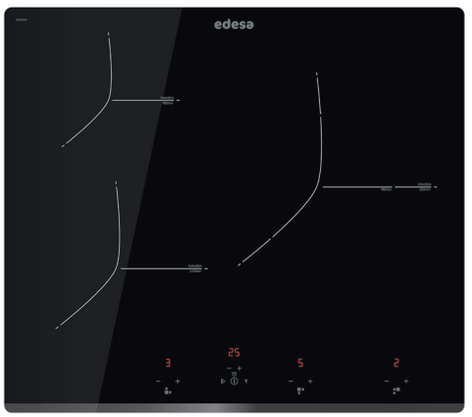

INDUÇÃO 3 FOCOS

EIT-6329 B Bisel frontal **NEW**

Cod.: 922272087 - **EAN:** 8422248355889

PROGRAMA BOOSTER | TIMER | SELECTOR POTÊNCIA POR FOCO | BLOQUEIO DE SEGURANÇA | CALOR RESIDUAL | TERMOSTATO DE SEGURANÇA

- Placa de indução com bisel frontal
- 3 Focos: Um de 28/18 cm, um de 21 cm e um de 16 cm de diâmetro.
- Painel de controlo tipo Touch
- Seletor de potência individual centralizado, com 9 níveis e Booster
- Seletor de temporizador
- Função Stop&Go
- Bloqueio de segurança
- Indicador calor residual
- Função para limitação de potência. Potência máxima 7,1 kW
- Instalação sem ranhura frontal

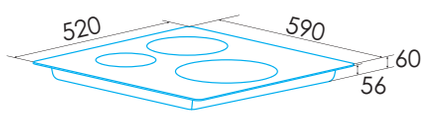

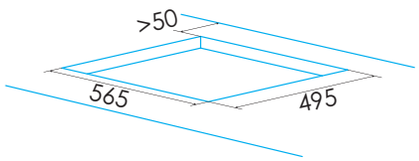

* medidas em mm

PLACAS

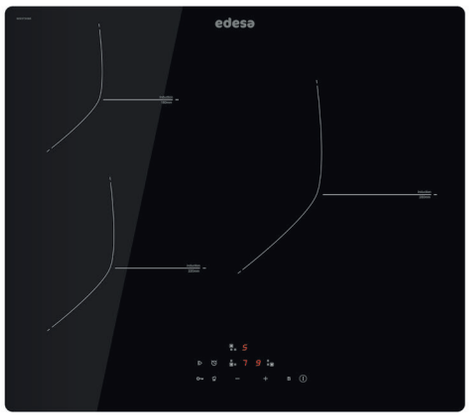

INDUÇÃO 3 FOCOS

EIT-6328 R Arredondado

Cod.: 922272085 - **EAN:** 8422248355865

PROGRAMA BOOSTER | TIMER | BLOQUEIO DE SEGURANÇA | CALOR RESIDUAL | TERMOSTATO DE SEGURANÇA

- Placa de indução com borda arredondada
- 3 Focos: Um de 28 cm, um de 22 cm e um de 18 cm de diâmetro.
- Painel de controlo tipo Touch
- Seletor de potência individual centralizado, com 9 níveis e Booster
- Seletor de temporizador
- Funções de cocção preestabelecidas (Defrost, Keep Warm, Simmer)
- Função Stop&Go
- Bloqueio de segurança
- Indicador calor residual
- Função para limitação de potência. Potência máxima 7 kW
- Instalação sem ranhura frontal

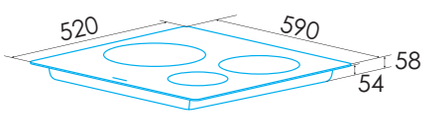

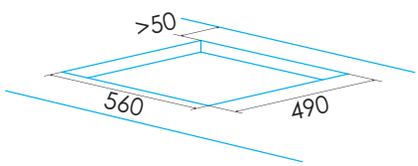

* medidas em mm



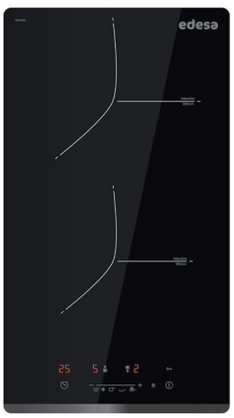

INDUÇÃO 2 FOCOS

EIS-3220 B — Bisel frontal

Cod.: 922272047 - **EAN:** 8422248109390

PROGRAMA BOOSTER · TIMER · BLOQUEIO DE SEGURANÇA · CONTROLO DESLIZANTE · CALOR RESIDUAL · TERMOSTATO DE SEGURANÇA

- Placa de indução com bisel frontal
- 2 Focos: Um de 20 cm e um de 18 cm de diâmetro
- Painel de controlo tipo Mono Slider Touch
- Seletor de potência individual centralizado, com 9 níveis e Booster
- Seletor de temporizador
- Bloqueio de segurança
- Indicador calor residual
- Potência máxima 3,5 kW

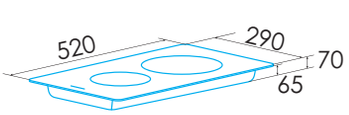

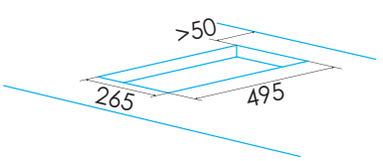

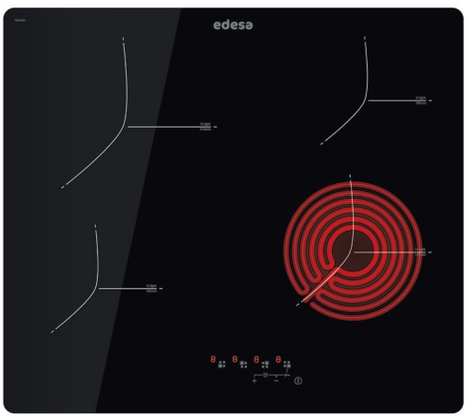

VITROCERÂMICA 4 FOCOS

EVT-6422 R — Arredondado

Cod.: 922272041 - **EAN:** 8422248108553

TIMER · BLOQUEIO DE SEGURANÇA · CALOR RESIDUAL · TERMOSTATO DE SEGURANÇA

- Placa vitrocerâmica radiante com borda arredondada
- 4 Focos: Um de 21,5 cm, um de 18,5 cm e dois de 15 cm de diâmetro
- Painel de controlo tipo Touch
- Seletor de potência individual centralizado, com 9 níveis e Booster
- Seletor de temporizador
- Bloqueio de segurança
- Indicador calor residual
- Potência máxima 6,5 kW

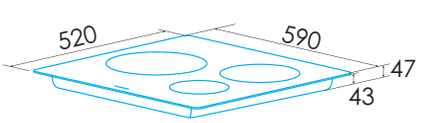

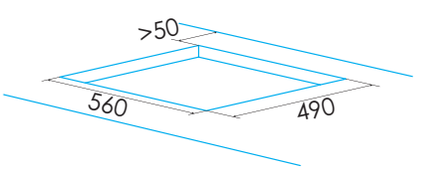

* medidas em mm

PLACAS



VITROCERÂMICA 3 FOCOS

EVT-6330 B Bisel frontal

NEW

Cod.: 922272092 - **EAN:** 8422248373227

TIMER | BLOQUEIO DE SEGURANÇA | CALOR RESIDUAL | TERMOSTATO DE SEGURANÇA

- Placa vitrocerâmica radiante com bisel frontal
- 3 Focos: Um de 30/19 cm, um de 18/12 cm e um de 15 cm de diâmetro
- Painel de controlo tipo Touch
- Seletor de potência individual centralizado, com 9 níveis
- Seletor de temporizador
- Bloqueio de segurança
- Indicador calor residual
- Potência máxima 6,2 kW

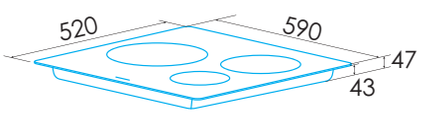

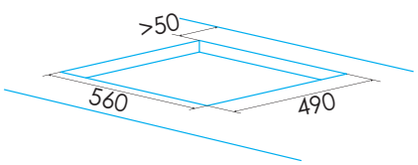

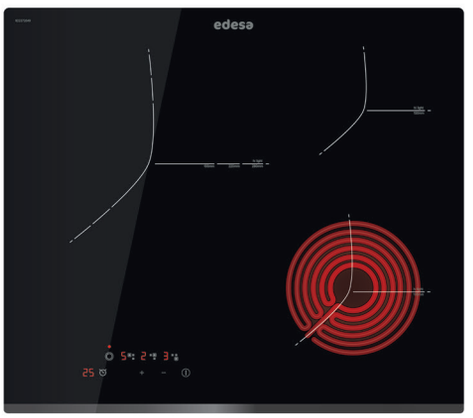

VITROCERÂMICA 3 FOCOS

EVT-6328 B Bisel frontal

Cod.: 922272049 - **EAN:** 8422248109550

TIMER | BLOQUEIO DE SEGURANÇA | CALOR RESIDUAL | TERMOSTATO DE SEGURANÇA

- Placa vitrocerâmica radiante com bisel frontal
- 3 Focos: Um de 28/22/15,5 cm, um de 18,5 cm e um de 15 cm de diâmetro
- Painel de controlo tipo Touch
- Seletor de potência individual centralizado, com 9 níveis
- Seletor de temporizador
- Bloqueio de segurança
- Indicador calor residual
- Potência máxima 5,7 kW

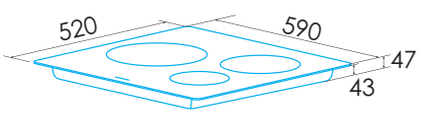

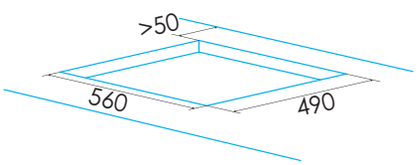

* medidas em mm

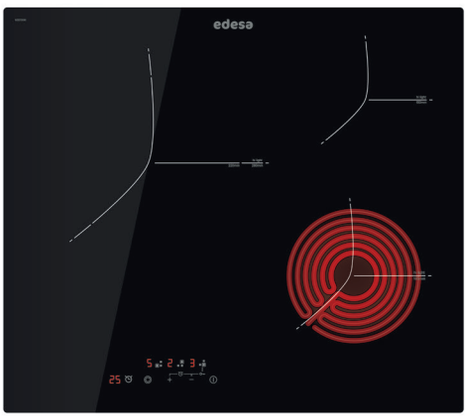

VITROCERÂMICA 3 FOCOS

EVT-6328 R Arredondado

Cod.: 922272050 - **EAN:** 8422248109567

TIMER | BLOQUEIO DE SEGURANÇA | CALOR RESIDUAL | TERMOSTATO DE SEGURANÇA

- Placa vitrocerâmica radiante com borda arredondada
- 3 Focos: Um de 28/22 cm, um de 18,5 cm e um de 15 cm de diâmetro
- Painel de controlo tipo Touch
- Seletor de potência individual centralizado, com 9 níveis e Booster
- Seletor de temporizador
- Bloqueio de segurança
- Indicador calor residual
- Potência máxima 5,7 kW

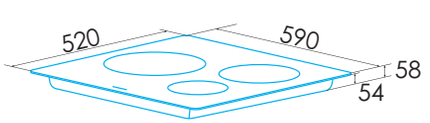

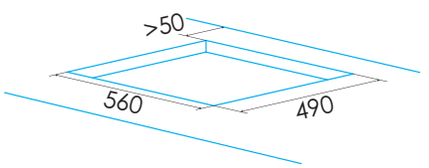

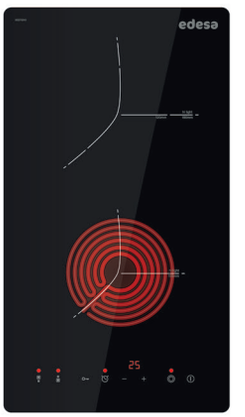

VITROCERÂMICA 2 FOCOS

EVT-3220 B Bisel frontal

Cod.: 922272064 - **EAN:** 8422248111256

TIMER | BLOQUEIO DE SEGURANÇA | CALOR RESIDUAL | TERMOSTATO DE SEGURANÇA

- Placa vitrocerâmica radiante com borda arredondada
- 2 Focos: Um de 19/12 cm e um de 15,5 cm de diâmetro
- Painel de controlo tipo Touch
- Seletor de potência individual centralizado, com 9 níveis e Booster
- Seletor de temporizador
- Bloqueio de segurança
- Indicador calor residual
- Potência máxima 3,2 kW

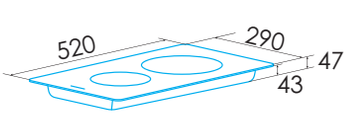

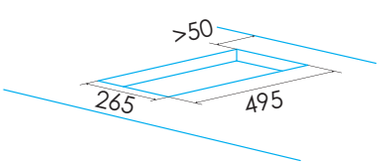

* medidas em mm



GÁS 5 FOCOS

EGG-9051 TI TR CI N Vidro Preto

Cod.: 922272067 - **EAN:** 8422248198318

SEGURANÇA CORTE GÁS | AUTO LIGAÇÃO | TRIPLA COROA | GRELHAS FERRO FUNDIDO

EGG-9051 TI TR CI N	Instalado		Incluído como acessório	
	Injetor	Pressão gás	Injetor	Pressão gás
	G20	20mbar	G30	30mbar

- Placa de gás natural com 5 bocas
- 3 grelhas independentes de ferro fundido sobre uma superfície de vidro temperado
- Uma boca tripla coroa (4kW), uma rápida, duas semirápidas e uma auxiliar
- Comandos frontais
- Ligação eletrónica integrada em comando
- Sistema de segurança de corte de gás
- Adequado para gás natural e gás butano
- Injetores de gás butano incluídos como acessórios
- Potência total gás: 11,5 kW

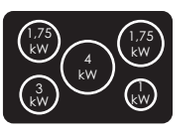

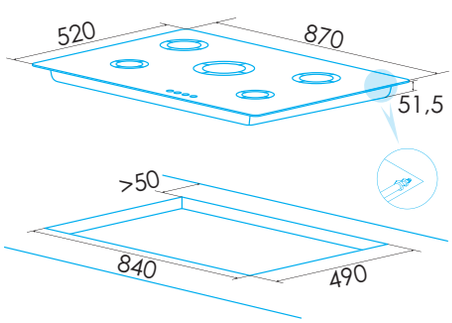

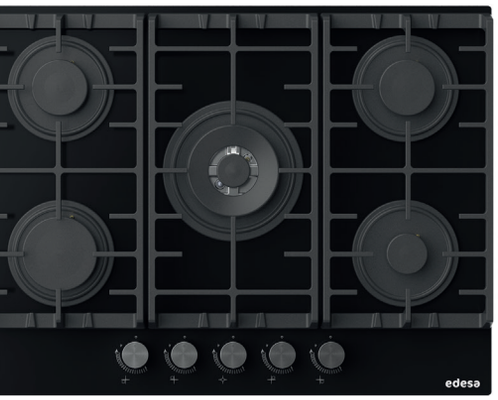

GÁS 5 FOCOS

EGG-7551 TI TR CI N Vidro Preto

Cod.: 922272068 - **EAN:** 8422248198325

SEGURANÇA CORTE GÁS | AUTO LIGAÇÃO | TRIPLA COROA | GRELHAS FERRO FUNDIDO

EGG-7551 TI TR CI N	Instalado		Incluído como acessório	
	Injetor	Pressão gás	Injetor	Pressão gás
	G20	20mbar	G30	30mbar

- Placa de gás natural com 5 bocas
- 3 grelhas independentes de ferro fundido sobre uma superfície de vidro temperado
- Uma boca tripla coroa (4kW), uma rápida, duas semirápidas e uma auxiliar
- Comandos frontais
- Ligação eletrónica integrada em comando
- Sistema de segurança de corte de gás
- Adequado para gás natural e gás butano
- Injetores de gás butano incluídos como acessórios
- Potência total gás: 11,5 kW

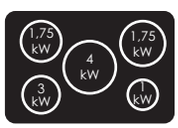

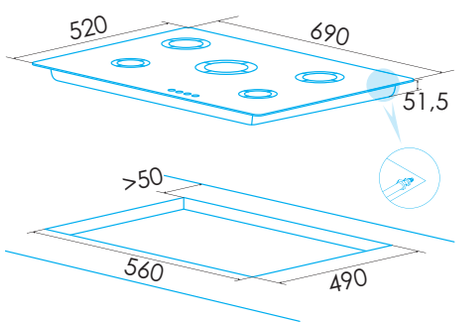

* medidas em mm

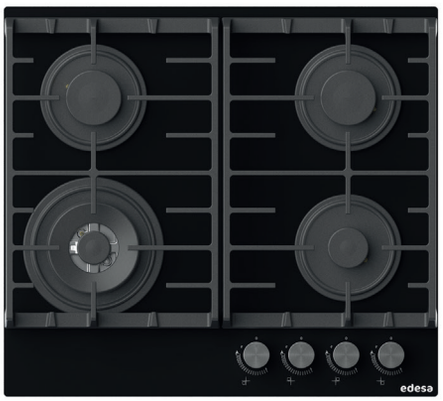

GÁS 4 FOCOS

EGG-6041 TI TR CI N Vidro Preto

Cod.: 922272069 - **EAN:** 8422248198332

EGG-6041 TI TR CI B Vidro Preto

Cod.: 922272070 - **EAN:** 8422248198349

SEGURANÇA CORTE GÁS | AUTO LIGAÇÃO | TRIPLA COROA | GRELHAS FERRO FUNDIDO

EGG-6041 TI TR CI N EGG-6041 TI TR CI B	Instalado		Incluído como acessório	
	Injetor	Pressão gás	Injetor	Pressão gás
	G20	20mbar	G30	30mbar

- Placa de gás natural com 4 bocas
- 2 grelhas independentes de ferro fundido sobre uma superfície de vidro temperado
- Uma boca tripla coroa (4kW), uma rápida, uma semi-rápida e uma auxiliar
- Comandos frontais
- Ligação eletrónica integrada em comando
- Sistema de segurança de corte de gás
- Adequado para gás natural e gás butano
- Injetores de gás butano incluídos como acessórios
- Potência total gás: 9,75 kW

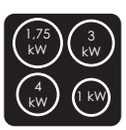

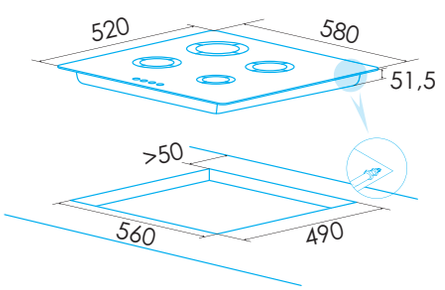

GÁS 4 FOCOS

EGX-6041 TI TR CI N A. Inoxidável

Cod.: 922272071 - **EAN:** 8422248198363

EGX-6041 TI TR CI B A. Inoxidável

Cod.: 922272072 - **EAN:** 8422248198370

SEGURANÇA CORTE GÁS | AUTO LIGAÇÃO | TRIPLA COROA | GRELHAS FERRO FUNDIDO

EGX-6041 TI TR CI N EGX-6041 TI TR CI B	Instalado		Incluído como acessório	
	Injetor	Pressão gás	Injetor	Pressão gás
	G20	20mbar	G30	30mbar

- Placa de gás natural com 4 bocas
- 2 grelhas independentes de ferro fundido sobre superfície de aço inoxidável
- Uma boca tripla coroa (3,3kW), uma rápida, uma semi-rápida e uma auxiliar
- Comandos frontais
- Ligação eletrónica integrada em comando
- Sistema de segurança de corte de gás
- Adequado para gás natural e gás butano
- Injetores de gás butano incluídos como acessórios
- Potência total gás: 9 kW

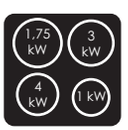

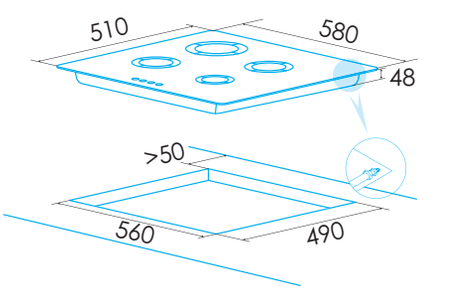

* medidas em mm

PLACAS



GÁS 4 FOCOS

EGX-6041 TI N A. Inoxidável

Cod.: 922272073 - **EAN:** 8422248198387

EGX-6041 TI B A. Inoxidável

Cod.: 922272074 - **EAN:** 8422248198400

SEGURANÇA CORTE GÁS

AUTO LIGAÇÃO

EGX-6040 TI N EGX-6040 TI B	Instalado		Incluído como acessório	
	Injetor	Pressão gás	Injetor	Pressão gás
	G20	20mbar	G30	30mbar

- Placa de gás natural com 4 bocas
- 2 Grelhaa esmaltado sobre superfície de aço inoxidável
- Uma boca tripla coroa, uma semi-rápida, uma rápida e uma auxiliar
- Comandos frontais
- Ligação eletrónica integrada em comando
- Sistema de segurança de corte de gás
- Adequado para gás natural e gás butano
- Injetores de gás butano incluídos como acessórios
- Potência total gás: 7,5 kW

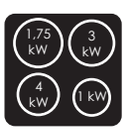

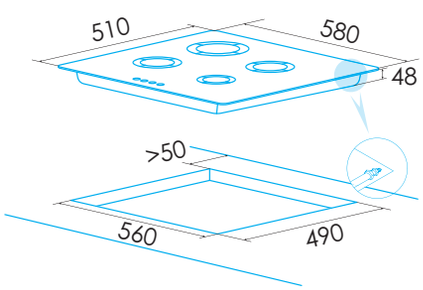



GÁS 3 FOCOS

EGG-6031 TI TR CI N Vidro Preto

Cod.: 922272075 - **EAN:** 8422248198417

EGG-6031 TI TR CI B Vidro Preto

Cod.: 922272076 - **EAN:** 8422248198424

SEGURANÇA CORTE GÁS

AUTO LIGAÇÃO

TRIPLA COROA

GRELHAS FERRO FUNDIDO

EGG-6031 TI TR CI N EGG-6031 TI TR CI B	Instalado		Incluído como acessório	
	Injetor	Pressão gás	Injetor	Pressão gás
	G20	20mbar	G30	30mbar

- Placa de gás natural com 3 bocas
- 2 grelhas independentes de ferro fundido sobre uma superfície de vidro temperado
- Uma boca tripla coroa (4kW), uma-rápida e uma auxiliar
- Comandos frontais
- Ligação eletrónica integrada em comando
- Sistema de segurança de corte de gás
- Adequado para gás natural e gás butano
- Injetores de gás butano incluídos como acessórios
- Potência total gás: 8kW

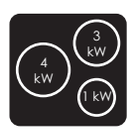

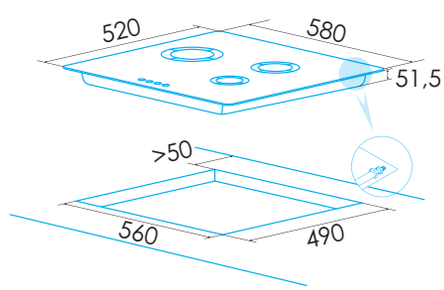

* medidas em mm

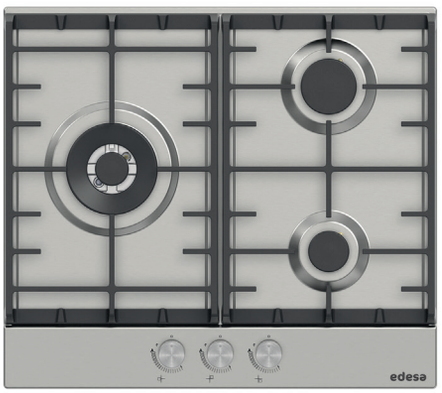

GÁS 3 FOCOS

EGX-6031 TI TR CI N A. Inoxidável

Cod.: 922272077 - **EAN:** 8422248198431

EGX-6031 TI TR CI B A. Inoxidável

Cod.: 922272078 - **EAN:** 8422248198448

SEGURANÇA CORTE GÁS | AUTO LIGAÇÃO | TRIPLA COROA | GRELHAS FERRO FUNDIDO

EGX-6031 TI TR CI N / EGX-6031 TI TR CI B	Instalado		Incluído como acessório	
	Injetor	Pressão gás	Injetor	Pressão gás
	G20	20mbar	G30	30mbar

- Placa de gás butano com 3 bocas
- 2 grelhas independentes de ferro fundido sobre uma superfície de vidro temperado
- Uma boca tripla coroa (4kW), uma-rápida e uma auxiliar
- Comandos frontais
- Ligação eletrónica integrada em comando
- Sistema de segurança de corte de gás
- Adequado para gás natural e gás butano
- Injetores de gás butano incluídos como acessórios
- Potência total gás: 8kW

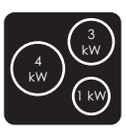

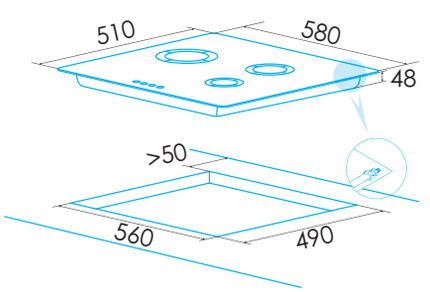



GÁS 2 FOCOS

EGG-3021 TI N Vidro Preto

Cod.: 922272079 - **EAN:** 8422248198455

SEGURANÇA CORTE GÁS | AUTO LIGAÇÃO | GRELHAS FERRO FUNDIDO

EGG-3021 TI N	Instalado		Incluído como acessório	
	Injetor	Pressão gás	Injetor	Pressão gás
	G20	20mbar	G30	30mbar

- Placa de gás natural com 2 bocas
- Grelha de ferro fundido sobre uma superfície de vidro temperado
- Uma boca rápida e uma auxiliar
- Comandos frontais
- Ligação eletrónica integrada em comando
- Sistema de segurança de corte de gás
- Adequado para gás natural e gás butano
- Injetores de gás butano incluídos como acessórios
- Potência total gás: 4 kW

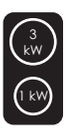

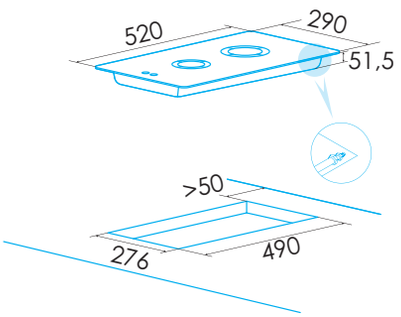

* medidas em mm



GÁS 2 FOCOS

EGX-3022 TI N Aço inoxidável

Cod.: 922272080 - **EAN:** 8422248198462



SEGURANÇA CORTE GÁS



AUTO LIGAÇÃO

EGG-3021 TI N	Instalado		Incluído como acessório	
	Injetor	Pressão gás	Injetor	Pressão gás
	G20	20mbar	G30	30mbar

- Placa de gás natural com 2 bocas
- Grelhador esmaltado sobre superfície de aço inoxidável
- Uma boca rápida e uma auxiliar
- Comandos frontais
- Ligação eletrónica integrada em comando
- Sistema de segurança de corte de gás
- Adequado para gás natural e gás butano
- Injetores de gás butano incluídos como acessórios
- Potência total gás: 4 kW



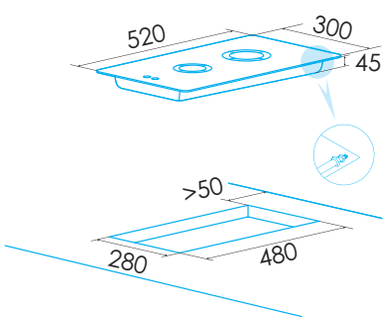

* medidas em mm



PLACAS

edesa

Código	922272094	922272058	922272093	922272056	922272057	922272052	922272083
EAN	8422248373401	8422248109659	8422248373371	8422248109635	8422248109642	8422248109581	8422248355841
Modelo	EIS-7423 DD R	EIT-7422 DD G	EIS-6321 DD R	EIM-9530 R	EIM-8430 R	EIM-6422 B	EIT-6422 B
Tipo	indução e extração automática	indução e extração automática	indução e extração automática	Indução	Indução	Indução	Indução
Ficha de produto							
Zonas de cocção	4	4	3	5	4	4	4
Zona dianteira direita: Diâmetro (mm)	210x190	190x190	230x230	210x200	180	180	160
Zona dianteira direita: Potência (kW)	2,2	2	2,6	2	1,2	1,2	1,2
Zona dianteira direita: Booster (kW)	3	2,8	3	2,8	1,5	-	-
Zona dianteira direita: Consumo (Wh/kg)	190,8	194,2	191	182,7	179,5	195,4	195,4
Zona traseira direita: Diâmetro (mm)	210x190	190x190	-	210x200	-	200	180
Zona traseira direita: Potência (kW)	2,2	1,5	-	1,5	-	1,8	1,8
Zona traseira direita: Booster (kW)	2,6	2	-	2	-	-	-
Zona traseira direita: Consumo (Wh/kg)	190,8	181,5	-	182,9	-	180,8	180,8
Zona dianteira central: Diâmetro (mm)	-	-	-	-	-	-	-
Zona dianteira central: Potência (kW)	-	-	-	-	-	-	-
Zona dianteira central: Booster (kW)	-	-	-	-	-	-	-
Zona dianteira central: Consumo (Wh/kg)	-	-	-	-	-	-	-
Zona traseira central: Diâmetro (mm)	-	-	-	300	300	-	-
Zona traseira central: Potência (kW)	-	-	-	2,3	2,3	-	-
Zona traseira central: Booster (kW)	-	-	-	3	3	-	-
Zona traseira central: Consumo (Wh/kg)	-	-	-	216,3	216,3	-	-
Zona dianteira esquerda: Diâmetro (mm)	210x190	190x190	160	210x200	210x200	220	210
Zona dianteira esquerda: Potência (kW)	2,2	2	1,2	1,5	1,5	2,3	2,3
Zona dianteira esquerda: Booster (kW)	3	2,8	1,5	2	2	-	-
Zona dianteira esquerda: Consumo (Wh/kg)	190,8	194,2	192,5	182,9	182,9	182,9	182,9
Zona traseira esquerda: Diâmetro (mm)	210x190	190x190	180	210x200	210x200	180	160
Zona traseira esquerda: Potência (kW)	2,2	1,5	2	2	2	1,2	1,2
Zona traseira esquerda: Booster (kW)	2,6	2	2,3	2,8	2,8	-	-
Zona traseira esquerda: Consumo (Wh/kg)	190,8	181,5	185,8	182,7	182,7	183,4	183,4
Consumo de energia da placa (Wh/kg)	191,5	194,2	188,5	189,6	190,5	185,6	185,6
Dimensões							
Largura do aparelho (mm)	770	770	590	900	850	590	590
Profundidade do aparelho(mm)	520	520	520	520	520	520	520
Altura do aparelho(mm)	170	250	170	61	60	58	58
Largura do orifício(mm)	750	750	560	875	745	565	560
Profundidade do orifício(mm)	490	490	490	495	495	495	490
Ranhura de ventilação (mm)	-	5	-	5	5	5	-
Sistema de ancoragem	Easy fix	Quick-fix System	Easy fix	Quick-fix System	Quick-fix System	Quick-fix System	Quick-fix System
Acabamento							
Cor	Preto	Preto	Preto	Preto	Preto	Preto	Preto
Estética	Arredondado	Bisel frontal	Arredondado	Bisel frontal	Bisel frontal	Bisel frontal	Bisel frontal
Controlo							
Tipo de controlo	Mono Slider Touch	Touch	Mono Slider Touch	Deslizante independiente por zona	Deslizante independiente por zona	Multi Slider Touch	Touch
Seletor de potência (+/-)	Centralizado	Centralizado	Centralizado	Individual por foco	Individual por foco	Individual por foco	Individual por foco
Níveis de potência	9 + Booster	9 + Booster	9 + Booster	9 + Booster	9 + Booster	9 + Booster	9 + Booster
Conetividade	-	-	-	-	-	-	AUTO 2
Funções de cozedura por temperatura	-	-	-	-	-	-	-
Funções de cozedura	•	-	•	•	•	•	•
Divisão das zonas de cozedura por potência	-	-	-	-	-	-	-
Reconhecimento da deslocação da panela	-	-	-	-	-	-	-
Função de temporizador para massas/arroz	-	-	-	-	-	-	-
Função de arranque automático	-	-	-	-	-	-	-
Função de velocidade da panela	•	-	•	-	-	-	-
Modo de demonstração	•	-	•	-	-	-	-
Função de cozedura automática	•	-	•	-	-	-	-
Função de memória	•	-	•	-	-	-	-
Programação de tempo de cocção	•	•	•	•	•	•	•
Alarme de contagem regressiva	•	•	•	•	•	•	•
Função de pausa	•	-	•	•	•	•	•
Função para limitação de potência	•	-	•	-	-	-	•
Segurança							
Bloqueio de segurança	•	•	•	•	•	•	•
Indicador de calor residual	•	•	•	•	•	•	•
Deteção automática de recipientes	•	•	•	•	•	•	•
Desconexão automática de segurança	•	•	•	•	•	•	•
Proteção contra derramamento de líquidos	•	•	•	•	•	•	•
Ligação elétrica							
Tensão nominal (V)	220-240	220-240	220-240	220-240	220-240	220-240	220-240
Frequência da rede (Hz)	50-60	50-60	50-60	50-60	50-60	50-60	50-60
Possibilidade de ligação trifásica	•	-	•	-	-	-	-
Potência máxima do aparelho(kW)	7,4	7,35	6,5	9	9	7,1	7

Todas as caixas marcadas com • são equivalentes a um Sim

Acessórios / ○ NÃO INCLUÍDO • INCLUÍDO

PLACAS

	922272055 8422248109628 EIM-6331 HT BQ B	922272040 8422248108546 EIMS-6332 B	922272043 8422248108584 EIMS-6330 B BK	922272091 8422248373210 EIMS-6330 B WH	922272045 8422248109345 EIM-6330 B	922272089 8422248355902 EIM-6328 B WH	922272084 8422248355858 EIS-6330 R	922272087 8422248355889 EIT-6329 B
	Indução	Indução	Indução	Indução	Indução	Indução	Indução	Indução
	3	3	3	3	3	3	3	3
	300	-	-	-	-	-	-	-
	2,5	-	-	-	-	-	-	-
	3,5	-	-	-	-	-	-	-
	199,3	-	-	-	-	-	-	-
	-	320/180	300/180	300/180	300	280	300	280
	-	3/1,5	3/1,5	3/1,5	2,3	2,3	2,3	2,3
	-	3,6/1,8	3,6/1,8	3,6/1,8	3	3	3	3
	-	175,4	180,8	180,8	180,8	180,8	180,8	180,8
	-	-	-	-	-	-		-
	-	-	-	-	-	-		-
	-	-	-	-	-	-		-
	-	-	-	-	-	-		-
	-	-	-	-	-	-		-
	-	-	-	-	-	-		-
	-	-	-	-	-	-		-
	-	-	-	-	-	-		-
	190	210	210	210	220	220	220	210
	2	2,3	2,3	2,3	2,3	2,3	2,3	2,3
	2,8	2,6	2,6	2,6	2,6	2,6	2,6	2,6
	185,8	191,5	184,1	184,1	184,1	184,1	184,1	184,1
	190	180	180	180	160	160	160	160
	1,5	1,2	1,2	1,2	1,2	1,2	1,2	1,2
	2	1,5	1,5	1,5	1,5	1,5	1,5	1,5
	181,7	194,8	181,7	181,7	181,7	181,7	181,7	181,7
	184,7	187,2	182,2	182,2	182,2	182,2	182,2	182,2
	590	630	590	590	590	590	590	590
	520	520	520	520	520	520	520	520
	60	60	60	58	58	58	58	58
	565	565	565	565	565	565	565	565
	495	495	495	495	495	495	495	495
	5	5	5	5	5	-	-	-
	Quick-fix System	Quick-Fix System	Quick-Fix System	Quick-Fix System	Quick-fix System	Quick-fix System	Quick-fix System	Quick-fix System
	Preto	Preto	Preto	Branco	Preto	Branco	Preto	Preto
	Bisel frontal	Bisel frontal	Bisel frontal	Bisel frontal	Bisel frontal		Bisel frontal	Bisel frontal
	Multi Slider Touch	Deslizante Independiente por zona	Deslizante Independiente por zona	Deslizante Independiente por zona	Multi Slider Touch	Multi Slider Touch	Mono Slider Touch	Multi Touch
	Individual por foco	Individual por foco	Individual por foco	Individual por foco	Individual por foco	Individual por foco	Centralizado	Individual por foco
	9 + Booster	9 + Booster	9 + Booster	9 + Booster	9 + Booster	9 + Booster	9 + Booster	9 + Booster
	-	AUTO 2	AUTO 2	AUTO 2	-	-	AUTO 2	-
	-	-	-	-	-	-	-	-
	•	•	•	•	•	•	•	-
	-	-	-	-	-	-	-	-
	-	-	-	-	-	-	-	-
	-	-	-	-	-	-	-	-
	-	-	-	-	-	-	-	-
	-	-	-	-	-	-	-	-
	-	-	-	-	-	-	-	-
	-	-	-	-	-	-	-	-
	•	•	•	•	•	•	•	•
	•	•	•	•	•	•	•	•
	•	•	•	•	•	•	•	•
	-	•	•	•	-	•	•	•
	•	•	•	•	•	•	•	•
	•	•	•	•	•	•	•	•
	•	•	•	•	•	•	•	•
	•	•	•	•	•	•	•	•
	•	•	•	•	•	•	•	•
	220-240	220-240	220-240	220-240	220-240	220-240	220-240	220-240
	50-60	50-60	50-60	50-60	50-60	50-60	50-60	50-60
	-	-	-	-	-	-	-	-
	7	7,1	7,1	7,1	7,1	7,1	7,1	7,1

Código	922272085	922272047	922272041	922272049	922272092	922272050	922272064
EAN	8422248355865	8422248109390	8422248108553	8422248109550	8422248373227	8422248109567	8422248111256
Modelo	EIT-6328 R	EIS-3220 B	EVT-6422 R	EVT-6328 B	EVT-6330 B	EVT-6328 R	EVT-3220 B
Tipo	Indução	Indução	Vitrocerâmica	Vitrocerâmica	Vitrocerâmica	Vitrocerâmica	Vitrocerâmica
Ficha de produto							
Zonas de cocção	3	2	4	3	3	3	2
Zona dianteira direita: Diâmetro (mm)	-	180	185	185	180/120	185	-
Zona dianteira direita: Potência (kW)	-	1,2	1,8	1,8	1,8/1	1,8	-
Zona dianteira direita: Booster (kW)	-	1,5	-	-	-	-	-
Zona dianteira direita: Consumo (Wh/kg)	-	183,5	195,4	147,1	147,1	190,8	-
Zona traseira direita: Diâmetro (mm)	280	200	150	150	150	150	-
Zona traseira direita: Potência (kW)	2,3	2	1,2	1,2	1,2	1,2	-
Zona traseira direita: Booster (kW)	3	2,3	-	-	-	-	-
Zona traseira direita: Consumo (Wh/kg)	180,8	180,9	205,3	147	147	185,4	-
Zona dianteira central: Diâmetro (mm)		-	-	-	-	-	159
Zona dianteira central: Potência (kW)		-	-	-	-	-	1,2
Zona dianteira central: Booster (kW)		-	-	-	-	-	-
Zona dianteira central: Consumo (Wh/kg)		-	-	-	-	-	190,5
Zona traseira central: Diâmetro (mm)		-	-	-	-	-	190/120
Zona traseira central: Potência (kW)		-	-	-	-	-	2,0/1,0
Zona traseira central: Booster (kW)		-	-	-	-	-	-
Zona traseira central: Consumo (Wh/kg)		-	-	-	-	-	181,3
Zona dianteira esquerda: Diâmetro (mm)	220	-	150	-	-		-
Zona dianteira esquerda: Potência (kW)	2,3	-	1,2	-	-		-
Zona dianteira esquerda: Booster (kW)	2,6	-		-	-		-
Zona dianteira esquerda: Consumo (Wh/kg)	184,1	-	185,4	-	-	-	
Zona traseira esquerda: Diâmetro (mm)	160	-	215	280/220/155	300/190	280/220	-
Zona traseira esquerda: Potência (kW)	1,2	-	2,3	2,7/1,95/1,05	3/2	2,7/1,5	-
Zona traseira esquerda: Booster (kW)	1,5	-	-	-		-	-
Zona traseira esquerda: Consumo (Wh/kg)	181,7	-	189,9	140,1	193,5	193,5	-
Consumo de energia da placa (Wh/kg)	182,2	182,2	194	144,7	189,9	189,9	185,9
Dimensões							
Largura do aparelho (mm)	590	290	590	590	590	590	290
Profundidade do aparelho(mm)	520	520	520	520	520	520	520
Altura do aparelho(mm)	58	68	52	47	58	58	47
Largura do orifício(mm)	565	260	560	560	560	560	260
Profundidade do orifício(mm)	495	490	490	490	490	490	490
Ranhura de ventilação (mm)	-	5	-	-	-	-	-
Sistema de ancoragem	Quick-fix System	Quick-Fix System	Quick-Fix System	Quick-Fix System	Quick-Fix System	Quick-Fix System	Quick-Fix System
Acabamento							
Cor	Preto	Preto	Preto	Preto	Preto	Preto	Preto
Estética	Arredondado	Bisel frontal	Arredondado	Bisel frontal	Arredondado	Arredondado	Bisel frontal
Controlo							
Tipo de controlo	Touch	Mono Slider Touch	Touch	Touch	Touch	Touch	Touch
Seletor de potência (+/-)	Centralizado	Centralizado	Centralizado	Centralizado	Centralizado	Centralizado	Centralizado
Níveis de potência	9 + Booster	9 + Booster	9	9	9	9	9
Conetividade	-	-	-	-	-	-	-
Funções de cozedura por temperatura	-	-	-	-	-	-	-
Funções de cozedura	•	-	-	-	-	-	-
Divisão das zonas de cozedura por potência	-	-	-	-	-	-	-
Reconhecimento da deslocação da panela	-	-	-	-	-	-	-
Função de temporizador para massas/arroz	-	-	-	-	-	-	-
Função de arranque automático	-	-	-	-	-	-	-
Função de velocidade da panela	-	-	-	-	-	-	-
Modo de demonstração	-	-	-	-	-	-	-
Função de cozedura automática	-	-	-	-	-	-	-
Função de memória	-	-	-	-	-	-	-
Programação de tempo de cocção	•	•	•	•	•	•	•
Alarme de contagem regressiva	•	•	•	•	•	•	•
Função de pausa	•	-	-	-	-	-	-
Função para limitação de potência	•	-	-	-	-	-	-
Segurança							
Bloqueio de segurança	•	•	•	•	•	•	•
Indicador de calor residual	•	•	•	•	•	•	•
Deteção automática de recipientes	•	•	-	-	-	-	-
Desconexão automática de segurança	•	•	•	•	•	•	•
Proteção contra derramamento de líquidos	•	•	•	•	•	•	•
Ligação elétrica							
Tensão nominal (V)	220-240	220-240	220-240	220-240	220-240	220-240	220-240
Frequência da rede (Hz)	50-60	50-60	50-60	50-60	50-60	50-60	50-60
Possibilidade de ligação trifásica	-	-	-	-	-	-	-
Potência máxima do aparelho(kW)	7	3,5	6,5	5,7	6,2	5,7	3,2

Todas as caixas marcadas com • são equivalentes a um Sim
Acessórios / ○ NÃO INCLUÍDO • INCLUÍDO

PLACAS

Código	922272067	922272068	922272069	922272070	922272071	922272072	922272073
EAN	8422248198318	8422248198325	8422248198332	8422248198349	8422248198363	8422248198370	8422248198388
Modelo	EGG-9051 TI TR CI N	EGG-7551 TI TR CI N	EGG-6041 TI TR CI N	EGG-6041 TI TR CI B	EGX-6041 TI TR CI N	EGX-6041 TI TR CI B	EGX-6041 TI N
Folha de produto							
Preparada para gás natural	Vidro	Vidro	Vidro	Vidro	Aço inoxidável	Aço inoxidável	Aço inoxidável
Preparada para gás butano	•	•	•	-	•	-	•
N.º de queimadores	-	-	-	•	-	•	-
Potência Coroa Tripla [kW]	5	5	4	4	4	4	4
Potência Rápido [kW]	4	4	4	4	3,3	3,3	-
Potência Semirrápido 1 [kW]	3	3	3	3	3	3	3
Potência Semirrápido 2 [kW]	1,75	1,75	1,75	1,75	1,75	1,75	1,75
Potência Auxiliar [kW]	1,75	1,75	-	-	-	-	1,75
Consumo Coroa Tripla [l/h]	1	1	1	1	1	1	1
Consumo Rápido [l/h]	381 l/h	381 l/h	381 l/h	292 g/h	334 l/h	256 g/h	-
Consumo Semi-rápido 1 [l/h]	238 l/h	238 l/h	238 l/h	183 g/h	239 l/h	183 g/h	239 l/h
Consumo Semi-rápido 2 [l/h]	166 l/h	166 l/h	166 l/h	128 g/h	167 l/h	128 g/h	167 l/h
Consumo Auxiliar [l/h]	166 l/h	166 l/h	-	-	-	-	167 l/h
Consumo Auxiliar	95 l/h	95 l/h	95 l/h	74 g/h	96 l/h	74 g/h	96 l/h
Dimensões							
Largura do aparelho mm	870	690	580	580	580	580	580
Profundidade do aparelho mm	520	520	520	520	510	510	510
Altura do aparelho mm	51,5	51,5	51,5	51,5	48	48	48
Largura da cavidade mm	840	560	560	560	560	560	560
Profundidade da cavidade mm	490	490	490	490	490	490	490
Sistema de ancoragem	Placas de fixação	Placas de fixação	Placas de fixação	Placas de fixação	Placas de fixação	Placas de fixação	Placas de fixação
Funcionalidades							
Ligação elétrica integrada no comando	•	•	•	•	•	•	•
Grelhas/Queimadores esmaltados	-	-	-	-	-	-	•
Grelhas/Queimadores ferro fundido	•	•	•	•	•	•	-
Segurança							
Válvula de segurança	•	•	•	•	•	•	•
Ligação elétrica							
Tensão nominal [V]	220-240	220-240	220-240	220-240	220-240	220-240	220-240
Frequência da rede [Hz]	50-60	50-60	50-60	50-60	50-60	50-60	50-60
Potência do aparelho [kW]	11,5	11,5	9,75	9,75	9,05	9,05	7,5
Acessórios							
Injetores de gás butano incluídos como acessórios	•	•	•	•	•	•	•

Código	922272074	922272075	922272076	922272077	922272078	922272079	922272080
EAN	8422248198400	8422248198417	8422248198424	8422248198431	8422248198448	8422248198455	8422248198462
Modelo	EGX-6041 TI B	EGX-6031 TI TR CI N	EGG-6031 TI TR CI B	EGX-6031 TI TR CI N	EGX-6031 TI TR CI B	EGG-3021 TI N	EGX-3022 TI N
Folha de produto							
Preparada para gás natural	Aço inoxidável	Vidro	Vidro	Aço inoxidável	Aço inoxidável	Vidro	Aço inoxidável
Preparada para gás butano	-	•	-	•	-	•	•
N.º de queimadores	•	-	•	-	•	-	-
Potência Coroa Tripla [kW]	4	3	3	3	3	2	2
Potência Rápido [kW]	-	4	4	4	4	-	-
Potência Semirrápido 1 [kW]	3	3	3	3	3	3	3
Potência Semirrápido 2 [kW]	1,75	-	-	-	-	-	-
Potência Auxiliar [kW]	1,75	-	-	-	-	-	-
Consumo Coroa Tripla [l/h]	1	1	1	1	1	1	1
Consumo Rápido [l/h]	-	382 l/h	292 g/h	382 l/h	292 g/h	-	-
Consumo Semi-rápido 1 [l/h]	183 g/h	239 l/h	183 g/h	239 l/h	183 g/h	238 l/h	286 l/h
Consumo Semi-rápido 2 [l/h]	128 g/h	-	-	-	-	-	-
Consumo Auxiliar [l/h]	128 g/h	-	-	-	-	-	-
Consumo Auxiliar	74 g/h	96 l/h	74 g/h	96 l/h	74 g/h	95 l/h	95 l/h
Dimensões							
Largura do aparelho mm	580	580	580	580	580	290	300
Profundidade do aparelho mm	510	520	520	510	510	520	520
Altura do aparelho mm	48	51,5	51,5	48	48	51,5	45
Largura da cavidade mm	560	560	560	560	560	276	280
Profundidade da cavidade mm	490	490	490	490	490	490	480
Sistema de ancoragem	Placas de fixação	Placas de fixação	Placas de fixação	Placas de fixação	Placas de fixação	Placas de fixação	Placas de fixação
Funcionalidades							
Ligação elétrica integrada no comando	•	•	•	•	•	•	•
Grelhas/Queimadores esmaltados	•	-	-	-	-	-	•
Grelhas/Queimadores ferro fundido	-	•	•	•	•	•	-
Segurança							
Válvula de segurança	•	•	•	•	•	•	•
Ligação elétrica							
Tensão nominal [V]	220-240	220-240	220-240	220-240	220-240	220-240	220-240
Frequência da rede [Hz]	50-60	50-60	50-60	50-60	50-60	50-60	50-60
Potência do aparelho [kW]	7,5	8	8	8	8	4	4
Acessórios							
Injetores de gás butano incluídos como acessórios	•	•	•	•	•	•	•

FORNOS E MICROONDAS

edesa

PIROLÍTICO MULTIFUNÇÕES

EOE-8411 P X P.52



EOE-7040 WH P.54



ESTÁTICO

EOE-5020 X P.57



EOE-4530 BK P.59



MULTIFUNÇÕES PLUS

EOE-7050 FBK P.53



EOE-7040 X P.55



EOE-5010 X P.58



MULTIFUNÇÕES 45cm

EOE-4520 X P.60



EOE-7050 FWH P.53



MULTIFUNÇÕES

EOE-6040 X P.56



EOE-5010 WH P.58



EOE-7040 BK P.54



EOE-6020 X P.56



MULTIFUNÇÕES PLUS 45cm

EOE-4530 X P.59



NEW



FORNOS E MICROONDAS

MICROONDAS 25L

EMW-2530-IG BK P.61

EMW-2530-IG WH P.61

EMW-2510-IG X P.62

MICROONDAS 23L

EMW-2320-IG X P.62









MICROONDAS 20L

EMW-2021-IG BK P.64

EMW-2020-IG WH P.64

EMW-2020-IG X P.65

EMW-2020-I X P.65









NEW



ACESSÓRIOS FORNOS

PEDRA TRADICIONAL PARA COZINHAR



07090048 390x327mm EAN-13: 8422248087018 — EOE-5020 X, EOE-4530 X

Acessório de pedra tradicional para cozer pizza e pão.

GUIA REMOVÍVEL



07090025 EAN-13: 8422248071000 — EOE-8411 P X

PSCP - Pull System Clipable Plus 100% extração.



07090068 EAN-13: 8422248365062 — EOE 7050 FBK EOE 7050 FWH, EOE-7040 BK, EOE-7040 WH, EOE-6040 X, EOE-6020 X

PSC - Pull System Clipable 50% extração.



07090044 EAN-13: 8422248080071 — EOE-4530 X

PSCP - Pull System Clipable Plus 100% extração.

Acessórios que facilitam a sua vida

Guias telescópicas: Fácil remoção das bandejas

O conforto na cozinha é um fator básico ao escolher os nossos eletrodomésticos. Por isso, os nossos fornos possuem guias telescópicas que permitem a retirada das bandejas do interior do forno, facilitando o cozimento e garantindo maior segurança na manipulação dos alimentos.

Acessórios que fazem a diferença

A "pedra tradicional para cozer pizza e pão" permite a cozedura tradicional em pedra. Graças a este novo acessório obterá resultados magníficos nas suas receitas de pizza e pão.



Fornos compactos de 45 cm

Esta é a solução para os utilizadores com espaço limitado. Estes fornos foram concebidos para móveis com uma altura de 45 cm, com espaço e capacidade suficientes para cozinhar receitas para toda a família.



Capacidade interna máxima: 80 L

Para os apreciadores da cozinha que precisam de capacidade extra sem sacrificar espaço na cozinha, lançamos os fornos de grande capacidade.

A cavidade interna é otimizada para permitir a cocção de grandes pedaços de carne ou peixe, ou para permitir a preparação simultânea em até 6 níveis diferentes.

A melhor auto-limpeza do mercado com Pirólise da Edesa

Se procura auto-limpeza, encontra-o na nossa gama de pirolíticos Edesa.

O avanço fundamental da pirólise destes modelos está no design da cavidade interior e da porta do forno, que permite o isolamento total do interior e a limpeza total de todos os cantos.

Além disso, esse design, que aproveita ao máximo o calor gerado, é mais eficiente para garantir um consumo mínimo.

Para se adaptar às necessidades de cada utilizador, estes fornos permitem a limpeza por pirólise através de 2 opções de programas, consoante o tempo e o grau de sujidade..

Easy-clean, a limpeza mais confortável

Se procura uma alternativa à pirólise, o programa de limpeza Easy-clean para os nossos fornos multifunções plus e multifunções é a sua melhor solução.

O interior do forno tem um esmalte muito pouco poroso que evita que a gordura fique incrustada nas paredes durante a cocção.

Além disso, os fornos Edesa oferecem o sistema Easy-clean, manual ou automático, que, utilizando vapor de água, facilita a limpeza, ajudando a remover a sujidade de forma muito cómoda e simples, depositando-a na parte de trás do forno.

Basta borrifar água no interior, selecionar o programa e em poucos minutos conseguimos a limpeza total do nosso forno.



Eficiência energética A

O compromisso ambiental e a economia de energia são da nossa responsabilidade.

É por isso que os nossos novos fornos classe A consomem até 20% menos do que a geração anterior.

Isso traduz-se em poupanças significativas na sua conta de eletricidade, bem como num menor impacto ambiental.

Painéis de controlo para todos os gostos

Dos simples comandos mecânicos aos mais exclusivos ecrãs LCD, os fornos Edesa permitem uma programação rápida e intuitiva.

Graças aos botões push pull, com um toque, pode aceder a toda a lista de programas ou selecionar a temperatura.

Ao ficar integrados com o painel, a sua limpeza é muito más simples de efetuar.



Precisão Eletrónica

Na Edesa inovamos para lhe dar confiança e precisão.

O controlo eletrónico da Edesa mantém com precisão a temperatura selecionada. Desta forma, os alimentos serão sempre cozinhados à sua temperatura ideal.

Essa precisão também permite que os alimentos delicados sejam cozidos em baixa temperatura, mantendo as suas propriedades nutricionais e sabor. Porque a saúde também importa para nós.

Porta Fria com 4 vidros e ventilação tangencial

A segurança na cozinha é para nós essencial, pelo que na nossa gama temos fornos com porta fria de até 4 vidros.

Os nossos fornos também contam com ventilação tangencial de refrigeração, que aspira o ar frio e o mistura com o ar quente para garantir baixas temperaturas tanto na superfície externa quanto nos móveis próximos.

O perfeito isolamento da porta do forno garante total segurança e contribui para otimizar ao máximo a qualidade da cozedura, a limpeza pirolítica e o consumo de energia, uma vez que minimiza as perdas de calor.

Os maiores da sua categoria

O diâmetro de 315 mm do prato giratório dos microondas de 25 litros oferece as melhores condições para que a introdução do prato seja mais acessível e os alimentos sejam aquecidos uniformemente.

Funcionalidade

Os microondas Edesa oferecem diferentes possibilidades de cocção, desde sofisticadas elaborações com micro mais grill, até simplesmente aquecer uma sopa com a função micro.

E se quiser que seus pratos saiam perfeitos, pode programá-los com a temperatura e o peso dos alimentos, obtendo assim pratos suculentos e no ponto certo..

Rapidez

Graças à função Quick Start, pode fazer o microondas funcionar com um único toque.

As receitas cronometradas irão ajudar a tirar o máximo proveito do seu microondas.

Conforto

A função "Memória" permite que guarde a seleção de cocção para que não precise de reprogramá-la no futuro.

Multiplique as suas possibilidades de cozinhar com o “Pull System”

O Pull System pode ser colocado a qualquer altura no forno e também oferece um acesso guiado à bandeja, que é mais confortável e seguro para os molhos dos pratos durante a cocção.

Além disso, este sistema multiuso Edesa oferece mais opções para cozinhar e obter melhores resultados nos seus pratos:

- Cocção tradicional, usando a bandeja ou grelha.

- Confeção de assados, com o sistema colocado na bandeja, que funciona como coletor de sucos.

Os nossos fornos integram diferentes tipos de guias que permitem um acesso fácil e seguro ao interior do forno:

Pull System Clipable (PSC)

Esta evolução do Pull System permite que as guias telescópicas sejam aplicadas em qualquer altura das paredes do forno, facilitando o deslocamento horizontal da bandeja até 50%.

Pull System Clipable Plus (PSCP)

O PSCP permite extrair algumas guias telescópicas a 100% e segurá-las em qualquer altura, ou seja, permite acesso total à bandeja do forno, evitando qualquer interferência nas zonas de aquecimento.



Bandejas extra-grandes

Os fornos EDESA estão equipados com tabuleiros extra grandes, com uma superfície útil de 1435 cm2 e até 50 mm de profundidade

Para alimentos mais volumosos, pratos com molhos ou lasanhas, os tabuleiros fundos, incluídos na maioria dos nossos fornos, serão muito úteis.

Coluna de cocção, para as cozinhas mais exclusivas

Se pretende que a sua cozinha se destaque, escolha a Edesa. Forno e microondas em vidro com moldura decorativa em inox, que dá um toque deslumbrante à sua cozinha. E se preferir superfícies lisas e fáceis de limpar, apenas em vidro, também estão disponíveis.















PIROLÍTICO MULTIFUNÇÕES 70 L

EOE-8411 P X Aço inoxidável

Cod.: 921270253 - **EAN:** 8422248100304

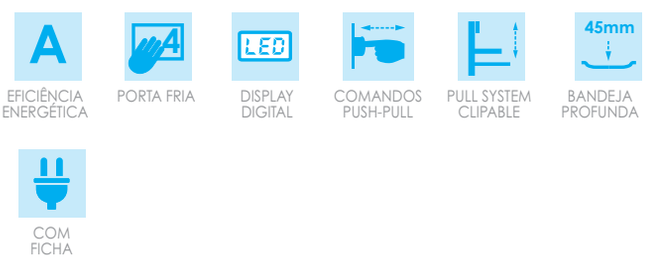

-Forno multifunções plus independente de 70 litros
-Porta de vidro preto e painel de controlo inoxidável
-Multifunções plus com 8 programas de cocção
-Esmalte pirolítico de fácil limpeza
-2 programas para realizar a pirólise
-Comandos retráteis
-Porta fria: 4 vidros na porta com ventilação tangencial
-Display com tecnologia Led
-Guias laterais telescópicas 50% extraível, PSC
-1 bandeja esmaltada profunda de 45 mm
-Grade cromada

Funções



Especiais



Limpeza





* medidas em mm



MULTIFUNÇÕES PLUS 80 L

EOE-7050 FBK Preto

Cod.: 921270258 - **EAN:** 8422248110716



MULTIFUNÇÕES PLUS 80 L

EOE-7050 FWH Branco

Cod.: 921270259 - **EAN:** 8422248110723

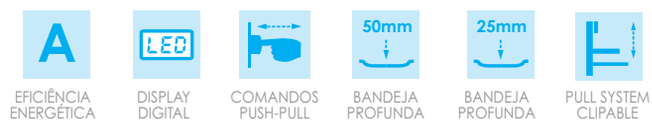

-Forno multifunções plus independente de 80 litros
-Porta e painel de vidro preto/ branco
-Multifunções plus de 7 programas de cocção
-Esmalte "ETC" de fácil limpeza
-Sistema de limpeza Easy-clean
-Comandos retráteis
-Porta fria: 3 vidros na porta com ventilação tangencial
-Display com tecnologia Led
-Guias laterais telescópicas 50% extraível, PSC
-2 bandejas esmaltadas profundas de 50 mm e 25 mm
-Grade cromada



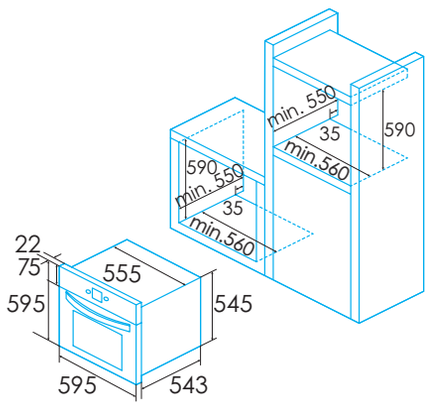

* medidas em mm





MULTIFUNÇÕES PLUS 80 L

EOE-7040 BK Preto

Cod.: 921270263 - **EAN:** 8422248111270

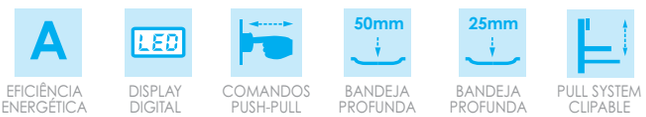

-Forno multifunções plus independente de 80 litros
-Porta e painel de vidro preto/ branco
-Multifunções plus de 7 programas de cocção
-Esmalte "ETC" de fácil limpeza
-Sistema de limpeza Easy-clean
-Comandos retráteis
-Porta fria: 2 vidros na porta com ventilação tangencial
-Display com tecnologia Led
-Guias laterais telescópicas 50% extraível, PSC
-2 bandejas esmaltadas profundas de 50 mm e 25 mm
-Grade cromada

Funções



Limpeza



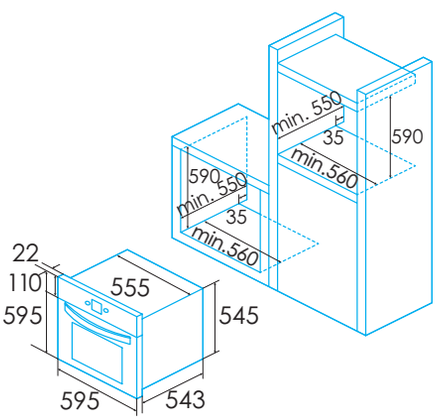

* medidas em mm



MULTIFUNÇÕES PLUS 80 L

EOE-7040 WH Branco

Cod.: 921270261 - **EAN:** 8422248111263



MULTIFUNÇÕES PLUS 80 L

EOE-7040 X Aço inoxidável

Cod.: 921270262 - **EAN:** 8422248110754

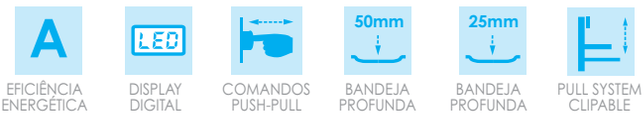

EFICIÊNCIA ENERGÉTICA | DISPLAY DIGITAL | COMANDOS PUSH-PULL | BANDEJA PROFUNDA | BANDEJA PROFUNDA | PULL SYSTEM CLIPABLE

-Forno multifunções plus independente de 80 litros
-Porta de vidro preto e painel de controlo inoxidável
-Multifunções plus de 7 programas de cocção
-Esmalte "ETC" de fácil limpeza
-Sistema de limpeza Easy-clean
-Comandos retráteis
-Porta fria: 2 vidros na porta com ventilação tangencial
-Display com tecnologia Led
-Guias laterais telescópicas 50% extraível, PSC
-2 bandejas esmaltadas profundas de 50 mm e 25 mm
-Grade cromada

Funções



Limpeza



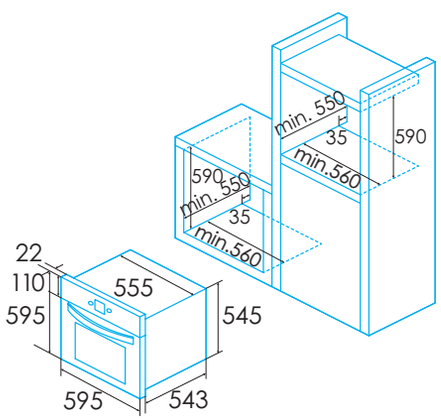

* medidas em mm





MULTIFUNÇÕES 80 L

EOE-6040 X Aço inoxidável

Cod.: 921270264 - **EAN:** 8422248111287



-Forno de 80 litros independente
-Porta de vidro preto e painel de controlo inoxidável
-Multifunções de 7 programas de cocção
-Esmalte "ETC" de fácil limpeza
-Sistema de limpeza Easy-clean manual
-Porta fria: 2 vidros na porta com ventilação tangencial
-Guias laterais telescópicas 50% extraível, PSC
-2 bandejas esmaltadas profundas de 50 mm e 25 mm
-Grade cromada

Funções



Limpeza

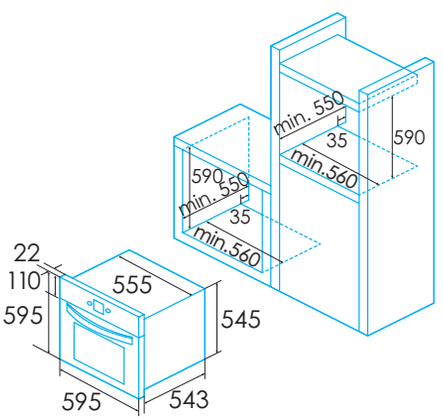



MULTIFUNÇÕES 80 L

EOE-6020 X Aço inoxidável

Cod.: 921270255 - **EAN:** 8422248110402



-Forno de 80 litros independente
-Porta de vidro preto e painel de controlo inoxidável
-Multifunções de 7 programas de cocção
-Esmalte "ETC" de fácil limpeza
-Sistema de limpeza Easy-clean manual
-Porta fria: 2 vidros na porta com ventilação tangencial
-Guias laterais telescópicas 50% extraível, PSC
-2 bandejas esmaltadas profundas de 50 mm e 25 mm
-Grade cromada

Funções



Limpeza

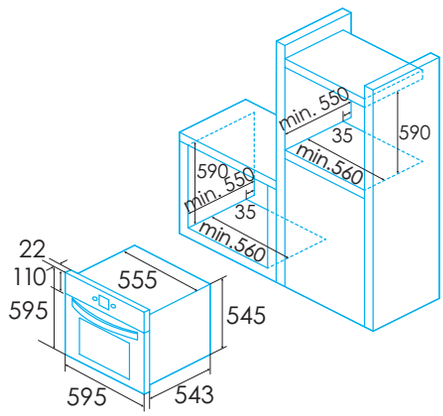

* medidas em mm



ESTÁTICO 66 L

EOE-5020 X Aço inoxidável

Cod.: 921270256 - **EAN:** 8422248110419

A
EFICIÊNCIA ENERGÉTICA

50mm
BANDEJA PROFUNDA

-Forno de 66 litros independente
-Porta de vidro preto e painel de controlo inoxidável
-Estático de 4 programas de cocção
-Esmalte "ETC" de fácil limpeza
-Sistema de limpeza Easy-clean manual
-Porta fria: 2 vidros na porta com ventilação tangencial
-1 bandeja esmaltada profunda de 50 mm
-Grade cromada

Funções

Limpeza

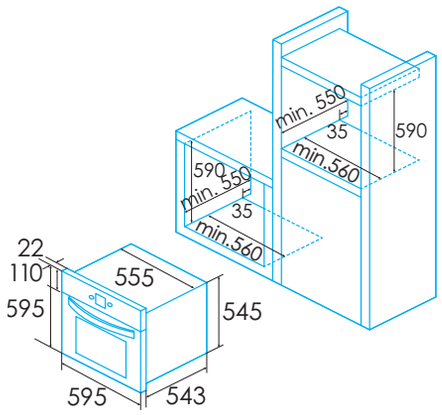

* medidas em mm





ESTÁTICO 62 L

EOE-5010 X Aço inoxidável

Cod.: 921270260 - **EAN:** 8422248111133



ESTÁTICO 62 L

EOE-5010 WH Branco

Cod.: 921270266 - **EAN:** 8422248190497

A
EFICIÊNCIA ENERGÉTICA

50mm
BANDEJA PROFUNDA

-Forno de 62 litros independente
-Porta de vidro preto/branco e painel de controlo inoxidável
-Estático de 4 programas de cocção
-Esmalte "ETC" de fácil limpeza
-Sistema de limpeza Easy-clean manual
-Porta fria: 2 vidros na porta com ventilação tangencial
-1 bandeja esmaltada profunda de 25 mm



Funções



Limpeza



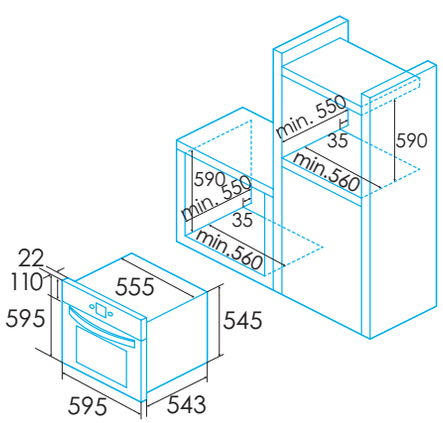

* medidas em mm



MULTIFUNÇÕES PLUS 45 CM

EOE-4530 X Aço inoxidável

Cod.: 921270252 - **EAN:** 8422248098168





MULTIFUNÇÕES PLUS 45 CM

EOE-4530 BK Preto

NEW

Cod.: 921270268 - **EAN:** 8422248372916



- Forno multifunções plus de 40 litros independente, 45 cm de altura
- Porta de vidro preto e painel de controlo inoxidável
- Multifunções plus de 6 programas de cocção e 2 especiais
- Esmalte "ETC" de fácil limpeza
- Sistema de limpeza Easy-clean manual
- Comandos retráteis
- Porta fria: 3 vidros na porta com ventilação tangencial
- Display com tecnologia Led
- Guias laterais telescópicas 100% extraível, PSCP
- 1 bandeja esmaltada profunda de 50 mm
- Grade cromada

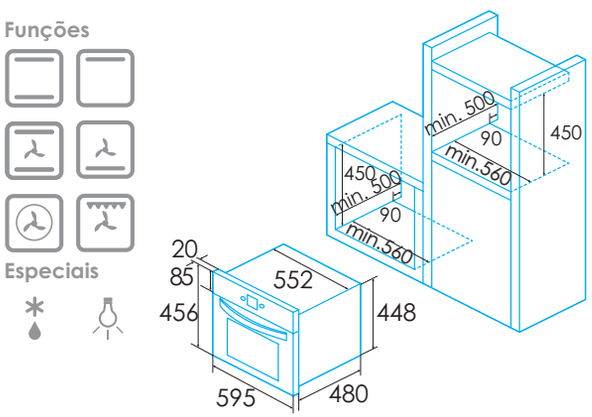



MULTIFUNÇÕES 45 CM

EOE-4520 X Aço inoxidável

Cod.: 921270217 - **EAN:** 8435436108891



EFICIÊNCIA ENERGÉTICA | PORTA FRIA | BANDEJA PROFUNDA

-Forno multifunções plus de 40 litros independente, 45 cm de altura
-Porta de vidro preto e painel de controlo inoxidável
-Multifunções plus de 6 programas de cocção e 2 especiais
-Esmalte "ETC" de fácil limpeza
-Sistema de limpeza Easy-clean manual
-Comandos retráteis
-Porta fria: 3 vidros na porta com ventilação tangencial
-Display com tecnologia Led
-Guias laterais telescópicas 100% extraível, PSCP
-1 bandeja esmaltada profunda de 50 mm
-Grade cromada

Funções



Especiais



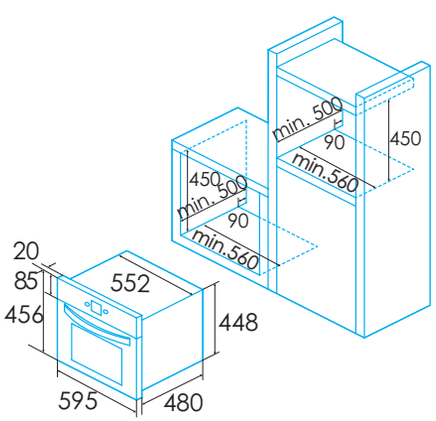

* measurements in mm







MICROONDAS 25 L

EMW-2530-IG BK Vidro Preto

Cod.: 929270361 - **EAN:** 8422248101882



- Microondas de encastrar de 25 litros sem moldura, 900W e com grill 1000W
- Recinto interior de aço inoxidável e abertura de porta táctil
- Descongelação, aquecimento e cocção por tempo e tipo de alimento
- Seletor de potência de aquecimento com 5 níveis
- Seletor de potência de grill com 1 nível
- 5 Funções microondas, grill, 2 grill + micro e 8 programadas
- Grill Quartz
- Seletor de tempo 95 min. com display eletrónico
- Botão de início rápido
- Display com tecnologia LED. Botões touch e seletor giratório
- Bloqueio de segurança para crianças e idosos
- Prato Giratório ø 315 mm, grelha para grelhar
- Diâmetro máximo de prato 320 mm

Funções

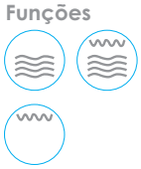

Programas



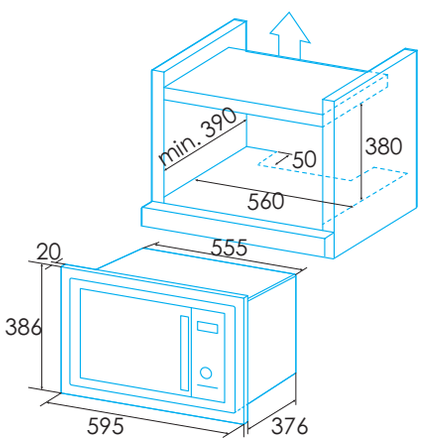

* measurements in mm

MICROONDAS 25 L

EMW-2530-IG WH Vidro Branco

Cod.: 929270362 - **EAN:** 8422248101899







MICROONDAS 25 L MOLDURA ENCASTRE INTEGRADO

EMW-2510-IG X Preto/Aço inoxidável

Cod.: 929270360 - **EAN:** 8422248083911



- Microondas de encastrar de 25 litros, 900W e com grill 1000W
- Recinto interior de aço inoxidável e abertura de porta táctil
- Descongelação, aquecimento e cocção por tempo e tipo de alimento
- Seletor de potência de aquecimento com 5 níveis
- Seletor de potência de grill com 1 nível
- 5 Funções microondas, grill, 2 grill + micro e 8 programadas
- Grill Quartz
- Seletor de tempo 95 min. com display eletrónico
- Botão de início rápido
- Display com tecnologia LED. Seletor giratório
- Bloqueio de segurança para crianças e idosos
- Prato Giratório ø 315 mm, grelha para grelhar
- Diâmetro máximo de prato 320 mm
- Moldura decorativa inox. Integrada

Funções

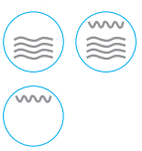

Programas



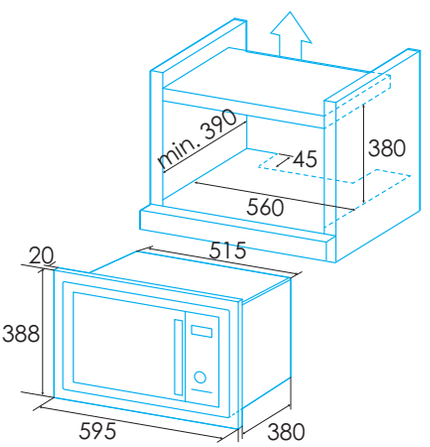

MICROONDAS 23 L MOLDURA ENCASTRE INTEGRADO

EMW-2320-IG X Aço inoxidável

Cod.: 929270347 - **EAN:** 8435436111921



- Microondas de encastrar de 23 litros, 800W e com grill 1200W
- Recinto interior de aço inoxidável e abertura de porta táctil
- Descongelação, aquecimento e cocção por tempo e tipo de alimento
- Seletor de potência de aquecimento com 5 níveis
- Seletor de potência de grill com 2 níveis
- 5 Funções microondas, 2 grill, 2 grill + micro e 6 programadas
- Grill Quartz
- Seletor de tempo 60 min. com display eletrónico
- Função memória
- Botão de início rápido
- Display com tecnologia LED. Seletor giratório
- Bloqueio de segurança para crianças e idosos
- Prato Giratório ø 315 mm, grelha para grelhar
- Diâmetro máximo de prato 320 mm
- Moldura decorativa inox. Integrada

Funções

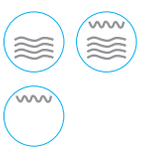

Programas



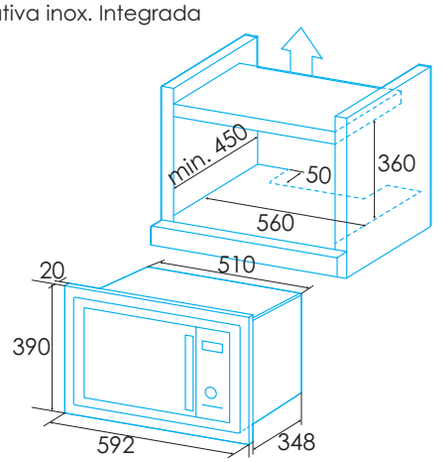


88:88
edesa





MICROONDAS 20 L MOLDURA ENCASTRE INTEGRADO

EMW-2021-IG BK Vidro Preto NEW

Cod.: 929270367 - **EAN:** 8422248373104



- Microondas de encastrar de 20 litros sem moldura, 700W e com grill 800W
- Recinto interior de aço inoxidável e abertura de porta táctil
- Descongelação, aquecimento e cocção por tempo e tipo de alimento
- Seletor de potência de aquecimento com 5 níveis
- Seletor de potência de grill com 2 níveis
- 5 Funções microondas, 2 grill, 2 grill + micro
- Grill Quartz
- Seletor de tempo 60 min. com display eletrónico
- Botão de início rápido
- Display com tecnologia LED. Botões touch e seletor giratório
- Bloqueio de segurança para crianças e idosos
- Prato Giratório ø 245 mm, grelha para grelhar
- Diâmetro máximo de prato 250 mm
- Instalação da unidade de parede

Funções

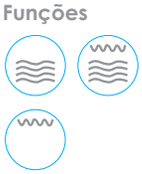

Programas



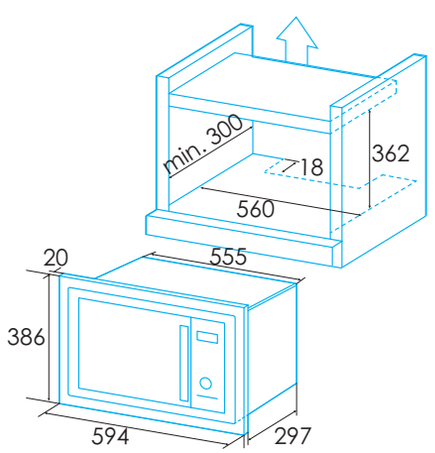

* medidas em mm

MICROONDAS 20 L MOLDURA ENCASTRE INTEGRADO

EMW-2020-IG WH Vidro Branco

Cod.: 929270364 - **EAN:** 8422248101912





MICROONDAS 20 L MOLDURA ENCASTRE INTEGRADO

EMW-2020-IG X Aço inoxidável

Cod.: 929270344 - **EAN:** 8435436110771

20 L VOLUME INTERIOR | LED DISPLAY DIGITAL | INÍCIO RÁPIDO | GRILL | COM FICHA

- Microondas de encastrar de 20 litros, 700W e com grill 800W
- Recinto interior de aço inoxidável e abertura de porta táctil
- Descongelação, aquecimento e cocção por tempo e tipo de alimento
- Seletor de potência de aquecimento com 5 níveis
- Seletor de potência de grill com 2 níveis
- 5 Funções microondas, 2 grill, 2 grill + micro e 6 programadas
- Grill Quartz
- Seletor de tempo 60 min. com display
- Função memória
- Botão de início rápido
- Display com tecnologia LED. Seletor giratório
- Bloqueio de segurança para crianças e idosos
- Prato Giratório ø 245 mm, grelha para grelhar
- Diâmetro máximo de prato 250 mm
- Moldura decorativa inox. Integrada
- Instalação da unidade de parede

Funções

Programas

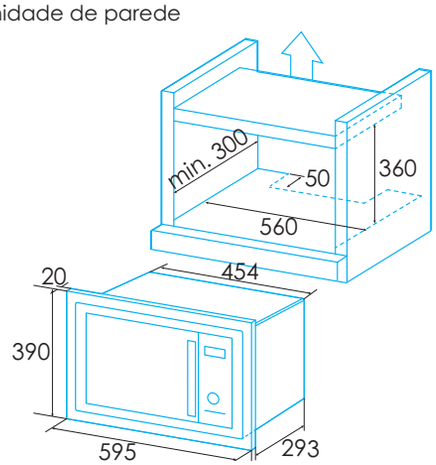



MICROONDAS 20 L MOLDURA ENCASTRE INTEGRADO

EMW-2020-I X Aço inoxidável

Cod.: 929270346 - **EAN:** 8435436111914

20 L VOLUME INTERIOR | LED DISPLAY DIGITAL | INÍCIO RÁPIDO | GRILL | COM FICHA

- Microondas de encastrar de 20 litros, 700W
- Recinto interior de aço inoxidável e abertura de porta táctil
- Descongelação, aquecimento e cocção automática
- Seletor de potência de aquecimento com 5 níveis
- 5 Funções microondas, lume brando, limpeza e 6 programadas
- Seletor de tempo 60 min. com display
- Função memória
- Botão de início rápido
- Display com tecnologia LED.
- Bloqueio de segurança para crianças e idosos
- Prato Giratório ø 245 mm
- Diâmetro máximo de prato 250 mm
- Moldura decorativa inox. Integrada
- Instalação da unidade de parede

Funções

Programas

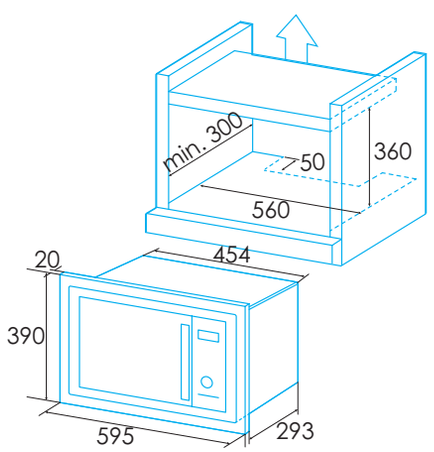

* medidas em mm

Código	921270253	921270258	921270259	921270263	921270261	921270262
EAN	8422248100304	8422248110716	8422248110723	8422248111270	8422248111263	8422248110754
Modelo	EOE-8411 P X	EOE-7050 FBK	EOE-7050 FWH	EOE-7040 BK	EOE-7040 WH	EOE-7040 X
Tipo (Elétrico/Gás)	Electric	Electric	Electric	Electric	Electric	Electric
Ficha do produto						
Índice de eficiência energética (IEE convencional/multifunções)	95	94,4	94,4	94,4	94,4	94,4
Classe de eficiência energética	A	A	A	A	A	A
Consumo de energia no modo convencional (de acordo com a norma EN 50304/2009) [kWh]	0,100	0,85	0,85	0,85	0,85	0,85
Consumo energia modo multifunções (conforme a Norma EN 50304/2009) [kWh]	0,79	0,84	0,84	0,84	0,84	0,84
Volume da cavidade [l]	70	80	80	80	80	80
Dimensões						
Dimensões exteriores						
Largura do aparelho [mm]	596	595	595	595	595	595
Altura do aparelho [mm]	595	595	595	595	595	595
Profundidade do aparelho [mm]	555	543	543	543	543	543
Largura da cavidade [mm]	487	477	477	477	477	477
Altura da cavidade [mm]	350	394	394	394	394	394
Profundidade da cavidade [mm]	420	425	425	425	425	425
Características						
Acabamento	Vidro preto + Inoxidável	Vidro preto	Vidro branco	Vidro preto	Vidro branco	Vidro preto + Inoxidável
Possibilidade de bloqueio da porta	•	-	-	-	-	-
Níveis para colocar as bandejas	5	6	6	6	6	6
Ventilador	Tangencial	Tangencial	Tangencial	Tangencial	Tangencial	Tangencial
Número de lâmpadas iluminação	1	1	1	1	1	1
Controlos						
Tipo de controlo	Retráteis	Retráteis	Retráteis	Retráteis	Retráteis	Retráteis
tecnologia do ecrã	LED	LED	LED	LED	LED	LED
Indicador de funcionamento	•	•	•	•	•	•
Indicador termostato	Em display	•	•	•	•	•
Temperatura mínima [°C]	50	40	40	40	40	40
Limpeza						
Esmalte	Pirolítico	Esmalte "ETC" de fácil limpeza	Esmalte "ETC" de fácil limpeza	Esmalte "ETC" de fácil limpeza	Esmalte "ETC" de fácil limpeza	Esmalte "ETC" de fácil limpeza
Tipo de cavidade / guias laterais	Cromadas (não pirolisável)	Cromadas	Cromadas	Cromadas	Cromadas	Cromadas
Vidro interior porta	Desmontável	Desmontável	Desmontável	Desmontável	Desmontável	Desmontável
Limpeza por pirólise	•	-	-	-	-	-
Duração mínima Pirólise (min)	1h 30'	-	-	-	-	-
Duração máxima Pirólise (min)	2h	-	-	-	-	-
Limpeza EasyClean	•	•	•	•	•	•
Programas						
Functions	11	8	8	8	8	8
Pré-aquecimento rápido	•	-	-	-	-	-
Luz interior	•	•	•	•	•	•
Segurança						
Número de vidros na porta	4	3	3	2	2	2
Ventilador refrigeração	•	•	•	•	•	•
Termostato de segurança	•	•	•	•	•	•
Desconexão automática de segurança	•	•	•	•	•	•
Bloqueio automático de porta	Pirólise	-	-	-	-	-
Ligação elétrica						
Potência Grill [W]	2000	1000+2000	1000+2000	1000+2000	1000+2000	1000+2000
Potência de resistência superior [W]	950	900	900	900	900	900
Potência resistência soleira [W]	1100	1200	1200	1200	1200	1200
Potência resistência posterior [W]	2000	2300	2300	2300	2300	2300
Potência total rede elétrica [kW]	3200	2300	2300	2300	2300	2300
Tensão nominal [V] / Frequência da rede [Hz]	220-240 / 50	220-240 / 50	220-240 / 50	220-240 / 50	220-240 / 50	220-240 / 50
Potência de iluminação do forno [W]	25	15	15	15	15	15
Acessórios						
Grelha	1	1	1	1	1	1
Bandeja plana	0	1	1	1	1	1
Bandeja profunda	1	1	1	1	1	1
Trilhos telescópicos	1 x PSC-50%	1 x PSC-50%	1 x PSC-50%	1 x PSC-50%	1 x PSC-50%	1 x PSC-50%
Pizza Stone (opcional)	-	-	-	-	-	-

Todas as caixas marcadas com • são equivalentes a um Sim

Acessórios / ○ NÃO INCLUÍDO • INCLUÍDO

(1) Regulamento delegado (UE) nº 65/2014 de 1 de outubro de 2013 que complementa a Diretiva 2010/30/UE do Parlamento Europeu e do Conselho em relação à etiquetagem energética dos fornos e exaustores extratores de uso doméstico. (2) As classes variam de A+++ (mais eficiente) a B (menos eficiente). (3) Medição obtida de acordo com a Norma EN 60350-1

	921270264 8422248111287 **EOE-6040 X**	**921270255** 8422248110402 **EOE-6020 X**	**921270256** 8422248110419 **EOE-5020 X**	**921270260** 84222481111133 **EOE-5010 X**	**921270266** 8422248190497 **EOE-5010 WH**	**921270252** 8422248098168 **EOE-4530 X**	**921270268** 8422248372916 **EOE-4530 BK**	**921270217** 8435436108891 **EOE-4520 X**
	Electric	Electric	Electric	Electric	Electric	Electric	Electric	Electric
	94,4	94,4	95,2	95,1	95,1	97,3	97,3	95
	A	A	A	A	A	A	A	A
	0,85	0,85	0,79	0,77	0,77	0,8	0,8	1,7
	0,84	0,84	-	-	-	0,71	0,71	0,71
	80	80	66	62	62	40	40	40
	595	595	595	595	595	595	595	596
	595	595	595	595	595	456	456	456
	543	543	543	543	543	531	531	502
	477	477	440	440	440	260	260	260
	394	394	316	316	316	380	380	380
	425	425	444	444	444	400	400	400
	Vidro preto + Inoxidável	Vidro preto + Inoxidável	Vidro preto + Inoxidável	Vidro preto + Inoxidável	Vidro branco	Inoxidável	Vidro preto	Inoxidável
	-	-	-	-	-	-	-	-
	6	6	4	4	4	4	4	3
	Tangencial	Tangencial	Tangencial	Tangencial	Tangencial	Tangencial	Tangencial	Tangencial
	1	1	1	1	1	1	1	1
	Fixos	Fixos	Fixos	Fixos	Fixos	Retráteis	Retráteis	Fixos
	LED	-	-	-	-	LED	LED	-
	•	•	•	•	•	•	•	•
	•	•	•	•	•	•	•	•
	40	40	40	40	40	50	50	50
	Esmalte "ETC" de fácil limpeza	Esmalte "ETC" de fácil limpeza	Esmalte "ETC" de fácil limpeza	Esmalte "ETC" de fácil limpeza	Esmalte "ETC" de fácil limpeza	Esmalte "ETC" de fácil limpeza	Esmalte "ETC" de fácil limpeza	Esmalte "ETC" de fácil limpeza
	Cromadas	Cromadas	Embutidas	Embutidas	Embutidas	Cromadas	Cromadas	Embutidas
	Desmontável	Desmontável	Desmontável	Desmontável	Desmontável	-	-	-
	-	-	-	-	-	-	-	-
	-	-	-	-	-	-	-	-
	-	-	-	-	-	-	-	-
	Manual	Manual	Manual	Manual	Manual	•	•	•
	7	7	4	4	4	8	8	6
	-	-	-	-	-	-	-	-
	•	•	•	•	•	•	•	•
	2	2	2	2	2	3	3	3
	•	•	•	•	•	•	•	•
	•	•	•	•	•	•	•	•
	•	•	•	•	•	•	•	•
	-	-	-	-	-	-	-	-
	1000+2000	1000+2000	1000+2000	1000+2000	1000+2000	2380	2380	2200
	900	900	900	900	900	900	900	900
	-	-	1200	1200	1200	1300	1300	1300
	2300	2300	-	-	-	2000	2000	-
	2300	2300	2300	2300	2300	2,38	2,38	2,38
	220-240 / 50	220-240 / 50	220-240 / 50	220-240 / 50	220-240 / 50	220-240 / 50-60	220-240 / 50-60	220-240 / 50-60
	15	15	15	15	15	25	25	25
	1	1	1	-	-	1	1	1
	1	1	-	2	2	-	-	-
	1	1	1	-	-	1	1	1
	1 x PSC-50%	1 x PSC-50%	-	-	-	1 x PSCP-100%	1 x PSCP-100%	-
	-	-	-	-	-	•	•	•

Código	**929270361**	**929270362**	**929270360**	**929270347**
EAN	8422248101882	8422248101899	8422248083911	8435436111921
Modelo	**EMW-2530-IG BK**	**EMW-2530-IG WH**	**EMW-2510-IG X**	**EMW-2320-IG X**
Tipo (Encastrável / instalação livre)	Encastrável	Encastrável	Encastrável	Encastrável
Instalação da unidade de parede	-	-	-	-
Dimensões				
Dimensões ext.: altura [mm]	386	386	388	390
Dimensões ext.: largura [mm]	595	595	595	592
Dimensões ext.: profundidade [mm]	376	376	380	348
Dimensões int.: altura [mm]	208	208	197	205
Dimensões int.: largura [mm]	328	328	333	330
Dimensões int.: profundidade [mm]	369	369	355	330
Características				
Acabamento				
Abertura porta	Lateral com botão táctil	Lateral com botão táctil	Lateral com botão táctil	Lateral com botão
Volume [L]	25	25	25	23
Tipo cavidade	A. Inoxidável	A. Inoxidável	A. Inoxidável	A. Inoxidável
Luz interior	•	•	•	•
Ângulo de abertura da porta [graus]	90	90	90	88
Nível de ruído db[A]	63	63	63	59
Controlo				
Tipo de controlo	Eletrónico	Eletrónico	Eletrónico	Eletrónico
Tecnologia do ecrã	Display eletrónico	Display eletrónico	Display eletrónico	Display eletrónico
Programador eletrónico	•	•	•	•
Programador manual	-	-	-	-
Botão Iniciar/Parar	•	•	•	•
Seletor de tempo [min.]	95	95	95	60
Seletor de potência	•	•	•	•
Seletor funções e Tª	Seletor de funções	Seletor de funções	Seletor de funções	Seletor de funções
Indicador funcionamento	Display LED	Display LED	Display LED	Display LED
Seletor de peso	•	•	•	•
Programas				
Número de funções	8	8	8	9
Nº programas microondas	5	5	5	5
Nº programas cocção grill	1	1	1	2
Nº programas grill+mw	2	2	2	2
Menu automático	8/ Pizza; Carne; Legumes; Massas; Batatas; Peixe; Bebidas; Pipocas	8/ Pizza; Carne; Legumes; Massas; Batatas; Peixe; Bebidas; Pipocas	8/ Pizza; Carne; Legumes; Massas; Batatas; Peixe; Bebidas; Pipocas	6/ Aquecimento; Legumes; Massas; Peixe; Frango; Vitela
Grill	•	•	•	•
Grill + Microondas	•	•	•	•
Descong., aquecimento e cocção por tipo de alimento	•	•	•	•
Memória	-	-	-	•
Início rápido	•	•	•	•
Sistema de limpeza	-	-	-	-
Segurança				
Termostato de segurança	•	•	•	•
Desconexão auto. de segurança	•	•	•	•
Bloqueio de funções	•	•	•	•
Tª porta	65	65	65	65
Nº de vidros na porta	1	1	1	1
Ligação				
Potência grill [kW]	1	1	1	1,2
Potência microondas [W]	900	900	900	800
Potência de convecção [W]				
Potência máxima [kW]	1,45	1,45	1,25	1,28
Tensão / Frequência [V~Hz]	230 / 50	230 / 50	230 / 50	230-240 / 50
Ficha	Standard Schuko	Standard Schuko	Standard Schuko	Standard Schuko
Acessórios				
Prato giratório removível	•	•	•	•
Diâmetro prato vidro [mm]	315	315	315	315
Moldura encastre	Integração sem moldura	Integração sem moldura	Integração com moldura	Integração com moldura
Kit ventilação	-	-	-	-

Todas as caixas marcadas com • são equivalentes a um Sim
Acessórios / ○ NÃO INCLUÍDO • INCLUÍDO

	929270367 8422248373104 **EMW-2021-IG BK**	**929270364** 8422248101912 **EMW-2020-IG WH**	**929270344** 8435436110771 **EMW-2020-IG X**	**929270346** 8435436111914 **EMW-2020-I X**
	Encastrável	Encastrável	Encastrável	Encastrável
	•	•	•	•
	390	386	390	390
	595	594	595	595
	293	297	293	293
	180	205	180	180
	315	305	315	315
	295	280	295	295
	Lateral com botão	Lateral com botão	Lateral com botão	Lateral com botão
	20	20	20	20
	A. Inoxidável	A. Inoxidável	A. Inoxidável	A. Inoxidável
	•	•	•	•
	88	90	90	90
	68	68	59	59
	Eletrónico	Eletrónico	Eletrónico	Eletrónico
	Display eletrónico	Display eletrónico	Display eletrónico	Display eletrónico
	•	•	•	•
	-	-	-	-
	•	•	•	•
	60	95	60	60
	•	•	•	•
	Seletor de funções	Seletor de funções	Seletor de funções	Seletor de funções
	Display LED	Display LED	Display LED	Display LED
	•	•	•	•
	9	8	9	8
	5	5	5	5
	2	1	2	-
	2	2	2	-
	-	8/ Pizza; Carne; Legumes; Massas; Batatas; Peixe; Bebidas; Pipocas	6/ Aquecimento; Legumes; Massas; Peixe; Frango; Vitela	6/ Aquecimento; Legumes; Massas; Peixe; Frango; Vitela
	•	•	•	-
	•	•	•	-
	•	•	•	•
	-	-	•	•
	•	•	•	-
	-	-	-	Odores
	•	•	•	•
	•	•	•	•
	•	•	•	•
	65	65	65	40
	1	1	1	1
	0,8	1	0,8	-
	700	800	700	700
	1,08	1,25	1,08	1,08
	230-240 / 50	230 / 50	230-240 / 50	230-240 / 50
	Standard Schuko	Standard Schuko	Standard Schuko	Standard Schuko
	•	•	•	•
	315	245	245	245
	Integração sem moldura	Integração sem moldura	Integração com moldura	Integração com moldura
	-	-	•	•

ASPIRAÇÃO DE SUPERFÍCIE

EIS-7423 DD R P.78



ECC-1832 WH P.80



ECB-97220 GWH P.82



ECB-7611 X P.83



ECB-6411 X P.84



EIT-7422 DD B P.78



DECORATIVO VERTICAL

ECV-98321 GBK P.81



ECB-77220 GBK P.82



ECB-6611 X P.83



DECORATIVO PIRÂMIDE

ECP-9611 X P.85



EIS-6321 DD R P.79



ECV-98321 GWH P.81



ECB-77220 GWH P.82



ECB-7411 X P.84



ECP-7611 X P.85



DECORATIVO DE TETO

ECC-1832 X P.80



DECORATIVO BOX

ECB-97220 GBK P.82



ECB-9611 X P.83



ECB-9411 X P.84

ECB-7411 X P.84



ECP-6611X P.85



ECP-6611 BK P.85



ECP-94110 X P.86



NEW

ECP-74110 X P.86



NEW

ECP-64110 X P.86



NEW

INTEGRAÇÃO

ECI-96110 X P.87

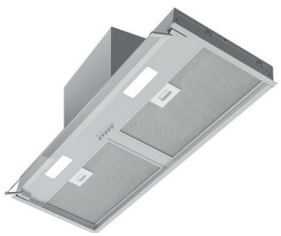

ECI-66110 X P.87



GRUPOS FILTRANTES

ECG-8632 GBK P.88



ECG-8632 GWH P.88



ECG-5811 X P.89



ECG-5811 BK P.89

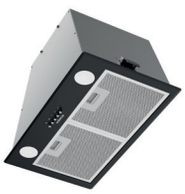

TELESCÓPICAS

ECT-6411 X P.90



ECT-6411 WH P.90



ECT-5411 X P.92



CONVENCIONAIS

ECS-6213 X P.91



ECS-6213 WH P.91



NEW

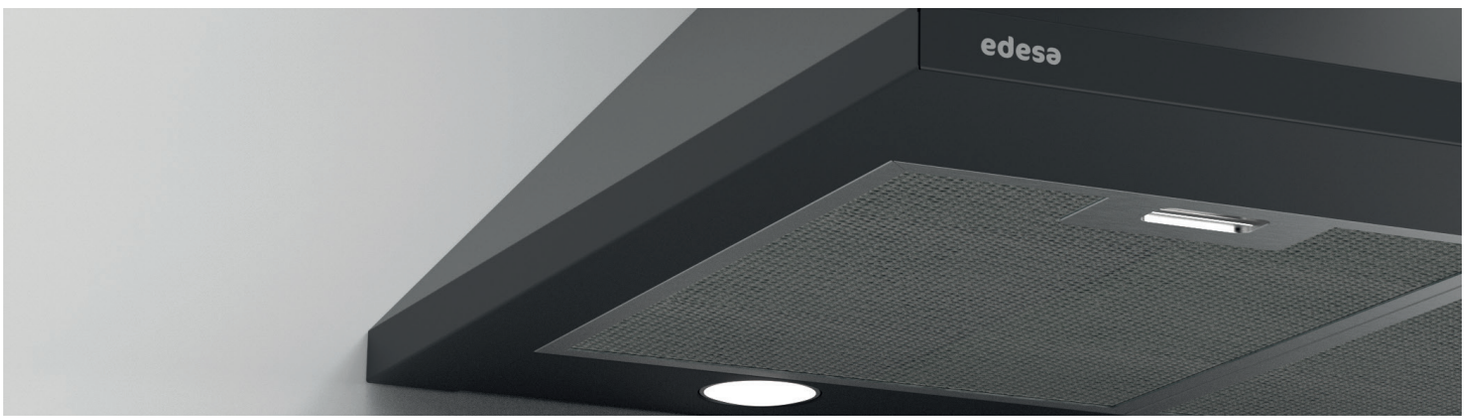

Aspiração de superfície

Poupe espaço e desfrute da máxima eficiência, com a nova placa de flexindução e exaustor de superfície integrado. Com o seu poderoso exaustor, aspirará rápida e diretamente onde os vapores e os fumos são gerados. Cozinhe nas suas 4 zonas, convertíveis em duas grandes zonas duplas, sem medo de que os fumos da cozinha invadam a sua casa.





Eficiência melhorada

Trabalhamos arduamente para alcançar eficiências energéticas imbatíveis; graças aos componentes renovados, os nossos exaustores estão na vanguarda em termos de poupança de energia.

	02890001	CONJUNTO TUBOS SL1 222X89
	02890002	CURVA COMPACTA 90º 222X89
	02890003	CURVA 90º 222X89
	02890004	SUPORTE TUBO 222X89
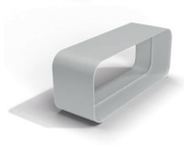	02890005	LIGADOR 222X89
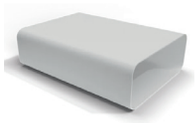	02890006	TUBO PLANO 0,5M 222X89
	02890007	ADAPTADOR REDONDO PLANO 150/222X89
	02890008	TUBO PLANO FLEXÍVEL 0,5M 222X89
	02890009	CURVA HORIZONTAL 90º 222X89
	02890010	CURVA HORIZONTAL 15º 222X89
	02890011	DEFLECTOR DE PAREDE SL1
	02890014	CONJUNTO FILTROS CARVÃO CERÂMICO SL1
	02890015	CONJUNTO FILTROS CARVÃO SL1

Iluminação de alta eficiência

Uma boa iluminação é essencial para cozinhar. Os nossos exaustores possuem iluminação LED de consumo realmente baixo, proporcionando uma luz mais eficiente e intensa, ajudando assim a poupar.

Permite utilizar e regular a intensidade da luz tanto com o exaustor ligado como desligado.



Extração máxima

Apostamos nos exaustores que aspiram todo o fumo gerado pelos nossos pratos, graças aos motores de alta eficiência da Edesa.

Para fazer desaparecer os fumos desagradáveis da nossa cozinha basta carregar num botão.

Turbo máxima potência

Já se distraiu e, em questão de segundos, a cozinha ficou cheia de fumo?

A função Turbo é muito prática nestes casos, pois, com um simples toque, o exaustor é ativado em potência máxima por 5 minutos. Após esse tempo, volta à velocidade anterior.



Aspiração e silêncio

A Edesa cumpre os regulamentos de declaração de dados relativos à capacidade de aspiração e potência sonora. De acordo com os regulamentos mais exigentes. Todos os dados operacionais dos exaustores Edesa foram medidos de acordo com todas as normas e códigos de conduta estabelecidos pelo CECED.

Se comparar valores, a Edesa recomenda sempre que o faça em potência sonora, pois é a medida que avalia as condições ambientais de uma forma neutra.

Normativa UNE-EN 61591

A norma UNE-EN-61591, específica para exaustores, indica a capacidade real de extração em metros cúbicos/hora (m^3/h) e pressão (Pa) do exaustor, medida num ponto de controlo. Para fazer uma comparação fiável dos dados de capacidade de aspiração e nível de ruído, esses dados devem ser medidos de acordo com os regulamentos. Qualquer comparação entre esses valores que não seja feita de acordo com este regulamento europeu não tem valor.



Normativa UNE-EN 60704

La normativa UNE-EN 60704-2-13, específica para campanas, indica la máxima potencia sonora en decibelios (dB(A)) de la campana durante su funcionamiento.

Las mediciones se efectúan en cámaras anecoicas o semi-anecoica.



Gama completa de motores Edesa

Os exaustores deste catálogo integram uma ampla variedade de motores com desempenho ajustado ao tipo de uso.

Entre os motores mais potentes, destaca-se o **BT4DC** com capacidade de extração de até 842 m^3/h, posicionando-se entre os mais eficientes do mercado.

		Velocidade máxima		Velocidade mínima	
Motor	Potência motor (W)	Fluxo de ar (m^3/h)	Potência sonora (db)	Fluxo de ar (m^3/h)	Potência sonora (db)
BT3	280	850	67	340	50
TA	270	580	70	385	56
BT4DC	135	842	64	283	46
SL1 BLDC	165	691	68	325	50



Função Timer

Se quisermos deixar o exaustor ligado, com esta função este desliga-se automaticamente após algum tempo, facilitando assim a limpeza total do ar depois de acabar de cozinhar.

Indicador saturação filtros

O exaustor avisa automaticamente quando os filtros precisarem de ser limpos.

Conectividade

Desfrute da rapidez de regulação do exaustor graças à comunicação automática com a placa. A potência de extração é ajustada em função da temperatura das zonas de cozedura utilizadas. Não será necessário regular manualmente a extração durante a cozedura e, opcionalmente, poderá controlá-la a partir do painel do exaustor.

Regulação horizontal

Instalação rápida e precisa. Não é necessário um modelo de instalação. A regulação horizontal permite-lhe deixar o seu novo exaustor perfeitamente nivelado.

Função de renovação do ar

Respire ar puro, renovando-o a cada 10 minutos. Desta forma, pode eliminar odores desagradáveis e respirar ar limpo e fresco. O exaustor funciona automaticamente durante 10 minutos de hora a hora, de forma imperceptível. Se precisar dele com urgência, tem também a opção de utilizar a função renova turbo. A renovação rápida do ar ocorre com um intervalo de 5 minutos na velocidade máxima, 3 minutos na 5ª velocidade e 3 minutos na 4ª velocidade.




edesa

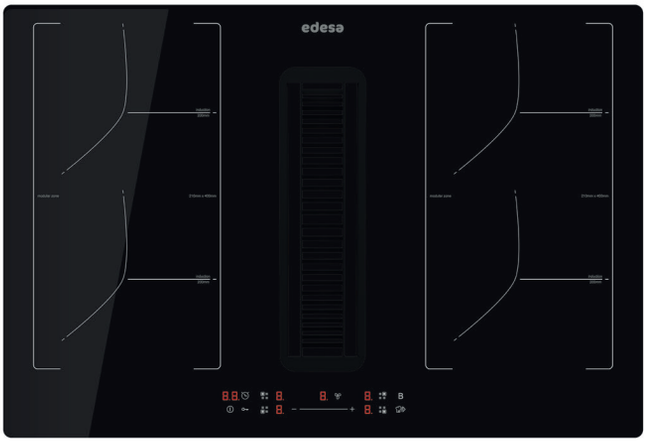

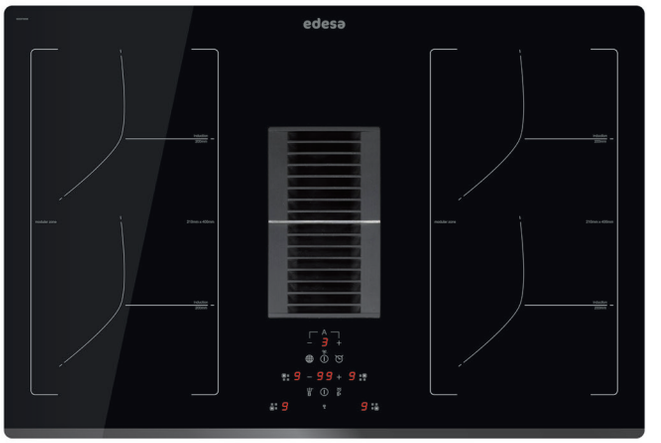

INDUÇÃO COM SUCÇÃO SUPERFICIAL

EIS-7423 DD R Arredondado

NEW

Cod.: 922272094 - **EAN:** 8422248373401



- Placa de indução e aspiração de superfície automática
- Eficiência energética A+
- Aspiração de superfície
- 5 níveis de extração e função Turbo
- Painel de controlo tipo Mono Slider Touch
- Motor Brushless de 165 W, BLDC
- Potência de extração Máx / Mín: 691,5 / 325,6 m³/h
- Nivel sonoro Máx / Mín: 68 / 50 dB(A)
- Altura de instalação 17cm
- Função timer de desconexão automática temporizada
- Temporizador e aviso de limpeza de filtros
- Filtros metálicos lavável/Filtro de carvão incluído

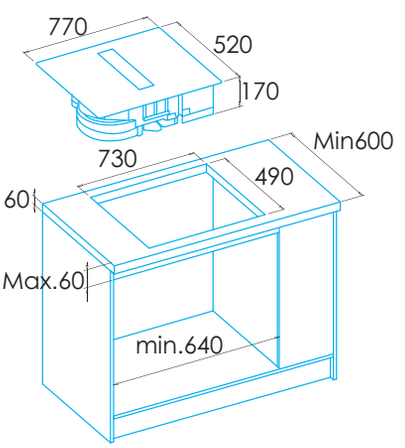

INDUÇÃO COM SUCÇÃO SUPERFICIAL

EIT-7422 DD B Bisel frontal

Cod.: 922272058 - **EAN:** 8422248109659



- Placa de indução e aspiração de superfície automática
- Eficiência energética A
- Aspiração de superfície
- 5 níveis de extração e função Turbo
- Painel de controlo touch control
- Motor Brushless de 135 W, BLDC
- Potência de extração Máx / Mín: 542 / 199m³/h
- Nível sonoro Máx / Mín: 67 / 45 dB(A)
- Função timer de desconexão automática temporizada
- Temporizador e aviso de limpeza de filtros
- Filtros standard metálicos com asas de plástico lavável

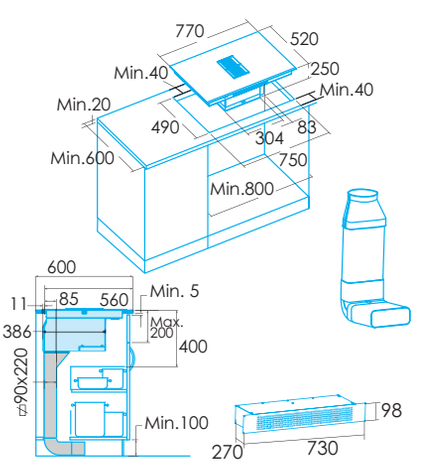

* medidas em mm

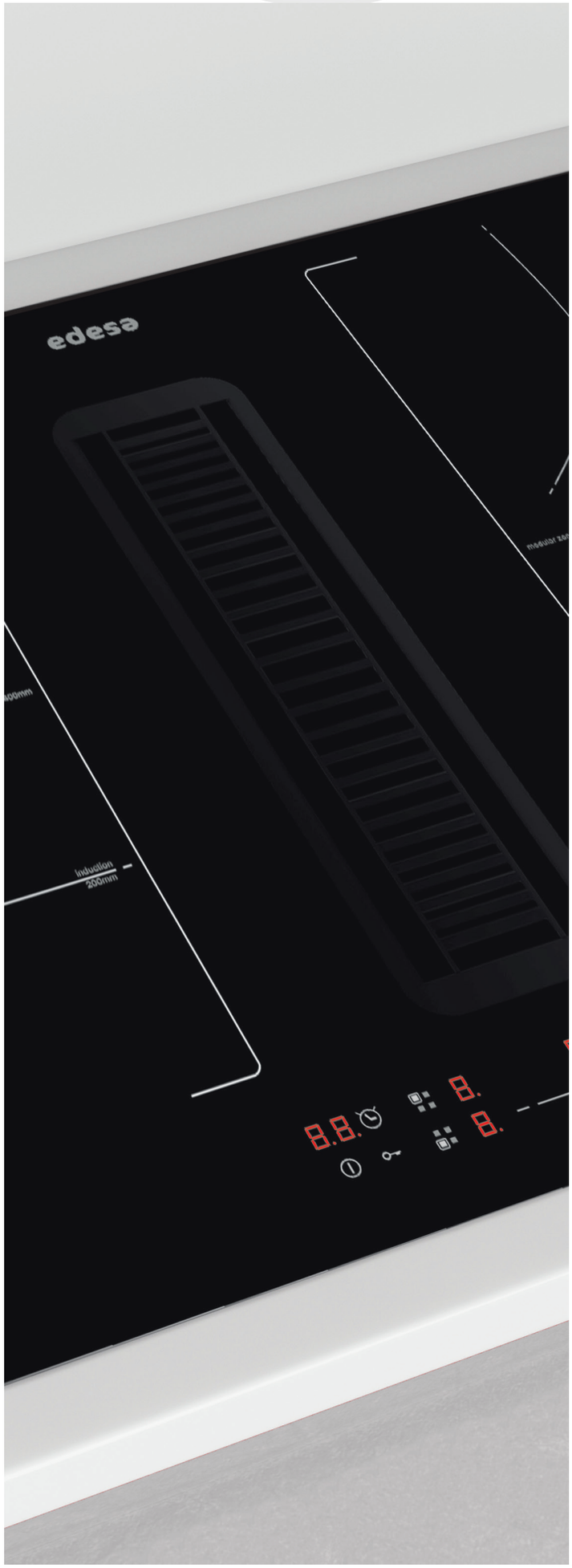

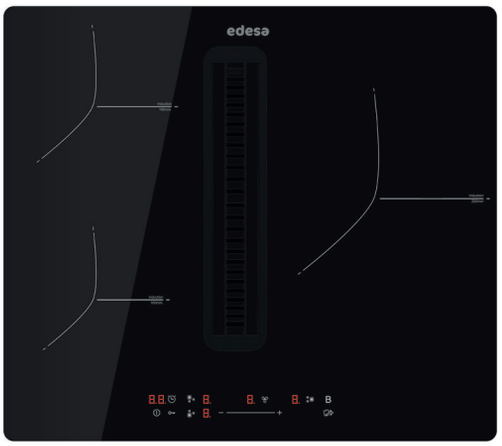

INDUÇÃO COM SUCÇÃO SUPERFICIAL

EIS-6321 DD R Arredondado

NEW

Cod.: 922272093 - **EAN:** 8422248373371

PROGRAMA BOOSTER
TIMER
SELECTOR POTÊNCIA POR FOCO
CONTROLO DESLIZANTE
FUNÇÕES DE COCÇÃO
CALOR RESIDUAL
BLOQUEIO DE SEGURANÇA
STOP&GO

-Placa de indução e aspiração de superfície automática
-Eficiência energética A+
-Aspiração de superfície
-5 níveis de extração e função Turb
-Painel de controlo tipo Mono Slider Touch
-Motor Brushless de 165 W, BLDC
-Potência de extração Máx / Mín: 673,2 /251 m^3/h
-Nivel sonoro Máx / Mín: 68 / 51 dB(A)
-Altura de instalação 17cm
-Função timer de desconexão automática temporizada
-Temporizador e aviso de limpeza de filtros
-Filtros standard metálicos lavável
-Filtro de carvão incluído

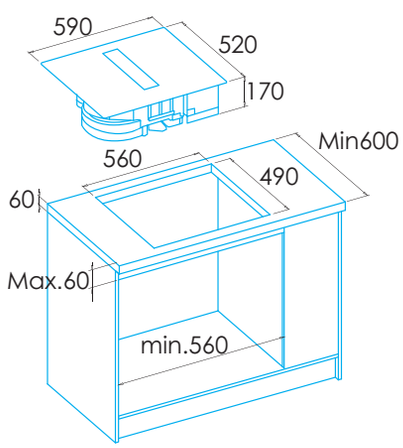

* medidas em mm



DECORATIVO DE TETO

ECC-1832 WH 100 cm - Branco

Cod.: 932271943 - **EAN:** 8422248344821

DECORATIVO DE TETO

ECC-1832 X 100 cm - A. inox.

Cod.: 932271953 - **EAN:** 8422248355490



- Exaustor de teto de 100 cm de largura
- Eficiência energética A
- Extração perimetral
- 3 níveis de extração e função Turbo
- Comandos touch controlo retroiluminados
- Motor de 280 W, BT3
- Potência de extração Máx / Mín: 850 / 340 m³/h
- Nível sonoro Máx / Mín: 67 / 50 dB(A)
- 4 lâmpadas de iluminação ECOLED, classe A
- Regulação intensidade da luz
- Função Timer de desconexão automática temporizada
- Indicador de saturação de filtros
- Filtros standard metálicos com asas de plástico lavável

Filtro de carbono opcional: 02859398
Filtro de carbono lavável opcional: 02800918

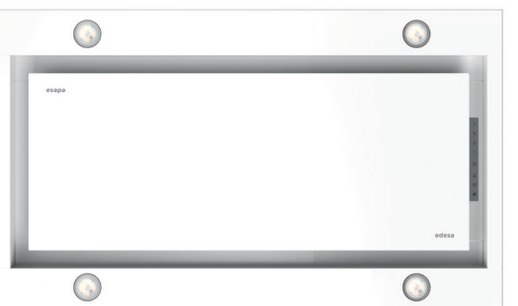

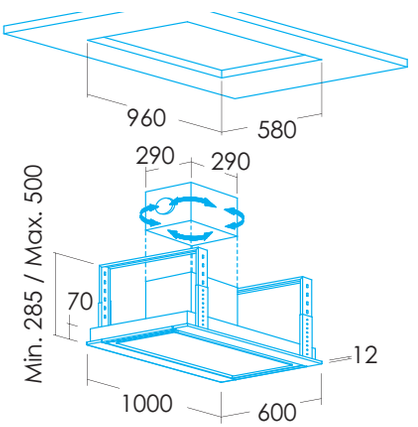

* medidas em mm



DECORATIVO VERTICAL

ECV-98321 GBK 90 cm - A. inox. / preto

Cod.: 932271954 - **EAN:** 8422248356497

DECORATIVO VERTICAL

ECV-98321 GWH 90 cm - A. inox. / branco

Cod.: 932271955 - **EAN:** 8422248356503



- Exaustor decorativo inclinado de 90 cm de largura com conectividade AUTO2
- Eficiência energética A+++
- Extração perimetral com abertura de vidro pneumático
- 5 níveis de extração, função Turbo e de purificação do ar.
- Comandos touch controlo retroiluminados
- Motor Brushless. Extra silencioso. Consumo máximo de energia 135W
- Potência de extração Máx / Mín: 842 / 282 m^3/h
- Nível sonoro Máx / Mín: 64 / 46 dB(A)
- Barra de iluminação LED
- Regulação intensidade da luz
- Função Timer de desconexão automática temporizada
- Indicador de saturação de filtros
- Filtro anti-embaciamento inferior
- Filtros standard metálicos com asas de plástico lavável



Filtro de carbono opcional: 02859318

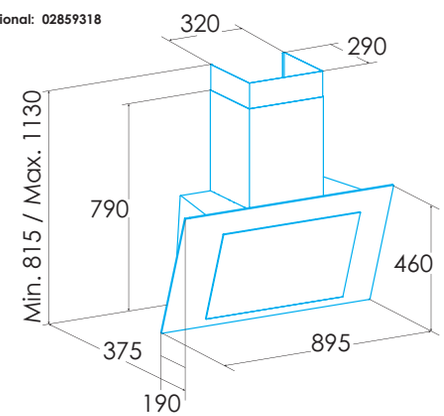

* medidas em mm



DECORATIVO BOX

ECB-97220 GBK 90 cm - A. inox. / preto
Cod.: 932271957 - **EAN:** 822248363396

ECB-97220 GWH 90 cm - A. inox. / branco
Cod.: 932271958 - **EAN:** 8422248363402

ECB-77220 GBK 70 cm - A. inox. / preto
Cod.: 932271959 - **EAN:** 8422248363419

ECB-77220 GWH 70 cm - A. inox. / branco
Cod.: 932271960 - **EAN:** 8422248363426

A++ EFICIÊNCIA ENERGÉTICA | MOTOR MÁXIMA ASPIRAÇÃO | LED LUMINAÇÃO LED | ASPIRAÇÃO PERIMETRAL | A EFICIÊNCIA LUMÍNICA | DESCONEXÃO AUTOMÁTICA | COM FICHA

- Exaustor decorativo box de 90/70 cm de largura com parte frontal de 5 cm
- Eficiência energética A++
- Grande superfície de aspiração
- 3 níveis de extração
- Comandos touch controlo retroiluminados
- 73W BLDC motor
- Potência de extração Máx / Mín: 617 / 203 m³/h
- Nível sonoro Máx / Mín: 65 / 43 dB(A)
- Lâmpada de iluminação LED
- Função Timer de desconexão automática temporizada
- Filtros standard metálicos

Filtro de carbono opcional: 02807001
Kit de extensão de tubo:02862304
Válvula anti-retorno incluída

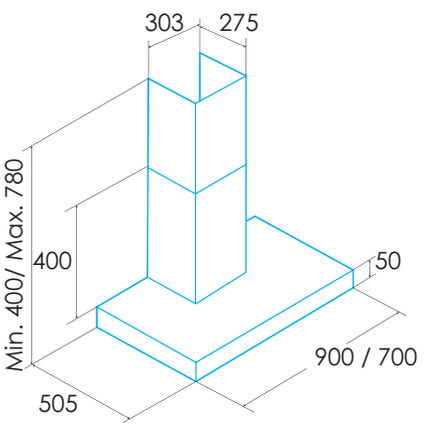

* medidas em mm





DECORATIVO BOX

ECB-9611 X 90 cm - A. inox. **NEW**

Cod.: 932271909 - **EAN:** 8435436112461

ECB-7611 X 70 cm - A. inox. **NEW**

Cod.: 932271910 - **EAN:** 8435436112478

ECB-6611 X 60 cm - A. inox. **NEW**

Cod.: 932271911 - **EAN:** 8435436112485

ILUMINAÇÃO ECOLED

COM FICHA

- Exaustor decorativo box de 90/70/60 cm de largura com parte frontal de 5,6 cm
- Eficiência energética C
- 3 níveis de extração
- Comandos mecânicos
- Motor de 270 W, TA
- Potência de extração Máx / Mín: 645 / 385 m^3/h
- Nível sonoro Máx / Mín: 70 / 56 dB(A)
- 2 lâmpadas de iluminação ECOLED, classe A
- Filtros standard metálicos com asas de plástico lavável

Filtro de carbono opcional: 02859391
Filtro de carbono lavable opcional: 02800918
Kit de extensão de tubo opcional: 02861301
Válvula anti-retorno incluída

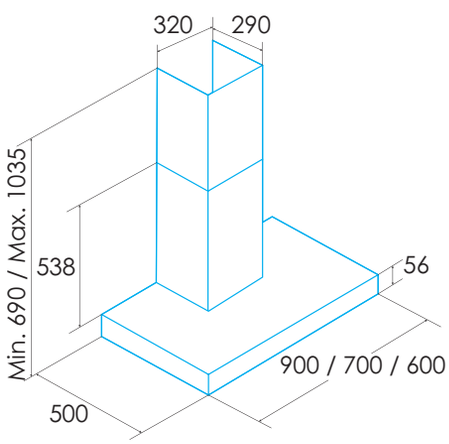

* medidas em mm







DECORATIVO BOX

ECB-9411 X	90 cm - A. inox.
Cod.: 932271886 - **EAN:** 8435436108686	
ECB-7411 X	70 cm - A. inox.
Cod.: 932271887 - **EAN:** 8435436108693	
ECB-6411 X	60 cm - A. inox.
Cod.: 932271888 - **EAN:** 8435436108709	

ILUMINAÇÃO ECOLED

COM FICHA

- Exaustor decorativo box de 90/70/60 cm de largura com parte frontal de 5,5 cm
- Eficiência energética C
- 3 níveis de extração
- Comandos mecânicos
- Motor de 95 W, K7plus
- Potência de extração Máx / Mín: 400 / 210 m^3/h
- Nível sonoro Máx / Mín: 62 / 50 dB(A)
- 2 lâmpadas de iluminação LED, e14
- Filtros standard metálicos com asas de plástico lavável

Filtro de carbono opcional: 02859394
Filtro de carbono lavável opcional: 02800918
Kit de extensão de tubo opcional: 02861302
Válvula anti-retorno incluída

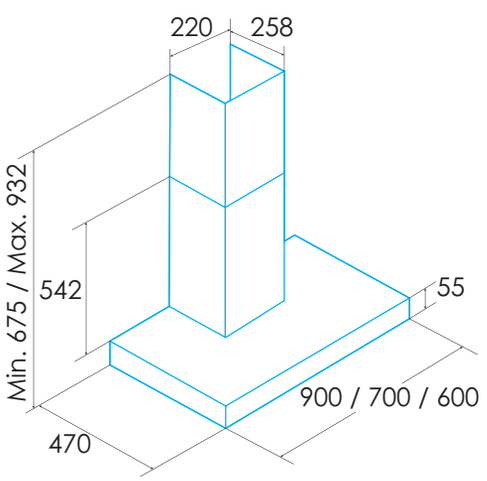

* medidas em mm







DECORATIVO PIRÂMIDE

ECP-9611 X 90 cm - A. inox.
Cod.: 932271915 - **EAN:** 8435436112522

ECP-6611 X 60 cm - A. inox.
Cod.: 932271917 - **EAN:** 8435436112546

ECP-7611 X 70 cm - A. inox.
Cod.: 932271916 - **EAN:** 8435436112539

ECP-6611 BK 60 cm - A. inox. / preto
Cod.: 932271956 - **EAN:** 822248358736

A — EFICIÊNCIA LUMÍNICA
ECO — ILUMINAÇÃO ECOLED
COM FICHA

-Exaustor decorativo pirâmide de 90/70/60 cm
-Eficiência energética C
-3 níveis de extração
-Comandos mecânicos
-Motor de 270 W, TA
-Potência de extração Máx / Mín: 645 / 385 m³/h
-Nível sonoro Máx / Mín: 71,8 / 57,8 dB(A)
-2 lâmpadas de iluminação ECOLED, classe A
-Filtros standard metálicos com asas de plástico lavável

Filtro de carbono opcional: 02859391
Filtro de carbono lavável opcional: 02800918
Kit de extensão de tubo opcional: 02862301
Válvula anti-retorno incluída





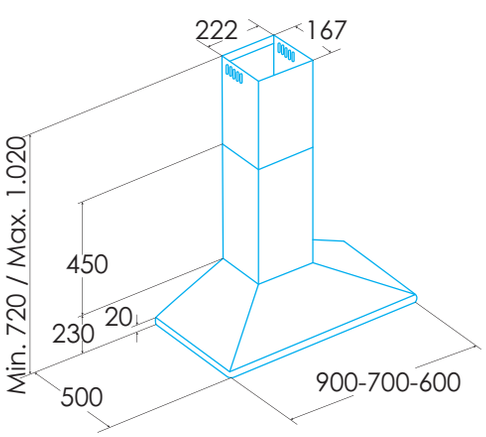

* medidas em mm



DECORATIVO PIRÂMIDE

ECP-94110 X 90 cm - A. inox. **NEW**

Cod.: 932271961 - **EAN:** 8422248371339

ECP-74110 X 70 cm - A. inox. **NEW**

Cod.: 932271962 - **EAN:** 8422248371353

ECP-64110 X 60 cm - A. inox. **NEW**

Cod.: 932271963 - **EAN:** 8422248371377

A — EFICIÊNCIA LUMÍNICA

ECO — ILUMINAÇÃO ECOLED

COM FICHA

-Exaustor decorativo pirâmide de 90/70/60 cm
-Eficiência energética A
-3 níveis de extração
-Comandos mecânicos
-Motor de 110 W, K10
-Potência de extração Máx / Mín: 480 / 175 m³/h
-Nível sonoro Máx / Mín: 69 / 56 dB(A)
-Iluminação de alta eficiência por TIRA LED compacta, classe A
-Filtros standard metálicos com asas de plástico lavável



Filtros standard metálicos com asas de plástico lavável
Filtro de carbono opcional
Filtro de carbono lavable opcional



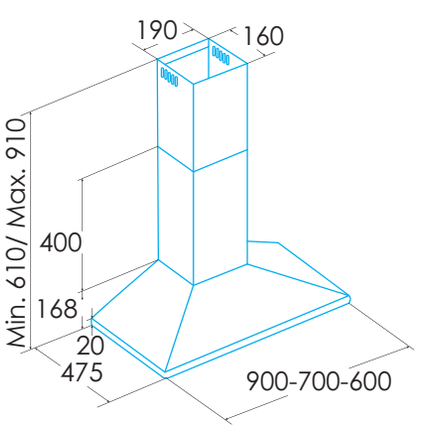

* medidas em mm



INTEGRAÇÃO

ECI-96110 X 90 cm - A. inox.

Cod.: 932271948 - **EAN:** 8422248355292

ECI-66110 X 60 cm - A. inox.

Cod.: 932271947 - **EAN:** 8422248355285

ECO

ILUMINAÇÃO ECOLED

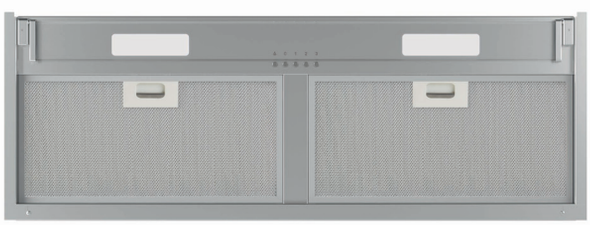

-Exaustor de encastrar em móvel de 90 cm
-Eficiência energética C
-3 níveis de extração
-Comandos mecânicos
-Motor M3R. Extra silencioso. Consumo máximo de energia 270W
-Potência de extração Máx / Mín: 645 / 385 m^3/h
-Nível sonoro Máx / Mín: 70 / 56 dB(A)
-Barra de iluminação LED, classe A
-Filtros standard metálicos com asas de plástico lavável

Filtro de carbono opcional: 02859398
Válvula anti-retorno incluída



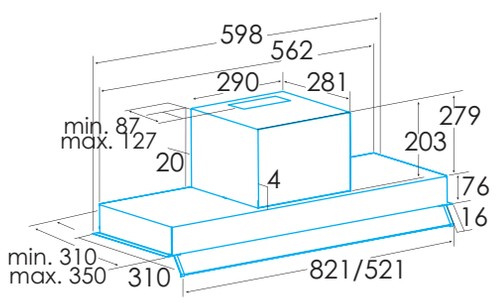

* medidas em mm



GRUPOS FILTRANTES

ECG-8632 GBK 70 cm - Preto

Cod.: 932271941 - **EAN:** 8422248198493

ECG-8632 GWH 70 cm - Branco

Cod.: 932271942 - **EAN:** 8422248198509

MOTOR MÁXIMA ASPIRAÇÃO | ASPIRAÇÃO PERIMETRAL | DESCONEXÃO AUTOMÁTICA | CONTROLE REMOTO | ILUMINAÇÃO BARRA LED



-Exaustor de encastrar em móvel de 70 cm
-Eficiência energética B
-Extração perimetral
-3 níveis de extração
-Comandos mecânicos
-Motor de 186 W
-Potência de extração Máx / Mín: 587/ 246 m^3/h
-Nível sonoro Máx / Mín: 68 / 47 dB(A)
-Barra de iluminação LED, classe A
-Filtros standard metálicos com asas de plástico lavável

Filtro de carbono opcional: 02859405



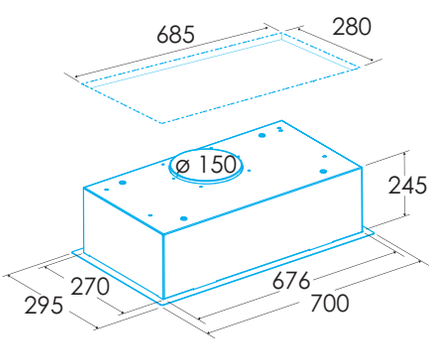

* medidas em mm



GRUPOS FILTRANTES

ECG-5811 BK 60 cm - Preto

Cod.: 932271944 - **EAN:** 8422248350969

ECG-5811 X 60 cm - A. inox.

Cod.: 932271899 - **EAN:** 8435436110962

ILUMINAÇÃO ECOLED

COM FICHA





-Exaustor de encastrar em móvel de 60 cm
-Eficiência energética C
-3 níveis de extração
-Comandos mecânicos
-Motor de 240 W, BT2
-Potência de extração Máx / Mín: 645 / 300 m^3/h
-Nível sonoro Máx / Mín: 65 / 50 dB(A)
-2 lâmpadas de iluminação ECOLED, classe A
-Filtros standard metálicos com asas de plástico lavável

Filtro de carbono opcional: 02859398
Filtro de carbono lavable opcional: 02811003
Válvula anti-retorno incluída

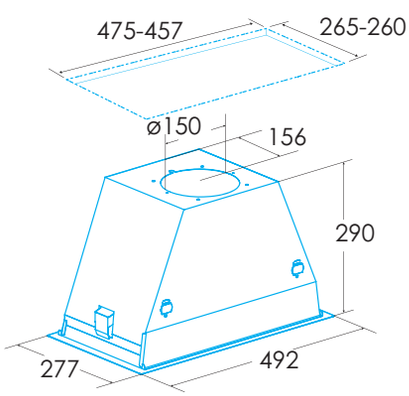

* medidas em mm



TELESCÓPICA

ECT-6411 X 60 cm - A. inox.

Cod.: 932271920 - **EAN:** 8435436112577

ECT-6411 WH 60 cm - Branco

Cod.: 932271919 - **EAN:** 8435436112560

A
EFICIÊNCIA LUMÍNICA

LED
LUMINAÇÃO LED

-Exaustor telescópico de 60 cm
-Eficiência energética C
-2 níveis de extração
-Comandos mecânicos
-Motor de 100 W, TF 2003
-Potência de extração Máx / Mín: 390 / 150 m³/h
-Nível sonoro Máx / Mín: 57 / 45,5 dB(A)
-2 lâmpadas de iluminação ECOLED, classe A
-Filtros standard metálicos com asas de plástico lavável



Filtro de carbono opcional: 02825263
Válvula anti-retorno incluída

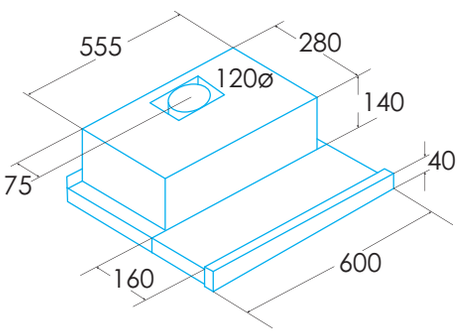

* medidas em mm



CONVENCIONAIS

ECS-6213 X 60 cm - A. inox.

Cod.: 932271921 - **EAN:** 8422248087391

ECS-6213 WH 60 cm - Branco

Cod.: 932271922 - **EAN:** 8422248087407

LED

LUMINAÇÃO LED

-Exaustor standard de 60 cm
-Eficiência energética D
-3 níveis de extração
-Comandos mecânicos
-Dois motores de 50W, L1
-Potência de extração Máx / Mín: 300 / 100 m^3/h
-Nível sonoro Máx / Mín: 60 / 59 dB(A)
-2 lâmpadas de iluminação LED, classe A
-Filtros standard metálicos com asas de plástico lavável / filtro de malha de alumínio

Filtro de carbono opcional: 02846763
Válvula anti-retorno incluída



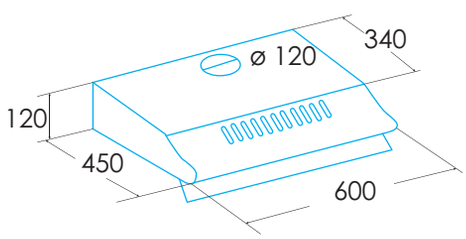

* medidas em mm

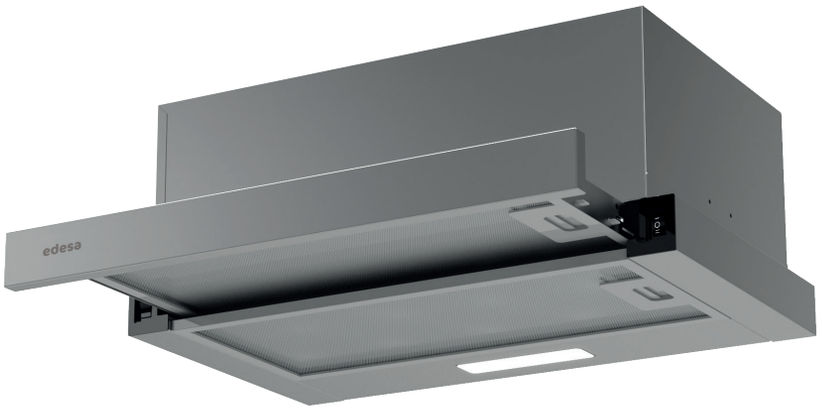

TELESCÓPICA

ECT-5411 X 60 cm - A. inox.

Cod.: 932271964 - **EAN:** 8422248379052

A
EFICIÊNCIA LUMÍNICA

LED
LUMINAÇÃO LED

-Exaustor telescópico de 50 cm
-Eficiência energética B
-2 níveis de extração
-Comandos mecânicos
-Motor de 65 W
-Potência de extração Máx / 344 / 175 m^3/h
-Nível sonoro Máx / Mín: 64 / 51 dB(A)
-Iluminação de alta eficiência por TIRA LED compacta, classe A
-Filtros standard metálicos com asas de plástico laváve
-Filtro de carbono opcional
-Válvula anti-retorno incluída

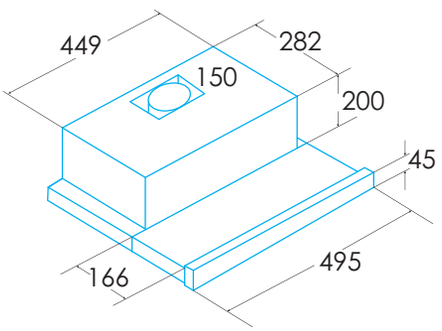

* medidas em mm



EXAUSTOR

edesa

Código	922272094	922272058	922272093	932271943	932271953	932271954	932271955	
EAN	8422248373401	8422248109659	8422248373371	8422248344821	8422248355490	8422248356497	8422248356503	
Modelo	EIS-7423 DD B	EIT-7422 DD B /A	EIS-6321 DD R	ECC-1832 WH	ECC-1832 X	ECV-98321 GBK	ECV-98321 GWH	
Tipo	**DownDraft**	**DownDraft**	**DownDraft**	**Decorativo Teto**	**Decorativo vertical**	**Decorativo vertical**	**Decorativo vertical**	
Ficha de produto de acordo com as diretivas EU65/2014 - EN61591, EN60704-2-13, EN50564								
AEC (Consumo de Energia Anual) (kWh/ano)	43,4	30	43,3	58,9	58,9	16,8	16,8	
EEI class (Classe de Eficiência Energética)	A+	A	A+	A	A	A+++	A+++	
FDE (Eficiência Fluidodinâmica)	35,4	27,3	34,9	31,5	31,5	40,3	40,3	
FDE class (Classe de Eficiência Fluidodinâmca)	A	B	A	A	A	A	A	
LE (Eficiência de Iluminação) (lux/W)	-	-		36,6	36,6	23,7	23,7	
LE class (Classe de Eficiência de Iluminação)	-	-		A	A	B	B	
GFE (Eficiência de Filtragem de Gordura)	65,9	45,9	66,8	91,2	91,2	75,5	75,5	
GFE Class (Classe de Eficiência de Filtragem de Gordura)	D	F	D	B	B	C	C	
Fluxo de ar em velocidade mínima (m^3/h)	325,6	198,7	251	340	340	283	283	
Fluxo de ar em velocidade máxima (m^3/h)	535	440,2	515	600	600	640,5	640,5	
Fluxo de ar em velocidade intensiva (TURBO) (m^3/h)	691,5	542,3	673,2	850	850	842	842	
Potência sonora em velocidade mínima (dB)	50	46	51	50	50	46	46	
Potência sonora em velocidade máxima (dB)	68	64	68	65	65	64	64	
Potência sonora em velocidade intensiva (TURBO) (dB)	74	67	74	67	67	69	69	
P_o (Consumo de Eletricidade em modo Desativado) (W)	0,48	0,46	0,48	0,3	0,3	0,35	0,35	
P_s (Consumo de Eletricidade em modo de Espera) (W)	-	-	-	0	0	0	0	
Diretiva Integração de acordo com EU 66/2014	-		-					
f (Fator de Aumento no Tempo)	0,7	2	0,7	0,9	0,9	0,5	0,5	
EEI (Eficiência Energética)	40	49,3	39,9	54,6	54,6	27,5	27,5	
Q_{BEP} (Fluxo de ar em Ponto de Máxima Eficiência) (m^3/h)	379,8	264,3	331,3	350,4	350,4	369,6	369,6	
P_{BEP} (Diferença de Pressão Estática em Ponto de Máxima Eficiência) (Pa)	570	295	644	380	380	314	314	
W_{BEP} (Potência Elétrica de entrada em Ponto de Máxima Eficiência) (W)	169,7	79,5	169,6	132,8	132,8	80	80	
W_L (Consumo Nominal do sistema de Iluminação da superfície de cocção) (W)	-	-	-	14	14	3	3	
E_{MIDDLE} (Iluminância média do sistema de iluminação da superfície de cocção) (lux)	-	-	-	513	513	71	71	
Dimensões exteriores								
Largura (mm)	770	701	590	1000	1000	900	900	
Fundo (mm)	520	520	520	600	600	346	346	
Altura máxima total (mm)	170	251	170	500	500	1.580	1.580	
Altura mínima total (mm)	170	251	170	285	285	815	815	
Diâmetro de saída (mm)	220x90	220x90	220x90	150	150	150/125	150/125	
Características								
Motor	SL1 BLDC	BT4DC	SL1 BLDC	BT3	BT3	BT4DC	BT4DC	
Níveis de extração	5+1	5+1	5+1	3+1	3+1	5 + 1	5 + 1	
Consumo máximo motor (W)	165	135	165	280	280	140	140	
Pressão Máxima (Pa)	650	-	640	450	450	357	357	
Pressão Turbo (Pa)	900	-	870	470	470	365	365	
Tipo de controlo	Deslizante	Deslizante	Deslizante	TC4i	TC4i	TCD6i	TCD6i	
Desconexão automática	●	●	●	●	●	●	●	
Indicador eletrónico saturação filtro	●	●	●	●	●	●	●	
Tipo de filtro	Alumínio preto completo + cesto de plástico	Alumínio	Alumínio preto completo + cesto de plástico	Metálico	Metálico	Metálico	Metálico	
Número de filtros anti-gordura	1	1	1	3	3	1+1	1+1	
Interior blindado	-	-	-	-	-	-	-	
Iluminação								
Classe de lâmpadas	-	-	-	EcoLed	EcoLed	SS Led	SS Led	
Iluminação regulável em intensidade	-	-	-	●	●	●	●	
Nº de lâmpadas	-	-	-	4	4	1	1	
Instalação								
Distância mínima a uma placa de cocção elétrica (mm)	-	-	-	650	650	400	400	
Distância mínima a uma placa de cocção de gás (mm)	-	-	-	550	550	650	650	
Instalação com saída de ar para o exterior / recirculação	●	●	●	Ambas	Ambas	AMBAS	AMBAS	
Sistema de fácil instalação	●	●	●	●	●	● / nivelamento horizontal	● / nivelamento horizontal	
Ligação elétrica								
Potência total de alimentação (W)	7200	-	6500	294	294	143	143	
Tensão nominal (V)	220-240	220-240	220-240	220-240	220-240	220-240	220-240	
Frequência da rede (Hz)	50/60	50/60	50/60	50	50	50-60	50-60	
Isolamento elétrico	Clase I	Clase I	CLASE I	Clase II	Clase II	Clase I	Clase I	
Ficha	-	-	-	EU - 2 pins	EU - 2 pins	-	-	
Acessórios								
Extensão tubo superior	-	-	-	-	-	02861300	02861300	
Tubos decorativos brancos	-	-	-	-	-	02861001	02861001	
Tubos decorativos pretos	-	-	-	-	-	02861401	02861401	
Embelezador Ilhas	-	-	-	-	-	-	-	
Válvula anti-retorno	-	-	-	02832006	02832006	02832004	02832004	
Filtro metálico MAX PRO	-	-	-	02800917	02800917	-	-	
Filtro metálico	-	02800972	-	02800200*	02800200*	02800930 / 02800925	02800930 / 02800925	
Filtro DUAL (metálico + carvão ativo)	-	-	-	02800918	02800918	02800922 / 02800927	02800922 / 02800927	
Filtros carvão ativo	-	02800980	02890014	02859398	02859398	02859318	02859318	
Tubo flexível silenciador	-	02893002	-	02893002	02893002	02893002	02893002	
Acessório painel decorativo (APD) (Opcional)	-	-	-	-	-	-	-	

(1) Regulamento delegado (UE) nº 65/2014 de 1 de outubro de 2013 com o qual se complementa a Diretiva 2010/30/UE do Parlamento Europeu e do Conselho em relação à etiquetagem energética dos fornos e exaustores extratores de uso doméstico. (2) As classes vão desde o A++ (mais eficiente) até ao E (menos eficiente). (3) As classes vão desde o A (mais eficiente) até ao F (menos eficiente). (4) As classes vão desde o A (mais eficiente) até ao G (menos eficiente). (5) Regulamento delegado (UE) nº 66/2014 de 14 de janeiro de 2014 que aplica a Diretiva 2009/125/CE do Parlamento Europeu e do Conselho para os requisitos de design ecológico aplicáveis aos fornos, placas de cozinha e exaustores extratores de uso doméstico.

932271959 8422248363419 ECB-77220 GBK	932271960 8422248363426 ECB-77220 GWH	932271957 822248363396 ECB-97220 GBK	932271958 8422248363402 ECB-97220 GWH	932271909 8435436112461 ECB-9611 X	932271910 8435436112478 ECB-7611 X	932271911 8435436112485 ECB-6611 X	932271886 8435436108686 ECB-9411 X	932271887 8435436108693 ECB-7411 X	932271888 8435436108709 ECB-6411 X	932271915 8435436112522 ECP-9611 X
Decorativo box	**Decorativo box**	**Decorativo box**	**Decorativo box**	**Decorativo box**	**Decorativo box**	**Decorativo box**	**Decorativo box**	**Decorativo box**	**Decorativo box**	**Decorativo pirâmide**
11,7	11,7	10,8	10,8	102.5	102.5	102.5	51.9	51.9	51.9	95.7
A++	A++	A++	A++	C	C	C	C	C	C	C
29,3	29,3	29,3	29,3	16.3	16.3	16.3	9.8	9.8	9.8	17.8
A	A	A	A	D	D	D	E	E	E	D
39	39	35,1	35,1	36	36	36	8.4	8.4	8.4	38.4
A	A	A	A	A	A	A	E	E	E	A
71,1	71,1	65,2	65,2	88.5	88.5	88.5	74.6	74.6	74.6	90.3
C	C	D	D	B	B	B	D	D	D	B
212	212	203,3	203,3	385	385	385	210	210	210	385
627,5	627,5	617,5	617,5	645	645	645	400	400	400	645
-	-	-	-	-	-	-	-	-	-	-
43	43	43	43	56	56	56	50	50	50	57.8
65	65	65	65	70	70	70	62	62	62	71.8
-	-	-	-	-	-	-	-	-	-	-
0,38	0,38	0,4	0,4	0	0	0	0	0	0	0
-	-	-	-	0	0	0	0	0	0	0
0,9	0,9	0,9	0,9	1.4	1.4	1.4	1.6	1.6	1.6	1.4
36,2	36,2	35	35	83.4	83.4	83.4	84.4	84.4	84.4	80.1
237,6	237,6	207,5	207,5	375.3	375.3	375.3	208.6	208.6	208.6	371.8
120,3	120,3	125	125	295	295	295	123	123	123	314
27,1	27,1	24,6	24,6	188.8	188.8	188.8	72.9	72.9	72.9	182.5
3,8	3,8	3,8	3,8	7	7	7	11	11	11	7
149	149	133	133	252	252	252	92.5	92.5	92.5	269
700	700	900	900	900	700	600	900	700	600	900
505	505	505	505	500	500	500	475	475	475	500
830	830	830	830	1,045	1,045	1,045	932	932	932	1,020
450	450	450	450	730	730	730	675	675	675	720
150	150	150	150	125	125	125	150/125	150/125	150/125	150/125
1*73W BLDC	1*73W BLDC	1*73W BLDC	1*73W BLDC	TA	TA	TA	K7 Plus	K7 Plus	K7 Plus	TA
3	3	3	3	3	3	3	3	3	3	3
76	76	76	76	270	270	270	95	95	95	270
342	342	344	344	430	430	430	200	200	200	430
-	-	-	-	-	-	-	-	-	-	-
ATC01	ATC01	ATC01	ATC01	Mecânico	Mecânico	Mecânico	Mecânico	Mecânico	Mecânico	Mecânico
●	●	●	●	-	-	-	-	-	-	-
-	-	-	-	-	-	-	-	-	-	-
Alumínio	Alumínio	Alumínio	Alumínio	Alumínio	Alumínio	Alumínio	Alumínio	Alumínio	Alumínio	Alumínio
2	2	3	3	3	3	2	3	2	2	3
-	-	-	-	-	-	-	-	-	-	-
LED	LED	LED	LED	ECOLED	ECOLED	ECOLED	LED	LED	LED	ECOLED
-	-	-	-	-	-	-	-	-	-	-
2	2	2	2	2	2	2	2	2	2	2
650	650	650	650	650	650	650	650	650	650	650
650	650	650	650	650	650	650	650	650	650	650
Ambas	Ambas	Ambas	Ambas	Ambas	Ambas	Ambas	Ambas	Ambas	Ambas	Ambas
●	●	●	●	●	●	●	●	●	●	●
76	76	76	76	277	277	277	106	106	106	277
220-240	220-240	220-240	220-240	220-240	220-240	220-240	220-240	220-240	220-240	220-240
50	50	50	50	50-60	50-60	50-60	50-60	50-60	50-60	50-60
Clase I	Clase I	Clase I	Clase I	Clase II	Clase II	Clase II	Clase II	Clase II	Clase II	Clase II
Type F	Type F	Type F	Type F	●	●	●	●	●	●	●
02862304	02862304	02862304	02862304	02861301	02861301	02861301	02861302	02861302	02861302	02862301
-	-	-	-	-	-	-	-	-	-	-
-	-	-	-	-	-	-	-	-	-	-
-	-	-	-	-	-	-	-	-	-	-
-	-	-	-	●	●	●	●	●	●	●
-	-	-	-	02800917	02800917	02800917	02800917	02800917	02800917	02800917
-	-	-	-	02800905	02800905	02800905	02800905	02800905	02800905	02800905
-	-	-	-	02800918	02800918	02800918	02800918	02800918	02800918	02800918
-	-	-	-	02859391	02859391	02859391	02859394	02859394	02859394	02859391
				02893002	02893002	02893002	02893002	02893002	02893002	02893002
-	-	-	-	02841300	02866300	02840300	02841300	02866300	02840300	02841300

Todas as caixas marcadas com • são equivalentes a um Sim

Acessórios / ○ NÃO INCLUÍDO • INCLUÍDO

Código	932271916	932271917	932271956	932271961	932271962	932271963
EAN	8435436112539	8435436112546	8422248358736	8422248371339	8422248371353	8422248371377
Modelo	**ECP-7611 X**	**ECP-6611 X**	**ECP-6611 BK**	**ECP-94110 X**	**ECP-74110 X**	**ECP-64110 X**
Tipo	**Decorativo pirâmide**	**Decorativo pirâmide**	**Decorativo pirâmide**	**Decorativo pirâmide**	**Decorativo pirâmide**	**Decorativo pirâmide**
Ficha de producto según directivas EU65/2014 - EN61591, EN60704-2-13, EN50564						
AEC (Consumo de Energia Anual) (kWh/ano)	95.7	95.7	95.7	24,8	24,8	24,8
EEI class (Classe de Eficiência Energética)	C	C	C	A	A	A
FDE (Eficiência Fluidodinâmica)	17.8	17.8	17.8	28,5	28,5	28,5
FDE class (Classe de Eficiência Fluidodinâmca)	D	D	D	B	B	B
LE (Eficiência de Iluminação) (lux/W)	38.4	38.4	38.4	31,6	31,6	31,6
LE class (Classe de Eficiência de Iluminação)	A	A	A	A	A	A
GFE (Eficiência de Filtragem de Gordura)	90.3	90.3	90.3	71,4	71,4	71,4
GFE Class (Classe de Eficiência de Filtragem de Gordura)	B	B	B	D	D	D
Fluxo de ar em velocidade mínima (m^3/h)	385	385	385	175	175	175
Fluxo de ar em velocidade máxima (m^3/h)	645	645	645	480	480	480
Fluxo de ar em velocidade intensiva (TURBO) (m^3/h)	-	-	-	-	-	-
Potência sonora em velocidade mínima (dB)	57.8	57.8	57.8	56	56	56
Potência sonora em velocidade máxima (dB)	71.8	71.8	71.8	69	69	69
Potência sonora em velocidade intensiva (TURBO) (dB)	-	-	-	-	-	-
P_o (Consumo de Eletricidade em modo Desativado) (W)	0	0	0	0	0	0
P_s (Consumo de Eletricidade em modo de Espera) (W)	0	0	0	0	0	0
Diretiva Integração de acordo com EU 66/2014						
f (Fator de Aumento no Tempo)	1.4	1.4	1.4	1	1	1
EEI (Eficiência Energética)	80.1	80.1	80.1	48,5	48,5	48,5
Q_{BEP} (Fluxo de ar em Ponto de Máxima Eficiência) (m^3/h)	371.8	371.8	371.8	255,1	255,1	255,1
P_{BEP} (Diferença de Pressão Estática em Ponto de Máxima Eficiência) (Pa)	314	314	314	249,1	249,1	249,1
W_{BEP} (Potência Elétrica de entrada em Ponto de Máxima Eficiência) (W)	182.5	182.5	182.5	62	62	62
W_L (Consumo Nominal do sistema de Iluminação da superfície de cocção) (W)	7	7	7	3	3	3
E_{MIDDLE} (Iluminância média do sistema de iluminação da superfície de cocção) (lux)	269	269	269	95	95	95
Dimensões exteriores						
Largura (mm)	700	600	600	900	700	600
Fundo (mm)	500	500	500	475	475	475
Altura máxima total (mm)	1,020	1,020	1,020	910	910	910
Altura mínima total (mm)	720	720	720	670	670	670
Diâmetro de saída (mm)	150/125	150/125	150/125	150	150	150
Características						
Motor	TA	TA	TA	K10	K10	K10
Níveis de extração	3	3	3	3	3	3
Consumo máximo motor (W)	270	270	270	110	110	110
Pressão Máxima (Pa)	430	430	430	290,8	290,8	290,8
Pressão Turbo (Pa)	-	-	-	-	-	-
Tipo de controlo	Mecânico	Mecânico	Mecânico	Mecânico	Mecânico	Mecânico
Desconexão automática	-	-	-	-	-	-
Indicador eletrónico saturação filtro	-	-	-	-	-	-
Tipo de filtro	Alumínio	Alumínio	Alumínio	Metálico	Metálico	Metálico
Número de filtros anti-gordura	3	2	2	3	2	1
Interior blindado	-	-	-	-	-	-
Iluminação						
Classe de lâmpadas	ECOLED	ECOLED	ECOLED	CSLED	CSLED	CSLED
Iluminação regulável em intensidade	-	-	-	-	-	-
Nº de lâmpadas	2	2	2	1	1	1
Instalação						
Distância mínima a uma placa de cocção elétrica (mm)	650	650	650	650	650	650
Distância mínima a uma placa de cocção de gás (mm)	650	650	650	650	650	650
Instalação com saída de ar para o exterior / recirculação	Ambas	Ambas	Ambas	Ambas	Ambas	Ambas
Sistema de fácil instalação	●	●	●	●	●	●
Ligação elétrica						
Potência total de alimentação (W)	277	277	277	113	113	113
Tensão nominal (V)	220-240	220-240	220-240	220-240	220-240	220-240
Frequência da rede (Hz)	50-60	50-60	50-60	50	50	50
Isolamento elétrico	Clase II	Clase II	Clase II	Clase II	Clase II	Clase II
Ficha	●	●	●	●	●	●
Acessórios						
Extensão tubo superior	02862301	02862301	02862301	02862302	02862302	02862302
Tubos decorativos brancos	-	-	-	-	-	-
Tubos decorativos pretos	-	-	-	-	-	-
Embelezador Ilhas	-	-	-	-	-	-
Válvula anti-retorno	●	●	●	02832004	02832004	02832004
Filtro metálico MAX PRO	02800917	02800917	02800917	02800917	02800917	02800917
Filtro metálico	02800905	02800905	02800905	02800905	02800905	02800905
Filtro DUAL (metálico + carvão ativo)	02800918	02800918	02800918	02800922 02800927	02800922 02800927	02800922 02800927
Filtros carvão ativo	02859391	02859391	02859391	02859489	02859489	02859489
Tubo flexível silenciador	02893002	02893002	02893002	02893002	02893002	02893002
Acessório painel decorativo (APD) (Opcional)	02866300	02840300	02840300	-	-	-

(1) Regulamento delegado (UE) nº 65/2014 de 1 de outubro de 2013 com o qual se complementa a Diretiva 2010/30/UE do Parlamento Europeu e do Conselho em relação à etiquetagem energética dos fornos e exaustores extratores de uso doméstico. (2) As classes vão desde o A++ (mais eficiente) até ao E (menos eficiente). (3) As classes vão desde o A (mais eficiente) até ao F (menos eficiente). (4) As classes vão desde o A (mais eficiente) até ao G (menos eficiente). (5) Regulamento delegado (UE) nº 66/2014 de 14 de janeiro de 2014 que aplica a Diretiva 2009/125/CE do Parlamento Europeu e do Conselho para os requisitos de design ecológico aplicáveis aos fornos, placas de cozinha e exaustores extratores de uso doméstico.

EXAUSTOR

	932271948 8422248355292 **ECI-96110 X**	932271947 8422248355285 **ECI-66110 X**	932271941 8422248198493 **ECG-8632 GBK**	932271942 8422248198509 **ECG-8632 GBK**	932271899 8435436110962 **ECG-5811 X**	932271944 8422248350969 **ECG-5811 BK**	932271920 8435436112577 **ECT-6411 X**	932271919 8435436112560 **ECT-6411 WH**	932271921 8422248087391 **ECS-6213 X**	932271922 8422248087407 **ECS-6213 WH**	932271964 8422248379052 **ECT-5411 X**
	Integración	**Integración**	**Grupo Filtrante**	**Grupo Filtrante**	**Grupo Filtrante**	**Grupo Filtrante**	**Telescópica**	**Telescópica**	**Standard**	**Standard**	**Telescopic**
	100,9	100,9	63	63	106.4	106.4	44.5	44.5	52.6	52.6	27,3
	C	C	B	B	C	C	C	C	D	D	B
	16,3	16,3	24,7	24,7	15.8	15.8	11.9	11.9	9.1	9.1	16
	D	D	B	B	D	D	E	E	E	E	D
	21,4	21,4	31,2	31,2	24.4	24.4	36	36	8.4	8.4	44
	B	B	A	A	B	B	A	A	E	E	A
	88,5	88,5	66,7	66,7	91.3	91.3	68	68	68	68	67
	B	B	D	D	B	B	D	D	D	D	D
	385	385	246	246	300	300	150	150	100	100	175
	645	645	587	587	645	645	390	390	300	300	344
	-	-	-	-	-	-	-	-	-	-	-
	56	56	47,6	47,6	51	51	45.5	45.5	60	60	51
	70	70	68,1	68,1	65	65	57	57	69	67	64
	-	-	-	-	-	-	-	-	-	600	-
	0	0	0	0	0	0	0	0	0	500	0
	0	0	0,49	0,49	0	0	0	0	0	150	0
	1,4	1,4	1,11	1,11	1.4	1.4	1.6	1.6	1.7	1.7	1.4
	82,4	82,4	64,3	64,3	84.8	84.8	78.2	78.2	85.6	85.6	61,6
	375,3	375,3	317,5	317,5	419.8	419.8	198.2	198.2	150.4	150.4	206,4
	295	295	408	408	261	261	148	148	158	158	142
	188,8	188,8	145,7	145,7	193.6	193.6	68.6	68.6	73	73	50,9
	6	6	6	6	7	7	7	7	11	11	1,8
	128,3	128,3	187	187	170	170	252	252	92.5	92.5	79
	898	598	700	700	492	492	600	600	600	600	500
	310-350	310-350	270	270	277	277	280-440	280-440	450	450	282-463
	280	280	240	240	290	290	180	180	120	120	200
	280	280	240	240	290	290	180	180	120	120	200
	150/125	150/125	125/150	125/150	151 / 125	151 / 125	120	120	120	120	150
	M3R	M3R	186W	186W	BT3	BT3	TF 2003	TF 2003	L1	L1	65W
	3	3	3	3	3	3	2	2	3	3	2
	270	270	186	186	240	240	100	100	50	50	67
	430	430	484	484	405	405	194	194	190	190	225
	-	-	-	-	-	-	-	-	-	-	-
	Mecánica	Mecánica	Táctil retroilumnado	Táctil retroilumnado	Mecânico	Mecânico	Mecânico	Mecânico	Slider Mecânico	Slider Mecânico	Mechanic
	-	-	●	●	-	-	-	-	-	-	-
	-	-	-	-	-	-	-	-	-	-	-
	Metálico	Metálico	Alumínio	Alumínio	Alumínio	Alumínio	Alumínio	Alumínio	Malha alumínio	Malha alumínio	Aluminium
	2	2	2	2	2	2	2	2	2	1	2
	-	-	-	-	-	-	-	-	-	-	-
	CSLED	CSLED	Barra LED	Barra LED	ECOLED	ECOLED	ECOLED	ECOLED	LED	LED	CSLED
	-	-	-	-	-	-	-	-	-	-	-
	2	2	1	1	2	2	2	2	2	2	1
	550	550	650	650	650	650	650	650	650	650	650
	650	650	550	550	550	550	550	550	650	650	550
	AMBAS	AMBAS	Ambas	Ambas	Ambas	Ambas	Ambas	Ambas	Ambas	Ambas	Both
	●	●	●	●	●	●	●	●	●	●	●
	276	276	189,5	189,5	207	207	107	107	66	66	67
	220-240	220-240	220-240	220-240	220-240	220-240	220-240	220-240	220-240	220-240	220-240
	50	50	50-60	50-60	50-60	50-60	50-60	50-60	50-60	50-60	50-60
	Clase I	Clase I	Clase I	Clase I	Clase II	Clase II	Clase I	Clase II	Clase II	Clase II	Class I
	-	-	-	-	●	●	-	-	-	-	●
	02861306	02861306	-	-	-	-	-	-	-	-	
	-	-	-	-	-	-	-	-	-	-	
	-	-	-	-	-	-	-	-	-	-	
	-	-	-	-	-	-	-	-	-	-	
	●	●	-	-	●	●	●	●	●	●	●
	-	-	-	-	-	-	-	-	-	-	
	02800212	02800211	02811018	02811018	02811000	02811000	02825272	02825272	02803260	02803260	
	-	-	-	-	02811004	02811004	-	-	-	-	
	02859398	02859398	02859405	02859405	02859398	02859398	02825263	02825263	02846763	02846763	02859495
	02893002	02893002	-	-	02893002	02893002	-	-	-	-	
	-	-	-	-	-	-	-	-	-	-	

Todas as caixas marcadas com • são equivalentes a um Sim
Acessórios / ○ NÃO INCLUÍDO • INCLUÍDO

FRIGORÍFICOS E CONGELADORES

TOTAL NO FROST

ESS-1833 NF EX 112



ESS-1832 NF EX 112



EFC-2035 NF EX 113



EFC-1822 NF GBK 113



METAL DUAL NO FROST

EFC-7832 DNF EX 114



TOTAL NO FROST

EFC-2032 NF EX 114



EFC-2032 NF WH 115



EFC-1833 NF EX 115



EFC-1833 NF WH 116



NEW

EFC-1835 NF EX 116



NEW

EFC-1834 NF EX 117



NEW

EFC-1834 NF WH 117



NEW

EFC-1821 NF EX 118



EFC-1821 NF WH 118



COMBI ESTÁTICO

EFC-1822 NF WH 119



EFC-1821 ST WH 119



INTEGRAÇÃO

EFC-1711-I 120



DUAS PORTAS ESTÁTICO

EFT-1711 EX 120



EFT-1711 WH 121



EFT-1612 WH 121



NEW

FRIGORÍFICOS E CONGELADORES

EFT-1411 WH 122

TOTAL NO FROST
EFS-1823 NF EX 122

EZS-1823 NF EX 123

EFS-1823 NF WH 123









EZS-1823 NF WH 124

TABLE TOP ESTÁTICO
EFS-0813 WH 124

EZS-0813 WH 125

EFS-0814 125









EFS-0911 WH 126

EFS-0411 WH 126

INTEGRAÇÃO ESTÁTICO
EFS-0513 I 127

EFS-0514 I 127









EZS-0513 I 128

CONGELADOR NO FROST
EZS-1732 NF EX 128

EZS-1732 NF WH 129

CONGELADOR HORIZONTAL
EZS-1412 WH 139









CONGELADOR DEFROST
EZH-5011 130

NEW
EZH-4211 130

EZH-3511 130

EZH-3011 130

EZH-2811 132











EZH-2014 132

EZH-2011 132

EZH-1011 133

EZH-3011 134

EZH-2811 134











NEW


edesa



Frio mais bem distribuído com Metal DUAL No Frost

Alguns dos modelos da nova gama Edesa oferecem o sistema de refrigeração Metal DUAL No Frost, que proporciona melhorias significativas em relação a outros sistemas do mercado.

Se procura um controlo perfeito, esta novidade irá ajudar a consegui-lo, porque o sistema "dual" permite selecionar a temperatura do refrigerador e do congelador com total independência.

Edesa tem a solução para quando quiser colocar todas as suas compras e não quebrar a cadeia de frio. É possível selecionar a função "Super" para atingir a temperatura selecionada mais rapidamente, tanto na parte do refrigerador como na parte do congelador e de forma independente.

Outra das suas vantagens é que distribui o ar frio de forma mais eficiente no interior graças ao sistema "Metal", oferecendo assim uma temperatura muito mais estável com menor consumo.

Para realçar ainda mais todas as suas qualidades, a decoração interior do frigorífico tem pormenores metálicos com designs sofisticados, que o identificam mais ainda com a sua gama de alta qualidade.



DUAL NF



Evite a formação de gelo em todo o frigorífico com TOTAL No Frost

Os frigoríficos com tecnologia TOTAL No Frost diferem dos frigoríficos estáticos, principalmente por não produzirem gelo.

Graças ao seu ventilador que distribui o ar seco e frio de forma homogénea e uniforme no frigorífico e congelador, os alimentos são refrigerados mas evitando a formação de humidade e, consequentemente, de gelo nas paredes do aparelho.

Este sistema permite que os alimentos sejam conservados mais tempo do que o sistema tradicional.

TOTAL NF







Painel de controlo

Um novo painel de controlo para os frigoríficos Metal Dual No Frost e Total No Frost da Edesa, que o torna fácil de usar e de entender.

Para os frigoríficos mais eficientes da nossa gama, dispomos de um sofisticado e elegante painel de controlo, com iluminação LED, que dispõe de um termostato para regular a temperatura dos compartimentos do congelador e do refrigerador.

Também tem a possibilidade de programar a função Super refrigeração ou Super congelação.



Edesa é elegância, design e vidro de segurança

Se procura um frigorífico elegante e que chame a atenção de forma sofisticada, as novas portas de vidro real da Edesa serão a sua solução.

O modelo de vidro preto para criar cozinhas mais elegantes e sofisticadas..



Ecrã LED, na porta

Graças ao ecrã LED na porta, poderá saber sempre a temperatura de seus alimentos ou reajustar os parâmetros do frigorífico rapidamente.

Visual e prático

Iluminação LED de alta intensidade

A maioria dos nossos modelos está equipada com a mais recente tecnologia LED.

É muito mais intensa, conseguindo assim maior claridade em todo o frigorífico, consome menos e dura mais.

A tecnologia LED fornece iluminação imediata, sem cintilação nem intermitências, de alta intensidade, limpa e fria.

Melhora a visualização dos produtos e não irradia calor para os mesmos, contribuindo assim para um melhor funcionamento do dispositivo.

Alguns desses frigoríficos possuem iluminação em coluna de LED interior, que proporciona uma visão perfeita de todos os alimentos, por mais cheia que cada uma das prateleiras esteja.

Os modelos mais sofisticados oferecem uma iluminação progressiva surpreendente quando a porta é aberta.





O Door on Door que se adapta às cozinhas de hoje

As dimensões da sua cozinha são pequenas?

O refrigerador table top e o congelador table top formam o modelo door on door que procurava. Os dispositivos mais versáteis e fáceis de usar para lhe oferecer conforto e o maior espaço possível, sem esquecer a sua eficiência F.



Congeladores horizontais

Porque as famílias não param de crescer e precisam de mais espaço de congelação, a Edesa pensa em si. Quer vá pouco às compras ou prefira estar bem abastecido com cubos de gelo, com os congeladores horizontais da Edesa pode ter de 59 a 418 litros de capacidade de congelação.



Na Edesa pensamos em simplificar o seu quotidiano. Precisa de mais iluminação para ver o seu conteúdo? Não há problema, pois com a iluminação LED não haverá cantos ocultos.



Frigoríficos americanos

Quer ter um grande espaço de armazenamento sem abrir mão do baixo consumo?

Graças ao seu motor inverter, o ruído, o baixo consumo e a durabilidade do seu frigorífico americano são inquestionáveis.

Esqueça as instalações complexas. Com os seus puxadores ocultos e a abertura das portas a 90º, acederá a todos os seus cantos independentemente da forma como está instalado, paredes, móveis... e sempre com toda a informação à vista graças ao seu ecrã táctil.

Frigoríficos table top

Às vezes não há muito espaço na cozinha ou no escritório, ou simplesmente gosta de ter uma cerveja gelada ao lado do sofá enquanto vê o seu programa favorito. Dimensões de profundidade reduzida que se adaptam à sua casa ou à sua autocaravana, porque sabemos que também gosta de desfrutar da natureza.



Frigoríficos de integração

Na Edesa temos todas as opções para equipar a sua cozinha. Se é apaixonado pelo design ou não tem muito espaço na sua cozinha e quer ganhar espaço sem abrir mão do design, os frigoríficos de integração são a melhor solução para criar espaços abertos devido à sua instalação tanto em móveis altos como por baixo de bancadas.

Modelos side by side

Se quiser uma cozinha de topo, este é o seu modelo preferido e é de fácil montagem graças ao kit de união. Estará instalado em apenas alguns minutos.

O refrigerador one door e o congelador one door, com acabamento inoxidável e puxador de abertura fácil, fará brilhar a sua cozinha.

O seu interior continua em harmonia com o seu elegante exterior, graças à iluminação em coluna de LED e às prateleiras de vidro transparente, sem esquecer o controlo digital de temperatura do display interno.

Este door on door foi pensado para famílias numerosas ou pessoas que precisam de uma grande capacidade de armazenamento, tanto no frigorífico como no congelador.



Tem uma cozinha pequena? Abertura Zero Clearance

É por isso que os nossos combis incluem a abertura Zero Clearance, que permite que as portas do frigorífico sejam abertas até 90º mesmo que o aparelho esteja instalado contra a parede, garantindo assim a abertura das gavetas e permitindo que todas as prateleiras sejam removidas, se necessário.

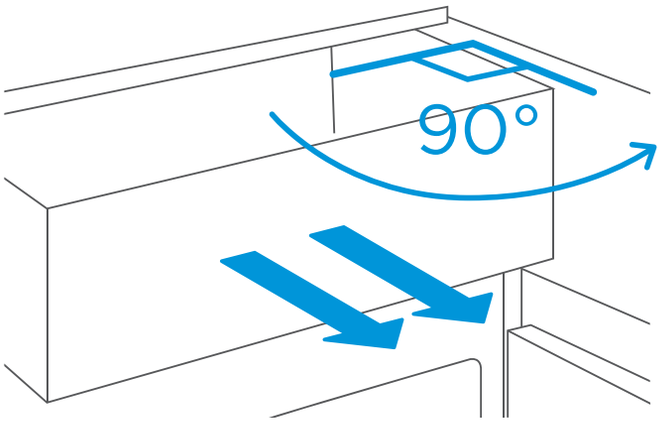

Tudo isso é possível graças a um tipo de dobradiças especiais que têm os frigoríficos combinados Edesa de 60 e 70 cm de largura.

Preocupamo-nos com os detalhes e a funcionalidade da sua cozinha.

Detalhes que fazem a diferença

Na Edesa cuidamos de todos os detalhes, e sabemos que as pequenas coisas são, às vezes, as que mais importam.

Na maioria dos nossos combis incluímos um pequeno porta-garrafas para que possa colocar duas garrafas com segurança e sem ocupar muito espaço.

Vidro temperado para as prateleiras interiores resistentes

A Edesa prioriza a qualidade e segurança de toda a gente em sua casa.

Por isso, é importante utilizar materiais resistentes e duradouros, que ofereçam bons resultados a longo prazo.

As prateleiras dos frigoríficos Edesa são feitas de um material resistente, como vidro temperado real, o que lhe confere mais segurança e maior qualidade.

Adaptabilidade

O design interior dos nossos frigoríficos foi pensado para que possa adaptá-lo a todas as suas necessidades de armazenamento, permitindo-lhe colocar as bandejas à altura que quiser, para otimizar na perfeição todo o espaço.

Desta forma, pode colocar os alimentos por altura, de acordo com o frio de que precisam, e as suas sobremesas estarão sempre prontas!

Se para si todos os dias são diferentes, para o seu frigorífico também.

Gaveta Edesa Fresh Box

Outra novidade são as novas gavetas Fresh Box, ideais para manter intactos as frutas e os legumes.

Esta gaveta mantém uma percentagem de humidade superior aos restantes compartimentos do frigorífico, garantindo assim que os alimentos no seu interior não secam.

Este espaço é ideal para preservar as propriedades e vitaminas de vegetais e frutas por mais tempo.

Gaveta de baixa temperatura

A EDESA Traz como novidade um novo espaço dentro dos seus frigoríficos. Um espacio que facilita o quotidiano.

A gaveta de baixa temperatura é mantida a uma temperatura constante próxima de zero graus.

Os técnicos especializados revelam que esta temperatura é ideal para conservar intactas as propriedades da carne e do peixe.

Mantendo a temperatura baixa, sem congelar os alimentos, é possível mantê-los frescos por muito mais tempo.

Função Super congelação



Muito útil quando chega do "Super" carregado de congelados.

Ao ativar esta função, a temperatura cairá rapidamente e os alimentos serão congelados em tempo record, preservando todas as suas propriedades.

Função Super frio

Permite o arrefecimento rápido dos alimentos no frigorífico em tempo record.

Função Férias



Permite uma poupança de energia significativa quando o frigorífico não é usado durante os períodos de férias.



Função Estação

Porquê ter o frigorífico a funcionar em plena capacidade se tem a capacidade de se ajustar à temperatura exterior?

Para responder a esta pergunta, a Edesa incorporou a função Station nos seus combis. Com isto, podemos poupar energia porque o frigorífico permite indicar a temperatura ambiente para se adaptar a ela.

< 10 °C temperatura ambiente - posição INVERNO (colder)

>35 °C temperatura ambiente - posição VERÃO (cold)



Gostamos de desafios, razão pela qual estamos a trabalhar na redução do consumo de energia dos nossos frigoríficos a fim de, mais uma vez, alcançar a classificação máxima de energia de acordo com o recente regulamento delegado (UE) 2019/2016. Para que você e os seus possam desfrutar de um mundo mais limpo, os valores foram reescalonados, desaparecendo as classes A+++, A++ e A+, iniciando o escalonamento a partir da classe A. Isso não significa que agora o seu frigorífico consome mais do que antes, mas sim que a escala mudou.

Com o seu novo frigorífico Edesa classe D, terá poupanças energéticas e económicas significativas na sua conta da eletricidade, bem como menos impacto ambiental.

Com motores inverter terá uma tranquilidade tripla, notará um menor consumo de eletricidade na sua conta, menos ruído e terá a garantia de maior duração do seu motor.

T N SN ST

Criados para climas quentes

Os frigoríficos Edesa foram concebidos para funcionar em climas mediterrânicos.

É por isso que muitos deles funcionam de forma ideal até com 43ºC de temperatura externa.





GELADEIRA AMERICANA NO FROST TOTAL DE 1,77 M

ESS-1833 NF EX Inox

Cod.: 924271324 - **EAN:** 8422248350549

D — EFICIÊNCIA ENERGÉTICA
FULL NF — TOTAL NO FROST
LED — DISPLAY EXTERIOR LED
LED — ILUMINAÇÃO LED
FUNÇÃO "SUPER" NO FRIGORÍFICO E NO CONGELADOR
COM FICHA

- Frigorífico + congelador Americano TOTAL No Frost de 1,77 m
- Eficiência energética D
- Tecnologia TOTAL No Frost em congelador e refrigerador
- Regulação eletrónica de temperatura independente em refrigerador e em congelador
- Abertura das portas 90º
- Controlo eletrónico táctil LED na porta
- Função "Super" no frigorífico e no congelador
- Função férias
- Frigorífico: 2 gavetas Fresh Box de grande capacidade
- Congelador: 2 gavetas de grande capacidade
- Puxador integrado na porta
- Capacidade líquida 555 (349 + 206)
- Consumo elétrico : 256 kW/ano
- Classe climática SN/N/ST/T (10-43º)
- Iluminação LED

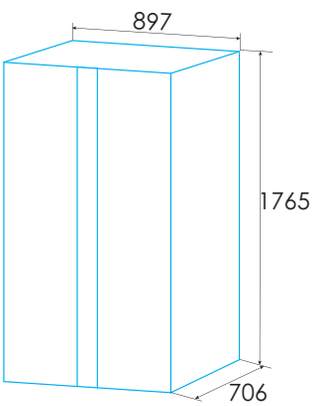



REFRIGERADOR AMERICANA NO FROST TOTAL DE 1,79 M

ESS-1832 NF EX Inox

Cod.: 924271323 - **EAN:** 8422248350532

E — EFICIÊNCIA ENERGÉTICA
FULL NF — TOTAL NO FROST
LED — DISPLAY EXTERIOR LED
LED — ILUMINAÇÃO LED
FUNÇÃO "SUPER" NO CONGELADOR
COM FICHA

- Frigorífico Americano TOTAL No Frost de 1,79m
- Eficiencia energética E
- Tecnología TOTAL No Frost en refrigerador y congelador
- Regulación electrónica de temperatura independiente en refrigerador
- Apertura de las puertas 90º
- Control electrónico táctil LED en puerta
- Función "Súper" en congelador
- Frigorífico: 2 cajónes Fresh Box
- Congelador: 2 cajones de gran capacidad
- Tirador integrado en puerta
- Capacidad neta 519 (334 + 185)
- Consumo eléctrico : 309 kW/año
- Clase climática SN/N/ST (10-38º)
- Iluminación LED

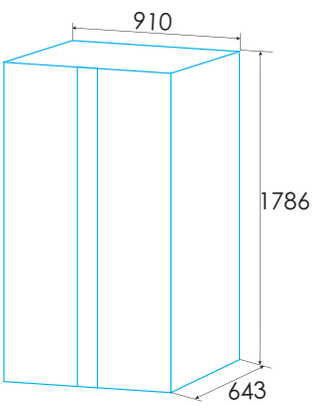

* medidas em mm



COMBINADO DUAL NO FROST 1,88M

EFC-2035 NF EX Inox

Cod.: 924271321 - **EAN:** 8422248343107



EFICIÊNCIA ENERGÉTICA | METAL DUAL NO FROST | DISPLAY EXTERIOR LED | ILUMINAÇÃO LED | FUNÇÃO "SUPER" NO CONGELADOR

- Frigorífico combi TOTAL No Frost de 2 m
- Eficiência energética D
- Regulação eletrónica de temperatura independente em refrigerador e em congelador
- Controlo eletrónico táctil LED na porta
- Função "Super" no frigorífico
- Frigorífico: 2 gavetas Fresh Box de grande capacidade
- Congelador: 3 gavetas de grande capacidade
- Garrafeira metálica
- Puxador metálico na porta
- Capacidade líquida 336 (238 + 98)
- Consumo elétrico : 197 kW/año
- Classe climática SN/N/ST/T (10-43º)
- Iluminação LED
-
- Portas Reversíveis

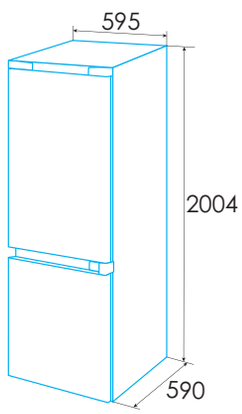



COMBINADO TOTAL NO FROST 1,86 M

EFC-1822 NF GBK Vidro Preto

Cod.: 924271309 - **EAN:** 8422248343084



EFICIÊNCIA ENERGÉTICA | TOTAL NO FROST | ILUMINAÇÃO LED | FUNÇÃO "SUPER" NO CONGELADOR | COM FICHA

- Frigorífico combi TOTAL No Frost de 1,86 m com porta de vidro preto de segurança
- Eficiência energética E
- Tecnologia TOTAL No Frost em congelador e refrigerador
- Regulação eletrónica de temperatura independente em refrigerador e em congelador
- Controlo eletrónico táctil LED na porta
- Função "Super" no frigorífico
- Frigorífico: 2 gavetas Fresh Box
- Congelador: 3 gavetas de grande capacidade
- Puxador integrado na porta
- Capacidade líquida (L): 304 (207 + 97)
- Consumo elétrico : 243 kW/año
- Classe climática SN/N/ST/T (10-43º)
- Iluminação LED
- Portas Reversíveis

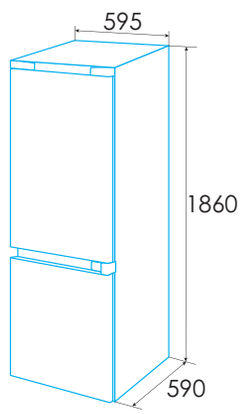

* medidas em mm



COMBINADO METAL TOTAL NO FROST 1,88 M

EFC-7832 DNF EX Inox

Cod.: 924271326 - **EAN:** 8422248350570

EFICIÊNCIA ENERGÉTICA E | TOTAL NO FROST FULL NF | DISPLAY EXTERIOR LED | ILUMINAÇÃO LED | FUNÇÃO "SUPER" NO FRIGORÍFICO E NO CONGELADOR | COM FICHA

- Frigorífico combi METAL DUAL No Frost de 1,88 m e 70 cm de largura
- Eficiência energética E
- Tecnologia Metal DUAL No Frost em congelador e refrigerador
- Regulação eletrónica de temperatura independente em refrigerador e em congelador
- Sistema Metal que distribui o frio de forma eficiente e estável
- Acabamentos interiores metalizados
- Controlo eletrónico táctil LED na porta
- Função "Super" no frigorífico e no congelador
- Função férias
- 2 gavetas Fresh Box e uma gaveta Long Temp para carnes e peixes
- Congelador: 2 gavetas de grande capacidade e bandeja independente
- Puxador metálico na porta
- Capacidade líquida 435 (316 + 119)
- Consumo elétrico : 268 kW/año
- Classe climática N/ST (16-38º)
- Iluminação LED
- Portas Reversíveis

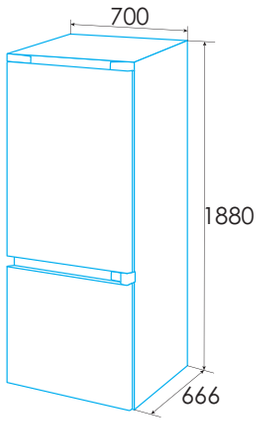



COMBINADO TOTAL NO FROST 2M

EFC-2032 NF EX Branco

Cod.: 924271264 - **EAN:** 8422248097024

EFICIÊNCIA ENERGÉTICA E | TOTAL NO FROST FULL NF | DISPLAY EXTERIOR LED | ILUMINAÇÃO LED | FUNÇÃO "SUPER" NO FROGORÍFICO | COM FICHA

- Frigorífico combi TOTAL No Frost de 2 m
- Eficiência energética E
- Tecnologia TOTAL No Frost em congelador e refrigerador
- Regulação eletrónica de temperatura em refrigerador
- Controlo eletrónico táctil LED na porta
- Função "Super" em frigorífico
- Frigorífico: 1 gaveta de baixa temperatura e 1 gaveta Fresh Box
- Congelador: 3 gavetas de grande capacidade
- Garrafeira metálica
- Puxador metálico na porta para modelo inox. Puxador integrado na porta para modelo branco
- Capacidade líquida (L): 330 (247 + 83)
- Consumo elétrico: 231 kW/ano
- Classe climática N/ST (16-38º)
- Iluminação LED
- Portas Reversíveis

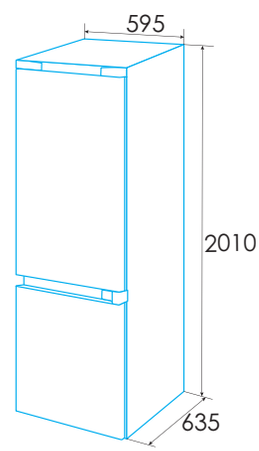

* medidas em mm



COMBINADO TOTAL NO FROST 2M

EFC-2032 NF WH Inox

Cod.: 924271265 - **EAN:** 8422248097031



- Frigorífico combi TOTAL No Frost de 2 m
- Eficiência energética E
- Tecnologia TOTAL No Frost em congelador e refrigerador
- Regulação eletrónica de temperatura em refrigerador
- Controlo eletrónico táctil LED na porta
- Função "Super" em frigorífico
- Frigorífico: 1 gaveta de baixa temperatura e 1 gaveta Fresh Box
- Congelador: 3 gavetas de grande capacidade
- Garrafeira metálica
- Puxador metálico na porta para modelo inox. Puxador integrado na porta para modelo branco
- Capacidade líquida (L): 330 (247 + 83)
- Consumo elétrico: 231 kW/ano
- Classe climática N/ST (16-38º)
- Iluminação LED
- Portas Reversíveis

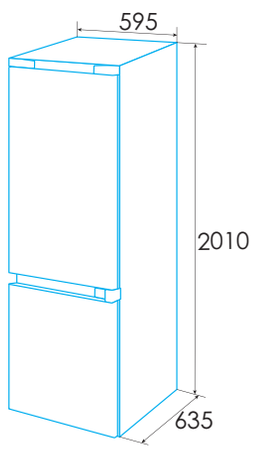





COMBINADO TOTAL NO FROST 1,88M

EFC-18330 NF WH Branco

NEW

Cod.: 924271353 - **EAN:** 8422248379632

D EFICIÊNCIA ENERGÉTICA | FULL NF TOTAL NO FROST | LED DISPLAY EXTERIOR LED | LED ILUMINAÇÃO LED | FUNÇÃO "SUPER" NO FRIGORÍFICO | COM FICHA

- Frigorífico combi TOTAL No Frost de 1,86 m
- Eficiência energética D
- Tecnologia TOTAL No Frost em congelador e refrigerador
- Regulação eletrónica de temperatura independente em refrigerador e em congelador
- Controlo eletrónico táctil LED na porta
- Função "Super" no frigorífico
- 1 gaveta Fresh Box e uma gaveta Long Temp para carnes e peixes
- Congelador: 3 gavetas de grande capacidade
- Garrafeira metálica
- Puxador metálico na porta
- Capacidade líquida (L): 304 (207 + 97)
- Consumo elétrico : 194 Kw/año
- Classe climática SN/N/ST/T (10-43º)
- Iluminação LED
- Portas Reversíveis

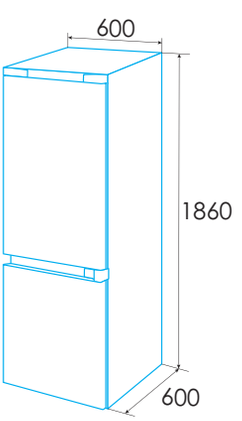



COMBINADO TOTAL NO FROST 1,88M

EFC-18330 NF EX Inox

NEW

Cod.: 924271354 - **EAN:** 8422248380935

D EFICIÊNCIA ENERGÉTICA | FULL NF TOTAL NO FROST | LED DISPLAY EXTERIOR LED | LED ILUMINAÇÃO LED | FUNÇÃO "SUPER" NO FRIGORÍFICO | COM FICHA

- Frigorífico combi TOTAL No Frost de 1,86 m
- Eficiência energética D
- Tecnologia TOTAL No Frost em congelador e refrigerador
- Regulação eletrónica de temperatura independente em refrigerador e em congelador
- Controlo eletrónico táctil LED na porta
- Função "Super" no frigorífico
- 1 gaveta Fresh Box e uma gaveta Long Temp para carnes e peixes
- Congelador: 3 gavetas de grande capacidade
- Garrafeira metálica
- Puxador metálico na porta
- Capacidade líquida (L): 304 (207 + 97)
- Consumo elétrico : 194 Kw/año
- Classe climática SN/N/ST/T (10-43º)
- Iluminação LED
- Portas Reversíveis

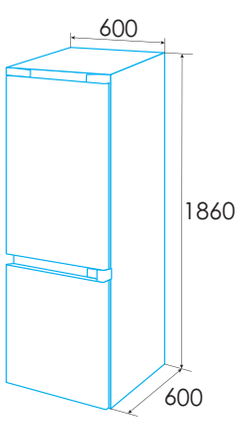

* medidas em mm



COMBINADO TOTAL NO FROST 1,88M

EFC-1834 NF EX Inox

NEW

Cod.: 924271349 - **EAN:** 8422248373753

E — EFICIÊNCIA ENERGÉTICA
FULL NF — TOTAL NO FROST
LED — DISPLAY EXTERIOR LED
LED — ILUMINAÇÃO LED
FUNÇÃO "SUPER" NO CONGELADOR
COM FICHA

- Frigorífico combi TOTAL No Frost de 1,86 m
- Eficiência energética E
- Tecnologia TOTAL No Frost em congelador e refrigerador
- Regulação eletrónica de temperatura em refrigerador
- Controlo eletrónico táctil LED na porta
- Função "Super" no congelador
- 2 gavetas Fresh Box
- Congelador: 3 gavetas de grande capacidade
- Puxador integrado na porta
- Capacidade líquida (L): 304 (207 + 97)
- Consumo elétrico : 243 Kw/año
- Classe climática SN/N/ST/T (10-43º)
- Iluminação LED
- Portas Reversíveis

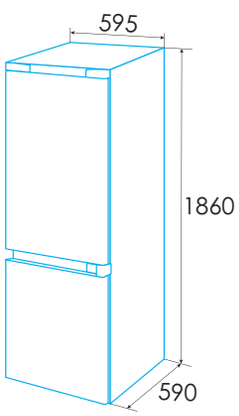



COMBINADO TOTAL NO FROST 1,88M

EFC-1834 NF WH Branco

NEW

Cod.: 924271351 - **EAN:** 8422248373760

E — EFICIÊNCIA ENERGÉTICA
FULL NF — TOTAL NO FROST
LED — DISPLAY EXTERIOR LED
LED — ILUMINAÇÃO LED
FUNÇÃO "SUPER" NO CONGELADOR
COM FICHA

- Frigorífico combi TOTAL No Frost de 1,86 m
- Eficiência energética E
- Tecnologia TOTAL No Frost em congelador e refrigerador
- Regulação eletrónica de temperatura em refrigerador
- Controlo eletrónico táctil LED na porta
- Função "Super" no congelador
- 2 gavetas Fresh Box
- Congelador: 3 gavetas de grande capacidade
- Puxador integrado na porta
- Capacidade líquida (L): 304 (207 + 97)
- Consumo elétrico : 243 Kw/año
- Classe climática SN/N/ST/T (10-43º)
- Iluminação LED
- Portas Reversíveis

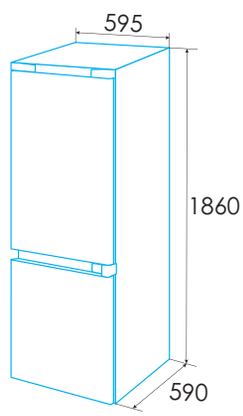

* medidas em mm



COMBINADO TOTAL NO FROST 1,88 M

EFC-1821 NF EX Inox

Cod.: 924271327 - **EAN:** 8422248350587



-Frigorífico combi TOTAL No Frost de 1,88 m
-Eficiência energética E
-Tecnologia TOTAL No Frost em congelador e refrigerador
-Regulação eletrónica de temperatura em refrigerador
-Controlo eletrónico LED interior
-1 gaveta Fresh Box
-Congelador: 3 gavetas de grande capacidade
-Puxador integrado na porta
-Capacidade líquida (L): 310 (224 + 86)
-Consumo elétrico : 293 kW/ano
-Classe climática SN/N/ST (10-38°)
-Iluminação LED
-Portas Reversíveis



COMBINADO TOTAL NO FROST 1,88 M

EFC-1821 NF WH Branco

Cod.: 924271325 - **EAN:** 8422248350570



-Frigorífico combi TOTAL No Frost de 1,88 m
-Eficiência energética E
-Tecnologia TOTAL No Frost em congelador e refrigerador
-Regulação eletrónica de temperatura em refrigerador
-Controlo eletrónico LED interior
-1 gaveta Fresh Box
-Congelador: 3 gavetas de grande capacidade
-Puxador integrado na porta
-Capacidade líquida (L): 310 (224 + 86)
-Consumo elétrico : 293 kW/ano
-Classe climática SN/N/ST (10-38°)
-Iluminação LED
-Portas Reversíveis

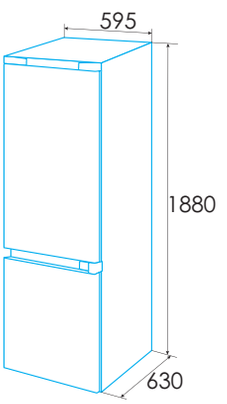

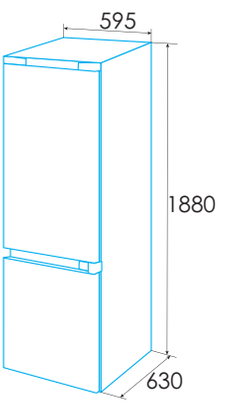

* medidas em mm



COMBINADO TOTAL NO FROST 1,80 M

EFC-1822 NF WH Branco

Cod.: 924271328 - **EAN:** 8422248350600

E EFICIÊNCIA ENERGÉTICA | LED ILUMINAÇÃO LED | COM FICHA

- Frigorífico combi TOTAL No Frost de 1,80 m
- Eficiência energética E
- Frio homogéneo em congelador e refrigerador
- Regulação eletrónica de temperatura independente em refrigerador e em congelador
- 1 gaveta Fresh Box
- "Congelador: 2 gavetas de grande capacidade e bandeja independente"
- Puxador integrado na porta
- Capacidade líquida (L): 253 (182 + 71)
- Consumo elétrico : 220 kW/año
- Classe climática N/ST (16-38º)
- Iluminação LED
- Portas Reversíveis

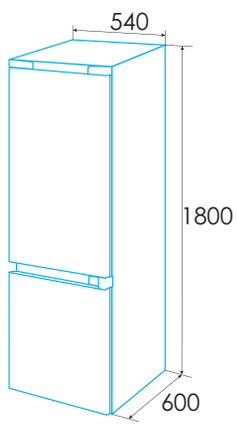



COMBI ESTÁTICO 1,80 M

EFC-1821 ST WH Branco

Cod.: 924271329 - **EAN:** 8422248350617

E EFICIÊNCIA ENERGÉTICA | FULL NF TOTAL NO FROST | LED ILUMINAÇÃO LED | COM FICHA

- Frigorífico combi de 1,80 m
- Eficiência energética E
- Frio homogéneo em congelador e refrigerador
- Regulação eletrónica de temperatura em refrigerador
- 1 gaveta Fresh Box
- Congelador: 3 gavetas de grande capacidade
- Puxador integrado na porta
- Capacidade líquida (L): 262 (191 + 71)
- Consumo elétrico : 210 kW/año
- Classe climática N/ST (16-38º)
- Iluminação LED
- Portas Reversíveis

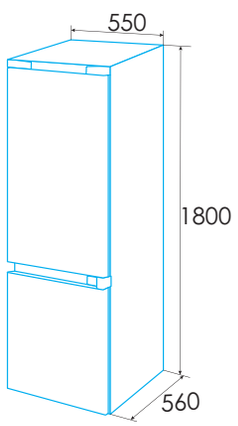

* medidas em mm



INTEGRAÇÃO

EFC-1711 I Branco

Cod.: 924271344 - **EAN:** 8422248350792

EFICIÊNCIA ENERGÉTICA | ILUMINAÇÃO LED | COM FICHA

- Frigorífico combi de integração de 1,78 m
- Eficiência energética E
- Frio homogéneo em refrigerador
- Regulação eletrónica de temperatura em refrigerador
- 1 gaveta para verduras
- Congelador: 3 gavetas de grande capacidade
- Capacidade líquida (L): 249 (179 + 70)
- Consumo elétrico: 216 kW/año
- Clas climática N/ST (16-38°)
- Iluminação LED
- Sistema de portas deslizantes
- Portas Reversíveis



DUAS PORTAS ESTÁTICO 1,77M

EFT-1711 EX Inox

Cod.: 924271330 - **EAN:** 8422248350624

EFICIÊNCIA ENERGÉTICA | COM FICHA

- Frigorífico duas portas estático de 1,76 m
- Eficiência energética E
- Frio homogéneo em refrigerador
- Regulação mecânica de temperatura
- 1 gaveta para verduras
- Puxador integrado na porta
- Capacidade líquida (L): 294 (225+ 69)
- Consumo elétrico : 207 kW/año
- Classe climática N/ST (16-38°)
- Iluminação interior
- Portas Reversíveis

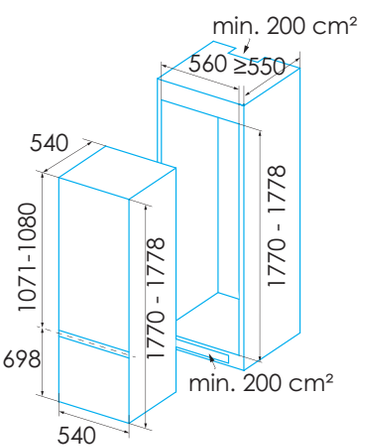

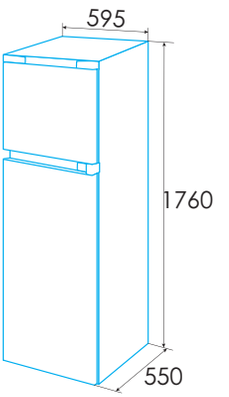

* medidas em mm



DUAS PORTAS ESTÁTICO 1,77M

EFT-1711 WH Branco

Cod.: 924271331 - **EAN:** 8422248350631

E
EFICIÊNCIA ENERGÉTICA

COM FICHA

- Frigorífico duas portas estático de 1,76 m
- Eficiência energética E
- Frio homogéneo em refrigerador
- Regulação mecânica de temperatura
- 1 gaveta para verduras
- Puxador integrado na porta
- Capacidade líquida (L): 294 (225+ 69)
- Consumo elétrico : 207 kW/año
- Classe climática N/ST (16-38º)
- Iluminação interior
- Portas Reversíveis



DUAS PORTAS ESTÁTICO 1,60 M

EFT-1612 WH Branco **NEW**

Cod.: 924271352 - **EAN:** 8422248373777

E
EFICIÊNCIA ENERGÉTICA

LED
ILUMINAÇÃO LED

COM FICHA

- Frigorífico duas portas estático de 1,61 m
- Eficiência energética E
- Frio homogéneo em refrigerador
- Regulação mecânica de temperatura
- 1 gaveta para verduras
- Puxador integrado na porta
- Capacidade líquida (L): 243 (202 + 41)
- Consumo elétrico : 202 Kw/año
- Classe climática N/ST (16-38º)
- Iluminação interior
- Portas Reversíveis

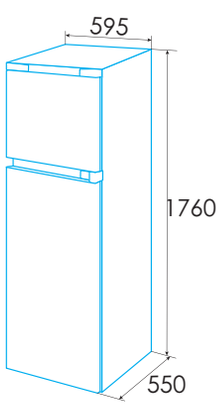

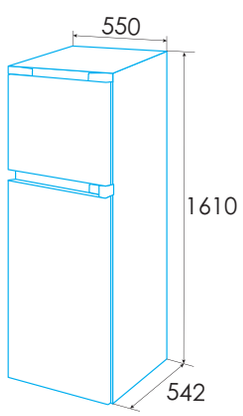

* medidas em mm



DUAS PORTAS ESTÁTICO 1,43 M

EFT-1411 WH Branco

Cod.: 924271333 - **EAN:** 8422248350655

EFICIÊNCIA ENERGÉTICA · ILUMINAÇÃO LED · COM FICHA

- Frigorífico duas portas estático de 1,43 m
- Eficiência energética E
- Frio homogéneo em refrigerador
- Regulação mecânica de temperatura
- 1 gaveta para verduras
- Puxador integrado na porta
- Capacidade líquida (L): 204 (163 + 41)
- Consumo elétrico : 176 kW/año
- Classe climática N/ST (16-38°)
- Iluminação interior
- Portas Reversíveis

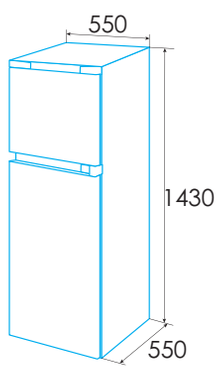



UMA PORTA TOTAL NO FROST 1,85 M

EFS-1823 NF EX Inox

Cod.: 924271311 - **EAN:** 8422248108720

EFICIÊNCIA ENERGÉTICA · TOTAL NO FROST · PUXADOR FÁCIL ABERTURA · ILUMINAÇÃO LED · COM FICHA

- Frigorifico uma porta TOTAL No Frost de 1,85 m
- Eficiência energética E
- Tecnologia TOTAL No Frost
- Regulação eletrónica de temperatura em refrigerador
- Controlo eletrónico LED
- Função "Super" no frigorífico
- 1 gaveta Fresh Box e uma gaveta Long Temp para carnes e peixes
- Garrafeira metálica
- Puxador metálico na porta com fácil abertura
- Capacidade líquida (L): 362
- Consumo elétrico : 118 Kw/año
- Classe climática SN/N/ST/T (10-43°)
- Iluminação com tiras de LED
- Portas Reversíveis
- Inclui kit de união para montar um Door on Door com o modelo EZS-1823 NF EX

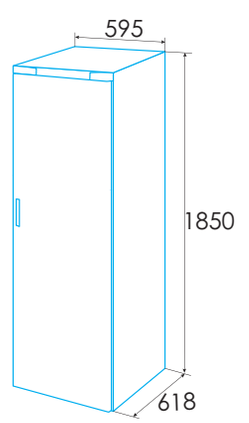

* medidas em mm



UMA PORTA TOTAL NO FROST 1,85 M

EZS-1823 NF EX Inox

Cod.: 924271310 - **EAN:** 8422248108713



-Congelador uma porta TOTAL No Frost de 1,85 m
-Eficiência energética E
-Tecnologia TOTAL No Frost
-Regulação eletrónica de temperatura em refrigerador
-Função DUAL
-Controlo eletrónico LED
-Função "Super" no congelador
-7 gavetas de grande capacidade. 5 fechadas
-Puxador metálico na porta com fácil abertura
-Capacidade líquida (L): 273
-Consumo elétrico : 245 Kw/año
-Classe climática SN/N/ST/T (10-43º)
-Portas Reversíveis





REFRIGERADOR DE PORTA ÚNICA NO FROST TOTAL DE 1,85 M

EFS-1823 NF WH Branco

Cod.: 924271342 - **EAN:** 8422248350778



-Frigorifico uma porta TOTAL No Frost de 1,85 m
-Eficiência energética E
-Tecnologia TOTAL No Frost
-Regulação eletrónica de temperatura em refrigerador
-Controlo eletrónico LED
-Função "Super" no frigorífico
-1 gaveta Fresh Box e uma gaveta Long Temp para carnes e peixes
-Garrafeira metálica
-Puxador metálico na porta com fácil abertura
-Capacidade líquida (L): 362
-Consumo elétrico : 118 Kw/año
-Classe climática SN/N/ST/T (10-43º)
-Iluminação com tiras de LED
-Portas Reversíveis
-Inclui kit de união para montar um Door on Door com o modelo EZS-1823 NF EX

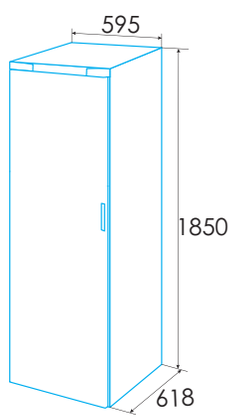

* medidas em mm



CONGELADOR DE PORTA ÚNICA NO FROST TOTAL DE 1,85 M

EZS-1823 NF WH Branco

Cod.: 924271343 - **EAN:** 8422248350785

EFICIÊNCIA ENERGÉTICA · TOTAL NO FROST · PUXADOR FÁCIL ABERTURA · ILUMINAÇÃO LED · FUNÇÃO "SUPER" NO CONGELADOR · COM FICHA

- Congelador uma porta TOTAL No Frost de 1,85 m
- Eficiência energética E
- Tecnologia TOTAL No Frost
- Regulação eletrónica de temperatura em refrigerador
- Função DUAL
- Controlo eletrónico LED
- Função "Super" no congelador
- 7 gavetas de grande capacidade. 5 fechadas
- Puxador metálico na porta com fácil abertura
- Capacidade líquida (L): 273
- Consumo elétrico : 245 Kw/año
- Classe climática SN/N/ST/T (10-43º)
- Portas Reversíveis

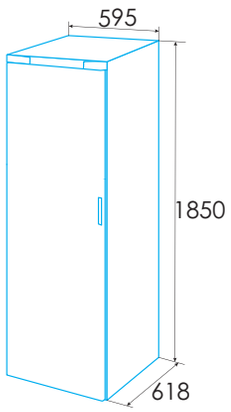



REFRIGERADOR TABLE TOP 0,85M

EFS-0813 WH Branco

Cod.: 924271334 - **EAN:** 8422248350662

EFICIÊNCIA ENERGÉTICA · ILUMINAÇÃO LED · COM FICHA

- Frigorífico table top estático de 0,85 m
- Eficiência energética E
- Frio homogéneo em refrigerador
- Regulação mecânica de temperatura
- 1 gaveta para verduras de grande capacidade
- Puxador integrado na porta
- Capacidade líquida (L): 131
- Consumo elétrico : 90 kW/año
- Classe climática SN/N/ST (10-38º)
- Iluminação interior
- Portas Reversíveis

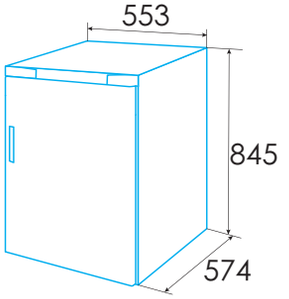

* medidas em mm



CONGELADOR DE 0,85 M

EZS-0813 WH Branco

Cod.: 924271335 - **EAN:** 8422248350679

EFICIÊNCIA ENERGÉTICA · COM FICHA

- Congelador table top estático de 0,85 m
- Eficiência energética E
- Frio homogéneo em refrigerador
- Regulação mecânica de temperatura
- 3 gavetas de grande capacidade
- Puxador integrado na porta
- Capacidade líquida (L): 88
- Consumo elétrico : 164 kW/año
- Classe climática SN/N/ST (10-38°)
- Portas Reversíveis

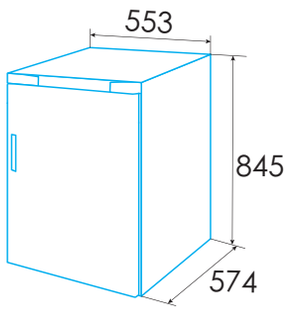



REFRIGERADOR DE 0,85 M

EFS-0814 WH Branco

Cod.: 924271336 - **EAN:** 8422248350686

EFICIÊNCIA ENERGÉTICA · ILUMINAÇÃO LED · APTO PARA CAMPER · COM FICHA

- Frigorífico table top estático de 0,85 m
- Eficiência energética E
- Frio homogéneo em refrigerador
- Regulação mecânica de temperatura
- 1 gaveta para verduras de grande capacidade
- 1 gaveta de grande capacidade
- Puxador integrado na porta
- Capacidade líquida (L): 113 (97 + 16)
- Consumo elétrico : 142 kW/año
- Classe climática N/ST (16-38°)
- Iluminação interior
- Portas Reversíveis

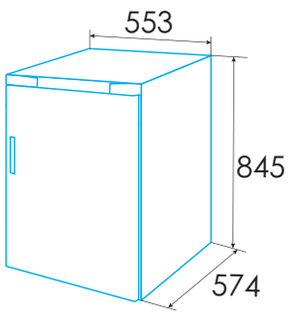

* medidas em mm



REFRIGERADOR TABLE TOP ESTÁTICO DE 0,84 M

EFS-0911 WH Branco

Cod.: 924271337 - **EAN:** 8422248350709

EFICIÊNCIA ENERGÉTICA | APTO PARA CAMPER | COM FICHA

- Frigorífico table top estático de 0,84 m com compartimento 0º. Fundo reduzido
- Eficiência energética E
- Frio homogéneo em refrigerador
- Regulação mecânica de temperatura
- 1 gaveta para verduras de grande capacidade
- Puxador integrado na porta
- Capacidade líquida (L): 93
- Consumo elétrico : 86 kW/año
- Classe climática SN/N/ST/T (10-43º)

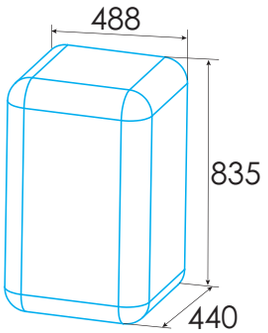



REFRIGERADOR TABLE TOP ESTÁTICO DE 0,5 M

EFS-0411 WH Branco

Cod.: 924271338 - **EAN:** 8422248350716

EFICIÊNCIA ENERGÉTICA | COM FICHA

- Frigorífico table top estático de 0,48 m com compartimento 0º. Fundo reduzido
- Eficiência energética E
- Frio homogéneo em refrigerador
- Regulação mecânica de temperatura
- Puxador integrado na porta
- Capacidade líquida (L): 47
- Consumo elétrico : 80 kW/año
- Classe climática N/ST/T (16-43º)

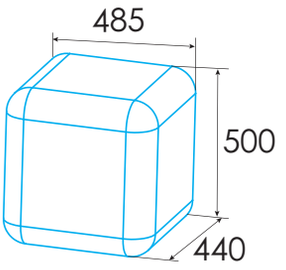

* medidas em mm



REFRIGERADOR INTEGRAÇÃO 0,82 M

EFS-0513 I Branco

Cod.: 924271339 - **EAN:** 8422248350723

E — EFICIÊNCIA ENERGÉTICA
LED — ILUMINAÇÃO LED
FUNÇÃO "SUPER" NO CONGELADOR
COM FICHA

- Frigorífico debaixo de bancada integrável de 0,82 m
- Eficiência energética E
- Frio homogéneo em refrigerador
- Regulação eletrónica de temperatura em refrigerador
- Controlo eletrónico LED
- Função "Super" no frigorífico
- 1 gaveta para verduras de grande capacidade
- Capacidade líquida (L): 138
- Consumo elétrico : 93 kW/año
- Classe climática SN/N/ST (10-38°)
- Iluminação LED
- Portas Reversíveis

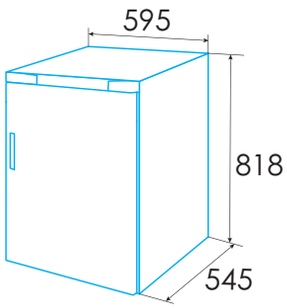



REFRIGERADOR INTEGRAÇÃO 0,82 M

EFS-0514 I Branco

Cod.: 924271341 - **EAN:** 8422248350747

E — EFICIÊNCIA ENERGÉTICA
LED — ILUMINAÇÃO LED
FUNÇÃO "SUPER" NO CONGELADOR
COM FICHA

- Frigorífico debaixo de bancada integrável de 0,82 m com congelador
- Eficiência energética E
- Regulação eletrónica de temperatura em refrigerador
- Controlo eletrónico LED
- Função "Super" no congelador
- 1 gaveta para verduras de grande capacidade
- Capacidade líquida (L): 104
- Consumo elétrico : 118 kW/año
- Classe climática SN/N/ST (10-38°)
- Iluminação LED
- Portas Reversíveis

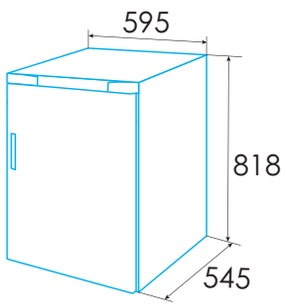

* medidas em mm



CONGELADOR DE PORTA ÚNICA 0,82 M

EZS-0513 I Branco

Cod.: 924271340 - **EAN:** 8422248350730

E
EFICIÊNCIA ENERGÉTICA

FUNÇÃO "SUPER" NO CONGELADOR

COM FICHA

- Congelador uma porta de 0,82 m
- Eficiência energética E
- Regulação eletrónica de temperatura em refrigerador
- Controlo eletrónico LED
- Função "Super" no congelador
- 3 gavetas de grande capacidade
- Capacidade líquida (L): 101
- Consumo elétrico : 178 kW/año
- Classe climática SN/N/ST (10-38º)
- Portas Reversíveis

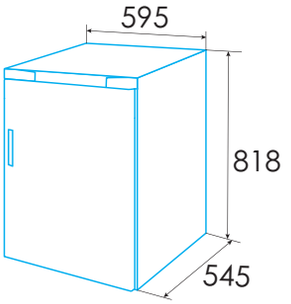



CONGELADOR DE UMA PORTA TOTAL NO FROST

EZS-1732 NF EX Inox

NEW

Cod.: 924271348 - **EAN:** 8422248373272

E
EFICIÊNCIA ENERGÉTICA

FUNÇÃO "SUPER" NO CONGELADOR

COM FICHA

- Congelador debaixo bancada integrável de 1,72 m
- Eficiência energética E
- Frio homogéneo em congelador
- Regulação mecânica de temperatura
- Controlo eletrónico
- Função "Super" no congelador
- 7 gavetas de grande capacidade. 5 fechadas
- Puxador na porta
- Capacidade líquida (L): 238
- Consumo elétrico : 234 Kw/año
- Classe climática N/ST/T (16-43º)
- Iluminação LED
- Portas Reversíveis



* medidas em mm



CONGELADOR DE UMA PORTA TOTAL NO FROST

EZS-1732 NF WH Branco

Cod.: 924271345 - **EAN:** 8422248350808

EFICIÊNCIA ENERGÉTICA | FUNÇÃO "SUPER" NO CONGELADOR | COM FICHA

-Congelador debaixo bancada integrável de 1,72 m
-Eficiência energética E
-Frio homogéneo em congelador
-Regulação mecânica de temperatura
-Controlo eletrónico
-Função "Super" no congelador
-7 gavetas de grande capacidade. 5 fechadas
-Puxador na porta
-Capacidade líquida (L): 238
-Consumo elétrico : 234 Kw/año
-Classe climática N/ST/T (16-43º)
-Iluminação LED
-Portas Reversíveis





CONGELADOR ESTÁTICO DE 1,42 M

EZS-1412 WH Branco

Cod.: 924271346 - **EAN:** 8422248350815

EFICIÊNCIA ENERGÉTICA | COM FICHA

-Congelador debaixo bancada integrável de 1,42 m
-Eficiência energética E
-Frio homogéneo em congelador
-Regulação mecânica de temperatura
-5 gavetas de grande capacidade. 3 fechadas
-Puxador na porta
-Capacidade líquida (L): 160
-Consumo elétrico : 183 Kw/año
-Classe climática N/ST/T (16-43º)
-Iluminação LED
-Portas Reversíveis

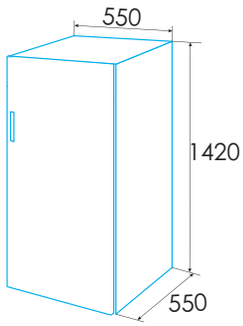

* medidas em mm



CONGELADOR HORIZONTAL

EZH-5011 Branco

Cod.: 928271347 - **EAN:** 8422248350822

EFICIÊNCIA ENERGÉTICA | METAL DUAL NO FROST | ILUMINAÇÃO LED | COM FICHA

- Congelador horizontal de 0,86 m
- Eficiência energética E
- Frio homogéneo em congelador
- Regulação mecânica de temperatura
- Função DUAL
- 2 cestos
- Alça exterior
- Capacidade líquida (L): 392
- Consumo elétrico : 260 kW/año
- Classe climática T (16-43º)
- Iluminação LED

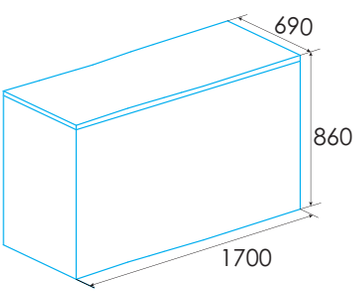



CONGELADOR HORIZONTAL

EZH-4211 Branco

Cod.: 928271181 - **EAN:** 8422248350839

EFICIÊNCIA ENERGÉTICA | METAL DUAL NO FROST | COM FICHA

- Congelador horizontal de 0,83 m
- Eficiência energética E
- Frio homogéneo em congelador
- Regulação mecânica de temperatura
- Função DUAL
- 1 cesto
- Alça exterior
- Capacidade líquida (L): 418
- Consumo elétrico : 269 kW/año
- Classe climática SN/N/ST/T (10-43º)

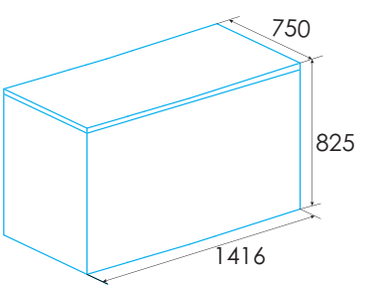

* medidas em mm



CONGELADOR HORIZONTAL

EZH-3511 Branco

Cod.: 928271183 - **EAN:** 8422248350860



EFICIÊNCIA ENERGÉTICA | METAL DUAL NO FROST | ILUMINAÇÃO LED | COM FICHA

-Congelador horizontal de 0,86 m
-Eficiência energética E
-Frio homogéneo em congelador
-Regulação mecânica de temperatura
-Função DUAL
-2 cestos
-Alça exterior
-Capacidade líquida (L): 349
-Consumo elétrico : 247 kW/año
-Classe climática ST (16-43º)
-Iluminação LED

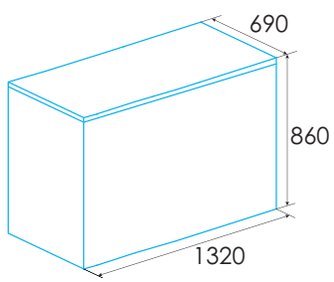



CONGELADOR HORIZONTAL

EZH-3011 Branco

Cod.: 928271184 - **EAN:** 8422248350877



EFICIÊNCIA ENERGÉTICA | COM FICHA

-Congelador horizontal de 0,85 m
-Eficiência energética E
-Frio homogéneo em congelador
-Regulação mecânica de temperatura
-2 cestos
-Integrada
-Capacidade líquida (L): 293
-Consumo elétrico : 230 kW/año
-Classe climática SN/N/ST/T (10-43º)

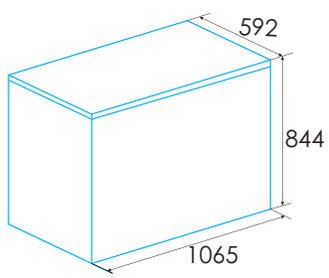

* medidas em mm



CONGELADOR HORIZONTAL

EZH-2811 Branco

Cod.: 928271185 - **EAN:** 8422248350884

EFICIÊNCIA ENERGÉTICA | METAL DUAL NO FROST | ILUMINAÇÃO LED | COM FICHA

- Congelador horizontal de 0,86 m
- Eficiência energética E
- Frio homogéneo em congelador
- Regulação mecânica de temperatura
- Função DUAL
- 1 cesto
- Alça exterior
- Capacidade líquida (L): 275
- Consumo elétrico : 225 Kw/año
- Classe climática ST (16-38°)
- Iluminação LED

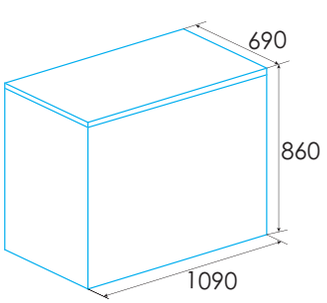



CONGELADOR HORIZONTAL

EZH-2014 Branco

Cod.: 928271186 - **EAN:** 8422248350891

EFICIÊNCIA ENERGÉTICA | METAL DUAL NO FROST | ILUMINAÇÃO LED | COM FICHA

- Congelador horizontal de 0,86 m
- Eficiência energética E
- Frio homogéneo em congelador
- Regulação mecânica de temperatura
- Função DUAL
- 1 cesto
- Alça exterior
- Capacidade líquida (L): 209
- Consumo elétrico : 203 Kw/año
- Classe climática ST (16-38°)
- Iluminação LED

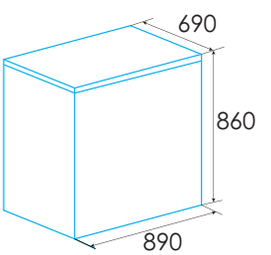

* medidas em mm



CONGELADOR HORIZONTAL

EZH-2011 Branco

Cod.: 928271187 - **EAN:** 8422248350907



EFICIÊNCIA ENERGÉTICA | METAL DUAL NO FROST | ILUMINAÇÃO LED | COM FICHA

-Congelador horizontal de 0,85 m
-Eficiência energética E
-Frio homogéneo em congelador
-Regulação mecânica de temperatura
-Função DUAL
-1 cesto
-Integrada
-Capacidade líquida (L): 198
-Consumo elétrico : 200 Kw/año
-Classe climática SN/N/ST (10-38°)

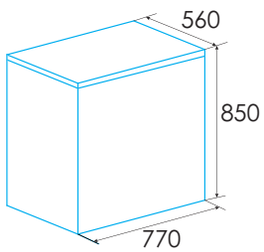



CONGELADOR HORIZONTAL

EZH-1011 Branco

Cod.: 928271188 - **EAN:** 8422248350914



EFICIÊNCIA ENERGÉTICA | COM FICHA

-Congelador horizontal de 0,85 m
-Eficiência energética E
-Frio homogéneo em congelador
-Regulação mecânica de temperatura
-Função DUAL
-1 cesto
-Integrada
-Capacidade líquida (L): 99
-Consumo elétrico : 169 Kw/año
-Classe climática SN/N/ST (10-38°)

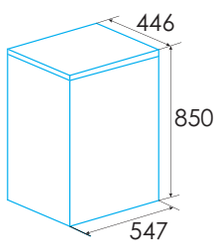

* medidas em mm



CONGELADOR HORIZONTAL

EZH-1111 Branco

NEW

Cod.: 928271191 - **EAN:** 8422248100748

E
EFICIÊNCIA ENERGÉTICA

COM FICHA

-Congelador horizontal de 0,84 m
-Eficiência energética E
-Frio homogéneo em congelador
-Regulação mecânica de temperatura
-Integrada
-Capacidade líquida (L): 105
-Consumo elétrico : 162 Kw/año
-Classe climática SN/N/ST/T (10-43º)

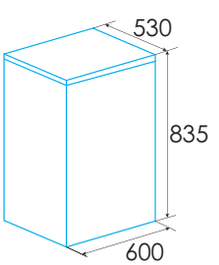



CONGELADOR HORIZONTAL

EZH-0611 Branco

Cod.: 928271174 - **EAN:** 8422248100687

E
EFICIÊNCIA ENERGÉTICA

COM FICHA

-Congelador horizontal de 0,83 m
-Eficiência energética E
-Frio homogéneo em congelador
-Regulação mecânica de temperatura
-Puxador integrado na porta
-Capacidade líquida (L): 59
-Consumo elétrico: 154 kW/ano
-Classe climática SN/N/ST/T (10-43º)

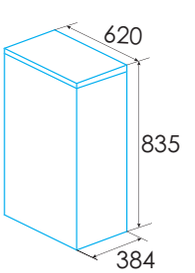

* medidas em mm


edesa

FRIGORÍFICOS E CONGELADORES

Código	924271324	924271323	924271321	924271309	924271326	924271264	924271265		
EAN	8422248350549	8422248350532	8422248343107	8422248343084	8422248350570	8422248097024	8422248097031		
Modelo	**ESS-1833 NF EX**	**ESS-1832 NF EX**	**EFC-2035 NF EX**	**EFC-1822 NF GBK**	**EFC-7832 DNF EX /A**	**EFC-2032 NF EX /A**	**EFC-2032 NF WH /A**		
Acabamento Ficha de produto de acordo com Regulamento EU 2019/2016	**Aço Inox.**	**Aço Inox.**	**Aço Inox.**	**Vidro preto**	**Aço Inox.**	**Aço Inox.**	**Branco**		
Categoria	7	7	7	7	6	7	7		
Classe de eficiência energética	D	E	D	E	E	E	E		
Consumo de energía [kWh/ano] (1)	256	309	197	243	268	231	231		
Volume útil refrigerador [l]	349	334	238	207	316	247	247		
Volume útil congelador **** [l]	206	185	98	97	119	83	83		
Clasificação por estrelas	4	4	4	4	4	4	4		
Frigorífico no frost	●	●	●	●	●	●	●		
Congelador no frost	●	●	●	●	●	●	●		
Autonomia [h]	6	6	10	10	12	9	9		
Capacidade de congelação [kg/24h]	12	11	6	6	9	3,89	3,89		
Classe climática (2)	SN/N/ST	SN/N/ST	SN/N/ST/T	SN/N/ST/T	N/ST	N/ST	N/ST		
Emissão de ruído [dBA]	37	42	36	39	41	41	41		
Tipo de instalação	Instalação livre	Instalação livre	Instalação livre	Instalação livre	Instalação livre	Instalação livre	Instalação livre		
Dimensões									
Altura [mm]	1765	1786	2004	1860	1880	2010	2010		
Largura [mm]	897	910	595	595	700	595	595		
Fundo [mm]	706	646	590	590	666	630	630		
Sentido de abertura de porta	Direita - Esquerda	Direita - Esquerda	Direita	Direita	Direita	Direita	Direita		
Portas reversíveis	-	-	●	●	●	●	●		
Rodas	●	●	●	●	●	●	●		
Alça exterior / integrada	Integrada	Integrada	Exterior metalizada	Integrada	Exterior metalizada	Exterior metalizada	Integrada		
Controlo									
Tipo de frio	TOTAL No Frost	TOTAL No Frost	TOTAL No Frost	TOTAL No Frost	Metal DUAL No Frost	TOTAL No Frost	TOTAL No Frost		
Controlo	Eletrónico	Eletrónico	Eletrónico	Eletrónico	Eletrónico	Eletrónico	Eletrónico		
Display	●	●	●	●	●	●	●		
Regulação eletrónica de temperatura refrigerador	●	●	●	●	●	●	●		
Regulação eletrónica de temperatura congelador	●	●	●	●	●	-	-		
Função super refrigeração - super congelação	● - ●	○ - ●	○ - ●	○ - ●	● - ●	● - ○	● - ○		
Função férias	●	●	-	-	●	-	-		
Função verão-inverno	-	-	-	-	-	●	●		
Equipamento em refrigerador									
Numero de compartimentos	3	3	4	3	4	5	5		
Número de bandejas vidro	4	4	3	2	3	4	4		
Garrafeira	-	●	-	●	-	●	●		
Gaveta para frutas e verduras	2	2	2	1	2	1	1		
Gaveta para carne e peixe	-	-	-	1	1	1	1		
Acabamentos interiores metalizados	-	-	-	-	●	-	-		
Número de suportes para ovos - Capacidade ovos	2-6	2-6	2-6	2-6	1-6	1-6	1-6		
Equipamento em congelador									
Número de gavetas - gavetas fechadas	2-2	2-2	3-3	3-3	3-2	3-3	3 - 3		
Cubos para gelo - Capacidade gelo	1-12	1-20	1-12	1-12	1-12	1-12	1-12		
Iluminação									
Iluminação em refrigerador - congelador	● - ●	● - ●	● - ○	● - ○	● - ○	● - ○	● - ○		
Iluminação LED	● - ●	● - ●	● - ○	● - ○	● - ○	● - ○	● - ○		
Ligação elétrica e de água									
Tensão Nominal [V]	220-240	220-240	220-240	220-240	220-240	220-240	220-240		
Frequência [Hz]	50	50	50	50	50	50	50		
Potência Nominal [W]	165	185	150	150	130	190	190		
Corrente Nominal [A]	1,6	1,6	1	0,6	0.6	0.7	0.7		
Tipo de ficha	Schuko	Schuko	Schuko	Schuko	Schuko	Schuko	Schuko		
Comprimento do cabo [m]	1800	2000	1800	1800	1700	1700	1700		

Todas as caixas marcadas com • são equivalentes a um Sim
Acessórios / ○ NÃO INCLUÍDO • INCLUÍDO

FRIGORÍFICOS E CONGELADORES

924271353 8422248379632 **EFC-18330 NF WH**	924271354 8422248380935 **EFC-18330 NF EX**	924271349 8422248373753 **EFC-1834 NF EX**	924271351 8422248373760 **EFC-1834 NF WH**	924271327 8422248350587 **EFC-1821 NF EX /A**	924271325 8422248350570 **EFC-1821 NF WH /A**	924271328 8422248350600 **EFC-1822 NF WH**	924271329 8422248350617 **EFC-1821 ST WH**	924271344 8422248350792 **EFC-1711-I**	924271330 8422248350624 **EFT-1711 EX**	924271331 8422248350631 **EFT-1711 WH**
Branco	**Aço Inox.**	**Aço Inox.**	**Branco**	**Aço Inox.**	**Branco**	**Branco**	**Branco**	**Integrável**	**Aço Inox.**	**Branco**
7	7	7	7	7	7	7	7	7	7	7
D	D	E	E	E	E	E	E	E	E	E
186	186	243	243	235	235	220	210	216	207	207
210	210	207	207	224	224	182	191	179	225	225
83	83	97	97	86	86	71	71	70	69	69
4	4	4	4	4	4	4	4	4	4	4
●	●	●	●	●	●	●	-	-	-	-
●	●	●	●	●	●	●	-	-	-	-
8,5	8,5	10	10	8	8	9,5	12	10	8	8
3,8	3,8	6	6	3,9	3,9	3,2	3,2	3,2	3,2	3,2
N/ST	N/ST	SN/N/ST/T	SN/N/ST/T	SN/N/ST	SN/N/ST	N/ST	N/ST	N/ST	N/ST	N/ST
39	39	39	39	42	42	40	40	39	40	40
Instalação livre	Instalação livre	Instalação livre	Instalação livre	Instalação livre	Instalação livre	Instalação livre	Instalação livre	Integrável	Instalação livre	Instalação livre
1860	1860	1860	1860	1880	1880	1800	1800	1778	1760	1760
600	600	595	595	595	595	540	550	540	595	595
605	600	590	590	630	630	600	560	540	550	550
Direita	Direita	Direita	Direita	Direita	Direita	Direita	Direita	Direita	Direita	Direita
●	●	●	●	●	●	●	●	●	●	●
●	●	●	●	●	●	-	-	-	●	●
Integrada	Integrada	Integrada	Integrada	Integrada	Integrada	Integrada	Integrada	-	Integrada	Integrada
Total No Frost	Total No Frost	TOTAL No Frost	TOTAL No Frost	TOTAL No Frost	TOTAL No Frost	TOTAL NO Frost	Static	Static	Satic	Satic
Eletrónico	Eletrónico	Eletrónico	Eletrónico	Eletrónico	Eletrónico	Eletrónico	Eletrónico	Mecânico	Mecânico	Mecânico
-	-	●	●	-	-	-	-	-	-	-
●	●	●	●	●	●	●	●	●	-	-
●	●	●	●	-	-	●	-	-	-	-
-	-	○ - ●	○ - ●	● - ○	● - ○	-	-	● - ●	-	-
-	-	-	-	-	-	-	-	-	-	-
-	-	-	-	-	-	-	-	-	-	-
3	3	3	3	5	5	3	3	3	3	3
3	3	2	2	4	4	4	4	4	4	4
-	-	-	-	-	-	-	-	-	-	-
1	1	2	2	1	1	1	1	1	1	1
-	-	-	-	-	-	-	-	-	-	-
-	-	-	-	-	-	-	-	-	-	-
2-6	2-6	2-6	2-6	1-6	1-6	1-6	1-6	1-6	1-6	1-6
3-3	3-3	3-3	3-3	3-3	3-3	3-2	3-3	3-3	-	-
1-12	1-12	1-12	1-12	1-12	1-12	1-12	1-12	1-12	1-12	1-12
● - ○	● - ○	● - ○	● - ○	● - ○	● - ○	● - ○	● - ○	● - ○	● - ○	● - ○
● - ○	● - ○	● - ○	● - ○	● - ○	● - ○	● - ○	● - ○	● - ○	-	-
220-240	220-240	220-240	220-240	220-240	220-240	220-240	220-240	220-240	220-240	220-240
50	50	50	50	50	50	50	50	5	50	50
150	150			170	170	110	115	115	98	98
1	1	0.6	0.6	0.8	0.8	0,9	0,75	0,75	0.8	0.8
Schuko	Schuko	Schuko	Schuko	Schuko	Schuko	Schuko	Schuko	Schuko	Schuko	Schuko
1600	1600	2000	2000	1700	1700	1600	1600	1600	1700	1700

FRIGORÍFICOS E CONGELADORES

Código	924271352	924271333	924271311	924271310	924271342	924271343	924271334	924271335
EAN	8422248373777	8422248350655	8422248108720	8422248108713	8422248350778	8422248350785	8422248350662	8422248350679
Modelo	**EFT-1612 WH**	**EFT-1411 WH**	**EFS-1823 NF EX**	**EZS-1823 NF EX**	**EFS-1823 NF WH**	**EZS-1823 NF WH**	**EFS-0813 WH**	**EZS-0813 WH**
Acabamento **Ficha de produto de acordo com Regulamento EU 2019/2016**	**Branco**	**Branco**	**Aço Inox.**	**Aço Inox.**	**Branco**	**Branco**	**Branco**	**Branco**
Categoria	7	7	1	8	1	8	1	8
Classe de eficiência energética	E	E	E	E	E	E	E	E
Consumo de energía [kWh/ano] (1)	177	176	118	245	118	245	90	167
Volume útil refrigerador [l]	202	163	362	-	362	-	131	-
Volume útil congelador **** [l]	41	41	-	274	-	274	-	88
Clasificação por estrelas	4	4	-	4	-	4	-	4
Frigorífico no frost	-	-	●	-	●	-	-	-
Congelador no frost	-	-	-	●	-	●	-	-
Autonomia [h]	12	8	-	8	-	8	-	15
Capacidade de congelação [kg/24h]	2	2	-	12,4	-	12,4	-	4
Classe climática (2)	N/ST	N/ST	SN/N/ST/T	SN/N/ST/T	SN/N/ST/T	SN/N/ST/T	SN/N/ST	SN/N/ST
Emissão de ruído [dBA]	40	40	41	41	41	41	39	39
Tipo de instalação	Instalação livre	Instalação livre	Instalação livre	Instalação livre	Instalação livre	Instalação livre	Instalação livre	Instalação livre
Dimensões								
Altura [mm]	1610	1430	1850	1850	1850	1850	845	845
Largura [mm]	550	550	595	595	595	595	553	553
Fundo [mm]	542	550	618	618	618	618	574	574
Sentido de abertura de porta	Direita	Direita	Direita	Esquerda	Direita	Esquerda	Direita	Direita
Portas reversíveis	●	●	●	●	●	●	●	●
Rodas	●	●	●	●	●	●	-	-
Alça exterior / integrada	Integrada	Integrada	Exterior metalizada	Exterior metalizada	Exterior metalizada	Exterior metalizada	Integrada	Integrada
Controlo								
Tipo de frio	Satic	Satic	TOTAL No Frost	TOTAL No Frost	TOTAL No Frost	TOTAL No Frost	Static	Static
Controlo	Mecânico	Mecânico	Eletrónico	Eletrónico	Eletrónico	Eletrónico	Mecânico	Mecânico
Display	-	-	●	●	●	●	-	-
Regulação eletrónica de temperatura refrigerador	-	-	●	-	●	-	-	-
Regulação eletrónica de temperatura congelador	-	-	-	●	-	●	-	-
Função super refrigeração - super congelação	-	-	● - O	O - ●	● - O	O - ●	-	-
Função férias	-	-	-	-	-	-	-	-
Função verão-inverno	-	-	-	-	-	-	-	-
Equipamento em refrigerador								
Numero de compartimentos	4	3	5	-	5	-	3	-
Número de bandejas vidro	3	4	6	-	6	-	3	-
Garrafeira	-	-	●	-	●	-	-	-
Gaveta para frutas e verduras	1	1	1	-	1	-	1	-
Gaveta para carne e peixe	-	-	1	-	1	-	-	-
Acabamentos interiores metalizados	-	-	-	-	-	-	-	-
Número de suportes para ovos - Capacidade ovos	1-6	1-6	1-6	-	1-6	-	1-6	-
Equipamento em congelador								
Número de gavetas - gavetas fechadas	-	-	-	7-5	-	7-5	-	3-3
Cubos para gelo - Capacidade gelo	1-12	1-12	-	1-6	-	1-6	-	1-12
Iluminação								
Iluminação em refrigerador - congelador	● - O	● - O	● - O	O - ●	● - O	O - ●	● - O	-
Iluminação LED	●	●	●	-	●	-	●	-
Ligação elétrica e de água								
Tensão Nominal [V]	220-240	220-240	220-240	220-240	220-240	220-240	220-240	220-240
Frequência [Hz]	50	50	50	50	50	50	50	50
Potência Nominal [W]		85	65	200	65	200	40	100
Corrente Nominal [A]	0.85	0,5	0,6	0,5	0,6	0,5	0,36	0,6
Tipo de ficha	Schuko	Schuko	Schuko	Schuko	Schuko	Schuko	Schuko	Schuko
Comprimento do cabo [m]	2000	1700	1700	1700	1700	1700	1600	1600

Todas as caixas marcadas com • são equivalentes a um Sim
Acessórios / ○ NÃO INCLUÍDO • INCLUÍDO

FRIGORÍFICOS E CONGELADORES

	924271336 8422248350686 **EFS-0814 WH**	924271337 8422248350709 **EFS-0911 WH**	924271338 8422248350716 **EFS-0411 WH**	924271339 8422248350723 **EFS-0513 I**	924271341 8422248350747 **EFS-0514 I**	924271340 8422248350730 **EZS-0513 I**	924271348 8422248373272 **EZS-1732 NF EX**	924271345 8422248350808 **EZS-1732 NF WH /A**	924271346 8422248350815 **EZS-1412**
	Branco	**Branco**	**Branco**	**Integrável**	**Integrável**	**Integrável**	**Aço Inox.**	**Branco**	**Branco**
	1	1	1	1	7	8	8	8	8
	E	E	E	E	E	E	E	E	E
	142	86	80	93	118	178	234	234	183
	97	93	47	138	104	-	-	-	-
	16	-	-	-	17	101	238	238	160
	4	-	-	-	4	4	4	4	4
	-	-	-	-	●	-	-	-	-
	-	-	-	-	-	-	●	●	-
	9	-	-	-	9	14	8	8	9
	2	-	-	-	4	9,2	11,1	11,1	7,2
	N/ST	SN/N/ST/T	N/ST/T	SN/N/ST	SN/N/ST	SN/N/ST	SN/N/ST/T	SN/N/ST/T	N/ST
	39	41	41	37	35	38	41	41	42
	Instalação livre	Instalação livre	Instalação livre	Integrável	Integrável	Integrável	Integrável	Integrável	Integrável
	845	835	500	818	818	818	1720	1720	1420
	553	488	485	595	595	595	595	595	550
	574	440	440	545	545	545	635	635	550
	Direita	Direita	Direita	Direita	Direita	Direita	Direita	Direita	Direita
	●	-	-	●	●	●	●	●	●
	-	-	-	-	-	-	-	-	-
	Integrada	Integrada	Integrada	-	-	-	Maneta exterior	Maneta exterior	Maneta exterior
	Static	Static	Static	Satic	Satic	Satic	TOTAL No Frost	TOTAL No Frost	Static
	Mecânico	Mecânico	Mecânico	Eletrónico	Eletrónico	Eletrónico	Eletrónico	Eletrónico	Mecânico
	-	-	-	●	●	●	●	●	-
	-	-	-	●	●	-	-	-	-
	-	-	-	-	●	●	●	●	-
	-	-	-	● - O	O - ●	O - ●	O - ●	O - ●	-
	-	-	-	-	-	-	-	-	-
	-	-	-	-	-	-	-	-	-
	3	3	2	2	2		-	-	-
	2	3	1	2	1		-	-	-
	-	-	-	-	-	-	-	-	-
	1	1	-	1	1	-	-	-	-
	-	-	-	-	-	-	-	-	-
	-	-	-	-	-	-	-	-	-
	1-6	1-6	1-6	1-6	1-6	-	-	-	-
	1-1	1-1	1	-	-	3-3	7-5	7-5	5-3
	-	-	-	-	1-12	1-10	-	-	-
	● - O			● - O	● - O				
	●	-	-	●	●	-	-	-	-
	220-240	220-240	220-240	220-240	220-240	220-240	220-240	220-240	220-240
	50	50	50	50	50	50	50	50	50
	90	55	70	60	90	115	150	150	120
	0,6	0.5	0.55	0.3	0.4	0,5	0.52	0.52	0.52
	Schuko	Schuko	Schuko	Schuko	Schuko	Schuko	Schuko	Schuko	Schuko
	1600	1700	1700	1500	1500	1500	1700	1700	1700

edesa

Código	928271347	928271181	928271183	928271184	928271185	
EAN	8422248350822	8422248350839	8422248350860	8422248350877	8422248350884	
Modelo	**EZH-5011**	**EZH-4211**	**EZH-3511**	**EZH-3011**	**EZH-2811**	
Acabamento	**Branco**	**Branco**	**Branco**	**Branco**	**Branco**	
Ficha de produto de acordo com Regulamento EU 2019/2016						
Categoria	8	8	8	8	8	
Classe de eficiência energética	E	E	E	E	E	
Consumo de energía [kWh/ano] (1)	260	269	247	230	255	
Volume útil refrigerador [l]	-	-	-	-	-	
Volume útil congelador **** [l]	393	418	349	293	275	
Clasificação por estrelas	4	4	4	4	4	
Frigorífico no frost	-	-	-	-	-	
Congelador no frost	-	-	-	-	-	
Autonomia [h]	47	50	37	25	37	
Capacidade de congelação [kg/24h]	18	19	23	14	24	
Classe climática (2)	T	SN/N/ST/T	ST	SN/N/ST/T	ST	
Emissão de ruído [dBA]	42	44	44	41	44	
Tipo de instalação	Instalação livre	Instalação livre	Instalação livre	Instalação livre	Instalação livre	
Dimensões						
Altura [mm]	860	825	860	844	860	
Largura [mm]	1700	1416	1320	1065	1090	
Fundo [mm]	690	750	690	592	690	
Sentido de abertura de porta	Vertical	Vertical	Vertical	Vertical	Vertical	
Portas reversíveis	-	-	-	-	-	
Rodas	●	●	●	-	●	
Alça exterior / integrada	Alça exterior	Alça exterior	Alça exterior	Integrada	Alça exterior	
Controlo						
Tipo de frio	Estático	Estático	Estático	Estático	Estático	
Función DUAL	●	●	●	-	●	
Control	Mecánico	Mecánico	Mecánico	Mecánico	Mecánico	
Display	-	-	-	-	-	
Regulação eletrónica de temperatura refrigerador	-	-	-	-	-	
Regulación electrónica de temperatura congelador	-	-	-	-	-	
Função super refrigeração - super congelação	-	-	-	-	-	
Função férias	-	-	-	-	-	
Função verão-inverno	-	-	-	-	-	
Equipamento em congelador						
Número de gavetas - gavetas fechadas	-	-	-	-	-	
Cubos para gelo - Capacidade gelo	-	-	-	-	-	
Número de cestos	2	1	2	2	1	
Iluminação						
Iluminação LED	●	-	●	-	●	
Ligação elétrica e de água						
Tensão Nominal [V]	220-240	220-240	220-240	220-240	220-240	
Frequência [Hz]	50	50	50	50-60	50	
Potência Nominal [W]	140	86	130	200	130	
Corrente Nominal [A]	0,8	2	0,62	1,4	0,57	
Tipo de ficha	Schuko	Schuko	Schuko	Schuko	Schuko	
Comprimento do cabo [m]	2000	1700	2000	1700	2000	

Todas as caixas marcadas com • são equivalentes a um Sim
Acessórios / ○ NÃO INCLUÍDO • INCLUÍDO

FRIGORÍFICOS E CONGELADORES

	928271186 8422248350891 **EZH-2014**	928271187 8422248350907 **EZH-2011**	928271188 8422248350914 **EZH-1011**	928271191 8422248375733 **EZH-1111**	92827174 8422248100687 **EZH-0611**
	Branco	**Branco**	**Branco**	**Branco**	**Branco**
	8	8	8	8	8
	E	E	E	E	E
	203	200	169	162	154
	-	-	-	-	-
	209	198	99	105	59
	4	4	4	4	4
	-	-	-	-	-
	-	-	-	-	-
	37	20	17	20	22
	16,5	9	4,5	12	8,6
	ST	SN/N/ST	SN/N/ST	SN/N/ST/T	SN/N/ST/T
	39	41	38	43	47
	Instalação livre	Instalação livre	Instalação livre	Instalação livre	Instalação livre
	860	850	850	835-860	835
	890	770	547	600-630	384
	690	560	446	530-568	620
	Vertical	Vertical	Vertical	Vertical	Vertical
	-	-	-	-	-
	●	-	-		-
	Alça exterior	Integrada	Integrada	Integrada	Integrada
	Estático	Estático	Estático	Estático	Estático
	●	●	●	-	-
	Mecánico	Mecánico	Mecánico	Mecánico	Mecánico
	-	-	-	-	-
	-	-	-	-	-
	-	-	-	-	-
	-	-	-	-	-
	-	-	-	-	-
	-	-	-	-	-
	-	-	-	-	-
	-	-	-	-	-
	1	1	1	-	-
	●	-	-	-	-
	220-240	220-240	220-240	220-240	220-240
	50	50	50	50	50
	73	130	80	60	60
	0.52	0,9	0,5	0.4	0.4
	Schuko	Schuko	Schuko	Schuko	Schuko
	2000	1700	1700	150	150

MÁQUINAS DE LAVAR LOUÇA

INSTALAÇÃO LIVRE 60 CM

EDW-6242 X 152



EDW-6230 X 154



EDW-6230 WH 154



EDW-6231 X 155



EDW-6231 WH 155



EDW-6130 X 156



EDW-6130 WH 156



EDW-6120 WH 157



INSTALAÇÃO LIVRE 45 CM

EDW-4710 X 158



EDW-4710 WH 158



EDW-4610 X 159



EDW-4610 WH 159



INTEGRAÇÃO 60 CM

EDB-6241-I SL 160



EDB-6130- I 160



INTEGRAÇÃO 45 CM

EDB-4711-I SL 161



EDB-4610-I 161




edesa
edesa
edesa
230

REAL INOX - Qualidade e design de mãos dadas com aço inoxidável AISI 430

As máquinas de lavar louça Edesa são fabricadas com materiais de alta qualidade, que oferecem mais durabilidade e segurança do que outros de qualidade inferior.

A porta e o painel das máquinas de lavar louça com acabamento em aço inoxidável incorporam o melhor aço inoxidável do setor, o AISI 430, para garantir ao utilizador, além de um brilho reluzente, uma qualidade excecional.

Display que indica quanto tempo falta ao processo de lavagem

Saber quanto tempo falta para a lavagem terminar pode ser essencial para organizar as nossas tarefas. O display das máquinas de lavar louça Edesa informa-o minuto a minuto.

Integrado na sua cozinha

Toda a gama de integráveis Edesa foi concebida para ser instalada com conforto e ergonomia, podendo escolher a medida que mais lhe convém.



Compact Slider, o dispensador que nunca falha

O novo e melhorado sistema dispensador de detergente incorporado em muitas das máquinas de lavar louça Edesa foi concebido para facilitar a lavagem.

Uma das suas vantagens é que a abertura é deslizante lateralmente, o que ajuda a permitir que o detergente seja sempre libertado, independentemente de haver pratos grandes ou panelas à sua frente.

Outra vantagem deste dispensador é que, por ser menos volumoso e ocupar menos espaço, as bandejas do interior têm dimensões maiores, de forma a otimizar todos os recursos de espaço no interior da máquina de lavar louça.

Por último, o seu sistema de dosificação permite dosear a quantidade de abrilhantador de acordo com a necessidade de lavagem para obter melhores resultados na louça.



Aproveite o silêncio em casa

As máquinas de lavar louça Edesa funcionam silenciosamente, o que permite lavar a louça a qualquer hora do dia sem se preocupar com o barulho.

Os nossos modelos mais silenciosos não excedem 47 dB!



Terceiro cesto, ordem e muito mais

A terceiro cesto torna o processo de lavagem de louça mais prático e eficiente.

Organização dos talheres: Em vez do tradicional cesto, o terceiro tabuleiro permite colocar os talheres de forma ordenada e separada, facilitando a sua recolha posterior.

Economia de espaço: A terceiro cesto economiza espaço na máquina de lavar louça, já que não é necessário utilizar o cesto inferior para talheres, aproveitando esse espaço para colocar mais pratos ou potes.

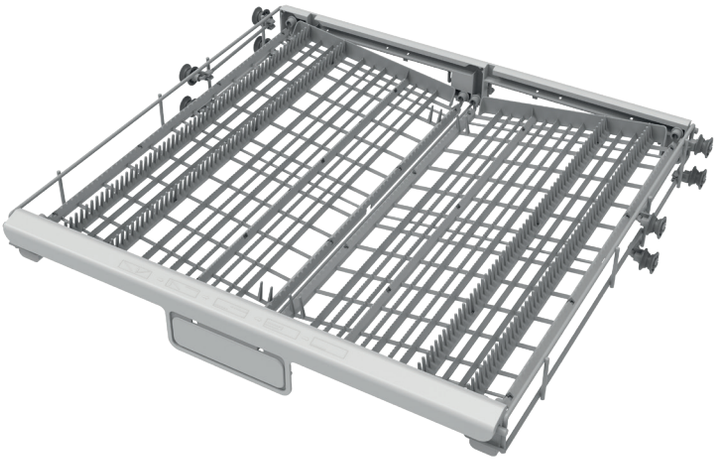

Espaço interior: cesto rebatíveis e muito espaço

Cozinhe sem complexos! Use as panelas e copos altos de que precisar, porque agora tem fuma máquina de lavar louça que se adapta a si.

Todas as máquinas de lavar louça Edesa têm suportes rebatíveis na cesto inferior, que permitem colocar tachos, frigideiras ou qualquer utensílio de cozinha, quaisquer que sejam as suas dimensões.

E isso não é tudo, porque os suportes rebatíveis na cesto superior permitem que as chávenas sejam colocadas num segundo nível, aumentando assim o espaço de lavagem.

Com a Edesa, maximiza o espaço, usa um único ciclo de lavagem com todos os utensílios sujos e poupa nas contas de luz e água.

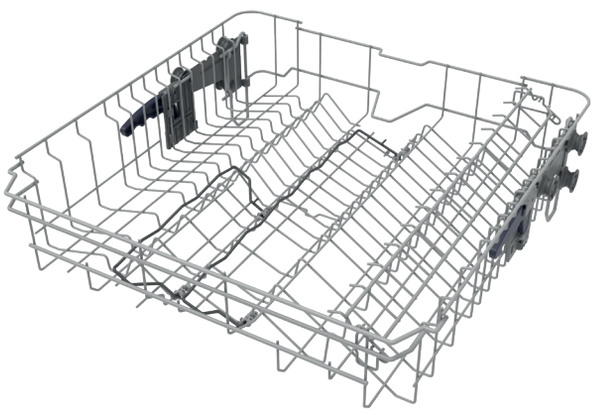

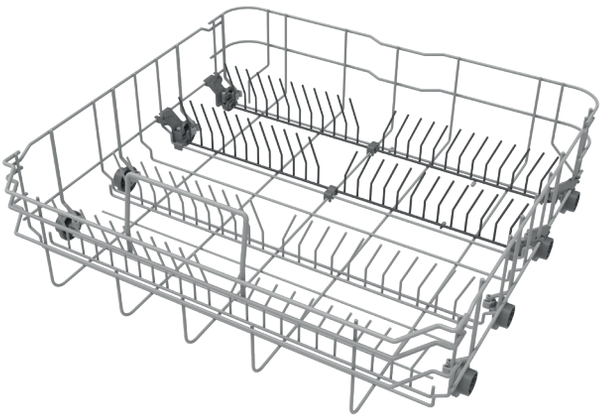

Sistema de regulação Push, detalhes que marcam a diferença

A EDESA oferece a bandeja superior mais fácil de ajustar.

Graças ao sistema Push pode adaptar, de forma muito mais simples, a altura perfeita em cada lavagem.

Desta forma, o espaço é mais aproveitado, seja ao colocar copos altos na bandeja superior ou ao lavar panelas grandes no tabuleiro inferior.

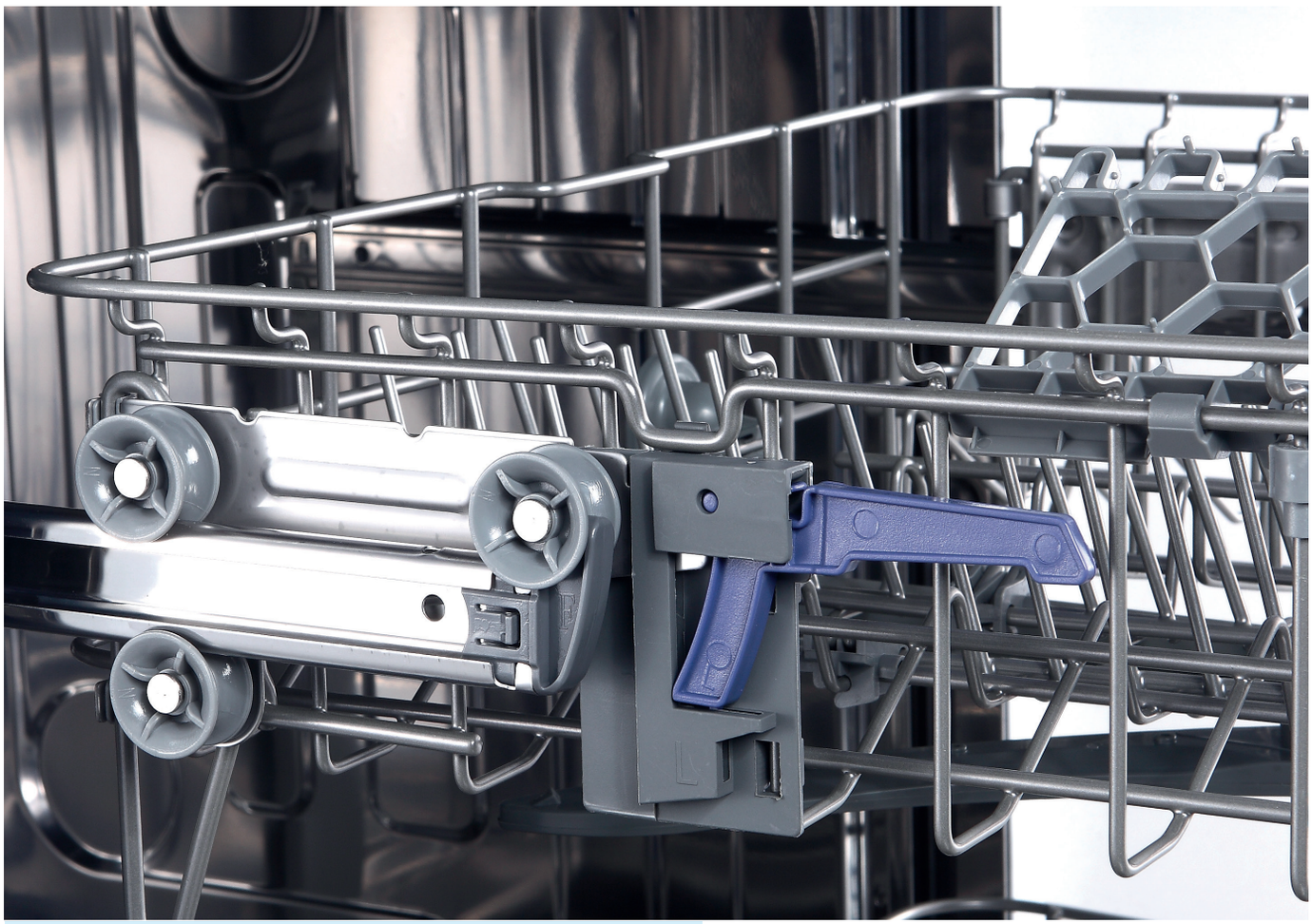

Maior capacidade e versatilidade interior

Não terá problemas para lavar toda a sua louça graças à grande capacidade das nossas máquinas.

Um design interior melhorado e dois suportes para copos rebatíveis oferecem ainda mais versatilidade interior.



Meia carga

Esta função destina-se a lavar louça numa quantidade insuficiente para encher completamente a máquina.

Ao ativar a função de meia carga, a máquina de lavar louça ajustará a quantidade de água e eletricidade para obter os melhores resultados de lavagem em ambas as bandejas com o mínimo de consumo.

Para quem não consegue decidir, a Edesa facilita

Todas as máquinas de lavar louça da nova gama Edesa permitem a utilização tanto de pastilhas tudo-em-um como de detergente líquido ou em pó.

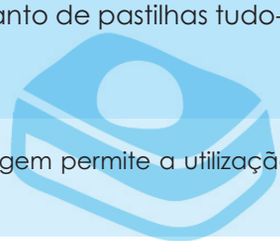

O facto de serem programadas para atingir a temperatura ideal na fase inicial de lavagem permite a utilização de pastilhas tudo-em-um e assim facilita a sua utilização.

Procurando uma secagem perfeita? AUTO DOOR OPENING

A gama de máquinas de lavar louça apresenta, para o seu modelo mais notável, uma abertura de porta inteligente, que consiste na abertura automática depois de terminar o programa de lavagem.

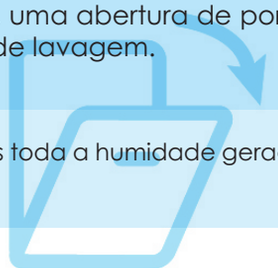

Graças a este sistema de abertura, consegue-se uma secagem mais rápida e eficiente, pois toda a humidade gerada no interior sai, fazendo com que a louça termine de secar com o ar.





Triplo sistema de segurança Edesa

Na Edesa pensamos que a segurança é primordial para a tranquilidade da sua casa.

O sistema de segurança triplo de todas as máquinas de lavar louça prevê todos os erros para que não se transformem em catástrofes.

Este sistema controla a segurança em três áreas:

AQUACONTROL, AQUECIMENTO EXCESSIVO E ANTI-DERRAME.

Com o Aquacontrol e através de uma válvula solenóide, a passagem de água é fechada quando a máquina de lavar louça não está em funcionamento. Garante assim que não haverá perda desnecessária de água.

O sistema de proteção contra aquecimento excessivo permite, através de um sensor de temperatura, garantir que o aquecimento seja interrompido se a temperatura subir acima do nível de segurança.

O último sistema, o de anti-derrame, é um sensor que controla qualquer fuga involuntária de água interna, evitando o transbordamento.

Garrafas

Para cargas pouco sujas, como copos, artigos de vidro e porcelana fina.



Autolimpieza

A função de autolimpeza ajuda a manter o interior do aparelho limpo e livre de detritos, limpando as paredes, base e filtros da máquina de lavar louça.



Higiene

Ajuda a manter os utensílios de cozinha limpos e livres de germes.



silêncio

Baixo ruido para que possa utilizar a máquina em período noturno ou somente para permanecer tranquilo enquanto está em funcionamento



Silence Inverter

Graças ao sistema "Silence Inverter", as máquinas de lavar louça são verdadeiramente eficientes, alcançando uma eficiência C.

O motor Inverter reduz o atrito para proporcionar uma vida útil mais longa à nossa máquina de lavar louça.



Programas Rápidos - 30' y 90'

As nossas máquinas de lavar louça têm um programa extra-rápido de 30 minutos que poupa água e evita que tenha de esperar para a encher quando há pouca sujidade.

O programa Express 90 minutos permite que consiga a melhor limpeza no menor tempo possível para aqueles dias em que não pode esperar. Assim, não sentirá a falta de nenhuma peça de sua louça, porque poderá usá-la novamente em tempo record.

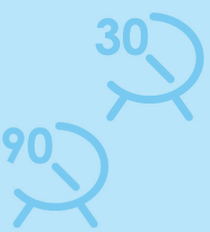

Programação diferida de até 24 horas

As nossas máquinas de lavar louça adaptam-se ao seu horário. A função Programação Diferida permite adiar o seu início até 24 horas. Você escolhe quando a lavagem começa, para que a louça esteja pronta quando precisar dela.



Vidro

As nossas máquinas de lavar louça têm um programa especial para copos e chávenas de vidro, que conferem um acabamento mais brilhante à louça.

Programa Automático

Já não precisa de se preocupar em escolher o programa certo. As nossas máquinas fazem isso por si,

O inovador programa Automático analisa a sujidade existente para ajustar automaticamente a temperatura e o consumo.

Funções especiais

Extra secagem

Graças a esta função deixará os pratos e copos com um acabamento ainda melhor. Aumenta a temperatura e a duração na fase de secagem, o que permite um excelente resultado em toda a louça.

Flex Wash

Já não tem de esperar até encher a máquina de lavar louça. A Edesa dá-lhe toda a flexibilidade de que necessita, pois, graças a esta função, pode escolher e lavar apenas a carga da bandeja inferior ou a carga da bandeja superior.

Total Clean

Esta função é ideal para manchas difíceis de remover, para panelas muito sujas ou para remover completamente os restos que ficaram colados, do jantar da noite anterior. Remova até a sujidade mais seca graças ao Total Clean da Edesa!



Contribuir para a redução da necessidade de eletricidade é uma das nossas prioridades, razão pela qual estamos a trabalhar na redução do consumo de energia das nossas máquinas de lavar louça, para alcançar, de novo, a classificação máxima de energia de acordo com o recente regulamento delegado (UE) 2019/2017 e 2019/2022. Para que você e os seus possam desfrutar de um mundo mais limpo, os valores foram reescalonados, desaparecendo as classes A+++, A++ e A+, iniciando o escalonamento a partir da classe A. Isto não significa que a sua máquina de lavar louça consuma agora mais do que antes, mas que a escala mudou.

Com a sua nova máquina de lavar louça Edesa com classe C, terá poupanças energéticas e económicas significativas na sua fatura da eletricidade, bem como um menor impacto ambiental.

Com motores inverter terá uma tranquilidade tripla, notará um menor consumo de eletricidade na sua conta, menos ruído e terá uma garantia de 10 anos no seu motor.



INSTALAÇÃO LIVRE 60 CM

EDW-6242 X Real Inox

Cod.: 926270299 - **EAN:** 8422248096676

EFICIÊNCIA ENERGÉTICA | MOTOR SILENCE INVERTER | EXPRESS 90' | RÁPIDO 30' | VIDRO | PROGRAMA AUTOMÁTICO | SECAGEM EXTRA | PROGRAMAÇÃO DIFERIDA | ABERTURA AUTOMÁTICA | APTO PARA TUDO EM UM | TRIPLA SEGURANÇA | COM FICHA | 10 ANOS GARANTIA MOTOR

- Máquina de lavar louça de instalação livre para 14 talheres de 60 cm
- Eficiência Energética C
- Terceiro cesto
- Motor Inverter de alta eficiência energética
- 9,8 litros de consumo de água por ciclo
- 47 dB(A) de potência acústica
- Triplo sistema de segurança: aquacontrol, aquecimento excessivo e anti-derrame
- 7 programas
- Funções: Programação retardada de até 24 horas, trava de segurança.
- Funções Especiais: Total Clean, Flex Wash, Turbo+, pause e extra dry.
- Porta com abertura automática.
- Dispensador de detergente compacto deslizante.
- Apto para pastilhas tudo-em-1
- Display com informação de: Programação diferida até 24 horas, tempo restante, programa selecionado, sal, abrilhantador e funções selecionadas
- Cesto superior regulável em altura facilmente com sistema Push, com suportes rebatíveis
- Cesto inferior com suportes rebatíveis
- Real Inox: porta e painel fabricados em aço inoxidável autêntico

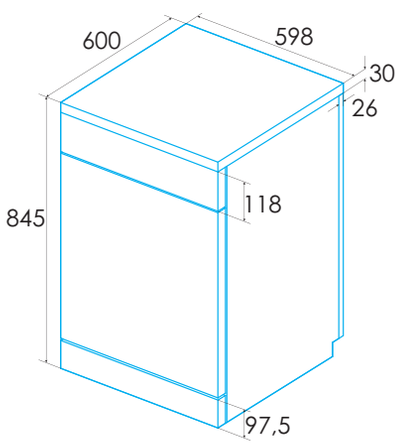

* medidas em mm


edesa
edesa
edesa
edesa



INSTALAÇÃO LIVRE 60 CM

EDW-6230 X Real Inox

Cod.: 926270325 - **EAN:** 8422248351317



INSTALAÇÃO LIVRE 60 CM

EDW-6230 WH Branco

Cod.: 926270326 - **EAN:** 8422248351324

D EFICIÊNCIA ENERGÉTICA · 90 EXPRESS 90' · 30 RÁPIDO 30' · VIDRO · PROGRAMAÇÃO DIFERIDA · ABERTURA AUTOMÁTICA · APTO PARA TUDO EM UM · TRIPLA SEGURANÇA · COM FICHA

- Máquina de lavar louça de instalação livre para 14 talheres de 60 cm
- Eficiência Energética D
- 11 litros de consumo de água por ciclo
- 47 dB(A) de potência acústica
- "Triplo sistema de segurança: aquacontrol, aquecimento excessivo e anti-derrame"
- 7 programas
- "Programas especiais: Express 90', Rápido 30', Vidro, Pré-lavagem e Automático"
- Funções: Programação atrasada até 24 horas
- Porta com abertura automática
- Distribuidor de detergente compacto Slider
- Apto para pastilhas tudo-em-1
- Display com informação de: Programação diferida até 24 horas, tempo restante, programa selecionado, sal e abrilhantador
- Cesto superior regulável em altura facilmente com sistema Push, com suportes rebatíveis
- Cesto inferior com suportes rebatíveis
- Real Inox: porta e painel fabricados em aço inoxidável EDW-6230 X

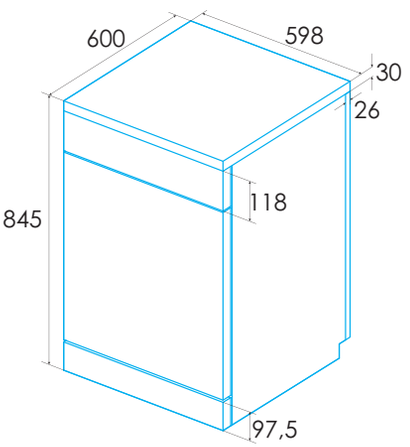

* medidas em mm







INSTALAÇÃO LIVRE 60 CM

EDW-6231 X Real Inox

Cod.: 926270323 - **EAN:** 8422248351294

INSTALAÇÃO LIVRE 60 CM

EDW-6231 WH Branco

Cod.: 926270324 - **EAN:** 8422248351300

D — EFICIÊNCIA ENERGÉTICA
3 — 3º PORTA-TALHERES
90 — EXPRESS 90'
30 — RÁPIDO 30'
VIDRO
SECAGEM EXTRA
PROGRAMAÇÃO DIFERIDA
ABERTURA AUTOMÁTICA
APTO PARA TUDO EM UM
TRIPLA SEGURANÇA
COM FICHA

- Máquina de lavar louça de instalação livre para 14 talheres de 60 cm
- Terceiro cesto
- Eficiência Energética D
- 11 litros de consumo de água por ciclo
- 47 dB(A) de potência acústica
- "Triplo sistema de segurança: aquacontrol, aquecimento excessivo e anti-derrame"
- 7 programas
- "Programas especiais: Express 90', Rápido 30', Vidro, Pré-lavagem e Automático"
- Funções: Programação atrasada até 24 horas
- Porta com abertura automática
- Distribuidor de detergente compacto Slider
- Apto para pastilhas tudo-em-1
- Display com informação de: Programação diferida até 24 horas, tempo restante, programa selecionado, sal e abrilhantador
- Cesto superior regulável em altura facilmente com sistema Push, com suportes rebatíveis
- Cesto inferior com suportes rebatíveis
- Real Inox: porta e painel fabricados em aço inoxidável EDW-6231 X

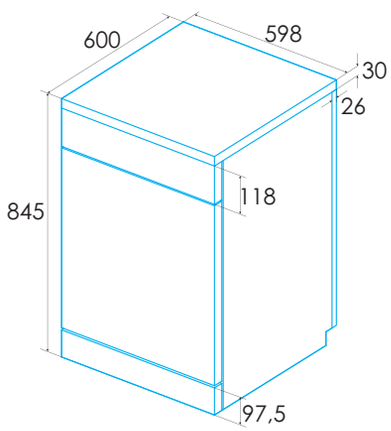

* medidas em mm





INSTALAÇÃO LIVRE 60 CM

EDW-6130 X Real Inox

Cod.: 926270306 - **EAN:** 8422248096744



INSTALAÇÃO LIVRE 60 CM

EDW-6130 WH Branco

Cod.: 926270307 - **EAN:** 8422248096751

EFICIÊNCIA ENERGÉTICA | EXPRESS 90' | RÁPIDO 30' | VIDRO | PROGRAMAÇÃO DIFERIDA | APTO PARA TUDO EM UM | TRIPLA SEGURANÇA | COM FICHA

- Máquina de lavar louça de instalação livre para 13 talheres de 60 cm
- Eficiência Energética E
- 11 litros de consumo de água por ciclo
- 49 dB(A) de potência acústica
- Triplo sistema de segurança: aquacontrol, aquecimento excessivo e anti-derrame
- 6 programas
- Programas especiais: Express 90', Rápido 30' e vidro
- Funções: Programação de feridas 3, 6 ou 9 horas e bloqueio de segurança
- Funções especiais: carregamento e pausa de mídia
- Dispensador detergente Compact Slider.
- Apto para pastilhas tudo-em-1
- Indicadores LED: programas, sal e abrilhantador
- Cesto superior regulável em altura com suportes rebatíveis
- Cesto inferior com suportes rebatíveis
- Real Inox: porta e painel fabricados em aço inoxidável EDW-6130 X

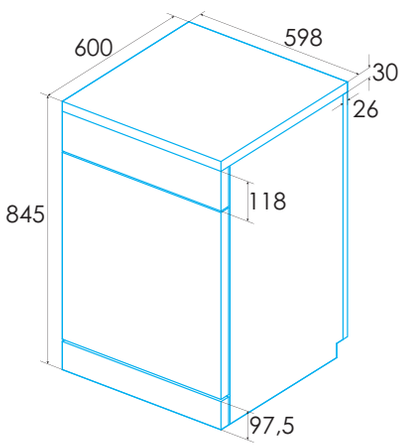

* medidas em mm





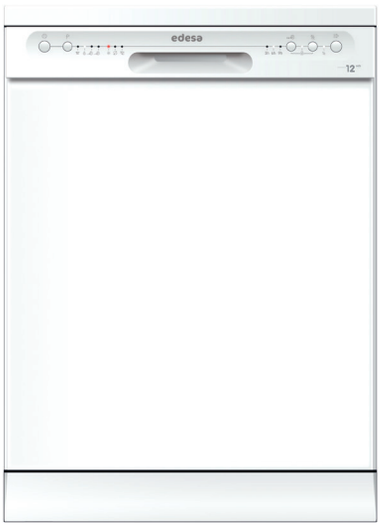

INSTALAÇÃO LIVRE 60 CM

EDW-6120 WH Branco

Cod.: 926270308 - **EAN:** 8422248096768

E EFICIÊNCIA ENERGÉTICA

90 EXPRESS 90'

30 RÁPIDO 30'

PROGRAMAÇÃO DIFERIDA

APTO PARA TUDO EM UM

TRIPLA SEGURANÇA

COM FICHA

- Máquina de lavar louça de instalação livre para 12 talheres de 60 cm
- Eficiência Energética E
- 11 litros de consumo de água por ciclo
- 52 dB(A) de potência acústica
- Triplo sistema de segurança: aquacontrol, aquecimento excessivo e anti-derrame
- 4 programas
- Programas especiais: Express 90' e Rápido 30'
- Funções: programação diferida 3, 6 ou 9 horas e bloqueio de segurança
- Funções Especiais: Meia carga e pausa
- Cavidade Smart Inox
- Apto para pastilhas tudo-em-1
- Indicadores LED: programas, sal e abrilhantador
- Cesto superior regulável em altura com suportes rebatíveis
- Cesto inferior com suportes rebatíveis

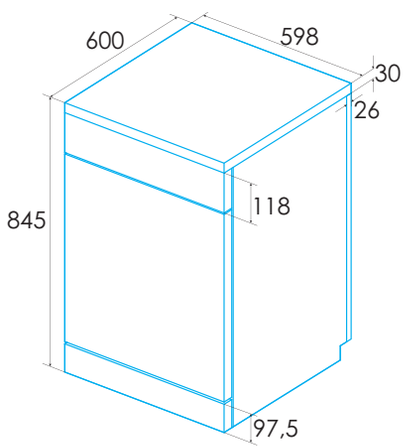

* medidas em mm



INSTALAÇÃO LIVRE 45 CM

EDW-4710 X Real Inox

Cod.: 926270327 - **EAN:** 8422248351331



INSTALAÇÃO LIVRE 45 CM

EDW-4710 WH Branco

Cod.: 926270328 - **EAN:** 8422248351348

D — EFICIÊNCIA ENERGÉTICA

90 — EXPRESS 90'

VIDRO

PROGRAMAÇÃO DIFERIDA

APTO PARA TUDO EM UM

TRIPLA SEGURANÇA

ABERTURA AUTOMÁTICA

PROGRAMA AUTOMÁTICO

SECAGEM EXTRA

COM FICHA

GARRAFAS

- Máquina de lavar louça de instalação livre para 10 talheres de 45 cm
- Eficiência Energética D
- 8 litros de consumo de água por ciclo
- 47 dB(A) de potência acústica
- "Triplo sistema de segurança: aquacontrol, aquecimento excessivo e anti-derrame"
- 8 programas
- Programas especiais: Express 90', Auto, Garrafas, Vidro, Pré-lavagem
- Funções: Programação diferida até 24 horas
- Características Especiais: Dispensador detergente Compact Slider
- Funções Especiais: Flex Wash, pausa e secagem extra.
- Porta com abertura automática
- Apto para pastilhas tudo-em-1
- Display com informação de: Programação diferida até 24 horas, tempo restante, programa selecionado, sal e abrilhantador
- Cesto superior regulável em altura facilmente com sistema Push, com suportes rebatíveis
- Cesto inferior com suportes rebatíveis
- Real Inox: porta e painel fabricados em aço inoxidável EDW-4710 X

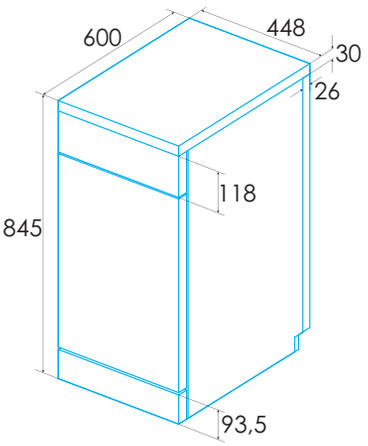

* medidas em mm







INSTALAÇÃO LIVRE 45 CM

EDW-4610 X Real Inox

Cod.: 926270304 - **EAN:** 8422248096720

INSTALAÇÃO LIVRE 45 CM

EDW-4610 WH Branco

Cod.: 926270305 - **EAN:** 8422248096737

E — EFICIÊNCIA ENERGÉTICA
90 — EXPRESS 90'
30 — RÁPIDO 30'
PROGRAMAÇÃO DIFERIDA
APTO PARA TUDO EM UM
TRIPLA SEGURANÇA
VIDRO
COM FICHA

- Máquina de lavar louça de instalação livre para 10 talheres de 45 cm
- Eficiência Energética E
- 9 litros de consumo de água por ciclo
- 49 dB(A) de potência acústica
- Triplo sistema de segurança: aquacontrol, aquecimento excessivo e anti-derrame
- 6 programas
- Programas especiais: Express 90', Rápido 30' e vidro
- Funções: programação diferida 3, 6 ou 9 horas e bloqueio de segurança
- Funções Especiais: Meia carga e pausa
- Dispensador detergente Compact Slider
- Apto para pastilhas tudo-em-1
- Indicadores LED: programas, sal e abrilhantador
- Cesto superior regulável em altura com suportes rebatíveis
- Cesto inferior com suportes rebatíveis
- Real Inox: porta e painel fabricados em aço inoxidável autêntico

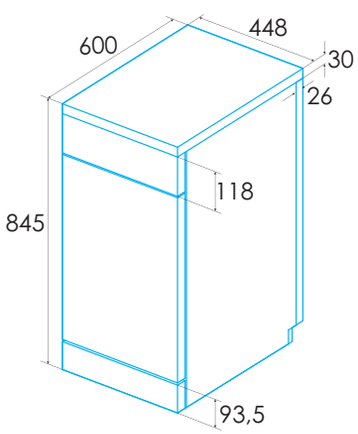

* medidas em mm





INTEGRAÇÃO PORTA DESLIZANTE 60 CM

EDB-6241-I SL

Cod.: 926270329 - **EAN:** 8422248351355

D — EFICIÊNCIA ENERGÉTICA
HIGIENE
30 — RÁPIDO 30'
PROGRAMAÇÃO DIFERIDA
APTO PARA TUDO EM UM
TRIPLA SEGURANÇA
COM FICHA
ABERTURA AUTOMÁTICA
PROGRAMA AUTOMÁTICO
TOTAL CLEAN
SILÊNCIO

- Máquina de lavar louça de integração porta deslizante para 14 talheres de 60 cm
- Terceira bandeja
- Eficiência Energética D
- 10 litros de consumo de água por ciclo
- 47 dB(A) de potência acústica
- Triplo sistema de segurança: aquacontrol, aquecimento excessivo e anti-derrame
- 7 programas e Auto Door Opening
- Programas especiais: Auto, Higiene, Silêncio, Rápido 30', Vidro
- Funções especiais: Total clean, Flex Wash e pausa; programação diferida até 24 horas
- Dispensador Compact Slider apto para pastilhas tudo-em-1
- Display: Programação diferida até 24 horas, tempo restante. Indicadores LED: programa selecionado, sal e abrilhantador
- Cesto superior regulável em altura com suportes rebatíveis
- Cesto inferior com suportes rebatíveis

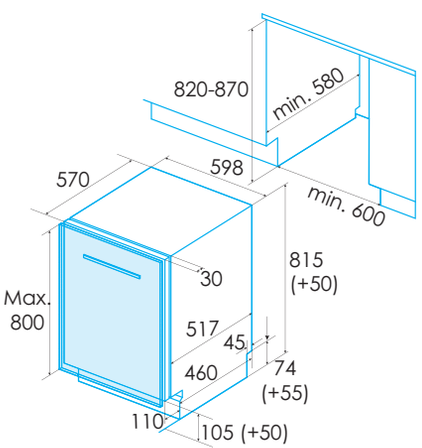

INTEGRAÇÃO 60 CM

EDB-6130-I

Cod.: 926270312 - **EAN:** 8422248097260

E — EFICIÊNCIA ENERGÉTICA
90 — EXPRESS 90'
30 — RÁPIDO 30'
PROGRAMAÇÃO DIFERIDA
APTO PARA TUDO EM UM
TRIPLA SEGURANÇA
COM FICHA

- Máquina de lavar louça de integração para 13 talheres de 60 cm
- Eficiência Energética E
- 11 litros de consumo de água por ciclo
- 49 dB(A) de potência acústica
- Triplo sistema de segurança: aquacontrol, aquecimento excessivo e anti-derrame
- 5 programas
- Programas especiais: Express 90' e Rápido 30'
- Funções: programação diferida 3, 6 ou 9 horas
- Dispensador detergente Compact Slider
- Apto para pastilhas tudo-em-1
- Indicadores LED: programas, sal e abrilhantador
- Cesto superior regulável em altura com suportes rebatíveis
- Cesto inferior com suportes rebatíveis

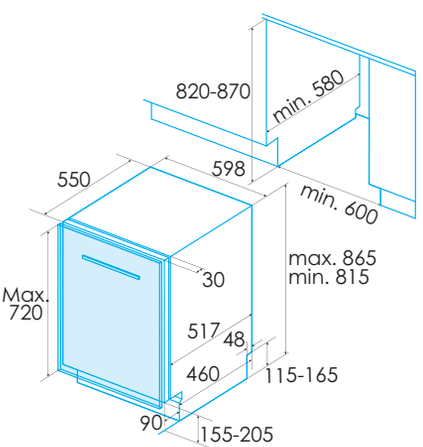

* medidas em mm



INTEGRAÇÃO PORTA DESLIZANTE 45 CM

EDB-4711-I SL

Cod.: 926270330 - **EAN:** 8422248351362

D — EFICIÊNCIA ENERGÉTICA
HIGIENE
30 — RÁPIDO 30'
PROGRAMAÇÃO DIFERIDA
APTO PARA TUDO EM UM
TRIPLA SEGURANÇA
COM FICHA
ABERTURA AUTOMÁTICA
PROGRAMA AUTOMÁTICO
SILÊNCIO

- Máquina de lavar louça de integração porta deslizante para 10 talheres de 45 cm
- Terceira bandeja
- Eficiência Energética D
- 8,5 litros de consumo de água por ciclo
- 47 dB(A) de potência acústica
- Triplo sistema de segurança: aquacontrol, aquecimento excessivo e anti-derrame
- 7 programas e Auto Door Opening
- Programas especiais: Auto, Higiene, Silêncio, Rápido 30', Vidro
- Funções especiais: Total clean, Flex Wash e pausa; programação diferida até 24 horas
- Dispensador Compact Slider apto para pastilhas tudo-em-1
- Display: Programação diferida até 24 horas, tempo restante. Indicadores LED: programa selecionado, sal e abrilhantador
- Cesto superior regulável em altura com suportes rebatíveis
- Cesto inferior com suportes rebatíveis

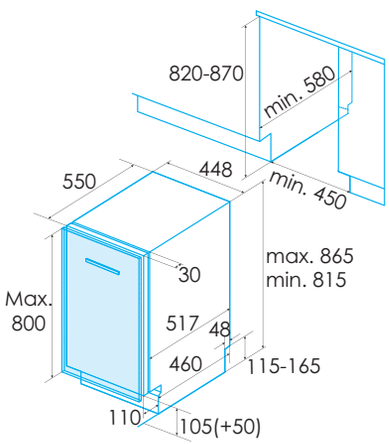



INTEGRAÇÃO 45 CM

EDB-4610-I

Cod.: 926270311 - **EAN:** 8422248096805

E — EFICIÊNCIA ENERGÉTICA
90 — EXPRESS 90'
30 — RÁPIDO 30'
PROGRAMAÇÃO DIFERIDA
APTO PARA TUDO EM UM
TRIPLA SEGURANÇA
COM FICHA
SECAGEM EXTRA

- Máquina de lavar louça de integração para 10 talheres de 45 cm
- Eficiência Energética E
- 9 litros de consumo de água por ciclo
- 49 dB(A) de potência acústica
- Triplo sistema de segurança: aquacontrol, aquecimento excessivo e anti-derrame
- 5 programas
- Programas especiais: Express 90' e Rápido 30'
- Funções: programação de feridas 3, 6 ou 9 horas e bloqueio de segurança
- Funções especiais: carregamento e pausa de mídia
- Dispensador de detergente Compact Slidere
- Apto para pastilhas tudo-em-1
- Indicadores LED: programas, sal e abrilhantador
- Cesto superior regulável em altura com suportes rebatíveis
- Cesto inferior com suportes rebatíveis

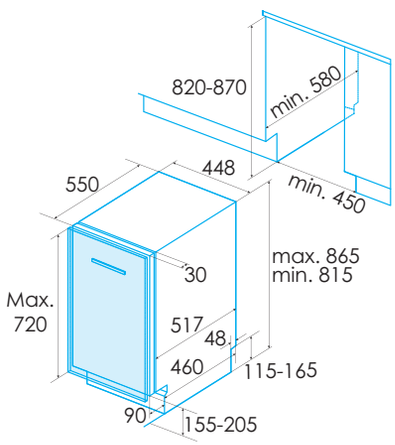

* medidas em mm

MÁQUINAS DE LAVAR LOUÇA

edesa

Code	926270299	926270323	926270324	926270325	926270326	926270306
EAN	8422248096676	8422248351294	8422248351300	8422248351317	8422248351324	8422248096744
Model	**EDW-6242 X**	**EDW-6231 X**	**EDW-6231 WH**	**EDW-6230 X**	**EDW-6230 WH**	**EDW-6130 X**
Acabamento	**A. Inox**	**A. Inox**	**Blanco**	**A. Inox**	**Branco**	**A. Inox**
Ficha de produto de acordo com Regulamento EU 2019/ 2022- 2019/2017						
Capacidade nominal (ps)	14	14	14	14	14	13
Altura (cm)	84,5	84,5	84,5	84,5	84,5	84,5
Largura (cm)	59,8	59,8	59,8	59,8	59,8	59,8
Profundidade (cm)	60	60	60	60	60	60
Índice de eficiência energética	43,9	49,9	49,9	49,9	49,9	55,9
Classe de eficiência energética	C	D	D	D	D	E
Índice de desempenho de limpeza (CI)	1,13	1,12	1,12	1,12	1,12	1,13
Índice de desempenho de secagem (ID)	1,07	1,065	1,065	1,065	1,065	1,07
Consumo de energia em kWh (por ciclo), baseado no programa ECO	0,747	0,849	0,849	0,849	0,849	0,937
Consumo de energia em kWh (por 100 ciclos), com base no programa ECO	75	85	85	85	85	94
Consumo de água em litros (por ciclo), baseado no programa ECO	9,8	11	11	11	11	11
Duração do programa ECO (tt) (h:min)	3:18	3:18	3:18	3:18	3:18	3:40
Tipo	Instalação livre	Instalação livre	Instalação livre	Instalação livre	Instalação livre	Instalação livre
Emissões de ruído dB(A)	47	47	47	47	47	49
Classe de emissão de ruído	C	C	C	C	C	C
Consumo de energia no modo desligado (Po) (W)	0,49	0,49	0,49	0,49	0,49	0,49
Consumo de energia no modo standby (Psm) (W)	-	-	-	-	-	-
Atraso (W) (se aplicável)	1	1	1	1	1	1
À espera de rede (W) (se aplicável)	-	-	-	-	-	-
Documentação técnica (UE) 2019/2017						
Padrão de consumo de energia do programa (SPEC) (kWh/ciclo)	0,747	1,7	1,7	1,7	1,7	0,937
O modo de espera inclui exibição de informações?	●	●	●	●	●	●
Consumo de energia em modo de espera (Psm)	-	-	-	-	-	-
Consumo de energia no início do atraso (Pds) (W) (se aplicável)	1	1	1	1	1	1
Duração do modo ligado-esq (Tl) (min) (EP)	15	-	-	-	-	15
Dimensões do produto						
Altura mín/máx [mm]	845	845	845	845	845	845
Largura [mm]	598	598	598	598	598	598
Fundo [mm]	600	600	600	600	600	600
Pernas reguláveis	50	50	50	50	50	50
Dimensões do móvel e da porta						
Altura mínima do orifício [mm]	-	-	-	-	-	-
Largura mínima do orifício [mm]	-	-	-	-	-	-
Fundo mínimo do orifício [mm]	-	-	-	-	-	-
Altura máxima da porta (integráveis) [mm]	-	-	-	-	-	-
Porta deslizante	-	-	-	-	-	-
Painel de controlo						
Display / LED	●	●	●	●	●	-
Indicação de reposição de sal	●	●	●	●	●	●
Indicação de reposição de abrilhantador	●	●	●	●	●	-
Indicação de tempo restante	●	●	●	●	●	●
Programação diferida [h]	24h	24h	24h	24h	24h	3/6/9h
Programas e funções						
Número de programas	7	7	7	7	7	6
Intensivo [ºC-min]	65 ºC / 205 min	65 ºC / 210 min	65 ºC / 210 min	65 ºC / 210 min	65 ºC / 210 min	65 ºC / 205 min
Normal [ºC-min]	-	55 ºC / 180 min	55 ºC / 180 min	55 ºC / 180 min	55 ºC / 180 min	55 ºC / 175 min
ECO [ºC-min]	50 ºC / 198 min	50 ºC / 198 min	50 ºC / 198 min	50 ºC / 198 min	50 ºC / 198 min	45 ºC / 220 min
Express 90' [ºC-min]	60 ºC / 90 min	55 ºC / 90 min	55 ºC / 90 min	55 ºC / 90 min	55 ºC / 90 min	60 ºC / 90 min
Vidro [ºC-min]	50 ºC / 120 min	50 ºC / 125 min	50 ºC / 125 min	50 ºC / 125 min	50 ºC / 125 min	50 ºC / 120 min
Rápido 30' [ºC-min]	45ºC / 30 min	40ºC / 30 min	40ºC / 30 min	40ºC / 30 min	40ºC / 30 min	50ºC / 30 min
Imersão [min]	15 min	15 min	15 min	15 min	15 min	-
Automático [ºC-min]	55-65ºC, 90-180 min	-	-	-	-	-
Função iniciar/parar	●	●	●	●	●	●
Função meia carga	●	●	●	●	●	●
Função de secagem extra	●	●	●	●	●	-
Função Flex Wash	●	●	●	●	●	-
Função Total Clean	●	-	-	-	-	-
Equipamento						
Cesto superior com regulação de altura	●	●	●	●	●	●
Cesto superior com suporte rebatível de chávenas	●	●	●	●	●	●
Cesto superior/inferior com hastes dobráveis	●	●	●	●	●	●
Tipo de dispensador de detergente	Deslizante	Deslizante	Deslizante	Deslizante	Deslizante	Deslizante
Cesto Slide&Go	-	-	-	-	-	-
Terceiro cesto completo	●	●	●	-	-	-
Outras características						
Motor	Inverter	Standard	Standard	Standard	Standard	Standard
Abertura automática da porta	●	●	●	●	●	-
Apto para detergente tudo-em-um	●	●	●	●	●	●
Tipo de cuba	A. Inox	A. Inox	A. Inox	A. Inox	A. Inox	A. Inox
Segurança						
Segurança para crianças	●	-	-	-	-	●
Sistema de segurança triplo	●	●	●	●	●	●
Ligação elétrica e de água						
Tensão Nominal [V]	220-240	220-240	220-240	220-240	220-240	220-240
Frequência de rede [Hz]	50	50	50	50	50	50
Potência Nominal [W]	1760-2100	1760-2100	1760-2100	1760-2100	1760-2100	1760-2100
Corrente Nominal [A]	8-8.75	8-8.75	8-8.75	8-8.75	8-8.75	8-8.75
Tipo de ficha	Schuko	Schuko	Schuko	Schuko	Schuko	Schuko
Comprimento do cabo [m]	1500	1500	1500	1500	1500	1500
Comprimento do tubo de entrada de água [m]	1500	1500	1500	1500	1500	1500
Comprimento do tubo de drenagem [m]	1400	1400	1400	1400	1400	1400

Programa normal de lavagem: ECO. As classes vão desde o A (mais eficiente) até ao G (menos eficiente). Consumo de energia e consumo de água ponderado com base num ciclo do programa ECO com carga completa. O consumo de água depende de como usar o aparelho.

MÁQUINAS DE LAVAR LOUÇA

	926270307 8422248096751 **EDW-6130 WH**	926270308 8422248096768 **EDW-6120 WH**	926270327 8422248351331 **EDW-4710 X**	926270328 8422248351348 **EDW-4710 WH**	926270304 8422248096720 **EDW-4610 X**	926270305 8422248096737 **EDW-4610 WH**	926270329 8422248351355 **EDB-6241-I SL**	926270312 8422248097260 **EDB-6130-I**	926270330 8422248351362 **EDB-4711-I SL**	926270311 8422248096805 **EDB-4610-I**
	Branco	**Branco**	**A. Inox**	**Branco**	**A. Inox**	**Branco**	**Integrável**	**Integrável**	**Integrável**	**Integrável**
	13	12	10	10	10	10	14	13	10	10
	84,5	84,5	84,5	84,5	84,5	84,5	81,5	81,5	81,5	81,5
	59,8	59,8	44,8	44,8	44,8	44,8	59,8	59,8	44,8	44,8
	60	60	60	60	60	60	55	55	55	55
	55,9	55,9	49,9	49,9	55,9	55,9	49,9	49,9	49,9	55,9
	E	E	D	D	E	E	D	D	D	E
	1,13	1,13	1,125	1,125	1,13	1,13	1,125	1,13	1,125	1,13
	1,07	1,07	1,065	1,065	1,07	1,07	1,065	1,07	1,065	1,07
	0,937	0,923	0,674	0,674	0,755	0,755	0,849	0,937	0,674	0,755
	94	92	68	68	76	76	85	94	68	76
	11	11	8	8	9	9	10	11	8,5	9
	3:40	3:50	3:18	3:18	3:55	3:55	3:18	3:18	3:18	3:55
	Instalação livre	Instalação livre	Instalação livre	Instalação livre	Instalação livre	Instalação livre	Integrável	Integrável	Integrável	Integrável
	49	52	47	47	49	49	47	49	47	49
	C	D	C	C	C	C	C	C	C	C
	0,49	0,49	0,49	0,49	0,49	0,49	0,49	0,49	0,49	0,49
	-	-	-	-	-	-	-	-	-	-
	1	1	1	1	1	1	1	1	1	1
	-	-	-	-	-	-	-	-	-	-
	0,937	0,923	1,35	1,35	0,755	0,755	1,7	0,937	1,35	0,755
	●	●	●	●	●	●	●	●	●	●
	-	-	-	-	-	-	-	-	-	-
	1	1	1	1	1	1	1	1	1	1
	15	15	-	-	15	15	-	-	-	15
	845	845	845	845	845	845	815	815	815	815
	598	598	448	448	448	448	598	598	448	448
	600	600	600	600	600	600	580	580	580	580
	50	50	50	50	50	50	50	50	50	50
	-	-	-	-	-	-	820	820	820	820
	-	-	-	-	-	-	600	600	450	450
	-	-	-	-	-	-	580	580	580	580
	-	-	-	-	-	-	800	720	800	720
	-	-	-	-	-	-	●	-	●	-
	-	-	●	●	-	-	●	-	●	-
	●	●	●	●	●	●	●	●	●	●
	-	-	●	●	-	-	●	-	●	-
	●	●	●	●	●	●	●	●	●	●
	3/6/9h	3/6/9h	24h	24h	3/6/9h	3/6/9h	24h	24h	24h	24h
	6	4	8	8	6	6	7	5	7	5
	65 ºC / 205 min	65 ºC / 205 min	65 ºC / 205 min	65 ºC / 205 min	65 ºC / 205 min	65 ºC / 205 min	-	-	-	65 ºC / 205 min
	55 ºC / 175 min	-	55 ºC / 175 min	55 ºC / 175 min	55 ºC / 175 min	55 ºC / 175 min	-	-	-	55 ºC / 175 min
	45 ºC / 220 min	45 ºC / 230 min	50 ºC / 198 min	50 ºC / 198 min	45 ºC / 235 min	45 ºC / 235 min	50 ºC / 198 min	50 ºC / 198 min	50 ºC / 198 min	45 ºC / 235 min
	60 ºC / 90 min	60 ºC / 90 min	55 ºC / 90 min	55 ºC / 90 min	65 ºC / 90 min	65 ºC / 90 min	-	60 ºC / 90 min	60 ºC / 90 min	60 ºC / 90 min
	50 ºC / 120 min	-	50 ºC / 120 min	50 ºC / 120 min	50 ºC / 120 min	50 ºC / 120 min	50 ºC / 120 min	50 ºC / 120 min	50 ºC / 120 min	-
	50ºC / 30 min	50ºC / 30 min	35ºC / 20 min	35ºC / 20 min	50ºC / 30 min	50ºC / 30 min	50ºC / 30 min	50ºC / 30 min	50ºC / 30 min	50ºC / 30 min
	-	-	15 min	15 min	-	-	-	-	-	-
	-	-	55-65 ºC / 150 min	55-65 ºC / 150 min	-	-	55-65 ºC / 150 min	55-65 ºC / 150 min	55-65 ºC / 150 min	-
	●	●	●	●	●	●	●	●	●	●
	●	●	●	●	●	●	●	●	●	●
	-	-	●	●	-	-	-	●	-	●
	-	-	●	●	-	-	●	-	●	-
	-	-	●	●	-	-	●	-	●	-
	●	●	●	●	●	●	●	●	●	●
	●	●	●	●	●	●	●	●	●	●
	●	●	●	●	●	●	●	●	●	●
	Deslizante	Flip	Deslizante	Deslizante	Deslizante	Deslizante	Deslizante	Deslizante	Deslizante	Deslizante
	-	-	-	-	-	-	-	-	-	-
	-	-	-	-	-	-	●	-	●	-
	Standard	Standard	Standard	Standard	Standard	Standard	Standard	Standard	Standard	Standard
	-	-	●	●	-	-	-	-	-	-
	●	●	●	●	●	●	●	●	●	●
	A. Inox	Plástico	A. Inox	A. Inox	A. Inox	A. Inox	A. Inox	A. Inox	A. Inox	A. Inox
	●	●	-	-	●	●	-	-	-	●
	●	●	●	●	●	●	-	-	-	-
	220-240	220-240	220-240	220-240	220-240	220-240	220-240	220-240	220-240	220-240
	50	50	50	50	50	50	50	50	50	50
	1760-2100	1760-2100	1760-2100	1760-2100	1760-2100	1760-2100	1760-2100	1760-2100	1760-2100	1760-2100
	8-8.75	8-8.75	8-8.75	8-8.75	8-8.75	8-8.75	8-8.75	8-8.75	8-8.75	8-8.75
	Schuko	Schuko	Schuko	Schuko	Schuko	Schuko	Schuko	Schuko	Schuko	Schuko
	1500	1500	1500	1500	1500	1500	1500	1500	1500	1500
	1500	1500	1500	1500	1500	1500	1500	1500	1500	1500
	1400	1400	1400	1400	1400	1400	1400	1400	1400	1400

Todas as caixas marcadas com • são equivalentes a um Sim

Acessórios / ○ NÃO INCLUÍDO • INCLUÍDO

MÁQUINAS DE LAVAR E SECAR ROUPA

MÁQUINA DE LAVAR

EWF-10400 WH 172
EWF-9400 MTBK 172
EWF-9401 WH 173
EWF-8403 WH 173


NEW


NEW


NEW


NEW

EWF-9400 WH 174
EWF-8402 WH 174
EWF-7201 X 175
EWF-7201 WH 175


NEW


NEW


NEW


NEW

EWF-6000 WH 176
EWS-8401 WH 176




NEW

MÁQUINA DE LAVAR-SECAR INTEGRAÇÃO

EWS-8400 I 177



MÁQUINA DE LAVAR INTEGRAÇÃO

EWF-9400 I 177



MÁQUINA DE SECAR

ESC-8161 WH 178
ESP-8150 WH 178




NEW


edesa
8Kg 1400rpm Aclass Steam Inverter
Mi programa/ Meu programa
Sintéticos
Algodón/ Algodão
Mixto/ Misto
Ropa bebé/ Roupa bebé
20°C
Antialergia
Rápido 15'
Rápido 59'
Eco 40-60
Lana/Lã
Edredón/ Edredão
Vaqueros/ Roupa ganga
Centrifugado
Limpieza tambor
0:58
Vapor
Centrifugado
Temp.
Prog. diferida
Op.
Recargar/ Recarregar

A gama mais completa EDESA

Porque não tínhamos a certeza de qual escolheria, a Edesa oferece-lhe a gama mais completa.

Máquinas de lavar de instalação livre a partir de 6 kg, para quem não suja muito, e até 10 kg, para famílias numerosas. Todas elas se adaptam aos seus gostos, com displays maiores ou indicadores Led, com diferentes programas e, acima de tudo, tentando ser as mais eficientes energeticamente, entre outras coisas graças à tecnologia Silence Inverter.

Máquina de secar de grande formato, para secar até 8 kg de roupa, que se adapta às suas necessidades com os seus 16 programas de secagem. Desde programas rápidos (30, 45 e 60 minutos) até programas específicos para roupa mais delicada ou a do seu bebé. Também pode organizar-se como melhor lhe convier e utilizar a programação diferida de até 12 horas.

Além das máquinas de lavar de carga frontal, também nos adaptamos às suas necessidades com modelos de integração, máquinas de lavar de 8 kg e máquinas de lavar e secar de 8/6 kg.



Escotilha grande, adequada para edredões e cobertores

Na Edesa pensamos em ergonomia e manuseamento. A vida corre a um ritmo vertiginoso e, com ela, crescemos... nós, as nossas casas e a nossa roupa.

Esqueça as desconfortáveis e pequenas escotilhas das velhas máquinas de lavar e experimente aquelas que a Edesa lhe oferece. Carregar e descarregar edredões, cobertores, lençóis ou toalhas nunca foi tão fácil, graças às dimensões da escotilha de até 33 cm.



Design “easy to use”

A nova estética dos porta-comandos das máquinas de lavar supera os padrões do mercado.

Ao conforto e simplicidade de seu painel, e ao comando de programação metálico fácil de usar, adicionamos uma coleção de pictogramas renovados e um alegre azul Edesa para melhorar a aparência deste aparelho com o qual convivemos diariamente.

Indicador de tempo restante ou indicador de fase de lavagem

Para organizar melhor o seu tempo, as máquinas de lavar Edesa mostram no display o tempo restante de lavagem, para que não tenha de se preocupar.

Se o que procura é simplicidade, também têm um indicador Led para saber em que fase de lavagem se encontra.





As nossas máquinas de lavar consomem a água e a energia necessárias para a quantidade de roupa que colocar nela.

A redução das emissões de gases com efeito de estufa faz parte do nosso compromisso global, razão pela qual estamos a trabalhar para reduzir o consumo de energia das nossas máquinas de lavar roupa para atingir novamente a classificação energética máxima de acordo com a recente norma EU 2019/2023. Para que você e os seus possam desfrutar de um mundo mais limpo, os valores foram reescalonados, desaparecendo as classes A+++, A++ e A+, iniciando o escalonamento a partir da classe A. Isso não significa que agora a sua máquina de lavar consome mais do que antes, mas sim que a escala mudou.

Usar a máquina de lavar roupa, qualquer que seja a quantidade, já não será um desperdício, pois as nossas máquinas de lavar só consomem de acordo com a carga inserida.

Com a sua nova máquina de lavar Edesa classe A, terá poupanças energéticas e económicas significativas na sua conta da eletricidade, bem como menos impacto ambiental.



Silence Inverter

Graças ao sistema "Silence Inverter", as máquinas de lavar são verdadeiramente eficientes, alcançando uma eficiência A.

O motor Inverter reduz o atrito para proporcionar uma vida útil mais longa à nossa máquina de lavar.

Além disso, desta forma consegue-se uma máquina de lavar mais estável, com menos movimento na centrifugação e mais silenciosa.

Com motores inverter terá uma tranquilidade tripla, notará um menor consumo de eletricidade na sua conta, menos ruído e terá uma garantia de 10 anos no seu motor.



Programas especiais



Programação diferida até 24 horas

Máquinas de lavar e secar que se adaptam a nós, aos nossos horários e estilo de vida, podendo programá-las para arrancar quando quiser, até 24 horas, graças à função de programação diferida.

Dessa forma, quando chegar a casa, a roupa já estará lavada.

Programas rápidos... para pessoas com pouco tempo que precisam de lavar a roupa de uso diário. Em apenas 30, 45 ou 60 minutos, a sua roupa estará pronta e otimizará tempo, água e energia.



"O meu programa" E se é daqueles que não se conforma e prefere definir as suas próprias regras, a Edesa oferece a função programável, para que possa escolher a sua lavagem ideal, com o programa "O meu programa".



Recarregar: A função recarregar permite adicionar roupas adicionais após o início do ciclo de lavagem. É uma função muito útil se você se esqueceu de adicionar uma peça de roupa ou precisa lavar algo com urgência.



Programa de Limpeza do Tambor:: A limpeza regular do tambor evita a formação de mofo e maus odores, garantindo uma limpeza mais eficaz das roupas.



Quer cuidar da sua roupa desportiva favorita?

Na Edesa oferecemos-lhe o programa "Sport" (desporto), ideal para vestuário técnico.

Quer que as camisas e blusas de seda, as camisolas de lã e a roupa mais delicada do seu bebé mantenham a sua beleza?

Com os programas "Delicado", "Lã" e "Roupa de bebé", esqueça as preocupações.

Pré-lavagem a vapor:

Economize tempo e esforço ao passar graças à redução de rugas com a lavagem a vapor. Além disso, com o vapor, elimina as manchas mais difíceis, bactérias, germes e maus odores sem a necessidade de utilizar detergentes agressivos na roupa e na pele.

Consumo Eficiente: Apesar de ser uma função adicional, a lavagem a vapor consome 35% menos água e 20% menos energia em comparação aos ciclos tradicionais.





MÁQUINA DE LAVAR INSTALAÇÃO LIVRE 10KG A

EWF-10400 WH Branco NEW

Cod.: 925270568 - **EAN:** 8422248359368

EFICIÊNCIA ENERGÉTICA · CAPACIDADE DE LAVAGEM · MOTOR SILENCE INVERTER · VAPOR · INDICADOR FASE ATUAL · INDICADOR TEMPO RESTANTE

PROGRAMAÇÃO DIFERIDA · DISPLAY LED · O MEU PROGRAMA · 10 ANOS GARANTIA MOTOR · COM FICHA · LIMPIEZA DE TAMBOR

- Máquina de lavar de carga frontal
- Motor Inverter de alta eficiência energética
- Capacidade de lavagem de 1 a 10 quilos
- Velocidade máxima de centrifugação 1400 r.p.m
- Classificação energética A
- Bloqueio segurança crianças e bloqueio de porta
- 18 programas com 16 programas de lavagem. Programas especiais: rápido 15 e 59 min., misto, roupa de bebé, jeans, e edredões
- Lavagem a vapor
- Seletor de temperatura e velocidade de centrifugação independentes
- Ecrã Led com informação de: programação diferida até 24 horas, duração e tempo restante de programa
- Opções: programação diferida até 24 horas e enxaguamento extra

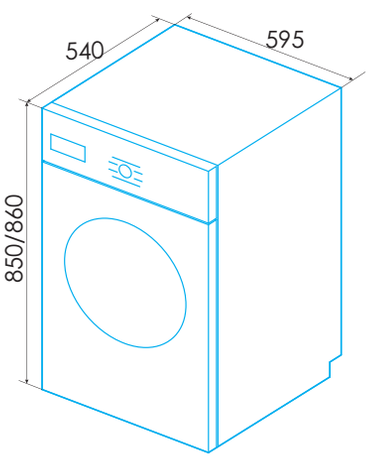



MÁQUINA DE LAVAR INSTALAÇÃO LIVRE 9KG A

EWF-9400 MTBK Preto fosco NEW

Cod.: 925270569 - **EAN:** 8422248359399

EFICIÊNCIA ENERGÉTICA · CAPACIDADE DE LAVAGEM · MOTOR SILENCE INVERTER · VAPOR · INDICADOR FASE ATUAL · INDICADOR TEMPO RESTANTE

PROGRAMAÇÃO DIFERIDA · DISPLAY LED · O MEU PROGRAMA · 10 ANOS GARANTIA MOTOR · COM FICHA · LIMPIEZA DE TAMBOR

- Máquina de lavar de carga frontal
- Motor Inverter de alta eficiência energética
- Capacidade de lavagem de 1 a 9 quilos
- Velocidade máxima de centrifugação 1400 r.p.m
- Classificação energética A
- Bloqueio segurança crianças e bloqueio de porta
- 18 programas com 16 programas de lavagem. Programas especiais: rápido 15 e 59 min., misto, roupa de bebé, jeans, e edredões
- Lavagem a vapor
- Seletor de temperatura e velocidade de centrifugação independentes
- Ecrã Led com informação de: programação diferida até 24 horas, duração e tempo restante de programa
- Opções: programação diferida até 24 horas e enxaguamento extra

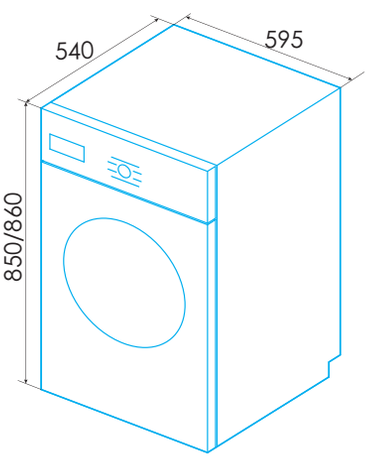

* medidas em mm



MÁQUINA DE LAVAR INSTALAÇÃO LIVRE 9KG A

EWF-9401 WH Branco **NEW**

Cod.: 925270566 - **EAN:** 8422248359344



- -Máquina de lavar de carga frontal
- -Motor Inverter de alta eficiência energética
- -Capacidade de lavagem de 1 a 9 quilos
- -Velocidade máxima de centrifugação 1400 r.p.m
- -Classificação energética A
- -Bloqueio segurança crianças e bloqueio de porta
- -18 programas com 16 programas de lavagem. Programas especiais: rápido 15 e 59 min., misto, roupa de bebé, jeans, e edredões
- -Lavagem a vapor
- -Seletor de temperatura e velocidade de centrifugação independentes
- -Ecrã Led com informação de: programação diferida até 24 horas, duração e tempo restante de programa
- -Opções: programação diferida até 24 horas e enxaguamento extra

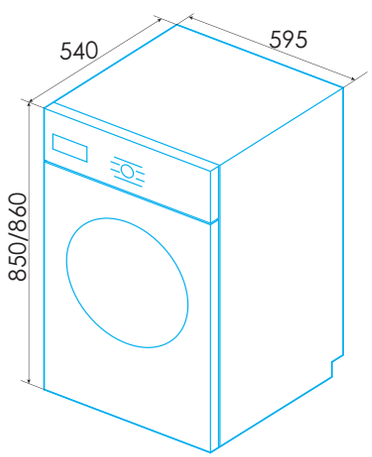

MÁQUINA DE LAVAR INSTALAÇÃO LIVRE 8KG A

EWF-8403 WH Branco **NEW**

Cod.: 925270565 - **EAN:** 8422248359337



- -Máquina de lavar de carga frontal
- -Motor Inverter de alta eficiência energética
- -Capacidade de lavagem de 1 a 8 quilos
- -Velocidade máxima de centrifugação 1400 r.p.m
- -Classificação energética A
- -Bloqueio segurança crianças e bloqueio de porta
- -18 programas com 16 programas de lavagem. Programas especiais: rápido 15 e 59 min., misto, roupa de bebé, jeans, e edredões
- -Lavagem a vapor
- -Seletor de temperatura e velocidade de centrifugação independentes
- -Ecrã Led com informação de: programação diferida até 24 horas, duração e tempo restante de programa
- -Opções: programação diferida até 24 horas e enxaguamento extra

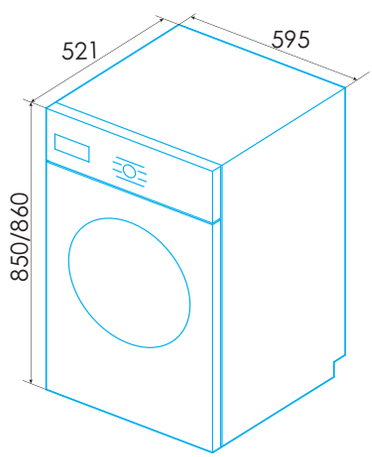

* medidas em mm



MÁQUINA DE LAVAR INSTALAÇÃO LIVRE 9KG A

EWF-9400 WH Branco **NEW**

Cod.: 925270572 - **EAN:** 8422248359429

EFICIÊNCIA ENERGÉTICA · CAPACIDADE DE LAVAGEM · MOTOR SILENCE INVERTER · VAPOR · INDICADOR FASE ATUAL · INDICADOR TEMPO RESTANTE

PROGRAMAÇÃO DIFERIDA · DISPLAY LED · O MEU PROGRAMA · 10 ANOS GARANTIA MOTOR · COM FICHA · LIMPIEZA DE TAMBOR

- Máquina de lavar de carga frontal
- Motor Inverter de alta eficiência energética
- Capacidade de lavagem de 1 a 9 quilos
- Consumo variável em função da carga
- Velocidade máxima de centrifugação 1400 r.p.m
- Classificação energética A
- Bloqueio segurança crianças e bloqueio de porta
- 16 programas com 13 programas de lavagem
- Lavagem a vapor
- Seletor de temperatura e centrifugação independentes
- Ecrã Led com informação de: programação diferida até 24 horas, duração e tempo restante de programa
- Programas especiais: rápido 15., misto, roupa de bebé, desporto, e edredões
- Opções: programação diferida até 24 horas e enxaguamento extra

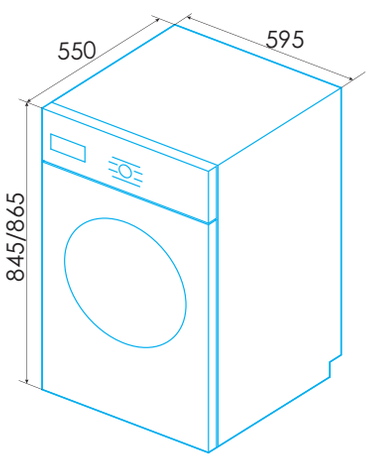



MÁQUINA DE LAVAR INSTALAÇÃO LIVRE 8KG A

EWF-8402 WH Branco **NEW**

Cod.: 925270571 - **EAN:** 8422248359412

EFICIÊNCIA ENERGÉTICA · CAPACIDADE DE LAVAGEM · MOTOR SILENCE INVERTER · VAPOR · INDICADOR FASE ATUAL · INDICADOR TEMPO RESTANTE

PROGRAMAÇÃO DIFERIDA · DISPLAY LED · O MEU PROGRAMA · 10 ANOS GARANTIA MOTOR · COM FICHA · LIMPIEZA DE TAMBOR

- Máquina de lavar de carga frontal
- Motor Inverter de alta eficiência energética
- Capacidade de lavagem de 1 a 8 quilos
- Consumo variável em função da carga
- Velocidade máxima de centrifugação 1400 r.p.m
- Classificação energética A
- Bloqueio segurança crianças e bloqueio de porta
- 16 programas com 13 programas de lavagem. Programas especiais: rápido 15., misto, roupa de bebé, desporto, e edredões
- Lavagem a vapor
- Seletor de temperatura e centrifugação independentes
- Ecrã Led com informação de: programação diferida até 24 horas, duração e tempo restante de programa
- Opções: programação diferida até 24 horas e enxaguamento extra

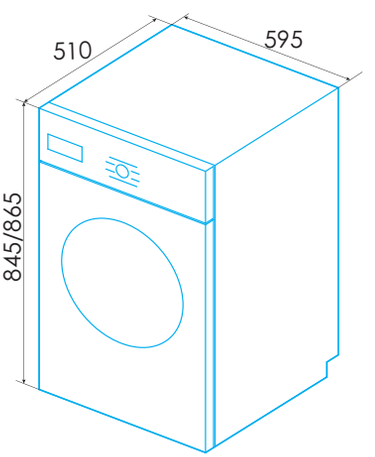

* medidas em mm



MÁQUINA DE LAVAR INSTALAÇÃO LIVRE 7KG A

EWF-7201 X Aço inoxidável **NEW**

Cod.: 925270573 - **EAN:** 8422248372862

A EFICIÊNCIA ENERGÉTICA
7 kg CAPACIDADE DE LAVAGEM
MOTOR SILENCE INVERTER
VAPOR
INDICADOR FASE ATUAL
INDICADOR TEMPO RESTANTE
...h PROGRAMAÇÃO DIFERIDA
LED DISPLAY LED
O MEU PROGRAMA
10 10 ANOS GARANTIA MOTOR
COM FICHA
LIMPIEZA DE TAMBOR

- -Máquina de lavar de carga frontal de integração
- -Motor Inverter de alta eficiência energética
- -Capacidade de lavagem de 1 a 7 quilos
- -Consumo variável em função da carga
- -Velocidade máxima de centrifugação 1200 r.p.m
- -Classificação energética A
- -Bloqueio segurança crianças e bloqueio de porta
- -18 programas com 16 programas de lavagem. Programas especiais: rápido 15 e 59 min., misto, roupa de bebé, jeans, e edredões
- -Lavagem a vapor
- -Seletor de temperatura e centrifugação independentes
- -Ecrã Led com informação de: programação diferida até 24 horas, duração e tempo restante de programa
- -Opções: programação diferida até 24 horas e enxaguamento extra

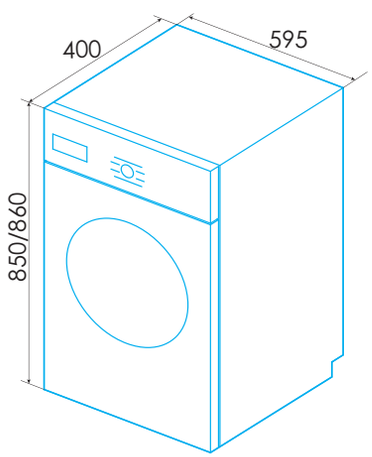

MÁQUINA DE LAVAR INSTALAÇÃO LIVRE 7KG D

EWF-7201 WH Branco **NEW**

Cod.: 925270570 - **EAN:** 8422248359405

D EFICIÊNCIA ENERGÉTICA
7 kg CAPACIDADE DE LAVAGEM
MOTOR SILENCE INVERTER
PRÉ-LAVAGEM A VAPOR
...h PROGRAMAÇÃO DIFERIDA
O MEU PROGRAMA
COM FICHA
LIMPIEZA DE TAMBOR

- -Máquina de lavar de carga frontal de integração
- -Capacidade de lavagem de 1 a 7 quilos
- -Velocidade máxima de centrifugação 1200 r.p.m
- -Classificação energética D
- -Bloqueio segurança crianças e bloqueio de porta
- -15 programas com 12 programas de lavagem. Programas especiais: rápido 15., misto, roupa de bebé, desporto, e algodão color
- -Seletor de temperatura e velocidade de centrifugação independentes
- -Ecrã Led com informação de: programação diferida até 12 horas, duração e tempo restante de programa
- -Opções: programação diferida até 12 horas e enxaguamento extra

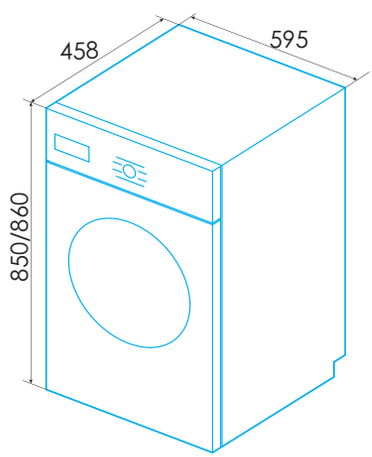

* medidas em mm

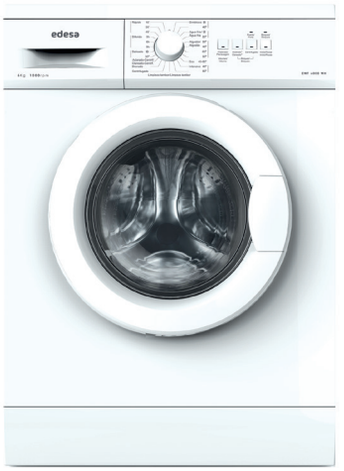

MÁQUINA DE LAVAR INSTALAÇÃO LIVRE 6 KG D

EWF-6000 WH Branco

Cod.: 925270557 - **EAN:** 8422248344449

D EFICIÊNCIA ENERGÉTICA | 6 kg CAPACIDADE DE LAVAGEM | ...h PROGRAMAÇÃO DIFERIDA | INDICADOR TEMPO RESTANTE | LIMPIEZA DE TAMBOR | PRÉ-LAVAGEM A VAPOR | COM FICHA

- Máquina de lavar de carga frontal
- Capacidade de lavagem de 1 a 6 quilos
- Velocidade máxima de centrifugação 1000 r.p.m
- Classificação energética D
- Bloqueio segurança crianças e bloqueio de porta
- 23 programas com 19 programas de lavagem.
- Programas especiais: rápidos 15, 30 e 45 min., mistos, e delicados
- Função especial: Limpeza do tambor
- Lavagem a vapor
- Opções: programação diferida até 3/6/9 horas e enxaguamento extra

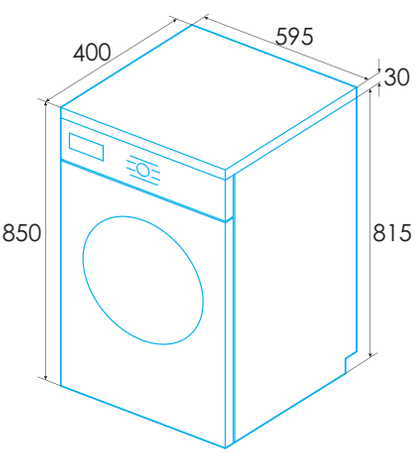



MÁQUINA DE LAVAR-SECAR INSTALAÇÃO LIVRE 6/8 KG D

EWS-8401 WH Branco

Cod.: 925270576 - **EAN:** 8422248376952

D EFICIÊNCIA ENERGÉTICA | 6 kg CAPACIDADE DE LAVAGEM | ...h PROGRAMAÇÃO DIFERIDA | INDICADOR TEMPO RESTANTE | LIMPIEZA DE TAMBOR | PRÉ-LAVAGEM A VAPOR | COM FICHA

- Máquina de lavar-secar de carga frontal
- Motor Inverter de alta eficiência energética
- Capacidade de lavagem de 1 a 8 quilos
- Sistema de secagem por condensação
- Capacidade de secagem de 1 a 6 quilos
- Sistema Reversing: giros alternos del tambor para un secado más uniforme
- Velocidade máxima de centrifugação 1400 r.p.m
- Classificação energética A-D
- Bloqueio segurança crianças e bloqueio de porta
- 15 programas com 13 programas de lavagem.
- Função especial: Limpeza do tambor
- Lavagem a vapor
- Seletor de temperatura e velocidade de centrifugação independentes
- Ecrã Led com informação de: programação diferida até 24 horas, duração e tempo restante de programa

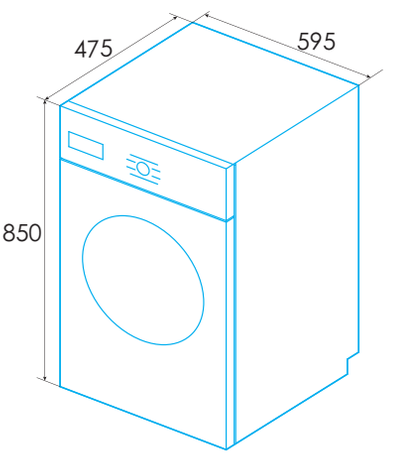

* medidas em mm



MÁQUINA DE LAVAR-SECAR INTEGRAÇÃO 8/6 KG B

EWS-8400-I Branco

Cod.: 925270558 - **EAN:** 8422248344456



- Máquina de lavar-secar de carga frontal de integração
- Motor Inverter de alta eficiência energética
- Capacidade de lavagem de 1 a 8 quilos
- Capacidade de secagem de 1 a 6 quilos
- Consumo variável em função da carga
- Velocidade máxima de centrifugação 1400 r.p.m
- Classificação energética B/E
- Bloqueio segurança crianças e bloqueio de porta
- 16 programas com 13 programas de lavagem. Programas especiais: lavar-secar 60min, misto, roupa de bebé, jeans, desporto e programa personalizado
- Seletor de temperatura e centrifugação independentes
- Ecrã Led com informação de: programação diferida até 24 horas, duração e tempo restante de programa
- Opções: programação diferida até 24 horas e seletor de grau de secagem

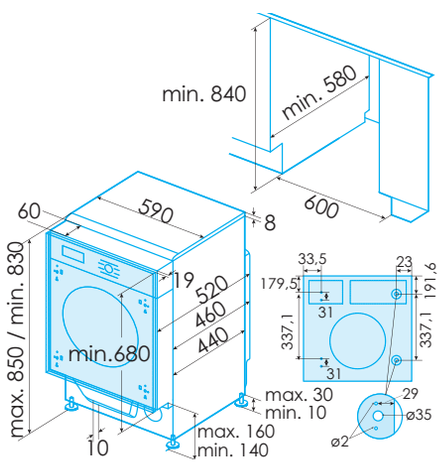



MÁQUINA DE LAVAR INTEGRAÇÃO 9 KG A

EWF-9400 I Branco

Cod.: 925270559 - **EAN:** 8422248344463



- Máquina de lavar de carga frontal de integração
- Motor Inverter de alta eficiência energética
- Capacidade de lavagem de 1 a 9 quilos
- Velocidade máxima de centrifugação 1400 r.p.m
- Classificação energética A
- Bloqueio segurança crianças e bloqueio de porta
- 16 programas com 13 programas de lavagem. Programas especiais: rápido 15., misto, roupa de bebé, desporto, e edredões
- Lavagem a vapor
- Seletor de temperatura e centrifugação independentes
- Ecrã Led com informação de: programação diferida até 24 horas, duração e tempo restante de programa
- Opções: programação diferida até 24 horas, pré-lavagem e enxaguamento extra

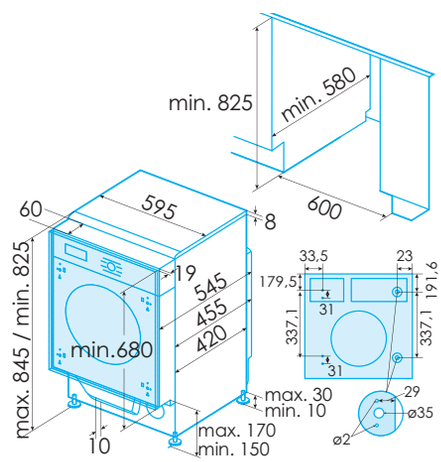

* medidas em mm



MÁQUINA DE SECAR INSTALAÇÃO LIVRE 8 KG B

ESC-8161 WH Branco

Cod.: 936270487 - **EAN:** 8422248344470



- Máquina de secar de carga frontal
- Sistema de secagem por condensação
- Capacidade de secagem de 1 a 8 quilos
- Sistema Reversing: giros alternos del tambor para un secado más uniforme
- Consumo variável em função da carga
- Classificação energética G
- Bloqueio segurança crianças e bloqueio de porta
- 16 programas. Programas especiais: rápido (45'), vapor-desenrugar (30' e 60'), arejamento, roupa delicada e de bebé
- Programação diferida 3, 6, 9 ou 12 horas

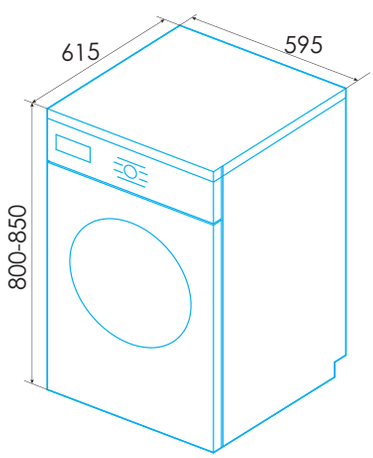



MÁQUINA DE SECAR INSTALAÇÃO LIVRE 8 KG B

ESP-8150 WH Branco NEW

Cod.: 936270488 - **EAN:** 8422248378161



- Máquina de secar de carga frontal
- Sistema de secagem por bomba de calor
- Capacidade de secagem de 1 a 8 quilos
- Sistema Reversing: giros alternos del tambor para un secado más uniforme
- Consumo variável em função da carga
- Classificação energética B
- Bloqueio segurança crianças e bloqueio de porta
- 16 programas. Programas especiais: rápido, desenrugar, arejamento e roupa de bebé
- Ecrã Led com informação de: programação diferida até 24 horas, duração e tempo restante de programa
- Opções: programação diferida até 24 horas, nível de secagem, antirrugas e seleção do tempo de secagem

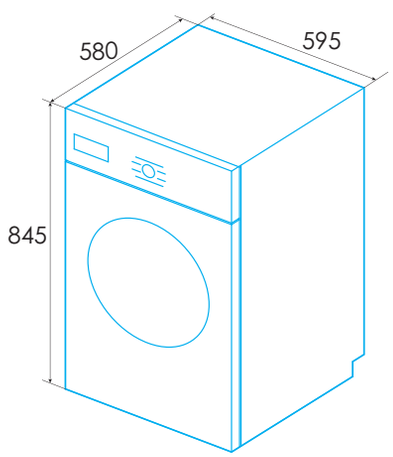

* medidas em mm


edesa
Algodón/Algodão extra
normal
planchado/ engomar
Vaqueros/ Roupa ganga
Mixto/ Misto
Sport
Delicado
Auto
Sintéticos extra
normal
Enfriar/ Arrefecer
Airear/ Arejar
Rápido 45'
Express 60'
Express 30'
Ropa bebé/ Roupa bebé
3h
6h
9h
12h
Prog. diferida
Bloqueo/ Bloqueio
Bloqueo/ Bloqueio
Filtro
Depósito
Antiarrugas/ Anti-vincos
Antiarrugas/ Anti-vincos
on/off
Inicio/Pausa Início/Pausa
8Kg B class
ESC 8140 WH

MÁQUINAS DE LAVAR E SECAR ROUPA

edesa

Código	925270568	925270569	925270566	925270565	925270572	925270571	925270573
EAN	8422248359368	8422248359399	8422248359344	8422248359337	8422248359429	8422248359412	8422248372862
Modelo	**EWF-10400 WH**	**EWF-9400 MTBK**	**EWF-9401WH**	**EWF-8403WH**	**EWF-9400 WH**	**EWF-8402 WH**	**EWF-7201 X**
Acabamento	**Branco**	**Branco**	**Preto fosco**	**Branco**	**Branco**	**Branco**	**Aço inoxidável**
Ficha de produto conforme Regulamento EU 2019/2023							
Capacidade nominal (kg)	10	9	9	8	9	8	7
Classe de eficiência energética (1)	A	A	A	A	A	A	A
Consume de água em litros (por ciclo), com base no programa ECO (3)	52	50	50	48	39	42	45
Rotações (rpm) - capacidade nominal	1351	1351	1351	1350	1400	1400	1150
Classe de eficiência secagem - centrifugação (4)	B	B	B	B	B	B	C
Tipo	Instalação livre	Instalação livre	Instalação livre	Instalação livre	Instalação livre	Instalação livre	Instalação livre
Emissão de ruído na fase de centrifugação (dBA)	72	72	72	72	74	72	72
Classe de emissão de ruído (fase de rotação)	A	A	A	A	B	A	A
Dimensões do produto							
Altura min/max [mm]	850/860	850/860	850/860	850/860	845/865	845/865	850/860
Largura (cm)	595	595	595	595	595	595	595
Profundidade (cm)	540	540	540	521	550	510	400
Pés regulaveis	●	●	●	●	●	●	●
Dimensões so movel e da porta							
Altura mínima do nicho (mm)	-	-	-	-	-	-	-
Largura minima do nicho (mm)	-	-	-	-	-	-	-
Profundidade mínima do nicho (mm)	-	-	-	-	-	-	-
Caracteristicas gerais							
Tipo de motor	Silence Inverter	Silence Inverter	Silence Inverter	Silence Inverter	Silence Inverter	Silence Inverter	Silence Inverter
Diâmetro do óculo (cm)	-	-	-	-	-	-	33
Tipo de tambor	Aço Inox.	Aço Inox.	Aço Inox.	Aço Inox.	Aço Inox.	Aço Inox.	Aço Inox.
Sistema de redução de espuma	-	-	-	-	-	●	●
Auto equilibrio da carga	● + Peso	● + Peso	● + Peso	● + Peso	● + Peso	● + Peso	● + Peso
Indicação da carga recomendada	-	-	-	-	-	-	-
Reconhecimento da espuma	-	-	-	-	●	-	-
Tipo de control	Display digital LED	Display digital LED	Display digital LED	Display digital LED	Display digital LED	Display digital LED	Display digital LED
Seleção independente da temperatura de lavagem	●	●	●	●	●	●	●
Seleção independente da velocidade de centrifugação	●	●	●	●	●	●	●
Programação diferida (h)	24h	24h	24h	24h	24h	24h	24h
Tecla ligar/pausa	●	●	●	●	●	●	●
Indicação de tempo restante	●	●	●	●	●	●	●
Indicação da fase de lavagem	●	●	●	●	●	●	●
Programas							
N.º de máquinas de lavar roupa/programas de lavagem	18/16	18/16	18/16	18/16	16/13	16/13	18/16
Algodão	● / ● + vapor	● / ● + vapor	● / ● + vapor	● / ● + vapor	●	●	● / ● + vapor
Algodão color	-	-	-	-	-	-	-
Sintético	●	●	●	●	●	●	●
Delicado	-	-	-	-	-	-	-
ECO	●	●	●	●	●	●	●
20ºC	●	●	●	●	●	●	●
Lã	●	●	●	●	●	●	●
Lavagem manual	-	-	-	-	-	-	-
Rápido [min]	59'	59'	59'	59'	-	-	59'
Express 15	●	●	●	●	●	●	●
Misto	●	●	●	●	●	●	● / ● + vapor
Roupa desportiva	-	-	-	-	●	●	-
Roupa bébe	● / ● + vapor	● / ● + vapor	● / ● + vapor	● / ● + vapor	● + vapor	● + vapor	● / ● + vapor
Personalizado	●	●	●	●	●	●	●
Jeans	●	●	●	●	-	-	●
Vapor	●	●	●	●	-	-	-
Anti-alérgico	● / ● + vapor	● / ● + vapor	● / ● + vapor	● / ● + vapor	● + vapor	● + vapor	●
Camisas	-	-	-	-	-	-	-
Edredões	●	●	●	●	●	●	●
Roupa de cama escura	-	-	-	-	●	●	-
Limpeza do tambor	●	●	●	●	●	●	●
Pré lavagem	●	●	●	●	●	●	●
Extra enxague	●	●	●	●	●	●	●
Anti-manchas	-	-	-	-	●	●	-
Mais rápido	●	●	●	●	-	-	●
Pausa + carga	●	●	●	●	●	-	●
Seleção da temperatura	*/20/30/40/60/90	*/20/30/40/60/90	*/20/30/40/60/90	*/20/30/40/60/90	*/20/30/40/60/90	*/20/30/40/60/90	*/20/30/40/60/90
Seleção da velocidade de centrifugação	-/400/600/800/1000/1200/1400	-/400/600/800/1000/1200/1400	-/400/600/800/1000/1200/1400	-/400/600/800/1000/1200/1400	-/400/600/800/1000/1400	-/600/800/1000/1400	-/400/600/800/1000/1200
Segurança							
Bloqueio segurança para crianças	●	●	●	●	●	●	●
Segurança anti inundação	●	●	●	●	●	●	-
Ligação elétrica e de água							
Tensão Nominal (V)	220-240	220-240	220-240	220-240	220-240	220-240	220-240
Frequência rede (Hz)	50	50	50	50	50	50	50
Potência Nominal (W)	1.950	1.950	1.950	1.950	1.650	1.800	1.950
Corrente nominal (A)	10	10	10	10	-	-	10
Tipo de ficha	Schuko	Schuko	Schuko	Schuko	Schuko	Schuko	Schuko
Comprimento do cabo (mm)	-	-	-	-	-	-	1,5
Comprimento do tubo de entrada de água (mm)	-	-	-	-	-	-	1
Comprimento do tubo de descarga (mm)	-	-	-	-	-	-	2,1

Todas as caixas marcadas com • são equivalentes a um Sim

Acessórios / ○ NÃO INCLUÍDO • INCLUÍDO

Programa normal de lavagem: ECO. As classes vão desde o A (mais eficiente) até G (menos eficiente). Consumo de energia e consumo de água ponderado com base num ciclo do programa ECO com carga completa. O consumo de água depende de como usar o aparelho.

	925270570	925270557	925270576	925270558	925270559
	8422248359405	8422248344449	8422248376952	8422248344456	8422248344463
	EWF-7201 WH	EWF-6000 WH	EWS-8401 WH	EWS-8400 I	EWF-9400 I
	Branco	Branco	Branco	Integrável	Integrável
	7	6	8-6	8-6	9
	D	D	85	B-E	A
	41	43	60	48 - 90	48
	1200	1000	48	1400	1400
	B	C	51,9-67	B	B
	Instalação livre	Instalação livre	A-D	Integrável	Integrável
	76	80	1,031-1,031	76	76
	B	C	5 - 5	B	B
			0,472-3,077		
	845	850	48 - 90	825	825
	595	595	34	595	595
	458	400	27	565	545
	●	●	23	●	●
			53,9		
	-	-	53,9	825	825
	-	-	53,9	600	600
	-	-	1400	600	580
			1400		
	Standard	Standard	1400	Silence Inverter	Silence Inverter
	-	28,80	B	31	31
	Aço Inox.	Aço Inox.	3 : 38	Aço Inox.	Aço Inox.
			2 : 48		
	●	●	2 : 48	● + Peso	● + Peso
	-	-	Instalação livre	-	-
	-	-	72	-	-
	LED	Display digital LED	A	Display digital LED	Display digital LED
	●	●	0,50	●	●
	●	●	1	●	●
	12h	●	-	●	●
	●	●		●	●
	-	●	850/860	●	●
	-	●	595	●	●
			475		
	15/12	23/19	●	16/13	16/13
	●	●		●	●
	●	-	-	-	-
		●	-	●	●
	-	●	-	●	●
	●	●		●	●
	●	-	Frontal	-	-
	●	●	Silence Inverter	●	●
	-	●	33	●	●
	-	●	Aço Inox.	●	●
	●	-	Acessível	-	-
	●	●		●	●
	●	●	● + Peso	●	●
	●	●	-	●	●
	-	●	-	●	●
	-	-	-	-	-
	-	●		-	●
	-	-	-	-	-
	●	-		-	-
	●	-	Display digital LED	-	-
	●	-	●	-	-
	●	●	●	-	-
	●	●	●	●	●
	-	●	●	●	●
	-	-	●	-	-
	-	-	-	-	-
	●	-	-	-	-
	*/20/40/60/95	*/20/30/40/60/90		*/20/30/40/60/90	*/20/30/40/60/90
	-/600/800/1000/1200	-/600/800/1000	15/11	-/600/800/1000/1200/1400	-/600/800/1000/1200/1400
			● / ● + vapor		
	●	●		●	●
	●	●		●	●
			●		
	220-240	220-240		220-240	220-240
	50	50	●	50	50
	1.800	2.000	●	1.900	1.950
		10	●	10	10
	Schuko	Schuko		Schuko	Schuko
	-	1,5	59'	1,5	1,5
	-	1	●	1	1
	-	1,6	● / ● + vapor	1,6	1,6

Código	936270487	936270488
EAN	8422248344470	8422248378161
Modelo	ESC-8161 WH	ESP-8150 WH
Acabamento	**Branco**	**Branco**
Ficha de producto		
Capacidade de secagem do programa de algodão carga completa [kg]	8	8
Capacidade de secagem do programa de tecidos delicados [kg]	1	1
Tipo de secagem	Condensação	Bomba de calor
Classe de eficiência energética (2)	B	B
Consumo energia [kWhno](3)	561	119
Consumo de energia algodão carga completa [kWh]	4,74	
Consumo energia algodão meia carga [kWh]	2,56	
Consumo energia desligado (off-mode) [W]	0,28	
Consumo de energia standby (left-mode) [W]	0,8	0,5
Duração standby (left-on mode) [min.]	10	-
Duração programa algodão carga completa [min.]	140	
Duração programa algodão meia carga [min.]	90	
Duração ponderada programa algodão carga completa [min.]	112	
Classe de eficiência de condensação	B	C
Eficiência condensação algodão carga completa [%]	80,1	87
Eficiência condensação algodão meia carga [%]	80,1	87
Eficiência condensação algodão ponderada [%]	80,1	82
Emissão de ruído de secagem [dB(A)]	69	64
Características gerais		
Tipo de carga	Frontal	Frontal
Tipo de modelo	Instalação livre	Instalação livre
Consumo variável em função da carga	●	●
Capacidade tambor [l]	109	100
Tamanho de escotilha [cm]	37,5	52
Recipiente condensador removível	●	-
Depósito de água para vapor [l]	4,8	4,6
Sensor eletrónico de humidade	●	-
Filtro borbotos	●	●
Sistema Reversing: movimento duplo sentido	●	●
Ciclo contínuo arrefecimento anti-rugas	●	●
Pés o rodas de deslocação	2 pés e 2 apoios	2 pés e 2 apoios
Controlo		
Tecla programação diferida	●	●
Tecla bloqueio seleção	●	●
Indicador aviso limpeza filtro	●	●
Tecla anti-rugas	●	●
Tecla On/Off	●	●
Programação diferida [h]	3-6-9-12	24
Programação e visualização	LED	LED
Tecla funcionamento / pausa	●	●
Indicador de funcionamento	●	●
Indicador programa anti-rugas	●	●
Indicador de bloqueio de seleção	●	●
Tecla aviso fim de programa	●	●
Tipo de comando programador	Mecânico	Eletronico
Indicador aviso acústico fim de programa	●	●
Indicador aviso cuba cheia	●	●
Programas		
Programa Tempo extra	2	●
Programa Vapor (Desenrugar)	60' y 30'	●
Programa Rápido [min.]	45'	30'
Nº total programas secagem	16	16
Programa de Ventilação (arejamento)	●	●
Programa Ponto de ferro	●	●
Programa Automático	●	●
Programa jeans	●	●
Programa Algodão	●	●
Programa Sintético	●	●
Programa Delicado	2	2
Programa Desporto	●	●
Programa Misto	●	●
Segurança		
Segurança de aquecimento	●	●
Ligação		
Intensidade [A]	12	12
Tensão [V] / Frequência [HZ]	220-240 /50	220-240 /50
Potência Total [W]	2700	2700
Dimensões		
Dimensões: altura [mm]	845	845
Dimensões: altura sem bancada [mm]	815	815
Dimensões: largura [mm]	595	595
Dimensões: profundidade [mm]	615	615
Ligação elétrica		
Tensão Nominal [V]	220-240	220-240
Frequência [Hz]	50	50
Potência Nominal [W]	2700	2700
Corrente Nominal [A]	16	16
Tipo de ficha	Schuko	Schuko
Comprimento do cabo [m]	1,6	1,6

SOB BANCADA

MAKALU BE 50X40 1C R-10 192



MAKALU BE 45X40 1C R-10 192

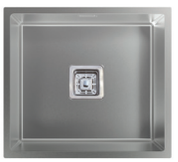

MAKALU BE 40X40 1C PLUS R-10 193



MAKALU BE 40X40 1C R-10 193



FUJI BE 50X40 1C 194



NEW

FUJI BE PLUS 45X40 1C 194



NEW

FUJI BE 45X40 1C 195



NEW

FUJI BE 40X40 1C PLUS 195



NEW

FUJI BE 40X40 1C R-60 196



NEW

FUJI BE 34X40 1C 196



FUJI BE 50X40 1C R10 BK 198



NEW

SOBRE BANCADA

FUJI BE 45X40 1C R10 BK 198



NEW

FUJI BE 40X40 1C R10 BK 199



NEW

VELETA SE 80 2C 200



NEW

VELETA SE 86 1C1E REV 200



NEW

VELETA SE 86 1C1E ED 201



NEW

VELETA SE 86 1C1E EI 201



NEW

VELETA SE 79 1C1E REV 202



NEW

VELETA SE 79 1C1E ED 202



NEW

VELETA SE 79 1C1E EI 203



NEW

VELETA SE 50 1C 203
K2 SE 84 2C 204
K2 SE 84 1C1E REV 204
K2 SE 49 1C 205
KS SE 44 205











NEW



Ampla gama

Quer esteja a cozinhar para os amigos, a limpar a mesa depois de uma refeição em família ou a desfrutar de algum tempo sozinho, quer que tudo esteja perfeito.

A cozinha é um lugar onde queremos conforto para si e os seus.

O lava-louça é um dos elementos mais importantes da nossa cozinha, pelo número de vezes que o utilizamos por dia e por ser a área de preparação ou lavagem de alimentos.

Portanto, por que não escolher um lava-louça de acordo com as suas necessidades e que goste? EDESSA TEM.





Edesa para toda a vida

Sabemos que o mercado pretende qualidade e durabilidade nos seus produtos, por isso estamos comprometidos consigo e oferecemos-lhe quase toda a vida, 50 anos de garantia para o seu lava-louça.

(Ficam excluídos da Garantia os danos causados pelo desgaste de acessórios, juntas, tubos, borrachas, etc., assim como os danos causados pela manipulação inadequada, uso indevido ou utilização de produtos ou substâncias abrasivas)

Formatos de acordo com cada cozinha

A gama de lava-louças Edesa permite escolher entre diferentes formatos para que encontre aquele que gosta mais e o que melhor se adapta ao seu espaço de cozedura.

Formas redondas e descontraídas para os mais clássicos, formas quadradas com cantos arredondados para aproveitar melhor o espaço e formas quadradas com cantos retos para os mais modernistas.

Uma das vantagens deste último modelo é que a base em forma de pirâmide invertida ajuda a drenar melhor graças à sua base piramidal e ao raio de 10, evitando a formação de poças de água estagnada, sujidade ou manchas de calcário de gotas secas na superfície da cuba.

A tranquilidade e serenidade em sua casa importa-nos

Todas os lava-louças Edesa estão equipados com diferentes elementos que ajudam a insonorização quando os utensílios de cozinha caem ou são depositados no seu interior.

O facto de todo o lava-louça ser feita numa única peça consegue amortecer melhor o ruído.

As juntas são reforçadas com materiais que evitam as vibrações e minimizam, na medida do possível, os ruídos incómodos ao colocar os talheres e pratos dentro da cuba.

Acessórios que facilitam a montagem

Todos os lava-louças Edesa incluem os acessórios necessários para a instalação correta, quer seja sob bancada ou sobre bancada.

A gama Makalu da Edesa é pioneira e inovadora, pensada para agradar, com um estilo único. Será um elemento essencial na sua cozinha

O objetivo da equipa de produção da marca é otimizar os processos de fabricação e obter produtos de qualidade.

Desta vez queremos surpreender com um lava-louça cujo raio é 10, algo invulgar no mercado, pois exige técnicas avançadas nesta área.

Esteticamente é singular e realça ainda mais a forma piramidal invertida da base do lava-louça.

Este tipo de lava-louça pode ser instalado sob a bancada, a sua cozinha ficará espetacular!

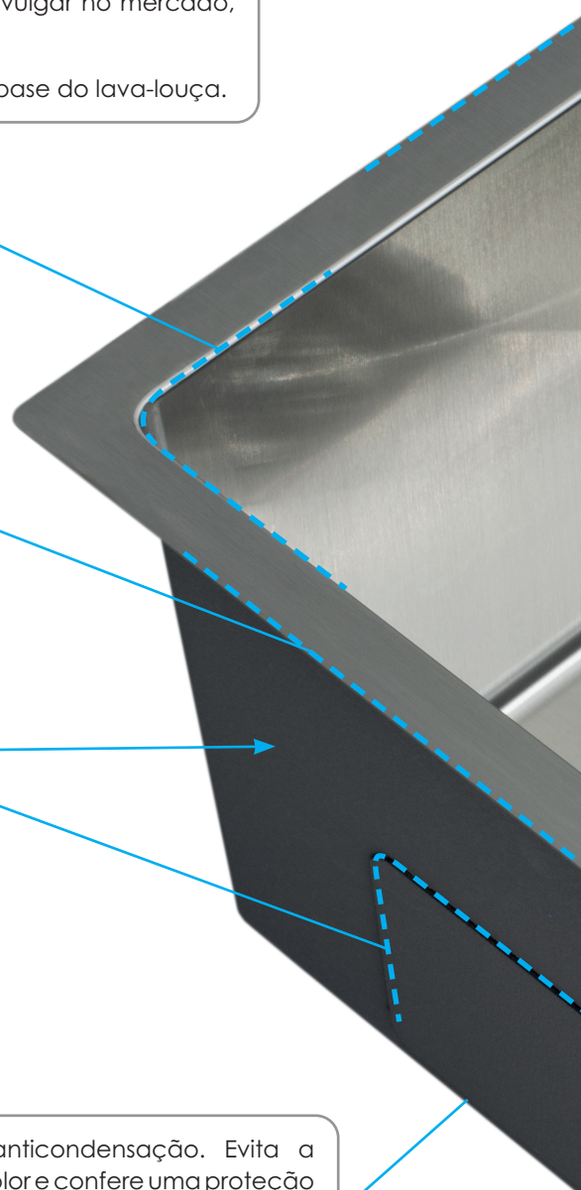

Além de utilizar materiais nobres, todo o lava-louça é fabricado numa única peça, as juntas são reforçadas, a cuba é elaborada com elementos insonorizantes e a base exterior é revestida para minimizar ao máximo o ruído quando deixa cair dentro da cuba a louça de cozinha.

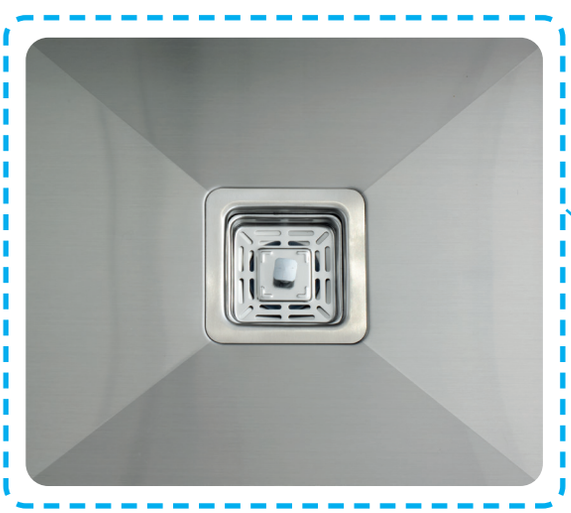

Revestimento anticondensação. Evita a formação de bolor e confere uma proteção extra ao lava-louça contra a oxidação e ao armário contra condensação.

A base em forma de pirâmide invertida facilita a drenagem da água. Além disso, evita-se a formação de poças ou manchas de calcário por gotas secas na base da cuba.

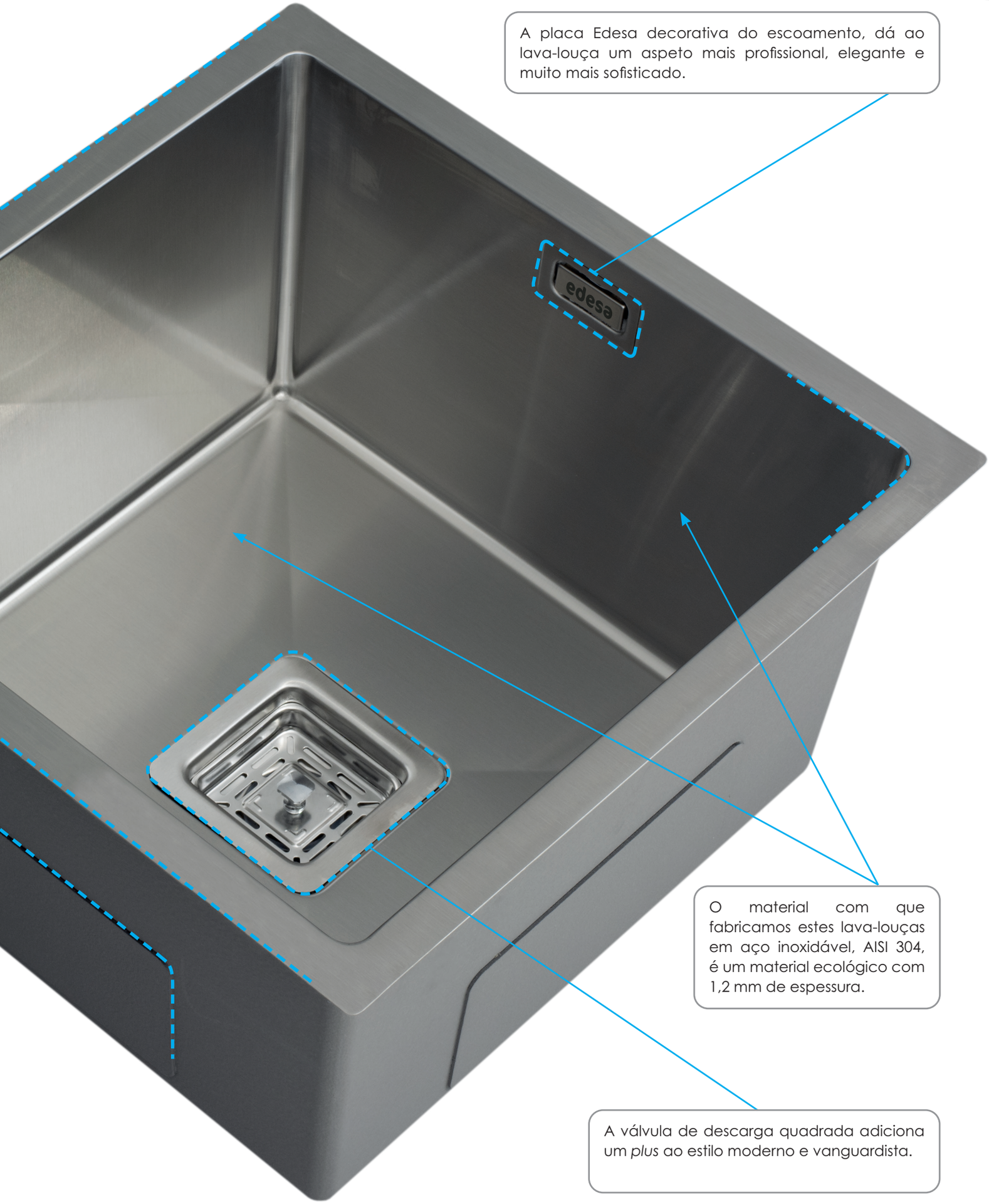

A placa Edesa decorativa do escoamento, dá ao lava-louça um aspeto mais profissional, elegante e muito mais sofisticado.

O material com que fabricamos estes lava-louças em aço inoxidável, AISI 304, é um material ecológico com 1,2 mm de espessura.

A válvula de descarga quadrada adiciona um *plus* ao estilo moderno e vanguardista.

Válvula de descarga quadrada ou redonda? Você escolhe

Diferentes formatos para diferentes personalidades com Edesa.

Se é dos clássicos, pode escolher a válvula tipo cesto redonda das gamas Veleta, K2 e Fuji.

Se prefere algo subtil e elegante, a melhor opção é a gama Makalu.





Sobre bancada ou sob bancada

Existem dois tipos de instalação principais.

O primeiro, sobre bancada, é o sistema de instalação mais comum, onde o lava-louça se apoia sobre a própria bancada e fica encastrado.

A sua instalação é muito rápida e simples, graças ao uso de grampos na montagem.

O segundo caso é o sob bancada. Este sistema de colocação oferece uma bancada totalmente lisa e evita as saliências, pois o lava-louça fica sob a bancada. Assim, consegue-se harmonia e continuidade visual na cozinha, além de facilitar a limpeza.



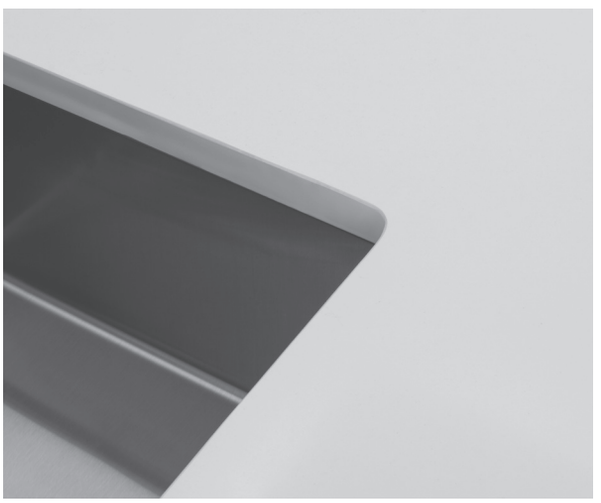

Os nossos utilizadores não se conformam com menos, e você?

Premiamos a qualidade e durabilidade do produto.

Por isso, todos os lava-louças Edesa são em aço inoxidável AISI 304 austenítico da máxima qualidade, para evitar qualquer tipo de oxidação ou corrosão causada pela água.

O material com o qual fabricamos estes produtos não é poroso, o que significa que a sua superfície lisa e suave pode ser limpa de forma muito simples.

Sem esquecer que é resistente durante muitos anos, os lava-louças Edesa possuem uma espessura de até 1,2 mm de aço, minimizando assim os riscos ou as marcas causadas pelas pancadas durante o seu uso.

Este aço, além de proporcionar brilho e resistência, é o tipo de aço inoxidável da mais alta qualidade que existe no mercado para o ambiente doméstico.

Ganhamos espaço com Edesa

Porque é muito mais simples virar e levantar uma panela quando há espaço, na Edesa, parece-nos essencial ganhar todo o espaço possível.

Por isso, enfatizamos os nossos esforços para projetar cubas mais profundas, até 25 cm.

Isso permitirá obter alguns centímetros cúbicos extras, agilizando os nossos movimentos e evitando derramar água para fora da cuba.

Nunca foi tão fácil limpar os tabuleiros do forno ou as panelas dos almoços de domingo.

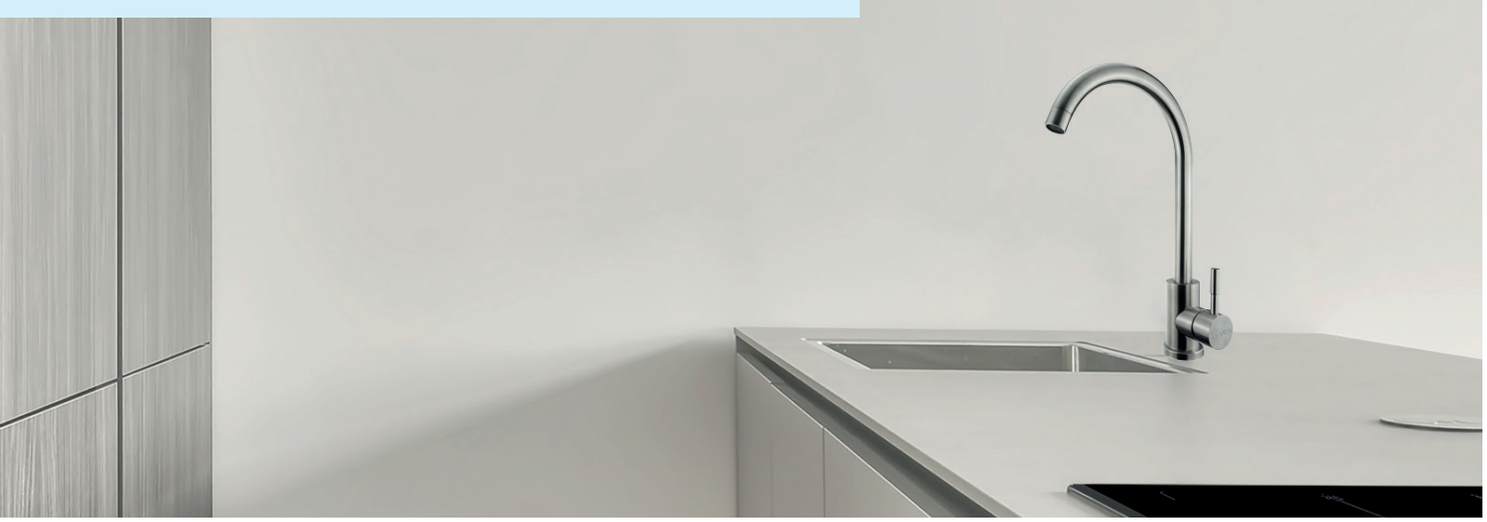

e de edessa e e de ecológico

O material com que fabricamos estes lava-louças em aço inoxidável AISI 304 é um material ecológico.

Cerca de 60% do aço inoxidável utilizado é reciclado. Cuidamos do meio ambiente, porque assim cuidamos de si.

ACESSÓRIOS

Tubo de descarga e cesto redondo



07699016 EAN-13: 8422248085724

Tubo de descarga para lava-louças com dupla cuba quadrada, placa decorativa no escoamento retangular e válvula de descarga. Inclui tubo de descarga, sifão e cesto.



07699015 EAN-13: 8422248085717

Tubo de descarga para lava-louças com uma única cuba quadrada, placa decorativa no escoamento retangular e válvula de descarga. Inclui tubo de descarga, sifão e cesto.



07699002 EAN-13: 8422248084536

Tubo de descarga para lava-louças com dupla cuba redonda e válvula de descarga. Inclui tubo de descarga, sifão e cesto.



07699001 EAN-13: 8422248084529

Tubo de descarga para lava-louças com uma única cuba redonda e válvula de descarga. Inclui tubo de descarga, sifão e cesto.

Tubo de descarga e cesto quadrado



07699003 EAN-13: 8422248084543

Tubo de descarga para lava-louças com base de pirâmide invertida, com uma única cuba, placa decorativa no escoamento retangular e válvula de descarga quadrada. Inclui tubo de descarga, sifão e cesto.

Clip de fixação

07699006 EAN-13: 8422248084574

Sistema de fixação no formato clipável para lava-louças sobre bancada.



07699007 EAN-13: 8422248084581

Sistema de fixação no formato clipável para lava-louças sobre bancada.

07699008 EAN-13: 8422248084598

Sistema de fixação no formato clipável para lava-louças sob bancada.



Placa Edesa escoamento

07699009 EAN-13: 8422248084604

Placa metálica decorativa retangular da marca no escoamento com acabamento acetinado.



Tampa metálica

07699004 EAN-13: 8422248084550

Tampa metálica para o orifício da torneira.

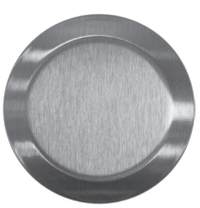

Fita seladora

07699013 EAN-13: 8422248084642

Fita de 3,2 m para vedar a base do lava-louça sobre a bancada.



07699014 EAN-13: 8422248084659

Fita de 1,8 m para vedar a base do lava-louça sobre a bancada.



SOB BANCADA

MAKALU BE 50x40 1C R-10 A. inox. 304

Cod.: 950270029 - **EAN:** 8422248081177

AISI 304 AÇO INOXIDÁVEL 304 · SOB BANCADA · 20 cm DE PROFUNDIDADE · AÇO INOXIDÁVEL ULTRAESPESSO · UMA CUBA · 60 cm PARA ARMÁRIO DE 60 CM · 50 ANOS GARANTIA · R.10 mm RAIO 10 MM

- Lava-louça sob bancada ou com instalação nivelada, em aço inoxidável 304 com 1,2mm de espessura com raio 10
- 1 cuba quadrada com base de pirâmide invertida
- Lava-louça sem orifício de torneira
- Profundidade da cuba de 20 cm
- Base com fundo absorvente
- Revestimento cuba anticondensação
- Escoamento com válvula cesto quadrada 3 1/2"
- Acessórios incluídos: válvula quadrada, sifão e tubo escoamento
- Instalação em armário de 60 cm

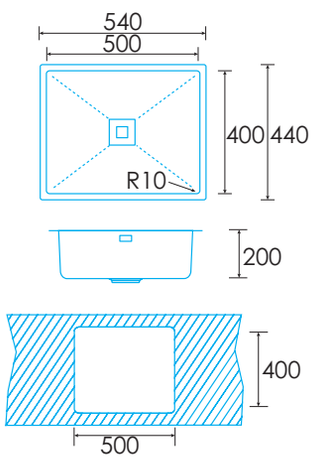



SOB BANCADA

MAKALU BE 45x40 1C R-10 A. inox. 304

Cod.: 950270031 - **EAN:** 8422248081191

AISI 304 AÇO INOXIDÁVEL 304 · SOB BANCADA · 20 cm DE PROFUNDIDADE · AÇO INOXIDÁVEL ULTRAESPESSO · UMA CUBA · 60 cm PARA ARMÁRIO DE 60 CM · 50 ANOS GARANTIA · R.10 mm RAIO 10 MM

- Lava-louça sob bancada ou com instalação nivelada, em aço inoxidável 304 com 1,2mm de espessura com raio 10
- 2 cuba quadrada com base de pirâmide invertida
- Lava-louça sem orifício de torneira
- Profundidade da cuba de 20 cm
- Base com fundo absorvente
- Revestimento cuba anticondensação
- Escoamento com válvula cesto quadrada 3 1/2"
- Acessórios incluídos: válvula quadrada, sifão e tubo escoamento
- Instalação em armário de 60 cm

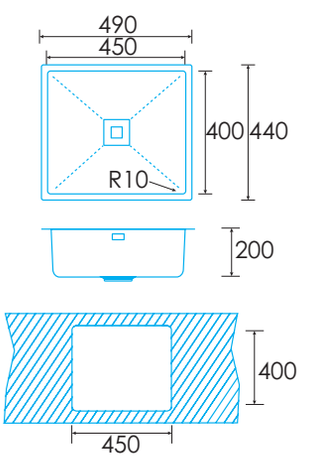

* medidas em mm

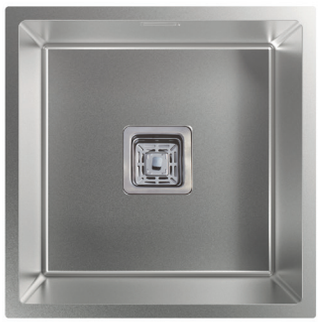

SOB BANCADA

MAKALU BE 40x40 1C PLUS R-10 A. inox. 304

Cod.: 950270033 - **EAN:** 8422248081450

AISI 304 AÇO INOXIDÁVEL 304 · SOB BANCADA · 20 cm 25 CM DE PROFUNDIDADE · AÇO INOXIDÁVEL ULTRAESPESSO · UMA CUBA · 50 cm PARA ARMÁRIO DE 50 CM · 50 50 ANOS GARANTIA · R.10 mm RAIO 10 MM

- Lava-louça sob bancada ou com instalação nivelada, em aço inoxidável 304 com 1,2mm de espessura com raio 10
- 3 cuba quadrada com base de pirâmide invertida
- Lava-louça sem orifício de torneira
- Profundidade da cuba de 25 cm
- Base com fundo absorvente
- Revestimento cuba anticondensação
- Escoamento com válvula cesto quadrada 3 1/2"
- Acessórios incluídos: válvula quadrada, sifão e tubo escoamento
- Instalação em armário de 50 cm

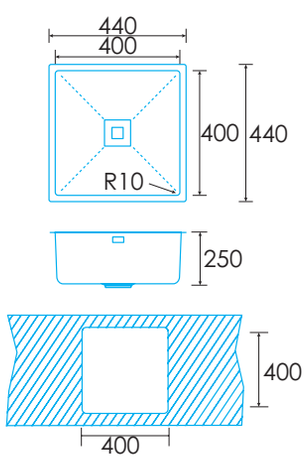



SOB BANCADA

MAKALU BE 40x40 1C R-10 A. inox. 304

Cod.: 950270027 - **EAN:** 8422248081153

AISI 304 AÇO INOXIDÁVEL 304 · SOB BANCADA · 20 cm 20 CM DE PROFUNDIDADE · AÇO INOXIDÁVEL ULTRAESPESSO · UMA CUBA · 50 cm PARA ARMÁRIO DE 50 CM · 50 50 ANOS GARANTIA · R.10 mm RAIO 10 MM

- Lava-louça sob bancada ou com instalação nivelada, em aço inoxidável 304 com 1,2mm de espessura com raio 10
- 4 cuba quadrada com base de pirâmide invertida
- Lava-louça sem orifício de torneira
- Profundidade da cuba de 20 cm
- Base com fundo absorvente
- Revestimento cuba anticondensação
- Escoamento com válvula cesto quadrada 3 1/2"
- Acessórios incluídos: válvula quadrada, sifão e tubo escoamento
- Instalação em armário de 50 cm

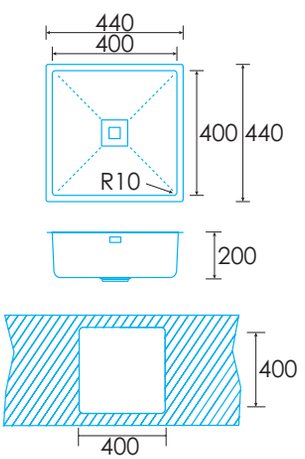

* medidas em mm



SOB BANCADA

FUJI BE 50X40 1C A. inox 304

NEW

Cod.: 950270063 - **EAN:** 8422248373050

AISI 304 AÇO INOXIDÁVEL 304 | SOB BANCADA | AÇO INOXIDÁVEL ULTRAESPESSO | UMA CUBA | 60 cm PARA ARMÁRIO DE 50 CM | 50 50 ANOS GARANTIA

- Lava-louça sob bancada ou com instalação nivelada, em aço inoxidável 304 com 0,8mm de espessura
- 1 cuba quadrada
- Lava-louça sem orifício de torneira
- Profundidade da cuba de 18 cm
- Base com fundo absorvente
- Escoamento com válvula cesto quadrada 3 1/2"
- Acessórios incluídos: válvula redonda, sifão e tubo escoamento
- Instalação em armário de 60 cm

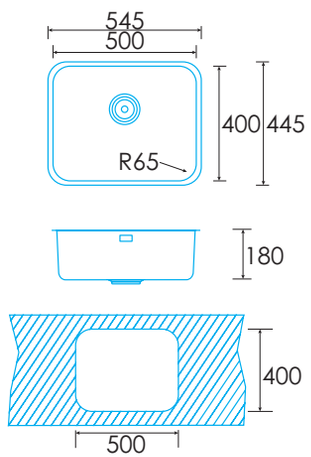



SOB BANCADA

FUJI BE PLUS 45X40 1C A. inox 304

NEW

Cod.: 950270064 - **EAN:** 8422248373067

AISI 304 AÇO INOXIDÁVEL 304 | SOB BANCADA | AÇO INOXIDÁVEL ULTRAESPESSO | UMA CUBA | 50 cm PARA ARMÁRIO DE 50 CM | 50 50 ANOS GARANTIA

- Lava-louça sob bancada ou com instalação nivelada, em aço inoxidável 304 com 0,8mm de espessura
- 1 cuba quadrada
- Lava-louça sem orifício de torneira
- Profundidade da cuba de 20 cm
- Base com fundo absorvente
- Escoamento com válvula cesto quadrada 3 1/2"
- Acessórios incluídos: válvula redonda, sifão e tubo escoamento
- Instalação em armário de 50 cm

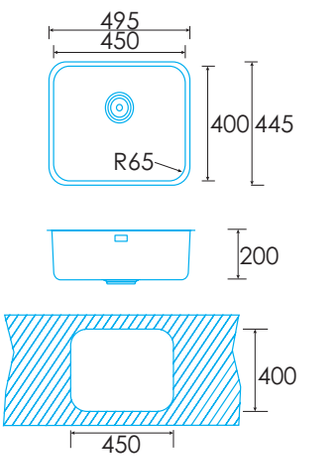

* medidas em mm



SOB BANCADA

FUJI BE 45X40 1C A. inox 304

NEW

Cod.: 950270050 - **EAN:** 8422248371100

AISI 304 AÇO INOXIDÁVEL 304 | SOB BANCADA | AÇO INOXIDÁVEL ULTRAESPESSO | UMA CUBA | 50 cm PARA ARMÁRIO DE 50 CM | 50 50 ANOS GARANTIA

-Lava-louça sob bancada ou com instalação nivelada, em aço inoxidável 304 com 0,8mm de espessura
-1 cuba quadrada
-Lava-louça sem orifício de torneira
-Profundidade da cuba de 18 cm
-Base com fundo absorvente
-Escoamento com válvula cesto quadrada 3 1/2"
-Acessórios incluídos: válvula redonda, sifão e tubo escoamento
-Instalação em armário de 50 cm

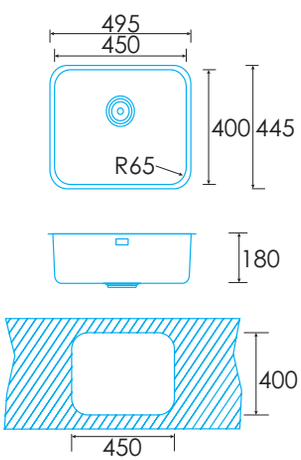



SOB BANCADA

FUJI BE 40X40 1C PLUS A. inox 304

NEW

Cod.: 950270051 - **EAN:** 8422248370271

AISI 304 AÇO INOXIDÁVEL 304 | SOB BANCADA | AÇO INOXIDÁVEL ULTRAESPESSO | UMA CUBA | 45 cm PARA ARMÁRIO DE 45 CM | 50 50 ANOS GARANTIA

-Lava-louça sob bancada ou com instalação nivelada, em aço inoxidável 304 com 0,8mm de espessura
-1 cuba quadrada
-Lava-louça sem orifício de torneira
-Profundidade da cuba de 20 cm
-Base com fundo absorvente
-Escoamento com válvula cesto quadrada 3 1/2"
-Acessórios incluídos: válvula redonda, sifão e tubo escoamento
-Instalação em armário de 45 cm

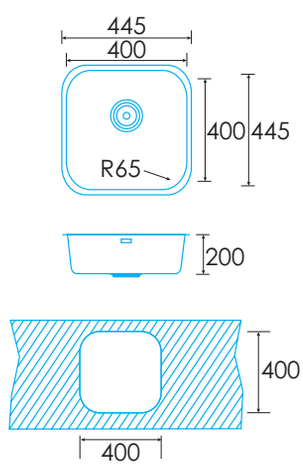

* medidas em mm



SOB BANCADA

FUJI BE 40X40 1C R-60 A. inox 304 NEW

Cod.: 950270052 - **EAN:** 8422248370288

AISI 304 AÇO INOXIDÁVEL 304 | SOB BANCADA | AÇO INOXIDÁVEL ULTRAESPESSO | UMA CUBA | 45 cm PARA ARMÁRIO DE 50 CM | 50 50 ANOS GARANTIA

- Lava-louça sob bancada ou com instalação nivelada, em aço inoxidável 304 com 0,8mm de espessura
- 1 cuba quadrada
- Lava-louça sem orifício de torneira
- Profundidade da cuba de 18 cm
- Base com fundo absorvente
- Escoamento com válvula cesto quadrada 3 1/2"
- Acessórios incluídos: válvula redonda, sifão e tubo escoamento
- Instalação em armário de 45 cm

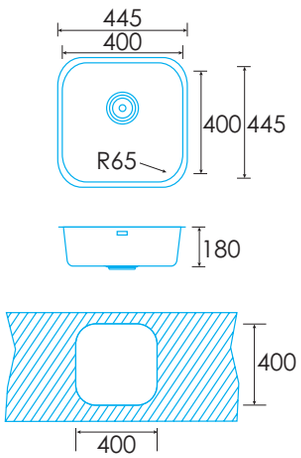



SOB BANCADA

FUJI BE 34x40 1C A. inox 304

Cod.: 950270019 - **EAN:** 8422248081085

AISI 304 AÇO INOXIDÁVEL 304 | SOB BANCADA | AÇO INOXIDÁVEL ULTRAESPESSO | UMA CUBA | 45 cm PARA ARMÁRIO DE 50 CM | 50 50 ANOS GARANTIA

- Lava-louça sob bancada ou com instalação nivelada, em aço inoxidável 304 com 0,7mm de espessura
- 1 cuba quadrada
- Lava-louça sem orifício de torneira
- Profundidade da cuba de 18 cm
- Base com fundo absorvente
- Escoamento com válvula cesto quadrada 3 1/2"
- Acessórios incluídos: válvula redonda, sifão e tubo escoamento
- Instalação em armário de 45 cm

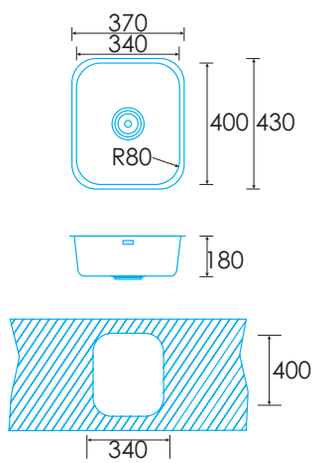

* medidas em mm





SOB BANCADA

FUJI BE 50X40 1C R10 BK A. inox 304 NEW

Cod.: 950270067 - **EAN:** 8422248378222

AISI 304 AÇO INOXIDÁVEL 304 | SOB BANCADA | AÇO INOXIDÁVEL ULTRAESPESSO | UMA CUBA | 60 cm PARA ARMÁRIO DE 50 CM | 50 50 ANOS GARANTIA

- Lava-louça sob bancada ou com instalação nivelada, em aço inoxidável 304 com 0,8mm de espessura
- 1 cuba quadrada
- Lava-louça sem orifício de torneira
- Profundidade da cuba de 20 cm
- Base com fundo absorvente
- Escoamento com válvula cesto quadrada 3 1/2"
- Acessórios incluídos: válvula redonda, sifão e tubo escoamento
- Instalação em armário de 45 cm

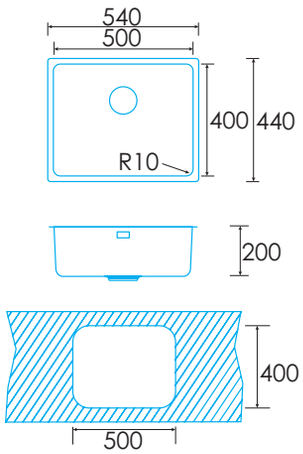



SOB BANCADA

FUJI BE 45X40 1C R10 BK A. inox 304 NEW

Cod.: 950270066 - **EAN:** 8422248378215

AISI 304 AÇO INOXIDÁVEL 304 | SOB BANCADA | AÇO INOXIDÁVEL ULTRAESPESSO | UMA CUBA | 50 cm PARA ARMÁRIO DE 50 CM | 50 50 ANOS GARANTIA

- Lava-louça sob bancada ou com instalação nivelada, em aço inoxidável 304 com 0,7mm de espessura
- 1 cuba quadrada
- Lava-louça sem orifício de torneira
- Profundidade da cuba de 20 cm
- Base com fundo absorvente
- Escoamento com válvula cesto quadrada 3 1/2"
- Acessórios incluídos: válvula redonda, sifão e tubo escoamento
- Instalação em armário de 45 cm

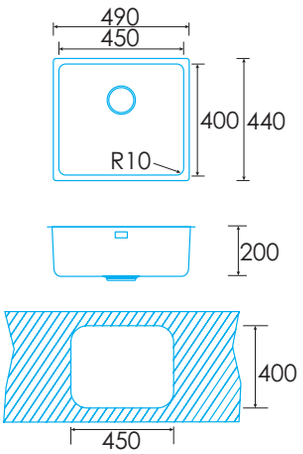

* medidas em mm



SOB BANCADA

FUJI BE 40X40 1C R10 BK A. inox 304 NEW

Cod.: 950270065 - **EAN:** 8422248378208

AISI 304 — AÇO INOXIDÁVEL 304
SOB BANCADA
AÇO INOXIDÁVEL ULTRAESPESSO
UMA CUBA
45 cm — PARA ARMÁRIO DE 50 CM
50 — 50 ANOS GARANTIA

-Lava-louça sob bancada ou com instalação nivelada, em aço inoxidável 304 com 0,7mm de espessura
-1 cuba quadrada
-Lava-louça sem orifício de torneira
-Profundidade da cuba de 20 cm
-Base com fundo absorvente
-Escoamento com válvula cesto quadrada 3 1/2"
-Acessórios incluídos: válvula redonda, sifão e tubo escoamento
-Instalação em armário de 45 cm

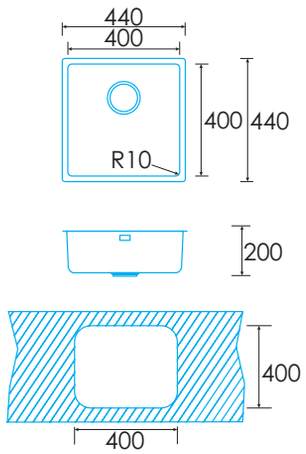

* medidas em mm

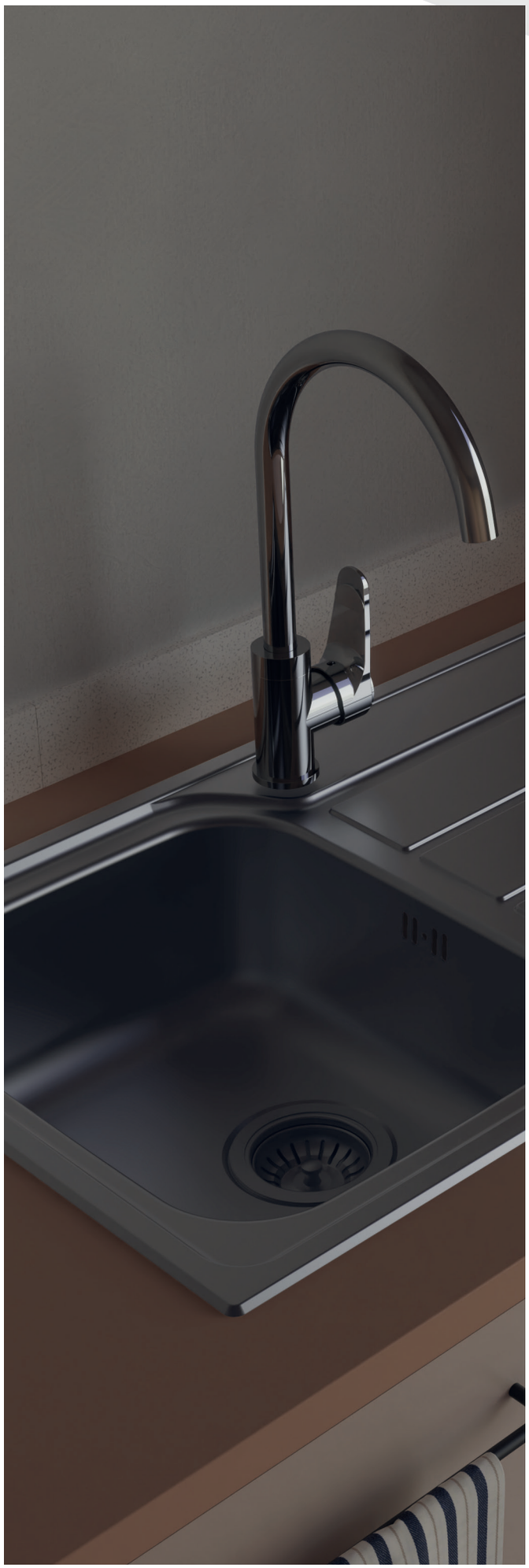



SOBRE BANCADA

VELETA SE 80 2C A. inox 304 NEW

Cod.: 950270053 - **EAN:** 8422248370295

AISI 304 AÇO INOXIDÁVEL 304 | SOBRE BANCADA | AÇO INOXIDÁVEL ULTRAESPESSO | UMA CUBA | 80 cm PARA ARMÁRIO DE 50 CM | 50 50 ANOS GARANTIA

- Lava-louça de encastre na bancada em aço inoxidável 304 com 0,8mm de espessura
- 2 cubas quadradas
- Lava-louça sem orifício de torneira
- Profundidade da cuba de 20 cm
- Base com fundo absorvente
- Escoamento com válvula cesto quadrada 3 1/2"
- Acessórios incluídos: válvulas redondas, tampas de torneira, sifão e tubo escoamento
- Instalação em armário de 80 cm

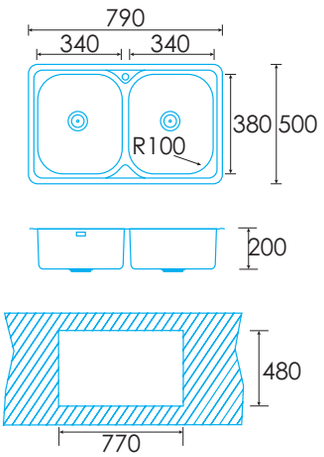



SOBRE BANCADA

VELETA SE 86 1C1E REV A. inox 304 NEW

Cod.: 950270059 - **EAN:** 8422248371155

AISI 304 AÇO INOXIDÁVEL 304 | SOBRE BANCADA | AÇO INOXIDÁVEL ULTRAESPESSO | UMA CUBA | 50 cm PARA ARMÁRIO DE 50 CM | 50 50 ANOS GARANTIA

- Lava-louça de encastre na bancada em aço inoxidável 304 com 0,8mm de espessura
- 1 cuba quadrada e 1 escorredor
- Lava-louça sem orifício de torneira
- Profundidade da cuba de 18 cm
- Base com fundo absorvente
- Escoamento com válvula cesto quadrada 3 1/2"
- Acessórios incluídos: válvulas redondas, tampas de torneira, sifão e tubo escoamento
- Instalação em armário de 50 cm

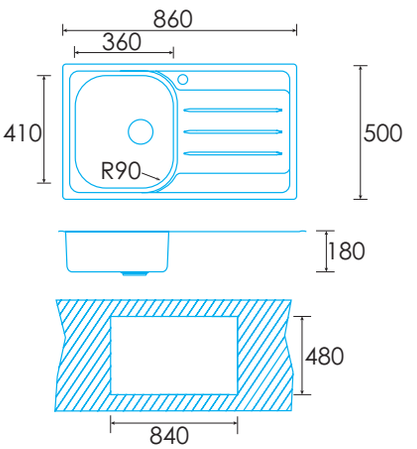

* medidas em mm



SOBRE BANCADA

VELETA SE 86 1C1E ED A. inox 304 NEW

Cod.: 950270054 - **EAN:** 8422248370301

AISI 304 AÇO INOXIDÁVEL 304 | SOBRE BANCADA | AÇO INOXIDÁVEL ULTRAESPESSO | UMA CUBA | 50 cm PARA ARMÁRIO DE 50 CM | 50 50 ANOS GARANTIA

- Lava-louça de encastre na bancada em aço inoxidável 304 com 0,8mm de espessura
- 1 cuba quadrada e 1 escorredor
- Lava-louça sem orifício de torneira
- Profundidade da cuba de 18 cm
- Base com fundo absorvente
- Escoamento com válvula cesto quadrada 3 1/2"
- Acessórios incluídos: válvulas redondas, tampas de torneira, sifão e tubo escoamento
- Instalação em armário de 50 cm

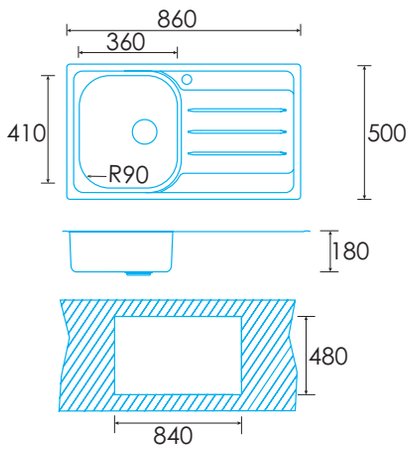



SOBRE BANCADA

VELETA SE 86 1C1E EI A. inox 304 NEW

Cod.: 950270055 - **EAN:** 8422248370318

AISI 304 AÇO INOXIDÁVEL 304 | SOBRE BANCADA | AÇO INOXIDÁVEL ULTRAESPESSO | UMA CUBA | 50 cm PARA ARMÁRIO DE 50 CM | 50 50 ANOS GARANTIA

- Lava-louça de encastre na bancada em aço inoxidável 304 com 0,8mm de espessura
- 1 cuba quadrada e 1 escorredor
- Lava-louça sem orifício de torneira
- Profundidade da cuba de 18 cm
- Base com fundo absorvente
- Escoamento com válvula cesto quadrada 3 1/2"
- Acessórios incluídos: válvulas redondas, tampas de torneira, sifão e tubo escoamento
- Instalação em armário de 50 cm

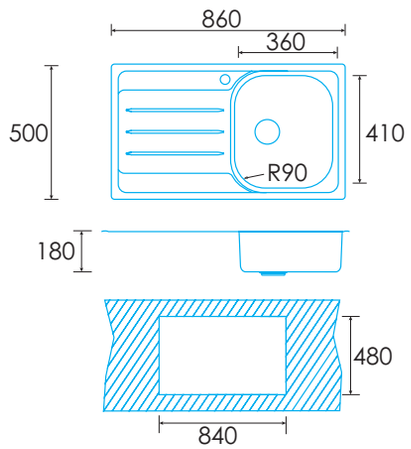

* medidas em mm



SOBRE BANCADA

VELETA SE 79 1C1E REV A. inox 304 NEW

Cod.: 950270060 - **EAN:** 8422248371162

AISI 304 AÇO INOXIDÁVEL 304 | SOBRE BANCADA | AÇO INOXIDÁVEL ULTRAESPESSO | UMA CUBA | 45 cm PARA ARMÁRIO DE 50 CM | 50 50 ANOS GARANTIA

- Lava-louça de encastre na bancada em aço inoxidável 304 com 0,8mm de espessura
- 1 cuba quadrada e 1 escorredor
- Lava-louça sem orifício de torneira
- Profundidade da cuba de 18 cm
- Base com fundo absorvente
- Escoamento com válvula cesto quadrada 3 1/2"
- Acessórios incluídos: válvulas redondas, tampas de torneira, sifão e tubo escoamento
- Instalação em armário de 45 cm

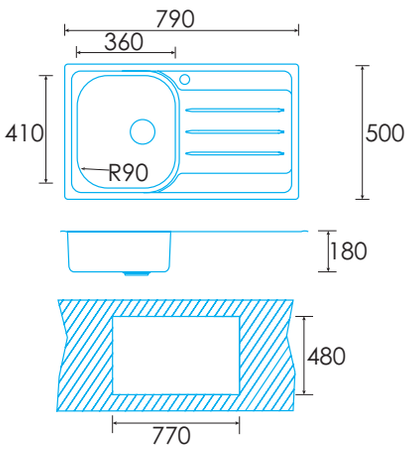



SOBRE BANCADA

VELETA SE 79 1C1E ED A. inox 304 NEW

Cod.: 950270056 - **EAN:** 8422248370325

AISI 304 AÇO INOXIDÁVEL 304 | SOBRE BANCADA | AÇO INOXIDÁVEL ULTRAESPESSO | UMA CUBA | 45 cm PARA ARMÁRIO DE 50 CM | 50 50 ANOS GARANTIA

- Lava-louça de encastre na bancada em aço inoxidável 304 com 0,8mm de espessura
- 1 cuba quadrada e 1 escorredor
- Lava-louça sem orifício de torneira
- Profundidade da cuba de 18 cm
- Base com fundo absorvente
- Escoamento com válvula cesto quadrada 3 1/2"
- Acessórios incluídos: válvulas redondas, tampas de torneira, sifão e tubo escoamento
- Instalação em armário de 45 cm

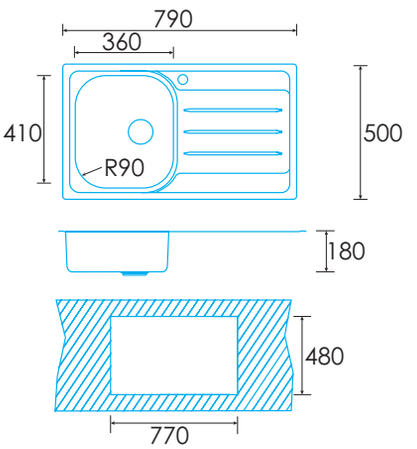

* medidas em mm



SOBRE BANCADA

VELETA SE 79 1C1E EI A. inox 304 NEW

Cod.: 950270057 - **EAN:** 8422248370332

AISI 304 AÇO INOXIDÁVEL 304 | SOBRE BANCADA | AÇO INOXIDÁVEL ULTRAESPESSO | UMA CUBA | 45 cm PARA ARMÁRIO DE 50 CM | 50 50 ANOS GARANTIA

- Lava-louça de encastre na bancada em aço inoxidável 304 com 0,8mm de espessura
- 1 cuba quadrada e 1 escorredor
- Lava-louça sem orifício de torneira
- Profundidade da cuba de 18 cm
- Base com fundo absorvente
- Escoamento com válvula cesto quadrada 3 1/2"
- Acessórios incluídos: válvulas redondas, tampas de torneira, sifão e tubo escoamento
- Instalação em armário de 45 cm

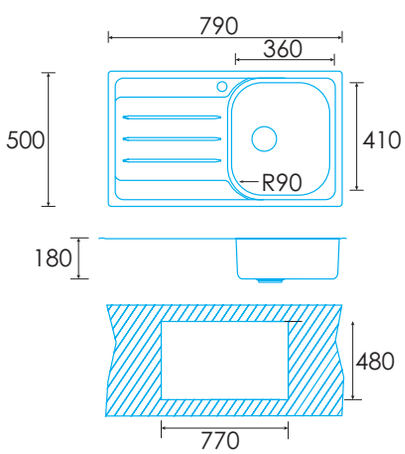



SOBRE BANCADA

VELETA SE 50 1C A. inox 304

Cod.: 950270017 - **EAN:** 8422248081061

AISI 304 AÇO INOXIDÁVEL 304 | SOBRE BANCADA | AÇO INOXIDÁVEL ULTRAESPESSO | UMA CUBA | 50 cm PARA ARMÁRIO DE 50 CM | 50 50 ANOS GARANTIA

- Lava-louça de encastre na bancada em aço inoxidável 304 com 0,7mm de espessura
- 1 cuba quadrada
- Lava-louça sem orifício de torneira
- Profundidade da cuba de 18 cm
- Base com fundo absorvente
- Escoamento com válvula cesto quadrada 3 1/2"
- Acessórios incluídos: válvulas redondas, tampas de torneira, sifão e tubo escoamento
- Instalação em armário de 50 cm

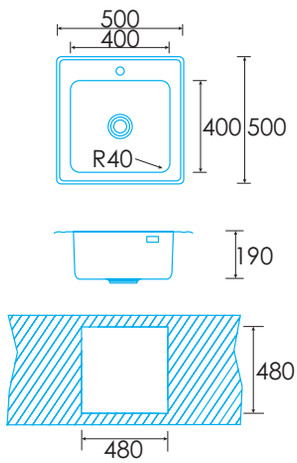

* medidas em mm



SOBRE BANCADA

K2 SE 84 2C A. inox 304

Cod.: 950270009 - **EAN:** 8422248080989

AISI 304 AÇO INOXIDÁVEL 304 | SOBRE BANCADA | AÇO INOXIDÁVEL ULTRAESPESSO | 80 cm PARA ARMÁRIO DE 50 CM | 50 50 ANOS GARANTIA

- Lava-louça de encastre na bancada em aço inoxidável 304 com 0,8mm de espessura
- 2 cubas redondas
- Lava-louça sem orifício de torneira
- Profundidade da cuba de 18 cm
- Base com fundo absorvente
- Escoamento com válvula cesto quadrada 3 1/2"
- Acessórios incluídos: válvulas redondas, tampas de torneira, sifão e tubo escoamento
- Instalação em armário de 80 cm

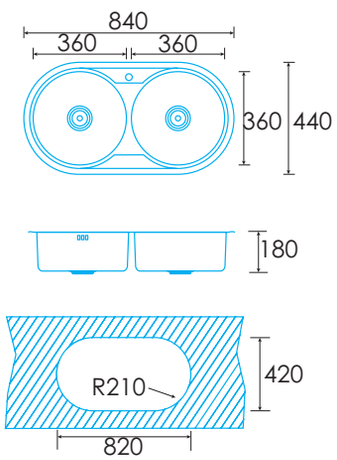



SOBRE BANCADA

K2 SE 84 1C1E REV A. inox 304

Cod.: 950270011 - **EAN:** 8422248081009

AISI 304 AÇO INOXIDÁVEL 304 | SOBRE BANCADA | AÇO INOXIDÁVEL ULTRAESPESSO | UMA CUBA | 45 cm PARA ARMÁRIO DE 50 CM | 50 50 ANOS GARANTIA

- Lava-louça de encastre na bancada em aço inoxidável 304 com 0,7mm de espessura
- 1 cuba redonda e 1 escorredor
- Lava-louça sem orifício de torneira
- Profundidade da cuba de 17 cm
- Base com fundo absorvente
- Escoamento com válvula cesto quadrada 3 1/2"
- Acessórios incluídos: válvulas redondas, tampas de torneira, sifão e tubo escoamento
- Instalação em armário de 45 cm

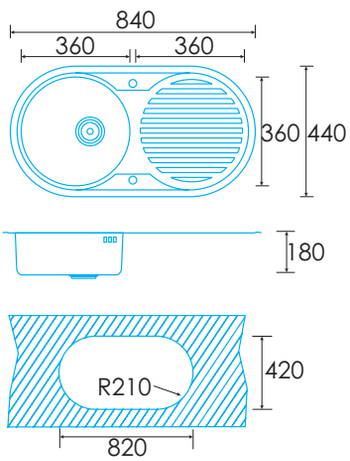

* medidas em mm



SOBRE BANCADA

K2 SE 49 1C A. inox 304

Cod.: 950270042 - **EAN:** 8422248190657

AISI 304 AÇO INOXIDÁVEL 304 | SOBRE BANCADA | AÇO INOXIDÁVEL ULTRAESPESSO | UMA CUBA | 45 cm PARA ARMÁRIO DE 50 CM | 50 50 ANOS GARANTIA

- Lava-louça de encastre na bancada em aço inoxidável 304 com 0,7mm de espessura
- 1 cuba redonda
- Lava-louça sem orifício de torneira
- Profundidade da cuba de 20 cm
- Base com fundo absorvente
- Escoamento com válvula cesto quadrada 3 1/2"
- Acessórios incluídos: válvula redonda, tampa de torneira, sifão e tubo escoamento
- Instalação em armário de 45 cm

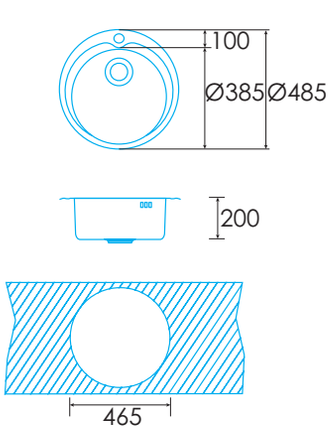



SOBRE BANCADA

K2 SE 44 A. inox 304 NEW

Cod.: 950270062 - **EAN:** 8422248371124

AISI 304 AÇO INOXIDÁVEL 304 | SOBRE BANCADA | AÇO INOXIDÁVEL ULTRAESPESSO | UMA CUBA | 45 cm PARA ARMÁRIO DE 50 CM | 50 50 ANOS GARANTIA

- Lava-louça de encastre na bancada em aço inoxidável 304 com 0,8mm de espessura
- 1 cuba quadrada
- Lava-louça sem orifício de torneira
- Profundidade da cuba de 16 cm
- Base com fundo absorvente
- Escoamento com válvula cesto quadrada 3 1/2"
- Acessórios incluídos: válvula redonda, tampa de torneira, sifão e tubo escoamento
- Instalação em armário de 45 cm

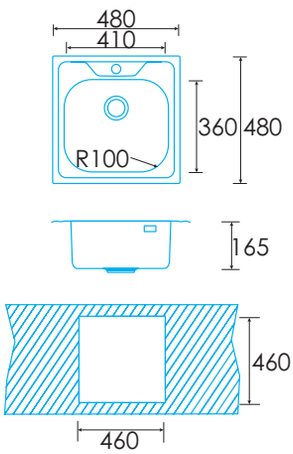

* medidas em mm

Código	950270029	950270031	950270033	950270027	950270063	950270064	950270050	950270051
EAN	8422248081177	8422248081191	8422248081450	8422248081153	8422248373050	8422248373067	8422248371100	8422248370271
Modelo	**MAKALU BE 50x40 1C R-10**	**MAKALU BE 45x40 1C R-10**	**MAKALU BE 40x40 1C PLUS R-10**	**MAKALU BE 40x40 1C R-10**	**FUJI BE 50X40 1C /A**	**FUJI BE PLUS 45X40 1C**	**FUJI BE 45X40 1C**	**FUJI BE 40X40 1C PLUS /A**
Dimensões								
Medida de encastre (comprimento x largura) [mm]	500 x 400	450 x 400	400 x 400	400 x 400	500 x 400	450 x 400	450 x 400	400 x 400
Dimensões (comprimento x largura x profundidade) [mm]	540 x 440 x 200	490 x 440 x 200	440 x 440 x 250	440 x 440 x 200	545 x 445 x 180	495 x 445 x 200	495 x 445 x 180	445 x 445 x 200
Caracteristicas gerais								
Tipo	Sob bancada	Sob bancada	Sob bancada	Sob bancada	Sob bancada	Sob bancada	Sob bancada	Sob bancada
Material	Aço inoxidável	Aço inoxidável	Aço inoxidável	Aço inoxidável	Aço inoxidável	Aço inoxidável	Aço inoxidável	Aço inoxidável
Espessura do aço [mm]	1,2	1,2	1,2	1,2	0,8	0,8	0,8	0,8
Cor	Aço	Aço	Aço	Aço	Aço	Aço	Aço	Aço
Detalhes da cuba e esc								
Quantidade de cubas	1	1	1	1	1	1	1	1
Forma da cuba(s)	Quadrada com base pirâmide invertida	Quadrada com base pirâmide invertida	Quadrada com base pirâmide invertida	Quadrada com base pirâmide invertida	Quadrada	Quadrada	Quadrada	Quadrada
Escorredor	-	-	-	-	-	-	-	-
Forma do escorredor	-	-	-	-	-	-	-	-
Posição do escorredor	-	-	-	-	-	-	-	-
Orifício para torneira	●	●	●	●	●	●	●	●
Acessórios								
Tipo válvula de escoamento	Quadrada 3 1/2"	Quadrada 3 1/2"	Quadrada 3 1/2"	Quadrada 3 1/2"	Redondo 3 1/2"	Redondo 3 1/2"	Redondo 3 1/2"	Redondo 3 1/2"
Número de válvulas de escoamento	1	1	1	1	1	1	1	1
Tubo escoamento	●	●	●	●	●	●	●	●

Código	950270052	950270019	950270067	950270066	950270065	950270053	950270059	950270054
EAN	8422248370288	8422248081085	8422248378222	8422248378215	8422248378208	8422248370295	8422248371155	8422248370301
Modelo	**FUJI BE 40X40 1C R-60 /A**	**FUJI BE 34x40 1C**	**FUJI BE 50X40 1C R10 BK**	**FUJI BE 45X40 1C R10 BK**	**FUJI BE 40X40 1C R10 BK**	**VELETA SE 80 2C /B**	**VELETA SE 86 1C1E REV**	**VELETA SE 86 1C1E ED /A**
Dimensões								
Medida de encastre (comprimento x largura) [mm]	400 x 400	340 x 400	500 x 400	450 x 400	400 x 400	770 x 480	840 x 480	840 x 480
Dimensões (comprimento x largura x profundidade) [mm]	445 x 445 x 180	370 x 430 x 180	540 x 440 x 200	490 x 440 x 200	440 x 440 x 200	790 x 500 x 180	860 x 500 x 180	860 x 500 x 180
Caracteristicas gerais								
Tipo	Sob bancada	Sob bancada	Sob bancada	Sob bancada	Sob bancada	De encastre sobre bancada	De encastre sobre bancada	De encastre sobre bancada
Material	Aço inoxidável	Aço inoxidável	Aço inoxidável	Aço inoxidável	Aço inoxidável	Aço inoxidável	Aço inoxidável	Aço inoxidável
Espessura do aço [mm]	0,8	0,7	0,7	0,7	0,7	0,8	0,8	0,8
Cor	Aço	Aço	Aço preto	Aço preto	Aço preto	Aço	Aço	Aço
Detalhes da cuba e esc								
Quantidade de cubas	1	1	1	1	1	2	1	1
Forma da cuba(s)	Quadrada	Quadrada	Quadrada	Quadrada	Quadrada	Quadrada	Quadrada	Quadrada
Escorredor	-	-	-	-	-	-	●	●
Forma do escorredor	-	-	-	-	-	-	Quadrada	Quadrada
Posição do escorredor	-	-	-	-	-	●	●	●
Orifício para torneira	●	●	●	●	●	●	●	●
Acessórios								
Tipo válvula de escoamento	Redondo 3 1/2"	Redondo 3 1/2"	Redondo 3 1/2"	Redondo 3 1/2"	Redondo 3 1/2"	Redondo 3 1/2"	Redondo 3 1/2"	Redondo 3 1/2"
Número de válvulas de escoamento	1	1	1	1	1	2	1	1
Tubo escoamento	●	●	●	●	●	●	●	●

Código	950270055	950270060	950270056	950270057	950270017	950270009	950270011	950270042
EAN	8422248370318	8422248371162	8422248370325	8422248370332	8422248081061	8422248080989	8422248081009	8422248190657
Modelo	**VELETA SE 86 1C1E EI /A**	**VELETA SE 79 1C1E REV**	**VELETA SE 79 1C1E ED /A**	**VELETA SE 79 1C1E EI /A**	**VELETA SE 50 1C**	**K2 SE 84 2C**	**K2 SE 84 1C1E REVERSIBLE**	**K2 SE 49 1C**
DIMENSÕES								
Medida de encastre (comprimento x largura) [mm]	840 x 480	770x480	770x480	770x480	480 x 480	820 x 420	820 x 420	Ø465
Dimensões (comprimento x largura x profundidade) [mm]	860 x 500 x 180	790x500x180	790x500x180	790x500x180	500 x 500 x 180	840 x 440 x 180	840 x 440 x 180	Ø485 x 160
CARACTERÍSTICAS GERAIS								
Tipo	De encastre sobre bancada	De encastre sobre bancada	De encastre sobre bancada	De encastre sobre bancada	De encastre sobre bancada	De encastre sobre bancada	De encastre sobre bancada	De encastre sobre bancada
Material	Aço inoxidável	Aço inoxidável	Aço inoxidável	Aço inoxidável	Aço inoxidável	Aço inoxidável	Aço inoxidável	Aço inoxidável
Espessura do aço [mm]	0,8	0,8	0,8	0,8	0,7	0,8	0,7	0,7
Cor	Aço	Aço	Aço	Aço	Aço	Aço	Aço	Aço
DETALHES DA CUBA E ESC								
Quantidade de cubas	1	1	1	1	1	2	1	1
Forma da cuba(s)	Quadrada	Quadrada	Quadrada	Quadrada	Quadrada	Redonda	Redonda	Redonda
Escorredor	●	●	●	●	-	-	●	-
Forma do escorredor	Quadrada	Quadrada	Quadrada	Quadrada	-	-	Redonda	-
Posição do escorredor	●	●	●	●	●	●	●	●
Orifício para torneira	●	●	●	●	●	●	●	●
ACESSÓRIOS								
Tipo válvula de escoamento	Redondo 3 1/2"	Redondo 3 1/2"	Redondo 3 1/2"	Redondo 3 1/2"	Redondo 3 1/2"	Redondo 3 1/2"	Redondo 3 1/2"	Redondo 3 1/2"
Número de válvulas de escoamento	1	1	1	1	1	2	1	1
Tubo escoamento	●	●	●	●	●	●	●	●

Todas as caixas marcadas com • são equivalentes a um Sim

Acessórios / ○ NÃO INCLUÍDO • INCLUÍDO

Código	950270055						
EAN	8422248370318						
Modelo	**VELETA SE 86 1C1E EI /A**						
DIMENSÕES							
Medida de encastre (comprimento x largura) [mm]	460 x 460						
Dimensões (comprimento x largura x profundidade) [mm]	480 x 480 x 160						
CARACTERÍSTICAS GERAIS							
Tipo	De encastre sobre bancada						
Material	Aço inoxidável						
Espessura do aço [mm]	0,8						
Cor	Aço						
DETALHES DA CUBA E ESC							
Quantidade de cubas	1						
Forma da cuba(s)	Quadrada						
Escorredor	-						
Forma do escorredor	-						
Posição do escorredor	●						
Orifício para torneira	●						
ACESSÓRIOS							
Tipo válvula de escoamento	Redondo 3 1/2"						
Número de válvulas de escoamento	1						
Tubo escoamento	●						

SEMI-PROFISSIONAL

YOSEMITE CROMO 214



NEW

CANO ALTO

VICTORIA CROMO 214



NEW

MARO CROMO 215



NEW

NIAGARA INOX 215



NEW

NIAGARA CROMO 216



NEW

NIAGARA NEGRO 216



NEW

CANO BAIXO

SL CROMO 217







Procura tranquilidade e proteção?

Com Edesa mais 5 anos

Todas as torneiras incluem uma garantia de 5 anos como padrão, para garantir a sua satisfação.

Este serviço oferece a qualidade garantida pelos nossos profissionais qualificados.

Experimente a proteção que a Edesa lhe oferece, onde os custos de reparação são assegurados por um total de 5 anos e um serviço de pessoal técnico qualificado e altamente treinado para reparação e resolução de problemas.

Excluem-se da Garantia os danos causados pelo desgaste de acessórios, vedações, tubos, cartuchos, filtros, etc., bem como os danos causados por manuseio inadequado, uso indevido ou uso de produtos ou substâncias abrasivas.



No latão e no aço inoxidável

Na Edesa apostamos no latão e no aço inoxidável para o exterior, sendo este último um dos materiais mais populares do nosso mercado, muito fácil de limpar e altamente resistente à oxidação.

O outro material mais utilizado no setor das torneiras é o latão, que resulta da liga de cobre e zinco.

São materiais nobres que proporcionam uma vida útil muito maior, mesmo em contacto contínuo com a água.



Com a Edesa, aço inoxidável 304 e os melhores acabamentos

As torneiras Edesa têm um acabamento perfeito graças aos materiais de alta qualidade com que são fabricadas.

Para garantir uma vida útil e duradoura à sua torneira, certificamo-nos de que tanto o seu interior como o exterior passam pelos nossos mais exigentes controlos de qualidade e durabilidade.

Tanto o cano como os comandos e o resto das peças que compõem a torneira são feitos de materiais inoxidáveis não porosos, evitando a corrosão ou ferrugem, e facilitando a limpeza da superfície lisa e fina.

AISI 304

A gama de monocomandos que pensa em si

A marca aposta no monocomando por ser o mais requisitado pelos utilizadores.

É o modelo de torneira em que, com um único controlo, pode regular tanto o fluxo da água quanto a sua temperatura, conseguindo assim conforto e simplicidade.

Adaptamo-nos às necessidades do mercado, para oferecer a torneira que melhor se adapta à sua banca, quer tenha um ou dois lava-louças, e à sua cozinha.



Optamos por cromados e acetinados

Quer uma banca brilhante? Nesse caso, o acabamento cromado é a sua melhor opção. Têm um tom prateado brilhante que dará um toque distinto à sua cozinha.

Se prefere algo mais subtil e elegante, as bancas com acabamento acetinado são a nossa recomendação. A sua manutenção é muito simples e é resistente a choques ou arranhões.



Encher panelas grandes já não é um problema graças às torneiras de cano alto

Antes, quando reunia a família para um jantar em casa, lavar as panelas grandes podia ser uma odisseia.

Agora, com a Edesa, é mais fácil, porque, graças às torneiras de cano alto, o espaço útil dentro do lava-louça é multiplicado.

Lavar a loiça agora será muito mais fácil

Além do jato em modo de aeração, a Edesa apresenta uma segunda possibilidade para a sua cozinha.

O modo chuveiro leva a água a uma área maior, o que permite maximizar o raio de operação.

Desta forma, limpar ou enxaguar uma grande superfície não requer nenhum esforço.



Para quem quer economizar, o sistema de aeração

Graças ao sistema difusor incorporado nas torneiras Edesa, consegue-se uma radical poupança de água e energia.

Isso é possível graças à combinação do fluxo de água com o ar, conseguindo uma pressão perfeita e homogénea do fluxo.

Caudal máximo de 5 litros por minuto. Com este arejador, são cumpridas as normas de poupança de água mais exigentes.

Ao limitar o fluxo de água, você contribui para um consumo responsável e economiza na conta de água e energia para gerar água quente

Este sistema de aeração é muito fácil de limpar e instalação.

Torneiras que se extraem

O fato de ser removível até 50 cm permite direcionar o jato de água para enxaguar melhor todos os cantos das panelas mais volumosas, dos copos mais frágeis e dos copos altos.





A Edesa proporciona uma experiência de utilização suave e exata

Os cartuchos que têm todas as torneiras da gama permitem um manuseamento conciso e meticuloso do comando.

Graças ao material cerâmico, os cartuchos sofrem menos desgaste e oferecem uma vedação perfeita ao longo da sua vida útil. Desta forma, conseguimos evitar o efeito de gotejamento.

Este acessório, que inclui todas as torneiras Edesa, foi examinado e avaliado pela equipa técnica de qualidade em testes de meio milhão de ciclos de uso, a fim de demonstrar a sua confiabilidade e durabilidade na sua casa.



Abertura a frio

As torneiras com abertura a frio são uma solução revolucionária para poupar energia e água em casa. Ao contrário das torneiras tradicionais, estas abrem exclusivamente com água fria, reduzindo o consumo de energia em até 80%1. Deixe-me explicar por que eles são tão benéficos:

Economia de energia: As torneiras abertas a frio eliminam a necessidade de aquecer água para cada uso. Ao começar com água fria, apenas a quantidade necessária é aquecida, reduzindo significativamente o consumo de energia.

Consciência do Consumo: Ao ter acesso imediato à torneira fria, os utilizadores ficam mais conscientes da quantidade de água que utilizam. Isso incentiva o uso responsável e sustentável.

Redução de custos: Ao economizar energia, sua conta de luz também é reduzida. Além disso, essas torneiras podem ajudá-lo a economizar dinheiro no consumo de água quente.

Na Edesa damos-lhe soluções para poupar energia e água em casa. Reduz o consumo de energia em até 80%, eliminando a necessidade de aquecimento de água para cada uso. Ao começar com água fria, apenas é aquecida a quantidade necessária, reduzindo significativamente o consumo de energia e de água quente.



SEMI-PROFISSIONAL

YOSEMITE PRO CROMO Acetinado NEW

Cod.: 951270029 - **EAN:** 8422248373258

MONOCOMANDO · CANO ALTO · CANO GIRATÓRIO · CANO EXTRAÍVEL · OPÇÃO "DUCHE" · AREADOR · 5 ANOS GARANTIA

- Torneira em latão com acabamento cromado
- Cano alto, com forma curva e giratório 360º
- Comando estilo puxador, posicionado no lateral direito da torneira
- Aerador anti-calcário com reduto de fluxo a 5l/min
- Função areador para um enxaguamento mais eficiente
- Função duche
- Apto para instalação no lava-louça ou bancada
- Cartucho cerâmico incluído
- Reforços triangulares para estabilidade na instalação
- Tubos de conexão flexíveis M10x1x3/8" incluídos

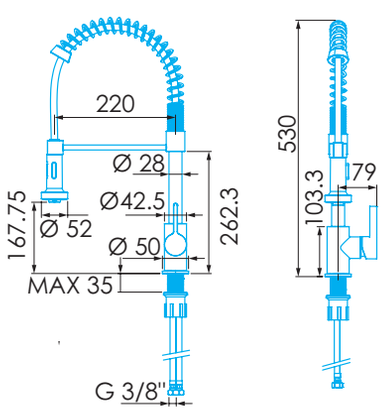



CANO ALTO

VICTORIA CROMO Cromado NEW

Cod.: 951270028 - **EAN:** 8422248372022

MONOCOMANDO · CANO ALTO · CANO GIRATÓRIO · CANO EXTRAÍVEL · OPÇÃO "DUCHE" · AREADOR · 5 ANOS GARANTIA

- Torneira monocomando em latão com acabamento cromado
- Cano alto semi-profissional, com forma curva, extraível e giratório 360º
- Comando estilo puxador, posicionado no lateral direito da torneira
- Aerador anti-calcário com reduto de fluxo a 5l/min
- Função areador para um enxaguamento mais eficiente
- Função duche
- Apto para instalação no lava-louça ou bancada
- Cartucho cerâmico incluído
- Reforços triangulares para estabilidade na instalação
- Tubos de conexão flexíveis M10x1x3/8" incluídos

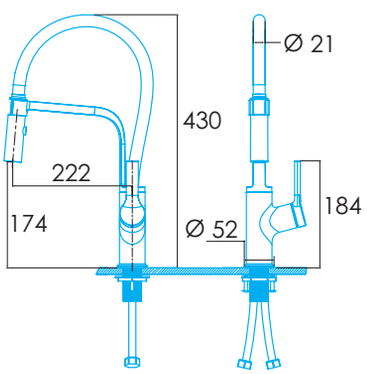

* medidas em mm



CANO ALTO

MARO CROMO Cromado NEW

Cod.: 951270030 - **EAN:** 8422248373708



- Torneira monocomando em latão com acabamento cromado bicolor
- Cano alto, com forma em L, extraível e giratório 360º
- Comando estilo puxador, posicionado no lateral direito da torneira
- Aerador anti-calcário com reduto de fluxo a 5l/min
- Função areador para um enxaguamento mais eficiente
- Função duche
- Apto para instalação no lava-louça ou bancada
- Cartucho cerâmico incluído
- Reforços triangulares para estabilidade na instalação
- Tubos de conexão flexíveis M10x1x3/8" incluídos

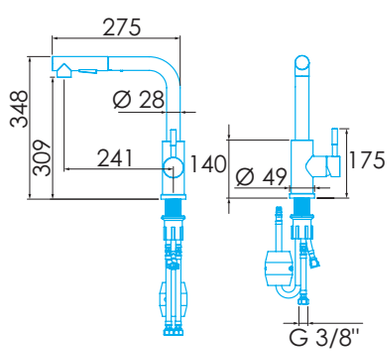

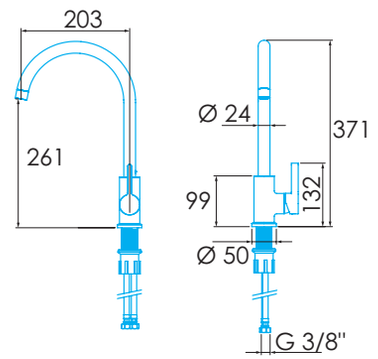



CANO ALTO

NIAGARA INOX Acetinado NEW

Cod.: 951270027 - **EAN:** 8422248372015



- Torneira monocomando em aço inoxidável 304 com acabamento acetinado
- Cano alto, com forma curva e giratório 360º
- Comando estilo puxador, posicionado no lateral direito da torneira
- Aerador anti-calcário com reduto de fluxo a 5l/min
- Função areador para um enxaguamento mais eficiente
- Apto para instalação no lava-louça ou bancada
- Cartucho cerâmico incluído
- Reforços triangulares para estabilidade na instalação
- Tubos de conexão flexíveis M10x1x3/8" incluídos

* medidas em mm



CANO ALTO

NIAGARA CROMO Cromado NEW

Cod.: 951270026 - **EAN:** 8422248372008

MONOCOMANDO · CANO ALTO · CANO GIRATÓRIO · CANO EXTRAÍVEL · OPÇÃO "DUCHE" · AREADOR · 5 ANOS GARANTIA

- Torneira monocomando em latão com acabamento cromado
- Cano alto, com forma curva e giratório 360º
- Comando estilo puxador, posicionado no lateral direito da torneira
- Aerador anti-calcário com reduto de fluxo a 5l/min
- Função areador para um enxaguamento mais eficiente
- Apto para instalação no lava-louça ou bancada
- Cartucho cerâmico incluído
- Reforços triangulares para estabilidade na instalação
- Tubos de conexão flexíveis M10x1x3/8" incluídos

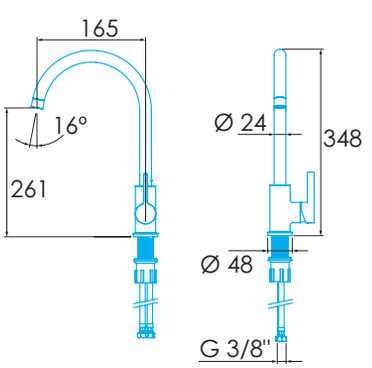



CANO ALTO

NIAGARA NEGRO Preto NEW

Cod.: 951270031 - **EAN:** 8422248378031

MONOCOMANDO · CANO ALTO · CANO GIRATÓRIO · CANO EXTRAÍVEL · OPÇÃO "DUCHE" · AREADOR · 5 ANOS GARANTIA

- Torneira monocomando em latão com acabamento cromado
- Cano alto, com forma curva e giratório 360º
- Comando estilo puxador, posicionado no lateral direito da torneira
- Aerador anti-calcário com reduto de fluxo a 5l/min
- Função areador para um enxaguamento mais eficiente
- Apto para instalação no lava-louça ou bancada
- Cartucho cerâmico incluído
- Reforços triangulares para estabilidade na instalação
- Tubos de conexão flexíveis M10x1x3/8" incluídos

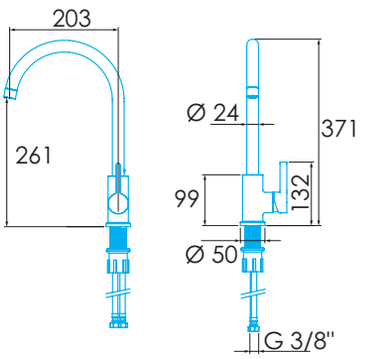

* medidas em mm



CANO BAIXO

SL CROMO Cromado NEW

Cod.: 951270025 - **EAN:** 8422248371988

MONOCOMANDO | CANO ALTO | CANO GIRATÓRIO | AREADOR | 5 ANOS GARANTIA

- Torneira monocomando em latão com acabamento cromado
- Cano baixo, com forma linear e giratório 360°
- Comando estilo puxador, posicionado na parte frontal da torneira
- Aerador anti-calcário com reduto de fluxo a 5l/min
- Função areador para um enxaguamento mais eficiente
- Apto para instalação no lava-louça ou bancada
- Cartucho cerâmico incluído
- Reforços triangulares para estabilidade na instalação
- Tubos de conexão flexíveis M10x1x3/8" incluídos

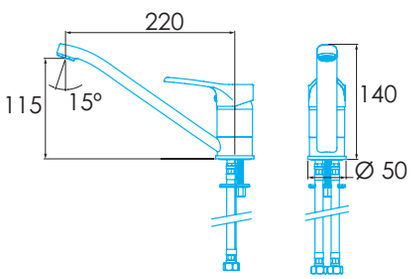

* medidas em mm

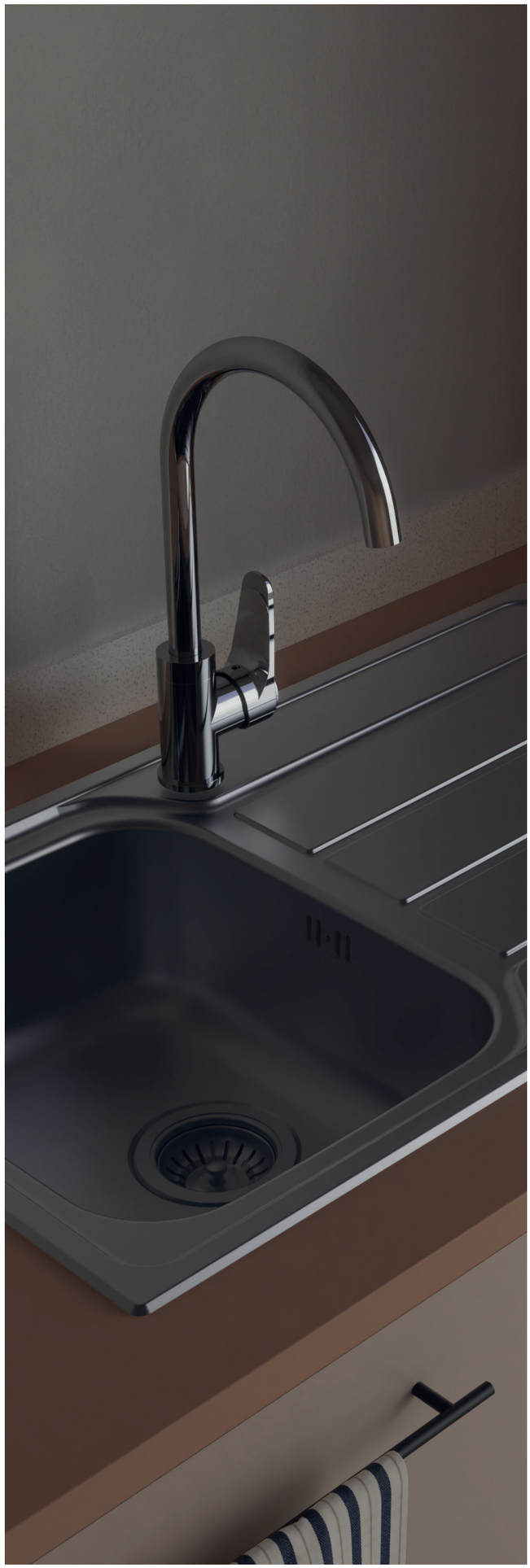



TORNEIRAS

Código EAN **Modelo**	951270029 8422248373258 **YOSEMITE PRO CROMO /A**	951270028 8422248372022 **VICTORIA CROMO/B**	951270030 8422248373708 **MARO CROMO/B**	951270027 8422248372015 **NIAGARA INOX/C**
Dimensões				
Dimensões (diâmetro de mangueira cano [", cm]	3/8, 40	3/8, 40	3/8, 40	3/8, 40
Dimensões produto (altura x comprimento x profundidade) (mm)	508 x 252 x 52	430 x 246 x 52	348x286x49	371 x 240 x 50
Caracteristicas gerais				
Tipo de misturador	Monomando	Monomando	Monomando	Monomando
Material	Latão	Aço inoxidável 304	Latão	Aço inoxidável
Material do comando	Zinco	Aço inoxidável 304	Fundición	Aço inoxidável
Material de mangueira cano	Aço inoxidável 304	Silicona	Aço inoxidável	Aço inoxidável
Estilo do acabamento	Cromado	Satinado	Cromado	Satinado
Local de instalação	Lava-louça, bancada	Lava-louça, bancada	Lava-louça, bancada	Lava-louça, bancada
Limitador de caudal (l/min)	5	5	5	5
Detalhes do cano e manipulo				
Tipo de cano	Alto	Alto	Alto	Alto
Forma do cano	Semi-profissional	Semi-profissional	Forma de L	Curvo
Cano extraível	-	-	-	-
Cano giratório	360º	360º	360º	360º
Cano areador	●	●	●	●
Função duche	●	●	●	O
Abertura fria	●	●	●	●
Tipo de comando	Puxador	Puxador	Puxador	Puxador
Posição do comando	Lateral direito	Lateral direito	Lateral direito	Lateral direito
Acessórios				
Tipo de cartucho	Cerâmico	Cerâmico	Cerâmico	Cerâmico
Triângulo estabilizador	●	●	●	●

Código EAN **Modelo**	951270026 8422248372008 **NIAGARA CROMO /C**	951270031 8422248378031 **NIAGARA NEGRO**	951270025 8422248371988 **SL CROMO /B**
Dimensões			
Dimensões (diâmetro de mangueira cano [", cm]	3/8, 40	3/8, 40	3/8, 40
Dimensões produto (altura x comprimento x profundidade) (mm)	371 x 240 x 50	365 x 218 x 50	140 x 250 x 50
Caracteristicas gerais			
Tipo de misturador	Monomando	Monomando	Monomando
Material	Latão	Latão	Latão
Material do comando	Fundición	Fundición	Fundición
Material de mangueira cano	Aço inoxidável	Aço inoxidável	Aço inoxidável
Estilo do acabamento	Cromado	Preto	Cromado
Local de instalação	Lava-louça, bancada	Lava-louça, bancada	Lava-louça, bancada
Limitador de caudal (l/min)	5	5	5
Detalhes do cano e manipulo			
Tipo de cano	Alto	Alto	Bajo
Forma do cano	Curvo	Curvo	Lineal
Cano extraível	-	-	-
Cano giratório	360º	360º	360º
Cano areador	●	●	●
Função duche	-	-	-
Abertura fria	●	-	●
Tipo de comando	Puxador	Puxador	Puxador
Posição do comando	Lateral direito	Lateral direito	Lateral direito
Acessórios			
Tipo de cartucho	Cerâmico	Cerâmico	Cerâmico
Triângulo estabilizador	●	●	●

Todas as caixas marcadas com • são equivalentes a um Sim
Acessórios / ○ NÃO INCLUÍDO • INCLUÍDO

FRIGORÍFICOS E CONGELADORES



METAL DUAL NO FROST | FULL NO FROST | DISPLAY LED EXTERIOR/ INTERIOR | COLUNA LED | DISPLAY DIGITAL EXTERIOR/ INTERIOR | PUXADOR FÁCIL ABERTURA | ILUMINAÇÃO LED | APTO PARA CAMPER | FUNÇÃO FÉRIAS | FUNÇÃO "SUPER" | FICHA

MÁQUINAS DE LAVAR LOUÇA



MOTOR INVERTER | PROGRAMA EXPRESS 90' | PROGRAMA RÁPIDO 30' | PROGRAMAÇÃO DIFERIDA | VIDRO | PROGRAMA AUTOMÁTICO | ABERTURA AUTOMÁTICA DA PORTA | APTO PARA PASTILHAS TUDO EM UM | SISTEMA DE SEGURANÇA TRIPLO | 10 ANOS GARANTIA | FICHA



SILÊNCIO | TOTAL CLEAN | HIGIENE | GARRAFAS | 3º PORTA-TALHERES | SECAGEM EXTRA

MÁQUINAS DE LAVAR E SECAR



CAPACIDADE | CAPACIDADE | CAPACIDADE | CAPACIDADE | CAPACIDADE | DISPLAY LED | O MEU PROGRAMA | PROGRAMAÇÃO DIFERIDA | INDICADOR TEMPO RESTANTE | INDICADOR FASE ATUAL | 10 ANOS GARANTIA



MOTOR INVERTER | VAPOR | FICHA | LIMPIEZA DE TAMBOR | HIGIENE PRO | RECARREGA

LAVA-LOUÇAS



SOBRE BANCADA | SOB BANCADA | 25 CM DE PROFUNDI-DADE | 20 CM DE PROFUNDI-DADE | 18 CM DE PROFUNDI-DADE | AÇO INOXIDÁVEL ULTRAESPESSO | REVERSÍVEL | DUAS CUBAS | UMA CUBA | ESCORRE-DOR | AÇO INOXIDÁVEL 304



PARA ARMÁRIO DE 80 CM | PARA ARMÁRIO DE 60 CM | PARA ARMÁRIO DE 50 CM | PARA ARMÁRIO DE 45 CM | 50 ANOS GARANTIA | RAIO 10 MM

TORNEIRAS



MONOCO-MANDO | CANO ALTO | CANO GIRATÓRIO | CANO EXTRAÍVEL | FUNÇÃO DUCHE | AREADOR | 5 ANOS GARANTIA

ICONOGRAFIA DE PLACAS, FORNOS E MICROONDAS, EXAUSTORES E EFICIÊNCIA ENERGÉTICA NA ABA DA CAPA

edesa

As características técnicas indicadas no catálogo devem ser verificadas com o FABRICANTE.

Fotografias não contratuais.
A CATA Electrodomésticos S.L.U. reserva-se o direito de modificar as características dos seus produtos sem aviso prévio.
© Design, layout, imagens e conteúdo são propriedade da CATA Electrodomésticos S.L.U.

edesa

Apoio ao Cliente
902 305 000 / +34 938 521 830
info@cnagroup.es

CATA ELECTRODOMÉSTICOS S.L.U.
Tlf: +34 938 594 100.- Fax +34 938 594 101.
www.cata.com - www.edesa.com - www.cnagroup.es - cna@cnagroup.es
Escritórios: c/ Anabel Segura, 11, Edif. A, 3a pl. 28108. Alcobendas (Madrid. España)
Fábrica: c/ del Ter, 2, Apdo. 9. 08570. Torelló (Barcelona. España)

CNA group cata edesa NODOR Apelson