

2025

CATÁLOGO GENERAL

edesa

PLACAS



HORIZONE TECH | REGULACIÓN ESTABLE DE LA POTENCIA | TIMER | FUNCION BARBACOA | TERMOSTATO SEGURIDAD | ZONA 32 | ZONA 30 | SELECTOR POTENCIA POR FOCO | FUNCIONES DE COCINADO | BLOQUEO DE SEGURIDAD | BOOSTER

CONTROL DESLIZANTE | STOP&GO | CALOR RESIDUAL | SEGURIDAD CORTE GAS | AUTO EN-CENDIDO | TRIPLE CORONA | PARRILLAS HIERRO FUNDIDO

HORNOS Y MICROONDAS

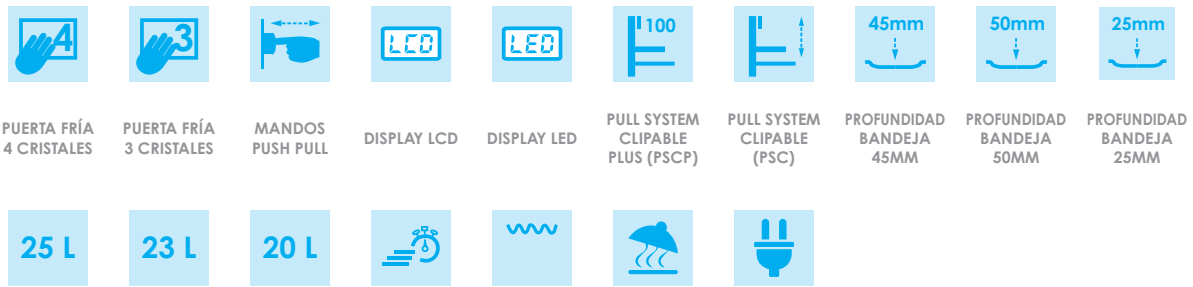

PUERTA FRÍA 4 CRISTALES | PUERTA FRÍA 3 CRISTALES | MANDOS PUSH PULL | DISPLAY LCD | DISPLAY LED | PULL SYSTEM CLIPABLE PLUS (PSCP) | PULL SYSTEM CLIPABLE (PSC) | PROFUNDIDAD BANDEJA 45MM | PROFUNDIDAD BANDEJA 50MM | PROFUNDIDAD BANDEJA 25MM

CAPACIDAD INTERIOR 25L | CAPACIDAD INTERIOR 23L | CAPACIDAD INTERIOR 20L | INICIO RÁPIDO | GRILL | FUNCIONES PROGRAMADAS | ENCHUFE

Funciones



CALOR TRADICIONAL | CALOR SUPERIOR | SOLERA CALOR INFERIOR | CALOR TRADICIONAL VENTILADO | CALOR INFERIOR VENTILADO | PRECALEN-TAMIENTO | TURBO PLUS | GRILL VENTILADO | GRILL SUAVE | GRILL



CALOR SUPERIOR VENTILADO | GRILL SUAVE VENTILADO | VENTILADOR | CALOR TRADICIONAL + TURBO | VENTILADOR + LUZ | DESCONGE-LACIÓN | LUZ | PIRÓLISIS | EASY-CLEAN



GRILL | MICROONDAS | GRILL MICROONDAS | CALENTAMIENTO POR TIPO DE ALIMENTO Y PESO | GRILL MICROONDAS POR TIPO DE ALIMENTO Y PESO | MEMORIA | DESCONGELA-CIÓN POR TIPO ALIMENTO Y PESO

CAMPANAS



MÁXIMA EXTRACCIÓN | EFICIENCIA LUMÍNICA | ILUMINACIÓN LED | FUNCIÓN TIMER | FUNCIÓN TURBO | ILUMINACIÓN ECO LED | ILUMINACIÓN REGULABLE | ASPIRACIÓN PERIMETRAL | ILUMINACIÓN BARRA LED | INDICADOR SATURACIÓN DE FILTROS | ENCHUFE



CONTROL REMOTO | RENOVA-CIÓN AIRE

ICONOGRAFÍA DE FRIGORÍFICOS Y CONGELADORES, LAVAVAJILLAS, LAVADORAS Y SECADORAS, FREGADEROS Y GRIFOS EN LA SOLAPA DE LA CONTRAPORTADA

Bienvenidos

Si hay algo que nos apasiona es saber que existen cosas que sí pueden durar para siempre…

Por eso en Edesa, acompañarte desde el día en que nos eliges es nuestra prioridad. Innovar para mantener esa relación que nos ha unido y no defraudarte nunca, pasa por aportar nuevas soluciones con la idea de poder responder eficazmente a tus necesidades, mejorando tu calidad de vida.

Gracias a esta actitud presentamos nuestra gama de productos, para que elijas los que más se adaptan a ti, a tus gustos y necesidades.

Asimismo, y gracias al Servicio de Atención al Cliente mejor valorado tanto por usuarios como por distribuidores, estaremos a tu lado siempre que nos necesites.

Porque tu tranquilidad y satisfacción es nuestra mejor recompensa…

Edesa es un estilo de vida

Es dinamismo y creatividad. Es frescura en tu hogar. Edesa es la marca para aquellos que buscan opciones diferentes a las actuales ofertas existentes en el mercado.

Para los que creen que el electrodoméstico forma parte también de la decoración de nuestro hogar, acorde a nuestra personalidad y gusto. Los valores que distinguen la marca son: cercanía, complicidad, nuevas tendencias, estilos de vida y creatividad.

Con la experiencia de más de 84 años y la ilusión del primer día

Edesa se dedica a la fabricación y venta de electrodomésticos para el hogar y el negocio de confort, desde 1941. Hemos cumplido 84 años, pero no es únicamente una fecha en el calendario. Son 84 años de experiencia, de conocimiento y de servicio ininterrumpido a nuestros clientes. 84 años que nos diferencian y nos hacen conocer tus necesidades para seguir estando a tu lado durante mucho más tiempo.

Con vitalidad renovada, y ganas de dar lo mejor de cada uno, lanzamos una nueva gama de electrodomésticos Edesa. Venimos para quedarnos, manteniendo nuestra esencia, con nuevos proyectos y soluciones para el hogar.

Buscamos ser más competitivos, ser más eficientes y sobre todo, crear electrodomésticos que se adapten a las necesidades del mercado. Con innovadores diseños, ofreciendo prestaciones que el mercado reclama y capaces de ofrecer una mayor calidad de vida en vuestras casas.

Comprometidos contigo

Edesa tiene una clara orientación a satisfacer las necesidades de los clientes, ofreciendo productos funcionales, eficaces, fiables y duraderos. Queremos acompañarte desde el primer día que nos eliges.

Apostamos por mantener la relación que nos ha unido y trabajar por mantenerla, prestando continua atención a una sociedad en continuo movimiento. Porque tu tranquilidad y satisfacción es nuestra mejor recompensa.

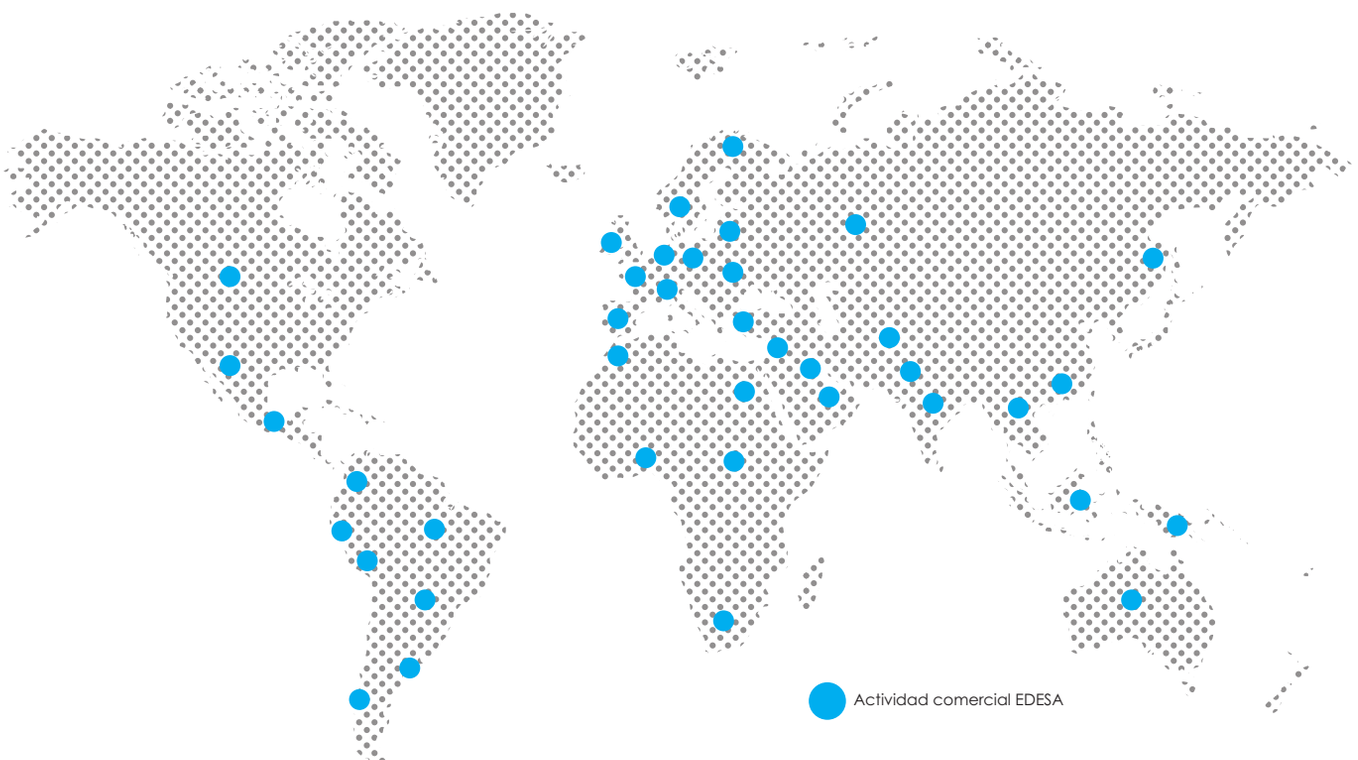

SERVICIOS EDESA

Nº1 RED DE SERVICIO: RAPIDEZ Y COBERTURA NACIONAL

Llegamos a todos los sitios

Somos conscientes de que efectividad y rapidez son dos factores clave a la hora de resolver las dudas o incidencias del cliente. Por eso, nuestro Servicio de Asistencia Técnica cubre todo el territorio nacional con 165 Centros de Servicios franquiciados preparados para atenderle en cualquier momento.

Gracias a ello, nuestros técnicos acuden allá donde esté el cliente con la mayor rapidez posible y con la tecnología necesaria que le permitirá conectarse on-line a la Central de Datos, pudiendo conocer así toda la información necesaria para resolver la incidencia adicional.

Centros de servicio franquiciados cuya calidad está avalada por el Certificado del Sistema de Gestión de la Calidad ISO 9001:2015.



Porque allá donde estén nuestros clientes… llegamos nosotros.

Nº2 ATENCIÓN AL CLIENTE

Estamos para lo que necesites

En Edesa queremos facilitar el día a día de nuestros clientes y, por eso, contamos con un Servicio de Atención al Cliente disponible de lunes a viernes de 8:00 a 18:30.

Un equipo de profesionales altamente cualificados que atienden peticiones de información sobre productos o servicios, puntos de venta, dudas, solicitud de manuales de producto o avisos de averías.

Un servicio que trata de resolver telefónicamente la incidencia como primera opción, o informa al técnico para que vaya perfectamente documentado, consiguiendo solucionar la incidencia en una sola visita y con la mayor eficacia posible.



Y, porque el cliente es lo más importante, nuestro personal se divide en áreas geográficas para poder atenderle en su idioma correspondiente.

Y es que nuestra mayor recompensa es la satisfacción total de nuestros clientes.

Nº3 SOLUCIONES EN MENOS DE 48 HORAS

La solución más rápida y adecuada a tus reclamaciones es nuestra prioridad

El correcto tratamiento y solución de las incidencias de nuestros clientes es nuestra mayor prioridad. Por eso, todo nuestro personal sigue un estricto proceso de gestión que comienza por la recepción de la información del cliente.

Tras esta primera fase, se evalúa, analiza e investiga la solución más adecuada a cada incidencia y se le ofrece al cliente con la máxima rapidez posible, normalmente en menos de 48 horas.



Así, y una vez que la resolución se hace efectiva, se cierra el expediente, realizando una encuesta de satisfacción que nos permita analizar y evaluar regularmente nuestros servicios.

Un servicio completo que nos permite demostrar a nuestros clientes que su satisfacción es lo primero.

CONTACTO ATENCIÓN AL CLIENTE

902 305 000
938 521 830

info@edesa.com

ÉRASE UNA VEZ EDESA

1941

Nacimiento de Edesa

Líder en el mercado peninsular en cuanto a fabricación y venta de electrodomésticos (termos, braseros, hornillos y cocinas domesticas).



1950

Lanzamiento del primer frigorífico nacional de compresión, consiguiendo ser líder de ventas durante más de 15 años.



1964

Lanzamiento de lavadora súper automática y secadoras de tipo rectangular, acorde con la estructura de las lavadoras.



2008

Colección Pop, Sport, Romantic, Metallic y Escala.



2011

Colección Zen, Urban y Deluxe.



2013

Colección Home y Urban.



1941



1945



1970



1985



1955

Se introduce para fines domésticos el gas butano en los hogares españoles y Edesa sale al mercado con cocinas adaptadas al nuevo combustible.



1971

Comienza la fabricación de lavaplatos y lanzamiento al mercado del frigorífico congelador.



1999

Edesa experimenta un salto admirable, pasando del 6º al 4º lugar en el ranking de las más vendidas, gracias a un esfuerzo de renovación de productos que cambió su catálogo e incrementó ventas en áreas desconocidas como el encastre o los lavavajillas.

Edesa se encuentra reforzada como una marca exitosa, focalizada en el mercado ibérico.

2014

Incorporación en CNA group, como Edesa Industrial S.L.

2018

Centralización de las marcas de CNA group en las nuevas oficinas de Madrid.

Una nueva etapa en la vida e imagen de Edesa.

2022

Tras más de 80 años seguimos **CERCA DE TI**

1999 2018 2019 2022

edesa

PLACAS 8-43



HORNOS Y MICROONDAS 44-69



CAMPANAS 70-97



FRIGORÍFICOS Y CONGELADORES 98-141



LAVAVAJILLAS 142-163



LAVADORAS Y SECADORAS 164-181



FREGADEROS 182-207



GRIFOS 208-220



PLACAS

INDUCCIÓN CON ASPIRACIÓN DE SUPERFÍCIE

EIS-7423 DD R P.22



NEW

EIT-7422 DD B P.22



EIS-6321 DD R P.23



NEW

PLACA INDUCCIÓN

EIM-9530 R P.24

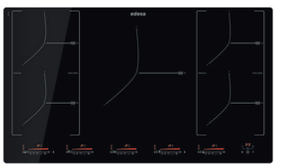

EIM-8430 R P.24

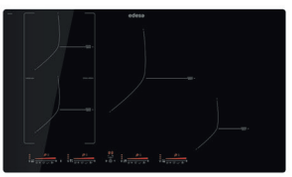

EIM-6422 B P.25

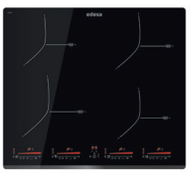

EIT-6422 B P.25



EIM-6331 HT BQ B P.26

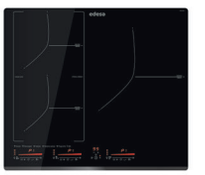

EIMS-6332 B P.26



EIMS-6330 B BK P.27



EIMS-6330 B WH P.27



NEW

EIM-6330 B P.28

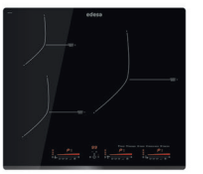

EIM-6328 B WH P.28



NEW

EIS-6330 R P.30



EIT-6329 B P.30



EIT-6328 R P.31



PLACA VITROCERÁMICA

EIS-3220 B P.32



EVT-6422 R P.32



EVT-6330 B P.33



NEW

EVT-6328 B P.33



PLACAS

EVT-6328 R P.34

EVT-3220 B P.34

GAS 5 FOCOS

EGG-9051 TI TR CI N P.35

EGG-7551 TI TR CI N P.35









EGG-6041 TI TR CI N P.36

EGG-6041 TI TR CI B P.36

GAS 4 FOCOS

EGX-6041 TI TR CI N P.36

EGX-6041 TI TR CI B P.36

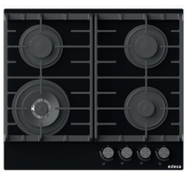



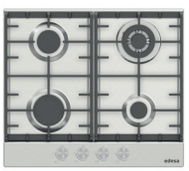

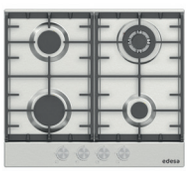

EGX-6041 TI N P.37

EGX-6041 TI B P.37

GAS 3 FOCOS

EGG-6031 TI TR CI N P.37

EGG-6031 TI TR CI B P.37









EGX-6031 TI TR CI N P.38

EGX-6031 TI CI B P.38

GAS 2 FOCOS

EGG-3021 TI N P.38

EGX-3022 TI N P.39

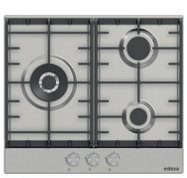

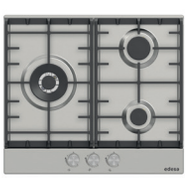







Eficiencia, rapidez y seguridad

PLACAS DE INDUCCIÓN QUE PROPORCIONAN LA SEGURIDAD QUE TODOS BUSCAMOS EN LA COCINA.

Las placas de inducción Edesa le permiten cocinar con el mínimo consumo energético y la máxima rapidez, garantizando en todo momento la seguridad de su uso.

B

Programa Booster

Tenerlo listo antes de lo previsto. Por eso, nuestras placas disponen de nivel de potencia que permite acelerar la cocción a un tiempo récord.

Stop&Go

Esta función permite pausar y reanudar los programas de cocción para atender cualquier imprevisto.

Si te llaman por teléfono, o necesitas atender a los niños, la función Stop&Go es perfecta, puesto que se puede utilizar en cualquier momento del cocinado, dejando apagados todos los focos y volviendo a encenderse con la misma programación a tu vuelta.

Función Timer

Olvídate de mirar el reloj porque con la función Timer de nuestras placas, podrás programar la duración exacta de cocinado para que cuando pase ese tiempo, la placa te avise y se detenga. ¡Nunca más se te quemará nada!

Foco gigante de 32 cm

Sabemos que quieres que los alimentos se cocinen por igual en toda la superficie de la cazuela o la sartén.

Con el foco gigante de 32 cm de diámetro de nuestras placas de inducción ya es posible. El inductor de formato XXL de este foco mejora su rendimiento y permite un reparto homogéneo y continuado del calor.

Ø32

SMOOTH

Regulación estable de la potencia

Inducción continua para que la entrega de potencia durante el cocinado sea estable y precisa

Bloqueo de seguridad

Para pequeños y grandes la seguridad es lo primero. Activando la opción de bloqueo de seguridad de nuestras inducciones y vitrocerámicas se deshabilita el panel de mandos. De esta forma evitamos que los más pequeños de la casa puedan modificar accidentalmente el proceso de cocinado.

Indicador de calor residual

Las encimeras de Edesa, disponen de un indicador luminoso para avisar de que el foco se mantiene caliente tras su apagado durante unos minutos.

Termostato de seguridad

La incorporación del termostato de seguridad está enfocado a la protección del aparato, para garantizar una vida útil aún más larga. Este sistema permite limitar la temperatura de funcionamiento de la placa y sus componentes para asegurar un funcionamiento estable y duradero.

Programas de cocina

Conocer las necesidades de los usuarios ha permitido a EDESA lanzar nuevas funciones adaptadas a las peticiones reales. Con un simple botón, podrás programar tu inducción para que cocine a tu gusto.

Función Melting (derretir): Está programada para trabajar a unos 45-55ºC, para fundir mantequillas, derretir chocolate, templar leche o descongelar alimentos.

FUNCIÓN KEEP WARM (mantener caliente): Permite, a una temperatura de 65-70ºC, mantener caliente la comida ya cocinada, a la espera de servirla en la mesa, o calentar lentamente algún plato que está frío (no congelado).

FUNCIÓN SIMMERING (cocción lenta): Permite hervir a fuego lento. Ideal para purés y arroces, pues trabaja a una temperatura de 85-95ºC.

Instalación sin ranura frontal

Gracias a su nuevo sistema de ventilación ya no es necesario dejar una ranura de ventilación frontal permitiéndote aprovechar al máximo el espacio.

Modelos EIT 6422, EIM 6328 B WH, EIS 6330 R, EIT 6329 B y EIT 6328 R.

ESQUEMA DE INSTALACIÓN PARA PLACAS DE INDUCCIÓN

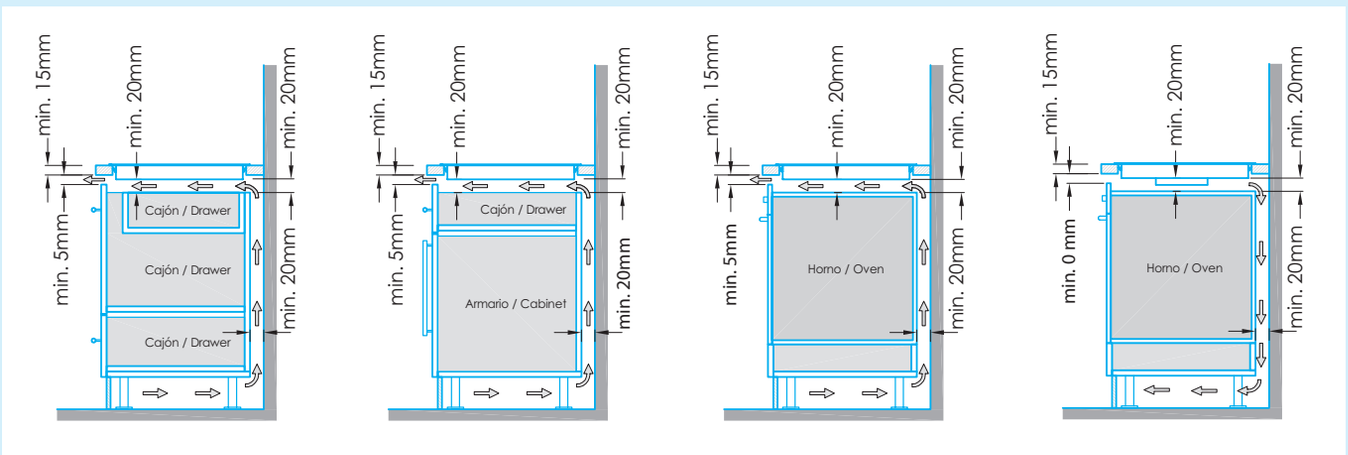

DISTANCIAS MÍNIMAS PARA LA CORRECTA VENTILACIÓN

Conectividad

Disfruta de la rapidez en el ajuste de la campana gracias a la comunicación automática con la placa. La potencia de extracción se ajusta según la temperatura de las zonas de cocción utilizadas. No necesitarás ajustar manualmente la extracción durante la cocción y como opción podrás controlarla desde el panel de la campana.

Desconexión automática

La programación del control de las encimeras Edesa, ha sido estudiada y trabajada para ofrecer un cocinado siempre seguro. Para ello, la placa está programada para apagarse si lleva en marcha, en el mismo nivel de cocción y sin haber sido modificada, durante demasiado tiempo.

Aspiración de superficie

Ahorra espacio y disfruta de la máxima eficiencia, con la nueva encimera flexinducción y campana de superficie integrada.

Con su potente campana extractora, aspirarás de manera rápida, directamente de donde se generan los vapores y humos.

Cocina en sus 4 zonas, convertibles en dos amplias zonas dobles, sin ningún temor a que los humos del cocinado invadan tu casa.

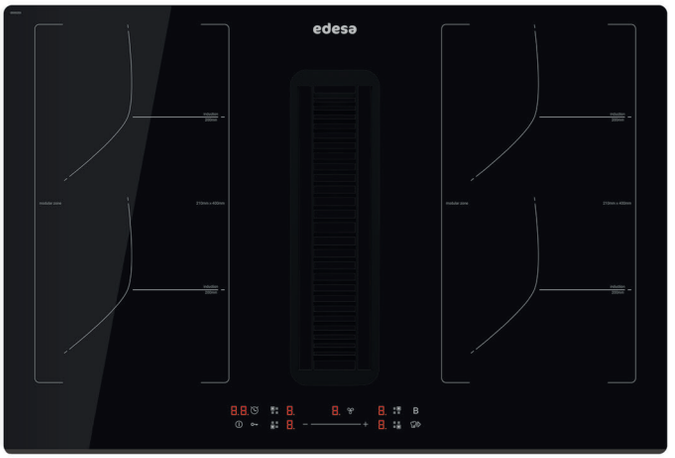

Sistema de filtrado

Rejilla exterior de gran superficie que favorece la velocidad de aspiración y facilita la condensación de agua para que no entre al interior.
Filtro en V con mayor superficie de filtrado de grasa, condensación, zona de recolección de líquidos y lavable en lavavajillas



Filtro de carbono plisado. Potente filtro de carbono inspirado en los filtros industriales con gran capacidad de absorción de grasa, reducción de ruido y retención de partículas. Los filtros son fácilmente accesibles desde la zona de aspiración y tienen hasta 1 año de duración.



Filtros de carbono cerámico regenerable opcional con 144cm2 de filtraje. Los filtros son fácilmente accesibles desde la zona de aspiración, regenerables en el horno o lavavajillas y tienen de 3 años de duración.

Tipos de instalación:

Salida directa al exterior. Posibilidad de conducción mínima al exterior. Accesorio opcional de rejilla exterior que impide la entrada de aire frío a la casa e insectos.



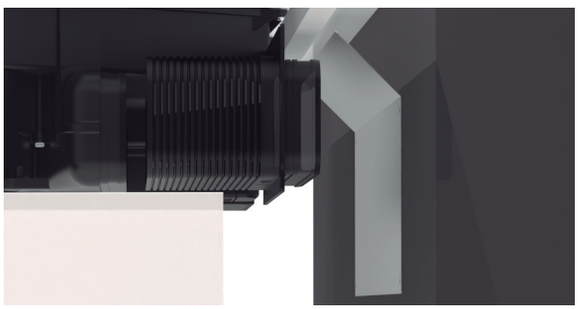

Protege el interior del mueble y paredes de la humedad con el deflector incluido de serie. No es necesaria la conducción del aire, el aire limpio se distribuye uniformemente por las zonas no vistas del mueble, ampliando notablemente la capacidad de almacenamiento y simplificando los cajones o baldas interiores.

Facilidad de instalación

Con la instalación **EASY FIX** la placa queda fijada sin necesidad de sujeciones adicionales.





¿Flexibilidad o gran formato?
Con Edesa lo tienes todo

Libertad de espacio y gran almacenamiento. Diseño sin límites en tu cocina, crea espacios amplios y diáfanos donde cocinar sin barreras.

Aumenta tu capacidad de almacenamiento bajo la encimera con hasta 45 litros más de capacidad gracias a su altura de 17 centímetros. Porque sabemos que te gusta tener todo a mano mientras estás cocinando.

Posibilidad de conducir la salida de aire al exterior del zócalo.

SALIDA ZÓCALO



CORTE EN ZÓCALO



Opción rejilla salida zócalo o corte en zócalo.

Con doble depósito de recogida de líquidos.

El primer depósito es para condensación y derramamientos pequeños de líquidos, el segundo es para recoger grandes cantidades de líquidos que se hayan derramado de manera accidental.

Acceso sencillo al primer depósito desde la zona de aspiración y práctica válvula de desagüe desde el inferior. Ambos depósitos son extraíbles y lavables en el lavavajillas. Además, su motor brushless seguirá funcionando sin problema, aunque caigan gran cantidad de líquidos.

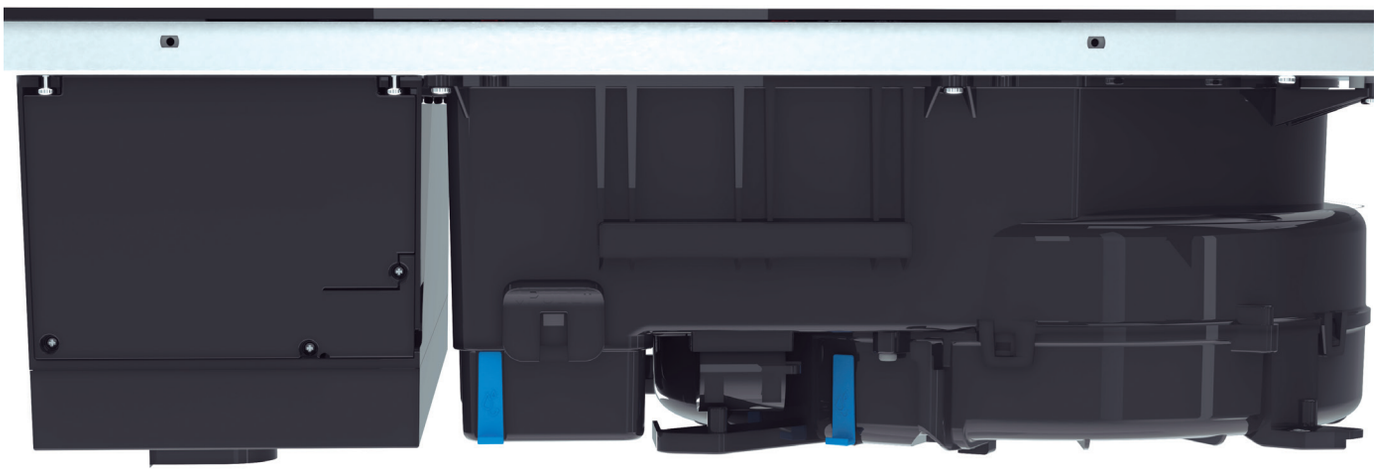

Diseño compacto

Despreocúpate del ancho de tu mueble. Gracias a su diseño compacto podrás instalarlo en un mueble de 60cm de ancho con una encimera superior a 22mm de espesor.



Accesorios

	02890001	KIT CONDUCTOS SL1 222X89
	02890002	CODO COMPACTO 90º 222X89
	02890003	CODO 90º 222X89
	02890004	SOPORTE TUBO 222X89
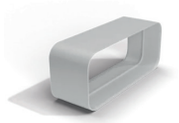	02890005	CONECTOR 222X89
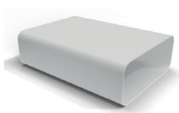	02890006	TUBO PLANO 0,5M 222X89
	02890007	ADAPTADOR REDONDO-PLANO 150/222X89
	02890008	TUBO PLANO FLEXIBLE 0,5M 222X89
	02890009	CODO HORIZONTAL 90º 222X89
	02890010	CODO HORIZONTAL 15º 222X89
	02890011	DEFLECTOR PARED SL1
	02890014	KIT FILTROS DE CARBÓN CERÁMICOS SL1
	02890015	KIT FILTROS PLEGADOS DE CARBÓN SL1



Función BBQ

Para ser un verdadero chef, la función Barbacoa será tu aliada.

Con solo pulsar un botón, la zona HoriZone Tech regula la potencia y junto con la parrilla especial de hierro fundido se obtiene un calor mucho más homogéneo en toda la superficie de cocinado.

Así, se consigue que las verduras, carnes o pescados no pierdan su jugosidad y sabor.



Parrilla de hierro fundido especial para barbacoa **Dimensiones**: 455 x 272 x 35 mm **Peso:** 4,6 Kg

COD.: 03002004 **EAN-13:** 8422248080125

MODELOS COMPATIBLES:
EIS-7423 DD R, EIT-7422 DD B , EIS-6321 DD R, EIM-9530 R , EIM-8430 R, EIM-6331 HT BQ B .



edesa

HoriZone TECH

Es un concepto de cocina flexible, este módulo de cocinado ofrece el doble de posibilidades, combinando ambos focos entre sí, o utilizándolos de manera independiente.

Al combinarlos nos permite el uso de recipientes rectangulares como planchas de asar/barbacoa y para cocer pescado.Este foco te permite el uso de uno o varios recipientes, de cualquier forma y tamaño, al mismo tiempo.

En toda su superficie de 800 cm^2 proporciona una temperatura uniforme para una cocción óptima.

Este foco adapta el reparto uniforme del calor al diámetro del recipiente que coloques, cuezas pasta para 3 o para 7, el foco se adaptará a tu necesidad en todo momento.

Zonas de calentamiento adaptables

Las placas de inducción reconocen la olla y ajustan la potencia a la superficie, maximizando la efectividad de la cocción.

Se consigue de esta manera minimizar las pérdidas de calor y maximizar el ahorro.



Extracción automática según el nivel de potencia de cocción y función de cocción Auto que permite el funcionamiento del fuego a máxima potencia durante un tiempo limitado en función del nivel de potencia seleccionado.

La gran capacidad de extracción no está reñida con una buena eficiencia energética A+, a las nuevas Flow in no se les escapa nada con sus 691m3/h y con una velocidad de extracción de 10m/s.

Limitación de potencia

Si tu potencia contratada es inferior a la potencia máxima de la placa de inducción, no tendrás problemas para usarla con normalidad ya que podrás limitarla para ajustarla a la potencia tengas contratada.

Variedad de diseños

En Edesa nos gusta que puedas elegir lo que más se adapte a ti. Por eso, queremos que elijas el diseño que más te guste: Bisel frontal o cantos redondeados.



BISELADO FRONTAL



REDONDEADO

Con dos opciones de instalación, sobre encimera o perfectamente integrada con la superficie de la encimera

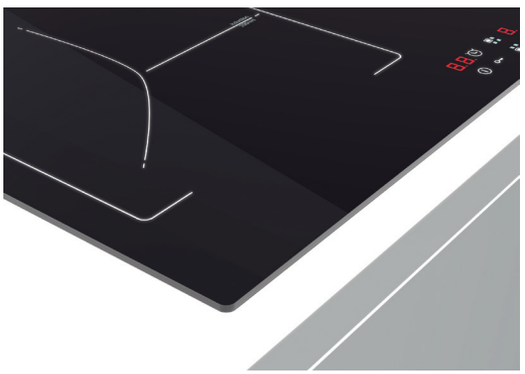

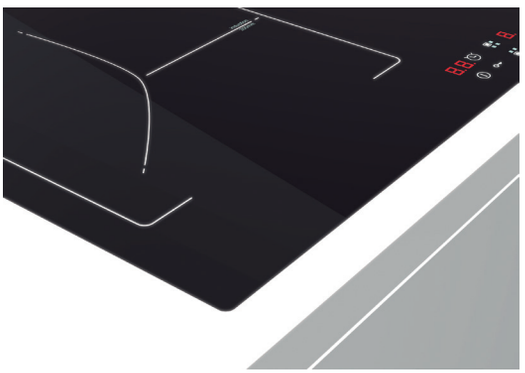



Acabado Súper Slim

Las placas de gas con superficie de acero inoxidable más premium de nuestra gama, incorporan un acabado ultra delgado para que el encastre sea visualmente más fino, haciendo así, que resulte un producto de lineas finas y minimalistas.

EN EDESA BUSCAMOS LA ELEGANCIA Y FUNCIONALIDAD EN NUESTROS ACABADOS.

Parrillas más solidas, más fuertes y más duraderas

Las placas de gas de esta gama están equipadas con parrillas de gran estabilidad de hierro fundido que aportan una mayor solidez y durabilidad tras los cocinados.

Toda la gama de encimeras de gas dispone de parrillas de gran superficie, que ofrecen una mayor seguridad a la hora de desplazar los recipientes, siendo más robustas e ideales para las ollas de grandes dimensiones.

Triple corona

Edesa ofrece una amplia gama de placas de gas, tanto con acabado cristal templado, como de acero inoxidable.

La mayor parte de los modelos van equipados con un potente quemador triple corona de 4kW para mayor rapidez y eficacia en el cocinado.

Facilidad en los controles, un mando por foco o centralizado

Los paneles de control de esta gama están diseñados con un mismo patrón intuitivo y con el objetivo de facilitar el cocinado.

Escoge lo que más te guste: Un mando para cada foco que te permita manejar la placa de forma rápida y efectiva, o si prefieres un diseño más minimalista, escoge un panel de control con el selector de potencia centralizado, con un manejo sencillo e intuitivo.

Aparte del sistema básico de control, que permite controlar la potencia por foco o de manera centralizada, a través de los botones "-" y "+", en Edesa hemos desarrollado toda una gama de controles slider ¡Parecerá que estés manejando tu teléfono móvil!



PLACAS



Panel de control Multi Slider Touch

Este sistema con control deslizante slider individual por foco, permite visualizar en todo momento el nivel de potencia y temporización de cada foco. Entre las funciones más especiales de este mando, destacamos las funciones de cocinado preestablecidas, además de la función barbacoa para los modelos más exclusivos.

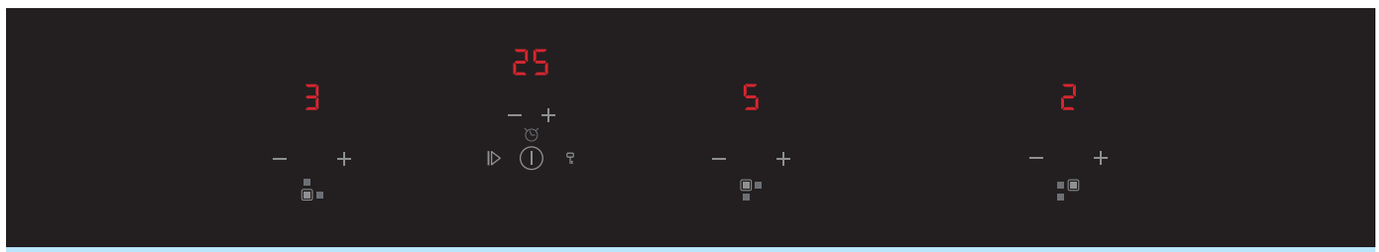

Panel de control Multi-Touch

Este sistema con control táctil individual por foco permite visualizar en todo momento el nivel de potencia y la temporización de cada zona. Cada zona de cocción cuenta con su propio display, lo que permite un funcionamiento independiente en toda la superficie de cocción.



Panel de control Mono Slider Touch

Desde un único control deslizante individual lineal, se puede controlar la selección de potencia y tiempo de nuestra placa.

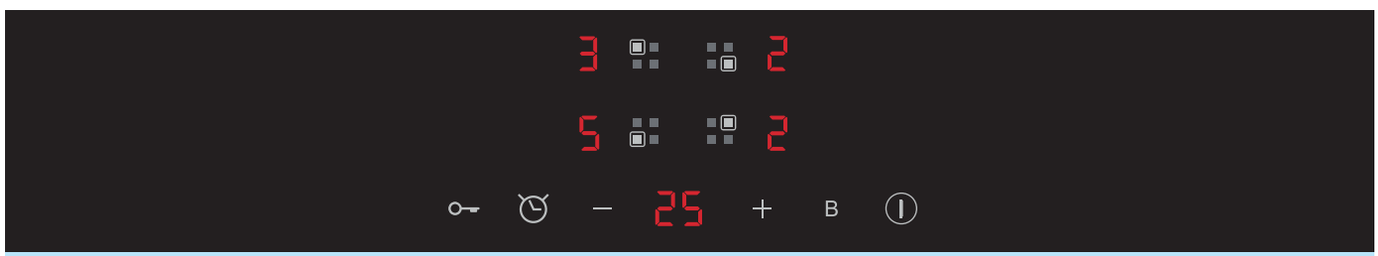

Panel de control Mono-touch

Este sistema permite controlar la selección de potencia y tiempo de nuestra placa desde un único control táctil.

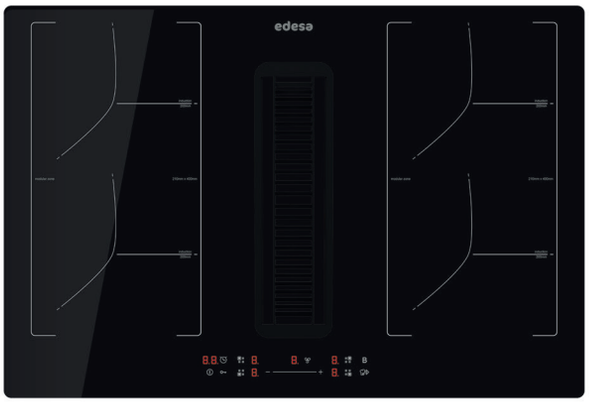

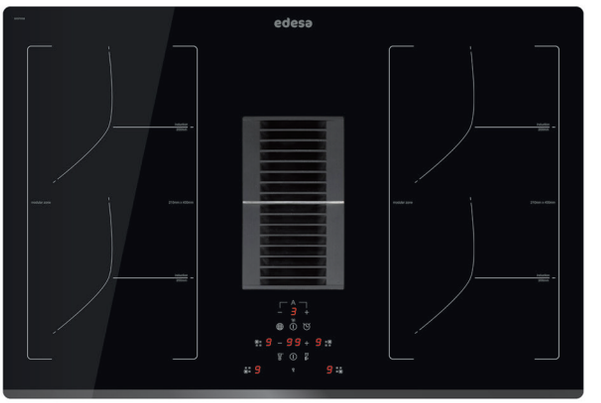

INDUCCIÓN CON ASPIRACIÓN DE SUPERFÍCIE

EIS-7423 DD R Redondeado NEW

Cod.: 922272094 - **EAN:** 8422248373401

PROGRAMA BOOSTER · TIMER · SELECTOR POTENCIA POR FOCO · CONTROL DESLIZANTE · FUNCIONES DE COCINADO · INDICADOR DE CALOR RESIDUAL · BLOQUEO DE SEGURIDAD · STOP&GO

- Placa de inducción y extracción automática con borde redondeado
- 4 Focos: Dos HoriZone Tech de 21x40cm (cuatro de 21cm)
- Panel de control tipo Mono Slider Touch
- Altura instalación 17cm
- Selector de potencia centralizado, con 9 niveles, Booster y Auto
- Selector de temporizador
- Funciones de cocinado preestablecidas (Defrost, Keep Warm, Simmer)
- Función Stop&Go
- Bloqueo de seguridad
- Indicador calor residual
- Potencia máxima 7,4 kW

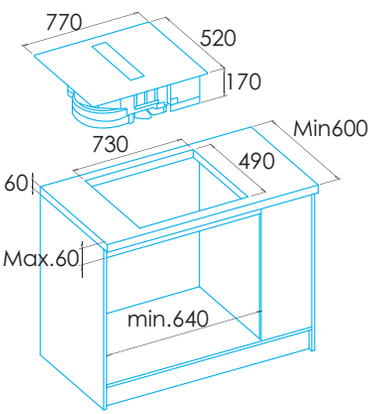

INDUCCIÓN CON ASPIRACIÓN DE SUPERFÍCIE

EIT-7422 DD B Biselado frontal

Cod.: 922272058 - **EAN:** 8422248109659

PROGRAMA BOOSTER · TIMER · SELECTOR POTENCIA POR FOCO · CONTROL DESLIZANTE · FUNCIONES DE COCINADO · INDICADOR DE CALOR RESIDUAL · BLOQUEO DE SEGURIDAD · STOP&GO

- Placa de inducción y extracción automática con biselado frontal
- 4 Focos: Dos HoriZone Tech de 21x40cm (cuatro de 21cm)
- Panel de control tipo Mono Slider Touch
- Selector de potencia individual por foco, con 9 niveles y Booster
- Selector de temporizador
- Funciones de cocinado preestablecidas (Defrost, Keep Warm, Simmer)
- Función Stop&Go
- Bloqueo de seguridad
- Indicador calor residual
- Potencia máxima 9 kW

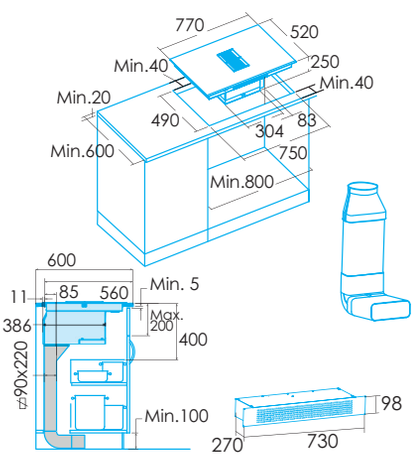

* medidas en mm

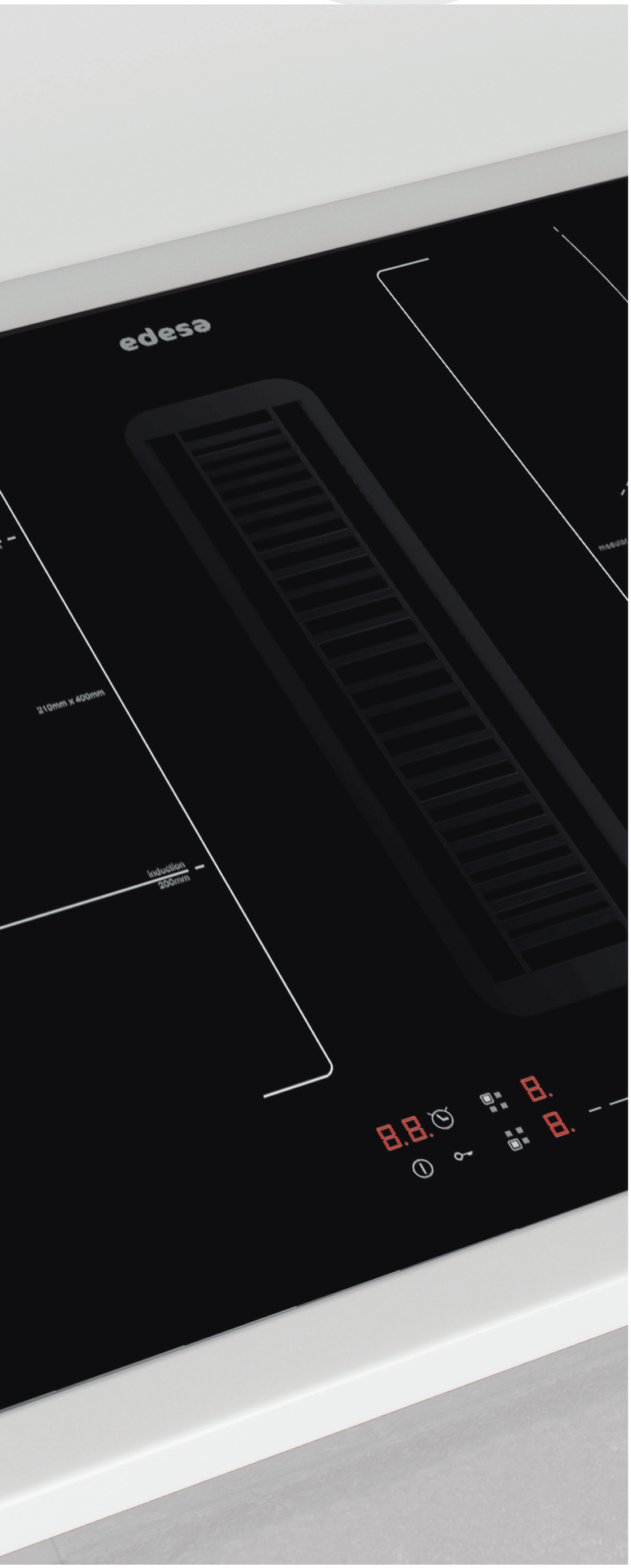

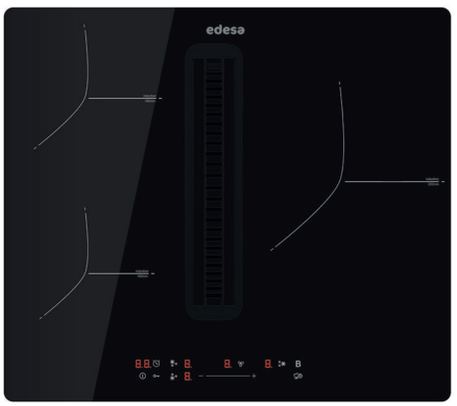

INDUCCIÓN CON ASPIRACIÓN DE SUPERFÍCIE

EIS-6321 DD R Redondeado **NEW**

Cod.: 922272093 - **EAN:** 8422248373371

PROGRAMA BOOSTER
TIMER
SELECTOR POTENCIA POR FOCO
CONTROL DESLIZANTE
FUNCIONES DE COCINADO
INDICADOR DE CALOR RESIDUAL
BLOQUEO DE SEGURIDAD
STOP&GO

-Placa de inducción y extracción automática con borde redondeado
-3 Focos: Uno de 23x23 cm, uno de 16 cm y uno de 18 cm.
-Panel de control tipo Mono Slider Touch
-Altura instalación 17cm
-Selector de potencia individual por foco, con 9 niveles y Booster
-Selector de temporizador
-Funciones de cocinado preestablecidas (Defrost, Keep Warm, Simmer)
-Función Stop&Go
-Bloqueo de seguridad
-Indicador calor residual
-Potencia máxima 6,5 kW

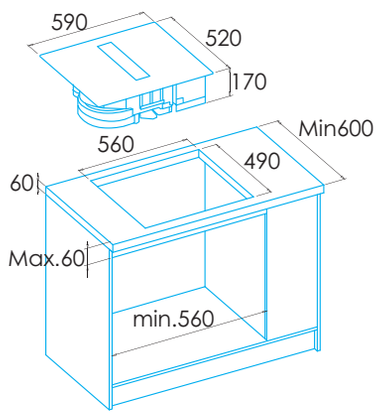

* medidas en mm

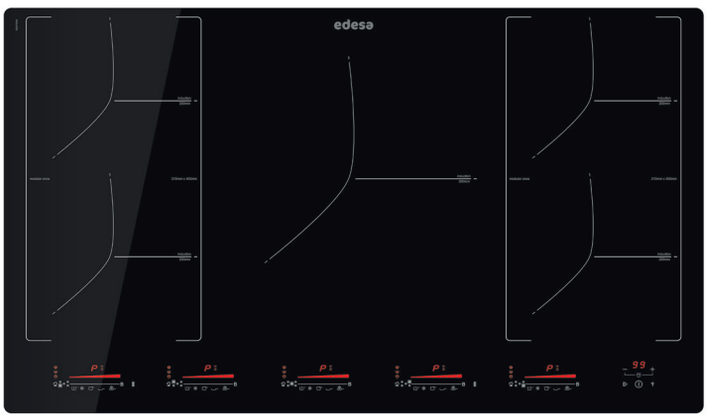

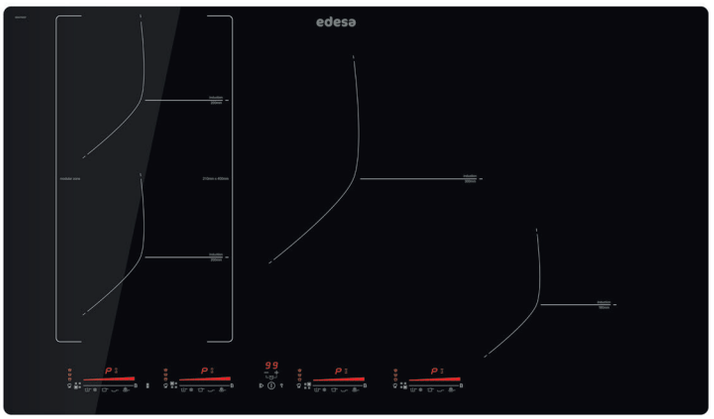

INDUCCIÓN 5 FOCOS PANORAMA

EIM-9530 R Redondeado

Cod.: 922272056 - **EAN:** 8422248109635

HORIZONE TECH · ZONA 30 · PROGRAMA BOOSTER · TIMER · SELECTOR POTENCIA POR FOCO · CONTROL DESLIZANTE

FUNCIONES DE COCINADO · FUNCIÓN BARBACOA · BLOQUEO DE SEGURIDAD · INDICADOR DE CALOR RESIDUAL · TERMOSTATO DE SEGURIDAD · STOP&GO

- Placa de inducción con borde redondeado
- 5 Focos: Cuatro de 21x20 cm.Uno de 30 cm Flexzone: 21x40 cm
- Panel de control tipo Multi Slider Touch
- Selector de potencia individual por foco, con 9 niveles y Booster
- Selector de temporizador
- Funciones de cocinado preestablecidas (Defrost, Keep Warm, Simmer)
- Función Stop&Go
- Bloqueo de seguridad
- Indicador calor residual
- Potencia máxima 9 kW

03002004
Parrilla de hierro fundido especial para barbacoa



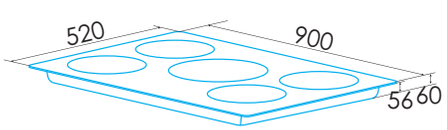

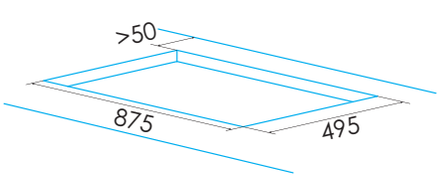

INDUCCIÓN 4 FOCOS PANORAMA

EIM-8430 R Redondeado

Cod.: 922272057 - **EAN:** 8422248109642

HORIZONE TECH · ZONA 30 · PROGRAMA BOOSTER · TIMER · SELECTOR POTENCIA POR FOCO · CONTROL DESLIZANTE

FUNCIONES DE COCINADO · FUNCIÓN BARBACOA · BLOQUEO DE SEGURIDAD · INDICADOR DE CALOR RESIDUAL · TERMOSTATO DE SEGURIDAD · STOP&GO

- Placa de inducción con borde redondeado
- 4 Focos: Uno de 30cm, uno de 18cm y una HoriZone Tech de 20x40cm (dos de 20cm)
- Panel de control tipo Multi Slider Touch
- Selector de potencia individual por foco, con 9 niveles y Booster
- Selector de temporizador
- Funciones de cocinado preestablecidas (Defrost, Keep Warm, Simmer)
- Función Stop&Go
- Bloqueo de seguridad
- Indicador calor residual
- Potencia máxima 7,2 kW

03002004
Parrilla de hierro fundido especial para barbacoa

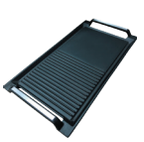

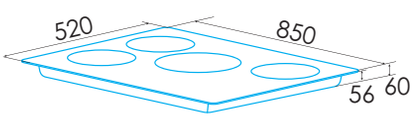

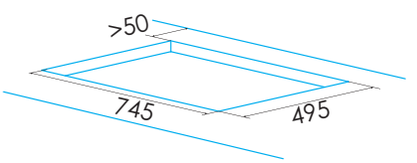

* medidas en mm

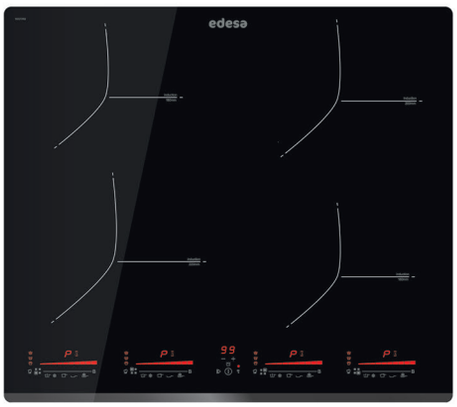

INDUCCIÓN 4 FOCOS

EIM-6422 B Biselado frontal

Cod.: 922272052 - **EAN:** 8422248109581

HORIZONE TECH · TIMER · SELECTOR POTENCIA POR FOCO · CONTROL DESLIZANTE · FUNCIONES DE COCINADO · BLOQUEO DE SEGURIDAD · INDICADOR DE CALOR RESIDUAL · TERMOSTATO DE SEGURIDAD · STOP&GO

- Placa de inducción con biselado frontal
- 4 Focos: Uno de 22 cm, uno de 20 cm y dos de 18 cm de diámetro
- Panel de control tipo Multi Slider Touch
- Selector de potencia individual por foco, con 9 niveles y Booster
- Selector de temporizador
- Funciones de cocinado preestablecidas (Defrost, Keep Warm, Simmer)
- Función Stop&Go
- Bloqueo de seguridad
- Indicador calor residual
- Potencia máxima 7,2 kW

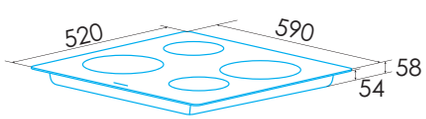

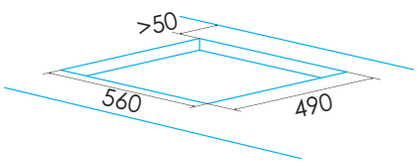

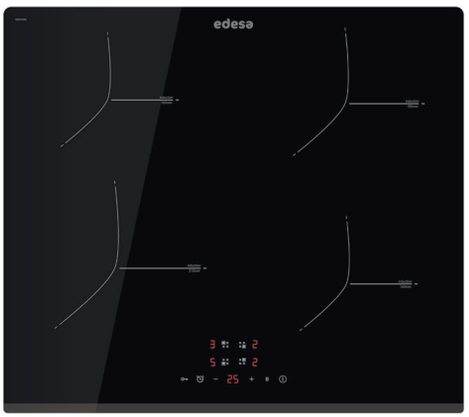

INDUCCIÓN 4 FOCOS

EIT-6422 B Biselado frontal

Cod.: 922272083 - **EAN:** 8422248355841

HORIZONE TECH · TIMER · FUNCIONES DE COCINADO · BLOQUEO DE SEGURIDAD · INDICADOR DE CALOR RESIDUAL · TERMOSTATO DE SEGURIDAD · STOP&GO

- Placa de inducción con biselado frontal
- 4 Focos: Uno de 21cm, uno de 18cm y dos de 16cm de diámetro.
- Panel de control tipo Touch
- Conectividad AUTO 2 con campana compatible
- Selector de potencia centralizado, con 9 niveles y Booster
- Selector de temporizador
- Funciones de cocinado preestablecidas(Defrost, Keep Warm, Simmer)
- Función Stop&Go
- Bloqueo de seguridad
- Indicador calor residual
- Función para limitación de potencia. Potencia máxima 7 kW,
- Instalación sin ranura frontal

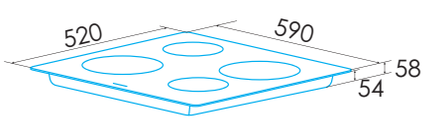

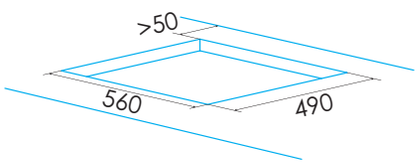

* medidas en mm

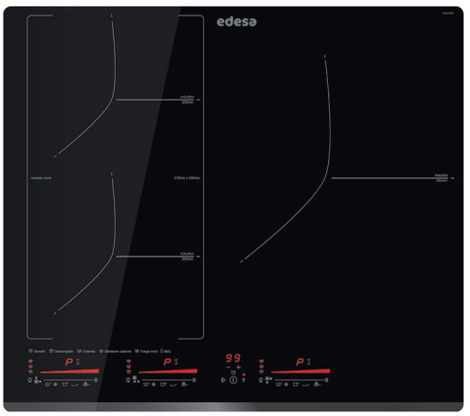

INDUCCIÓN 3 FOCOS

EIM-6331 HT BQ B

Biselado frontal

Cod.: 922272055 - **EAN:** 8422248109628

HORIZONE TECH · ZONA 30 · PROGRAMA BOOSTER · TIMER · SELECTOR POTENCIA POR FOCO · CONTROL DESLIZANTE

FUNCIONES DE COCINADO · FUNCIÓN BARBACOA · BLOQUEO DE SEGURIDAD · INDICADOR DE CALOR RESIDUAL · TERMOSTATO DE SEGURIDAD · STOP&GO

- Placa de inducción con biselado frontal
- 3 Focos: Uno de 30 cm y una HoriZone Tech de 21x40 cm (dos de 21 cm)
- Panel de control tipo Multi Slider Touch
- Selector de potencia individual por foco, con 9 niveles y Booster
- Selector de temporizador
- Funciones de cocinado preestablecidas (Defrost, Keep Warm, Simmer)
- Función Stop&Go
- Bloqueo de seguridad
- Indicador calor residual
- Potencia máxima 7 kW

03002004
Parrilla de hierro fundido especial para barbacoa

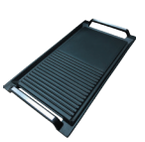

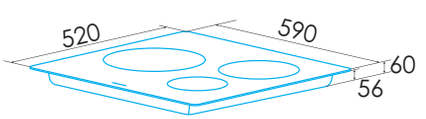

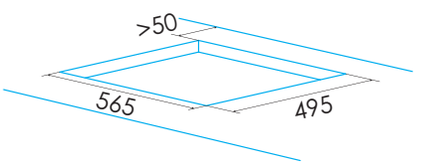

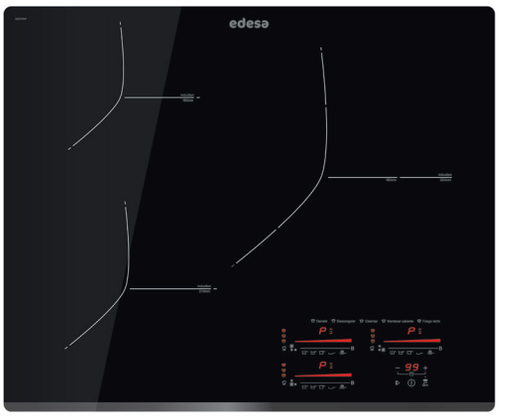

INDUCCIÓN 3 FOCOS

EIMS-6332 B

Biselado frontal

Cod.: 922272040 - **EAN:** 8422248108546

HORIZONE TECH · ZONA 30 · PROGRAMA BOOSTER · TIMER · SELECTOR POTENCIA POR FOCO · CONTROL DESLIZANTE

FUNCIONES DE COCINADO · BLOQUEO DE SEGURIDAD · INDICADOR DE CALOR RESIDUAL · TERMOSTATO DE SEGURIDAD · STOP&GO

- Placa de inducción continua con biselado frontal
- 3 Focos: Uno de 32/18 cm, uno de 21 cm y uno de 18 cm de diámetro
- Panel de control tipo Multi Slider Touch
- Conectividad AUTO 2 con campana compatible
- Selector de potencia individual por foco, con 9 niveles y Booster
- Selector de temporizador
- Funciones de cocinado preestablecidas (Defrost, Keep Warm, Simmer)
- Función Stop&Go
- Bloqueo de seguridad
- Indicador calor residual
- Función para limitación de potencia. Potencia máxima 7,1 kW

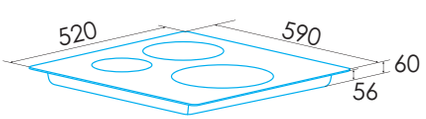

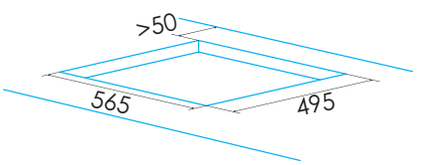

* medidas en mm

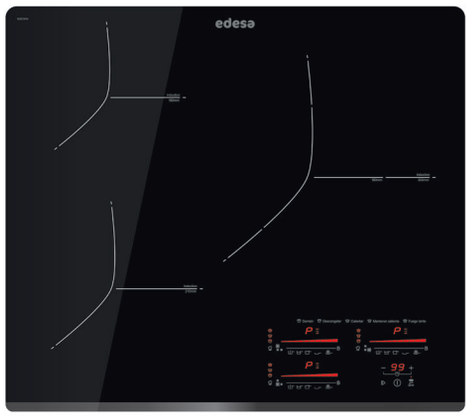

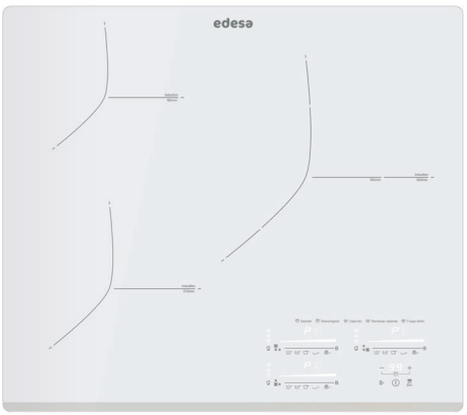

INDUCCIÓN 3 FOCOS

EIMS-6330 B BK Biselado Frontal

Cod.: 922272043 - **EAN:** 8422248108584

HORIZONE TECH · BOOSTER · TIMER · SELECTOR POTENCIA POR FOCO · CONTROL DESLIZANTE · FUNCIONES DE COCINADO

BLOQUEO DE SEGURIDAD · INDICADOR DE CALOR RESIDUAL · TERMOSTATO DE SEGURIDAD · STOP&GO

- Placa de inducción continua con biselado frontal
- 3 Focos: Uno de 30/18 cm, uno de 21 cm y uno de 18 cm de diámetro
- Panel de control tipo Multi Slider Touch
- Conectividad AUTO 2 con campana compatible
- Selector de potencia individual por foco, con 9 niveles y Booster
- Selector de temporizador
- Funciones de cocinado preestablecidas (Defrost, Keep Warm, Simmer)
- Función Stop&Go
- Función Stop&Go
- Bloqueo de seguridad
- Indicador calor residual
- Función para limitación de potencia. Potencia máxima 7,1 kW

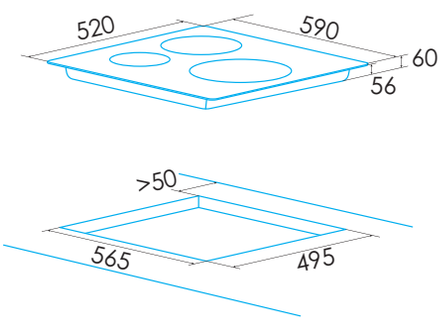

* medidas en mm

INDUCCIÓN 3 FOCOS

EIMS-6330 B WH Biselado frontal NEW

Cod.: 922272091 - **EAN:** 8422248373210





INDUCCIÓN 3 FOCOS

EIM-6330 B Biselado frontal

Cod.: 922272045 - **EAN:** 8422248109345

ZONA 30 · PROGRAMA BOOSTER · TIMER · SELECTOR POTENCIA POR FOCO · CONTROL DESLIZANTE · FUNCIONES DE COCINADO

BLOQUEO DE SEGURIDAD · INDICADOR CALOR RESIDUAL · TERMOSTATO DE SEGURIDAD · STOP&GO

- Placa de inducción con biselado frontal
- 3 Focos: Uno de 30 cm, uno de 22 cm y uno de 18 cm de diámetro
- Panel de control tipo Multi Slider Touch
- Selector de potencia individual por foco, con 9 niveles y Booster
- Selector de temporizador
- Funciones de cocinado preestablecidas (Defrost, Keep Warm, Simmer)
- Función Stop&Go
- Bloqueo de seguridad
- Indicador calor residual
- Potencia máxima 7,1 kW

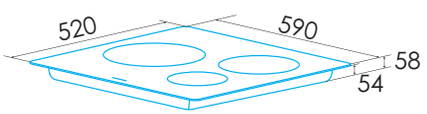

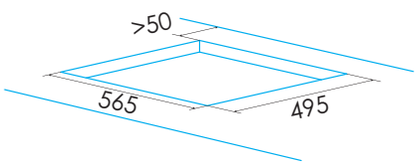

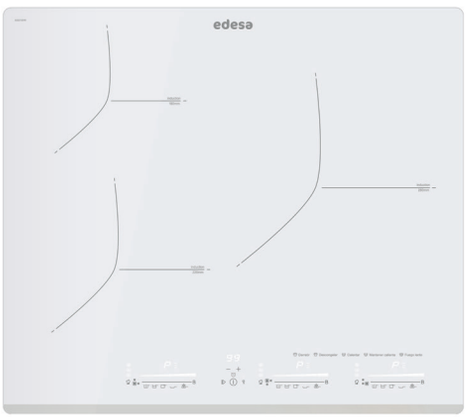

INDUCCIÓN 3 FOCOS

EIM-6328 B WH Biselado frontal NEW

Cod.: 922272089 - **EAN:** 8422248355896

ZONA 30 · PROGRAMA BOOSTER · TIMER · SELECTOR POTENCIA POR FOCO · CONTROL DESLIZANTE · FUNCIONES DE COCINADO

BLOQUEO DE SEGURIDAD · INDICADOR CALOR RESIDUAL · TERMOSTATO DE SEGURIDAD · STOP&GO

- Placa de inducción con biselado frontal
- 3 Focos: Uno de 28 cm, uno de 22 cm y uno de 18 cm de diámetro
- Panel de control tipo Multi Slider Touch
- Selector de potencia individual por foco, con 9 niveles y Booster
- Selector de temporizador
- Funciones de cocinado preestablecidas (Defrost, Keep Warm, Simmer)
- Función Stop&Go
- Bloqueo de seguridad
- Indicador calor residual
- Función para limitación de potencia. Potencia máxima 7,1 kW
- Instalación sin ranura frontal

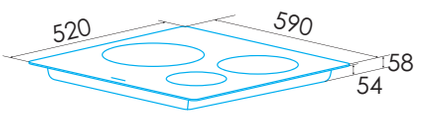

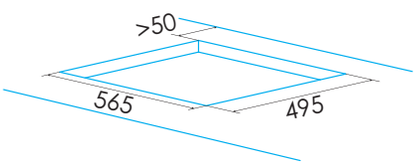

* medidas en mm



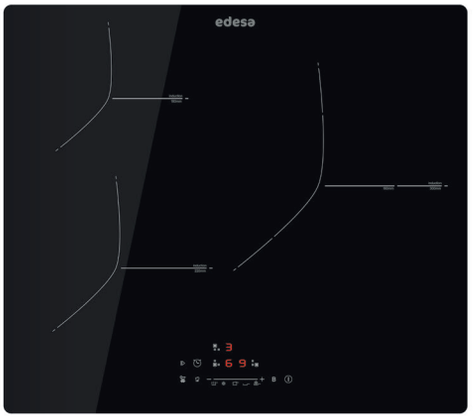

INDUCCIÓN 3 FOCOS

EIS-6330 R Redondeado **NEW**

Cod.: 922272084 - **EAN:** 8422248355858

PROGRAMA BOOSTER | SELECTOR POTENCIA POR FOCO | BLOQUEO DE SEGURIDAD | INDICADOR DE CALOR RESIDUAL | FUNCIONES DE COCINADO | TIMER

- Placa de inducción con biselado frontal
- 3 Focos: Uno de 30/18 cm, uno de 22 cm y uno de 18 cm de diámetro
- Panel de control tipo Mono Slider Touch
- Conectividad AUTO 2 con campana compatible
- Selector de potencia centralizado, con 9 niveles y Booster
- Selector de temporizador
- Funciones de cocinado preestablecidas (Defrost, Keep Warm, Simmer)
- Bloqueo de seguridad
- Indicador calor residual
- Función para limitación de potencia. Potencia máxima 7,1 kW
- Instalación sin ranura frontal

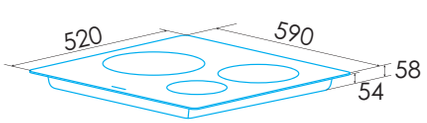

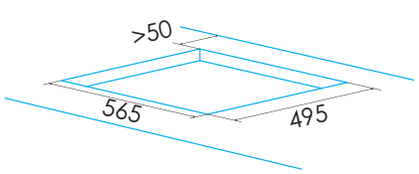

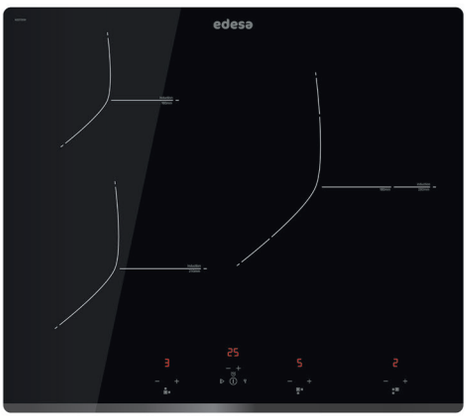

INDUCCIÓN 3 FOCOS

EIT-6329 B Biselado frontal **NEW**

Cod.: 922272087 - **EAN:** 8422248355889

PROGRAMA BOOSTER | TIMER | SELECTOR POTENCIA POR FOCO | BLOQUEO DE SEGURIDAD | INDICADOR DE CALOR RESIDUAL | TERMOSTATO DE SEGURIDAD

- Placa de inducción con biselado frontal
- 3 Focos: Uno de 28/18 cm, uno de 21 cm y uno de 16 cm de diámetro
- Panel de control tipo Touch
- Selector de potencia centralizado, con 9 niveles y Booster
- Selector de temporizador
- Función Stop&Go
- Bloqueo de seguridad
- Indicador calor residual
- Función para limitación de potencia. Potencia máxima 7,1 kW
- Instalación sin ranura frontal

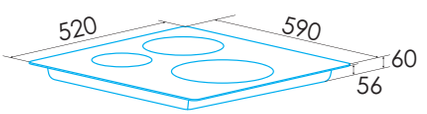

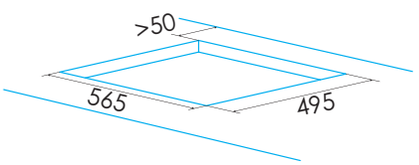

* medidas en mm

PLACAS

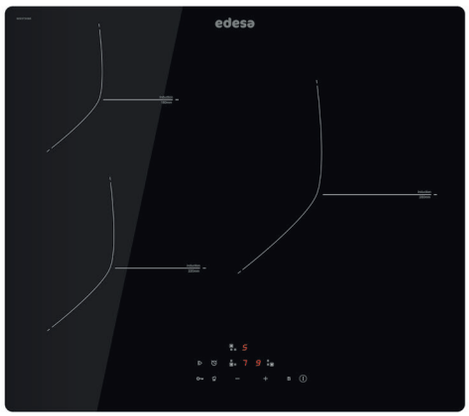

INDUCCIÓN 3 FOCOS

EIT-6328 R Redondeado

Cod.: 922272085 - **EAN:** 8422248355865

B
PROGRAMA BOOSTER

TIMER

BLOQUEO DE SEGURIDAD

INDICADOR DE CALOR RESIDUAL

TERMOSTATO DE SEGURIDAD

- Placa de inducción con borde redondeado
- 3 Focos: Uno de 28 cm, uno de 22cm y uno de 18cm de diámetro
- Panel de control tipo Touch
- Selector de potencia centralizado, con 9 niveles y Booster
- Selector de temporizador
- Funciones de cocinado preestablecidas (Defrost, Keep Warm, Simmer)
- Función Stop&Go
- Bloqueo de seguridad
- Indicador calor residual
- Función para limitación de potencia. Potencia máxima 7 kW,
- Instalación sin ranura frontal

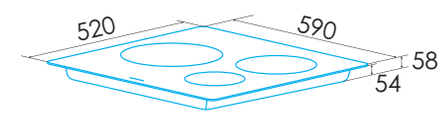

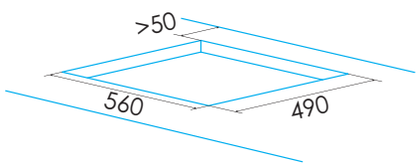

* medidas en mm



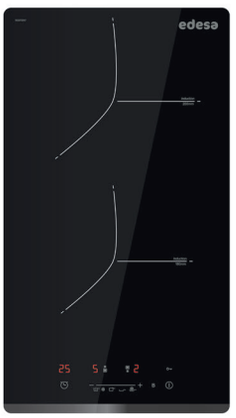

INDUCCIÓN 2 FOCOS

EIS-3220 B — Biselado Frontal

Cod.: 922272047 - **EAN:** 8422248109390

PROGRAMA BOOSTER · TIMER · BLOQUEO DE SEGURIDAD · CONTROL DESLIZANTE · INDICADOR DE CALOR RESIDUAL · TERMOSTATO DE SEGURIDAD

- Placa de inducción con biselado frontal
- 2 Focos: Uno de 20 cm y uno de 18 cm de diámetro
- Panel de control tipo Mono Slider Touch
- Selector de potencia centralizado, con 9 niveles y Booster
- Selector de temporizador
- Bloqueo de seguridad
- Indicador calor residual
- Potencia máxima 3,5 kW

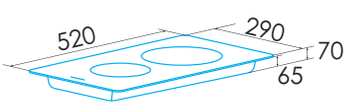

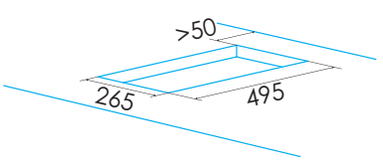

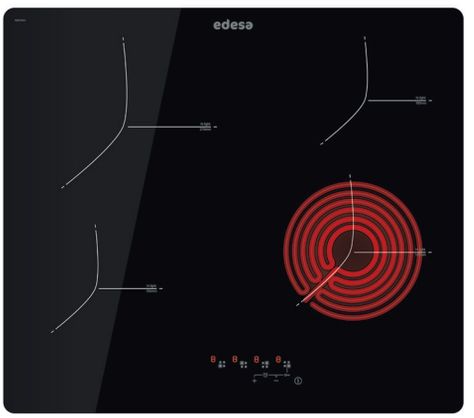

VITROCERÁMICA 4 FOCOS

EVT-6422 R — Redondeado

Cod.: 922272041 - **EAN:** 8422248108553

TIMER · BLOQUEO DE SEGURIDAD · INDICADOR DE CALOR RESIDUAL · TERMOSTATO DE SEGURIDAD

- Placa vitrocerámica radiante con borde redondeado
- 4 Focos: Uno de 21,5 cm, uno de 18,5 cm y dos de 15 cm de diámetro
- Panel de control tipo Touch
- Selector de potencia centralizado, con 9 niveles
- Selector de temporizador
- Bloqueo de seguridad
- Indicador calor residual
- Potencia máxima 6,5 kW

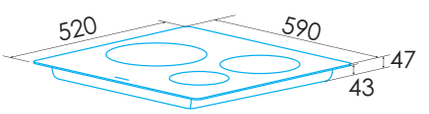

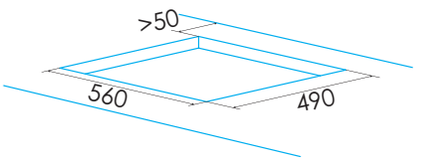

* medidas en mm

PLACAS



VITROCERÁMICA 3 FOCOS

EVT-6330 B Biselado Frontal

NEW

Cod.: 922272092 - **EAN:** 8422248373227

TIMER | BLOQUEO DE SEGURIDAD | INDICADOR DE CALOR RESIDUAL | TERMOSTATO DE SEGURIDAD

- Placa vitrocerámica radiante con biselado frontal
- 3 Focos: Uno de 30/19 cm, uno de 18/12 cm y uno de 15 cm de diámetro
- Panel de control tipo Touch
- Selector de potencia centralizado, con 9 niveles
- Selector de temporizador
- Bloqueo de seguridad
- Indicador calor residual
- Potencia máxima 6,2 kW

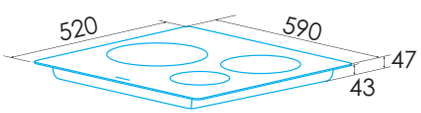

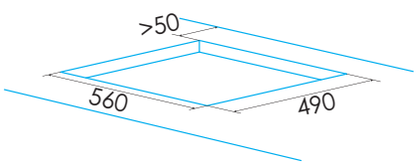

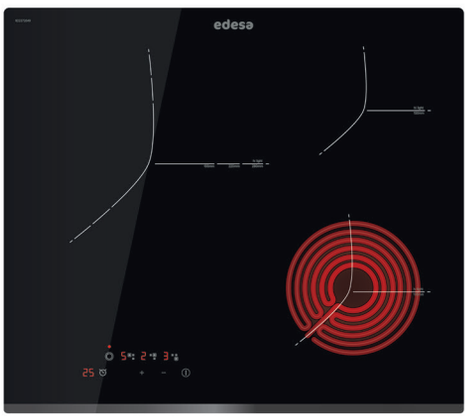

VITROCERÁMICA 3 FOCOS

EVT-6328 B Biselado frontal

Cod.: 922272049 - **EAN:** 8422248109550

TIMER | BLOQUEO DE SEGURIDAD | INDICADOR DE CALOR RESIDUAL | TERMOSTATO DE SEGURIDAD

- Placa vitrocerámica radiante con biselado frontal
- 3 Focos: Uno de 28/22/15,5 cm, uno de 18,5 cm y uno de 15 cm de diámetro
- Panel de control tipo Touch
- Selector de potencia centralizado, con 9 niveles
- Selector de temporizador
- Bloqueo de seguridad
- Indicador calor residual
- Potencia máxima 5,7 kW

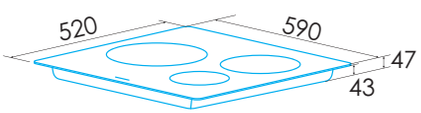

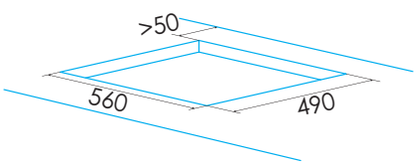

* medidas en mm

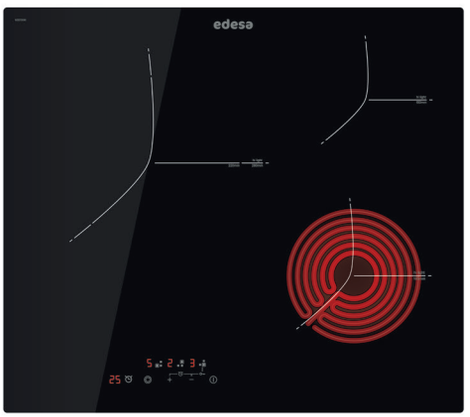

VITROCERÁMICA 3 FOCOS

EVT-6328 R Redondeado

Cod.: 922272050 - **EAN:** 8422248109567

TIMER | BLOQUEO DE SEGURIDAD | INDICADOR DE CALOR RESIDUAL | TERMOSTATO DE SEGURIDAD

- Placa vitrocerámica radiante con borde redondeado
- 3 Focos: Uno de 28/22 cm, uno de 18,5 cm y uno de 15 cm de diámetro
- Panel de control tipo Touch
- Selector de potencia centralizado, con 9 niveles
- Selector de temporizador
- Bloqueo de seguridad
- Indicador calor residual
- Potencia máxima 5,7 kW

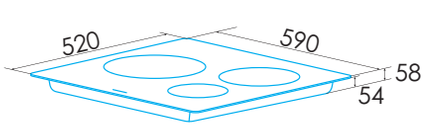

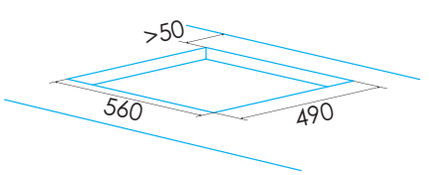

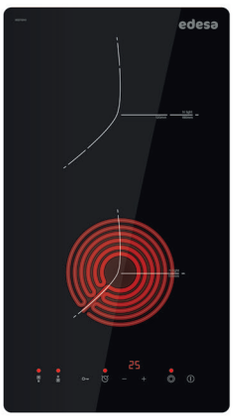

VITROCERÁMICA 2 FOCOS

EVT-3220 B Biselado Frontal

Cod.: 922272064 - **EAN:** 8422248111256

TIMER | BLOQUEO DE SEGURIDAD | INDICADOR DE CALOR RESIDUAL | TERMOSTATO DE SEGURIDAD

- Placa vitrocerámica radiante con borde redondeado
- 2 Focos: Uno de 19/12 cm y uno de 15,5 cm de diámetro
- Panel de control tipo Touch
- Selector de potencia centralizado, con 9 niveles
- Selector de temporizador
- Bloqueo de seguridad
- Indicador calor residual
- Potencia máxima 3,2 kW

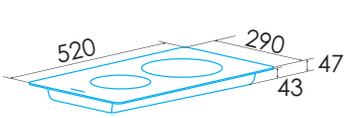

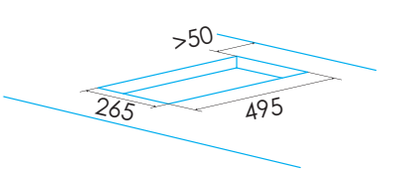

* medidas en mm



GAS 5 FOCOS

EGG-9051 TI TR CI N Cristal Negro

Cod.: 922272067 - **EAN:** 8422248198318

SEGURIDAD CORTE DE GAS | AUTO ENCENDIDO | TRIPLE CORONA | PARRILLAS HIERRO FUNDIDO

EGG-9051 TI TR CI N	Instalado		Incluido como accesorio	
	Inyector	Presión gas	Inyector	Presión gas
	G20	20mbar	G30	30mbar

- Placa de gas natural con 5 quemadores
- 3 parrillas independientes de hierro fundido sobre superficie de vidrio templado
- Un quemador triple corona de alta eficiencia (4 kW), uno súper-rápido, dos semi-rápidos y uno auxiliar
- Mandos frontales
- Encendido electrónico integrado en mando
- Sistema de seguridad de corte de gas
- Apto para gas natural y gas butano
- Incluye inyectores opcionales para gas butano
- Potencia total gas: 11,5 kW

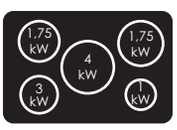

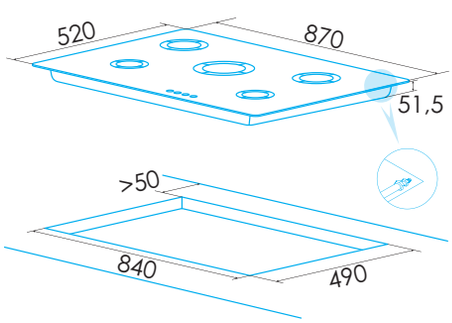

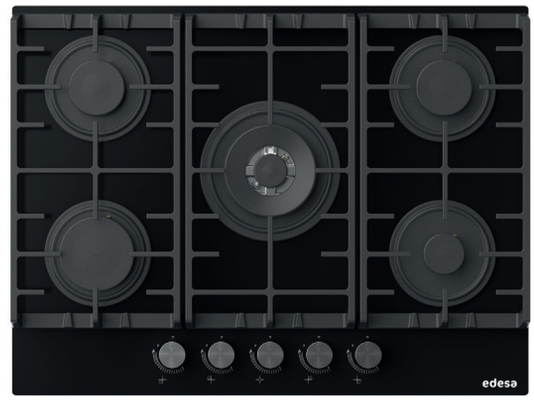

GAS 5 FOCOS

EGG-7551 TI TR CI N Cristal Negro

Cod.: 922272068 - **EAN:** 8422248198325

SEGURIDAD CORTE DE GAS | AUTO ENCENDIDO | TRIPLE CORONA | PARRILLAS HIERRO FUNDIDO

EGG-7551 TI TR CI N	Instalado		Incluido como accesorio	
	Inyector	Presión gas	Inyector	Presión gas
	G20	20mbar	G30	30mbar

- Placa de gas natural con 5 quemadores
- 3 parrillas independientes de hierro fundido sobre superficie de vidrio templado
- Un quemador triple corona de alta eficiencia (4 kW), uno súper-rápido, dos semi-rápidos y uno auxiliar
- Mandos frontales
- Encendido electrónico integrado en mando
- Sistema de seguridad de corte de gas
- Apto para gas natural y gas butano
- Incluye inyectores opcionales para gas butano
- Potencia total gas: 11,5 kW

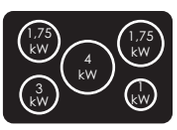

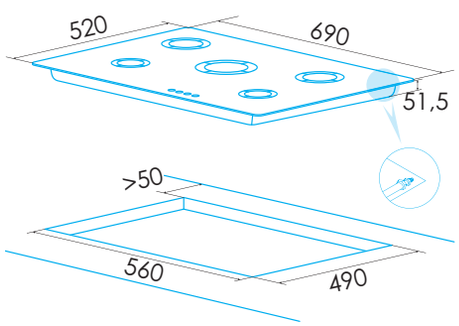

* medidas en mm

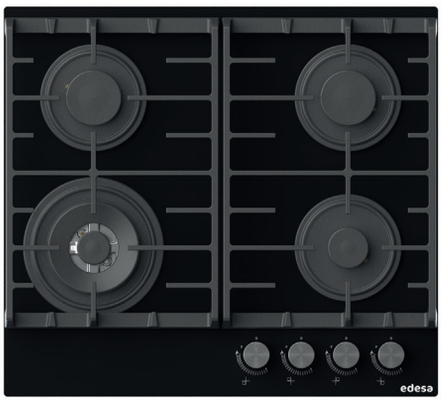

GAS 4 FOCOS

EGG-6041 TI TR CI N Cristal Negro

Cod.: 922272069 - **EAN:** 8422248198332

EGG-6041 TI TR CI B Cristal Negro

Cod.: 922272070 - **EAN:** 8422248198349

SEGURIDAD CORTE DE GAS | AUTO ENCENDIDO | TRIPLE CORONA | PARRILLAS HIERRO FUNDIDO

EGG-6041 TI TR CI N EGG-6041 TI TR CI B	Instalado		Incluido como accesorio	
	Inyector	Presión gas	Inyector	Presión gas
	G20	20mbar	G30	30mbar

- Placa de gas natural o butano con 4 quemadores
- 2 parrillas de hierro fundido sobre superficie de vidrio templado
- Un quemador triple corona (4kW), uno rápido, uno semi-rápido y uno auxiliar
- Mandos frontales
- Encendido electrónico integrado en mando
- Sistema de seguridad de corte de gas
- Apto para gas natural y gas butano
- Incluye inyectores opcionales para gas butano
- Potencia total gas: 9,75 kW

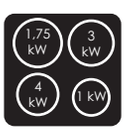

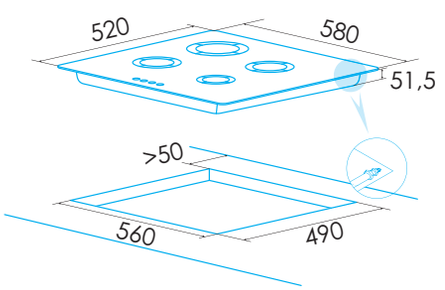

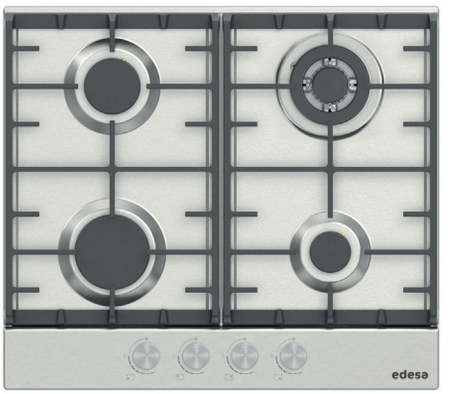

GAS 4 FOCOS

EGX-6041 TI TR CI N A. Inoxidable

Cod.: 922272071 - **EAN:** 8422248198363

EGX-6041 TI TR CI B A. Inoxidable

Cod.: 922272072 - **EAN:** 8422248198370

SEGURIDAD CORTE DE GAS | AUTO ENCENDIDO | TRIPLE CORONA | PARRILLAS HIERRO FUNDIDO

EGX-6041 TI TR CI N EGX-6041 TI TR CI B	Instalado		Incluido como accesorio	
	Inyector	Presión gas	Inyector	Presión gas
	G20	20mbar	G30	30mbar

- Placa de gas natural o butano con 4 quemadores
- 2 parrillas de hierro fundido sobre superficie de acero inoxidable
- Un quemador triple corona (3,3kW), un rápido, un semi-rápido y uno auxiliar
- Mandos frontales
- Encendido electrónico integrado en mando
- Sistema de seguridad de corte de gas
- Apto para gas natural y gas butano
- Incluye inyectores opcionales para gas butano
- Potencia total gas: 9 kW

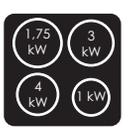

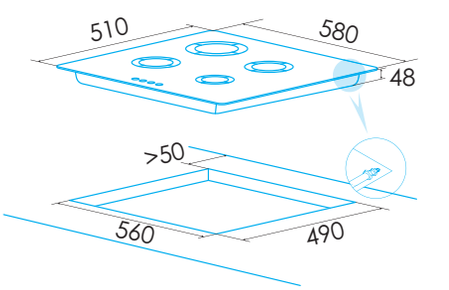

* medidas en mm

PLACAS



GAS 4 FOCOS

EGX-6041 TI N A. Inoxidable

Cod.: 922272073 - **EAN:** 8422248198387

EGX-6041 TI B A. Inoxidable

Cod.: 922272074 - **EAN:** 8422248198400

SEGURIDAD CORTE DE GAS

AUTO ENCENDIDO

EGX-6041 TI N EGX-6041 TI B	Instalado		Incluido como accesorio	
	Inyector	Presión gas	Inyector	Presión gas
	G20	20mbar	G30	30mbar

-Placa de gas natural o butano con 4 quemadores
-2 parrillas esmaltadas sobre superficie de acero inoxidable
-Un quemador rápido, dos semi-rápidos y uno auxiliar
-Mandos laterales
-Encendido electrónico integrado en mando
-Sistema de seguridad de corte de gas
-Apto para gas natural y gas butano
-Incluye inyectores opcionales para gas butano
-Potencia total gas: 7,5 kW

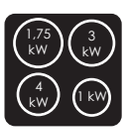

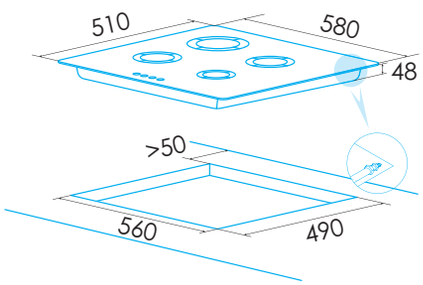



GAS 3 FOCOS

EGG-6031 TI TR CI N Cristal Negro

Cod.: 922272075 - **EAN:** 8422248198417

EGG-6031 TI TR CI B Cristal Negro

Cod.: 922272076 - **EAN:** 8422248198424

SEGURIDAD CORTE DE GAS

AUTO ENCENDIDO

TRIPLE CORONA

PARRILLAS HIERRO FUNDIDO

EGG-6031 TI TR CI N EGG-6031 TI TR CI B	Instalado		Incluido como accesorio	
	Inyector	Presión gas	Inyector	Presión gas
	G20	20mbar	G30	30mbar

-Placa de gas natural o butano con 3 quemadores
-2 parrillas independientes de hierro fundido sobre superficie de vidrio templado
-Un quemador triple corona (4kW), uno rápido y uno auxiliar
-Mandos frontales
-Encendido electrónico integrado en mando
-Sistema de seguridad de corte de gas
-Apto para gas natural y gas butano
-Incluye inyectores opcionales para gas butano
-Potencia total gas: 8 kW

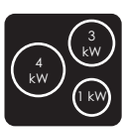

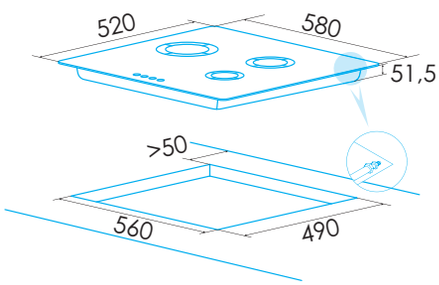

* medidas en mm

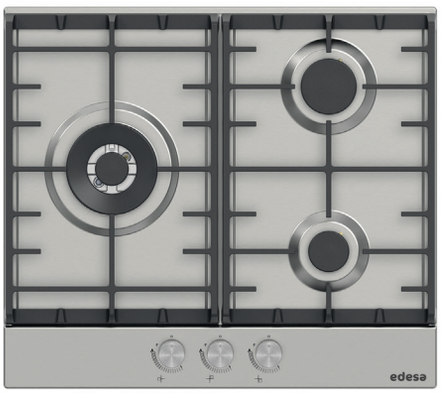

GAS 3 FOCOS

EGX-6031 TI TR CI N A. Inoxidable

Cod.: 922272077 - **EAN:** 8422248198431

EGX-6031 TI TR CI B A. Inoxidable

Cod.: 922272078 - **EAN:** 8422248198448

SEGURIDAD CORTE DE GAS · AUTO ENCENDIDO · TRIPLE CORONA · PARRILLAS HIERRO FUNDIDO

EGX-6031 TI TR CI N / EGX-6031 TI TR CI B	Instalado		Incluido como accesorio	
	Inyector	Presión gas	Inyector	Presión gas
	G20	20mbar	G30	30mbar

- Placa de gas natural o butano con 3 quemadores
- 2 parrillas independientes de hierro fundido sobre superficie de vidrio templado
- Un quemador triple corona (4kW), uno rápido y uno auxiliar
- Mandos frontales
- Encendido electrónico integrado en mando
- Sistema de seguridad de corte de gas
- Apto para gas natural y gas butano
- Incluye inyectores opcionales para gas butano
- Potencia total gas: 8 kW

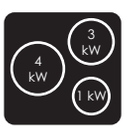

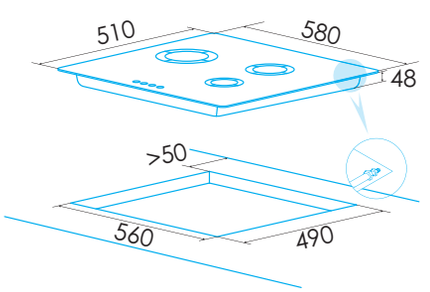



GAS 2 FOCOS

EGG-3021 TI N Cristal Negro

Cod.: 922272079 - **EAN:** 8422248198455

SEGURIDAD CORTE DE GAS · AUTO ENCENDIDO · PARRILLAS HIERRO FUNDIDO

EGG-3021 TI N	Instalado		Incluido como accesorio	
	Inyector	Presión gas	Inyector	Presión gas
	G20	20mbar	G30	30mbar

- Placa de gas natural con 2 quemadores
- Parrilla de hierro fundido sobre superficie de vidrio templado
- Un quemador rápido y uno auxiliar
- Mandos frontales
- Encendido electrónico integrado en mando
- Sistema de seguridad de corte de gas
- Apto para gas natural y gas butano
- Incluye inyectores opcionales para gas butano
- Potencia total gas: 4 kW



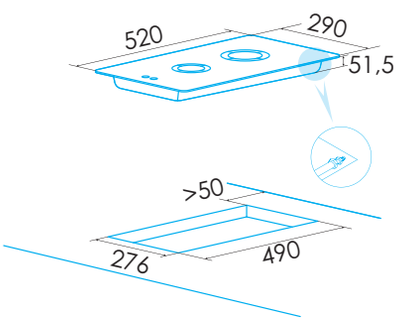

* medidas en mm



GAS 2 FOCOS

EGX-3022 TI N Acero inoxidable

Cod.: 922272080 - **EAN:** 8422248198462

SEGURIDAD CORTE DE GAS

AUTO ENCENDIDO

EGG-3021 TI N	Instalado		Incluido como accesorio	
	Inyector	Presión gas	Inyector	Presión gas
	G20	20mbar	G30	30mbar

- Placa de gas natural con 2 quemadores
- Parrilla esmaltada sobre superficie de acero inoxidable
- Un quemador rápido y uno auxiliar
- Mandos frontales
- Encendido electrónico integrado en mando
- Sistema de seguridad de corte de gas
- Apto para gas natural y gas butano
- Incluye inyectores opcionales para gas butano
- Potencia total gas: 4 kW

3 kW

1 kW

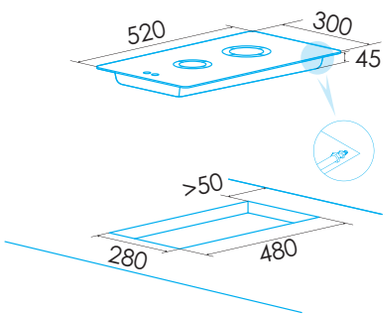

* medidas en mm



PLACAS

Código	922272094	922272058	922272093	922272056	922272057	922272052	922272083
EAN	8422248373401	8422248109659	8422248373371	8422248109635	8422248109642	8422248109581	8422248355841
Modelo	EIS-7423 DD R	EIT-7422 DD G	EIS-6321 DD R	EIM-9530 R	EIM-8430 R	EIM-6422 B	EIT-6422 B
Tipo	Inducción aspiración integrada	Inducción aspiración integrada	Inducción aspiración integrada	Inducción	Inducción	Inducción	Inducción
Ficha de producto							
Zonas de cocción	4	4	3	5	4	4	4
Zona delantera derecha: Diámetro (mm)	210x190	190x190	230x230	210x200	180	180	160
Zona delantera derecha: Potencia (kW)	2,2	2	2,6	2	1,2	1,2	1,2
Zona delantera derecha: Booster (kW)	3	2,8	3	2,8	1,5	-	-
Zona delantera derecha: Consumo (Wh/kg)	190,8	194,2	191	182,7	179,5	195,4	195,4
Zona trasera derecha: Diámetro (mm)	210x190	190x190	-	210x200	-	200	180
Zona trasera derecha: Potencia (kW)	2,2	1,5	-	1,5	-	1,8	1,8
Zona trasera derecha: Booster (kW)	2,6	2	-	2	-	-	-
Zona trasera derecha: Consumo (Wh/kg)	190,8	181,5	-	182,9	-	180,8	180,8
Zona delantera central: Diámetro (mm)	-	-	-	-	-	-	-
Zona delantera central: Potencia (kW)	-	-	-	-	-	-	-
Zona delantera central: Booster (kW)	-	-	-	-	-	-	-
Zona delantera central: Consumo (Wh/kg)	-	-	-	-	-	-	-
Zona trasera central: Diámetro (mm)	-	-	-	300	300	-	-
Zona trasera central: Potencia (kW)	-	-	-	2,3	2,3	-	-
Zona trasera central: Booster (kW)	-	-	-	3	3	-	-
Zona trasera central: Consumo (Wh/kg)	-	-	-	216,3	216,3	-	-
Zona delantera izquierda: Diámetro (mm)	210x190	190x190	160	210x200	210x200	220	210
Zona delantera izquierda: Potencia (kW)	2,2	2	1,2	1,5	1,5	2,3	2,3
Zona delantera izquierda: Booster (kW)	3	2,8	1,5	2	2	-	-
Zona delantera izquierda: Consumo (Wh/kg)	190,8	194,2	192,5	182,9	182,9	182,9	182,9
Zona trasera izquierda: Diámetro (mm)	210x190	190x190	180	210x200	210x200	180	160
Zona trasera izquierda: Potencia (kW)	2,2	1,5	2	2	2	1,2	1,2
Zona trasera izquierda: Booster (kW)	2,6	2	2,3	2,8	2,8	-	-
Zona trasera izquierda: Consumo (Wh/kg)	190,8	181,5	185,8	182,7	182,7	183,4	183,4
Consumo de energía de la placa (Wh/kg)		194,2	188,5	189,5	190,4	185,6	185,6
Dimensiones							
Anchura del aparato (mm)	770	770	590	900	850	590	590
Profundidad del aparato (mm)	520	520	520	520	520	520	520
Altura del aparato (mm)	170	250	170	60	60	58	58
Anchura del hueco (mm)	750	750	560	875	745	565	560
Profundidad del hueco (mm)	490	490	490	495	495	495	490
Ranura de ventilación (mm)	-	5	-	5	5	5	-
Sistema de anclaje	Easy fix	Quick-fix System	Easy fix	Quick-fix System	Quick-fix System	Quick-fix System	Quick-fix System
Acabado							
Color	Negro	Negro	Negro	Negro	Negro	Negro	Negro
Estética	Redondeado	Biselado frontal	Redondeado	Biselado frontal	Biselado frontal	Biselado frontal	Biselado frontal
Control							
Tipo de control	Mono Slider Touch	Touch	Mono Slider Touch	Deslizante independiente por zona	Deslizante independiente por zona	Multi Slider Touch	Touch
Selector de potencia (+/-)	Centralizado	Centralizado	Centralizado	Individual por foco	Individual por foco	Individual por foco	Individual por foco
Niveles de potencia	9 + Booster	9 + Booster	9 + Booster	9 + Booster	9 + Booster	9 + Booster	9 + Booster
Conectividad	-	-	-	-	-	-	AUTO 2
Funciones de cocinado por temperatura	-	-	-	-	-	-	-
Funciones de cocinado	•	-	•	•	•	•	•
División zonas de cocinado por potencia	-	-	-	-	-	-	-
Reconocimiento desplazamiento recipiente	-	-	-	-	-	-	-
Función temporizada pasta/arroz	-	-	-	-	-	-	-
Función inicio automático	-	-	-	-	-	-	-
Función velocidad recipiente	•	-	•	-	-	-	-
Modo demo	•	-	•	-	-	-	-
Función cocción AUTO	•	-	•	-	-	-	-
Función memoria	•	-	•	-	-	-	-
Programación de tiempo de cocción	•	•	•	•	•	•	•
Alarma de cuenta atrás	•	•	•	•	•	•	•
Función pausa	•	-	•	•	•	•	•
Función para la limitación de potencia	•	-	•	-	-	-	•
Seguridad							
Bloqueo de seguridad	•	•	•	•	•	•	•
Indicador de calor residual	•	•	•	•	•	•	•
Detección automática de recipientes	•	•	•	•	•	•	•
Desconexión automática de seguridad	•	•	•	•	•	•	•
Protección contra derramamiento de líquidos	•	•	•	•	•	•	•
Conexión eléctrica							
Tensión nominal (V)	220-240	220-240	220-240	220-240	220-240	220-240	220-240
Frecuencia de la red (Hz)	50-60	50-60	50-60	50-60	50-60	50-60	50-60
Posibilidad conexión trifásica	•	-	•	-	-	-	-
Potencia máxima del aparato (kW)	7,4	7,35	6,5	9	9	7,1	7

Todas las casillas marcadas con un • equivalen a un Sí

Accesorio / ○ NO INCLUIDO • INCLUIDO

PLACAS

	922272055 8422248109628 EIM-6331 HT BQ B	922272040 8422248108546 EIMS-6332 B	922272043 8422248108584 EIMS-6330 B BK	922272091 8422248373210 EIMS-6330 B WH	922272045 8422248109345 EIM-6330 B	922272089 8422248355902 EIM-6328 B WH	922272084 8422248355858 EIS-6330 R	922272087 8422248355889 EIT-6329 B
	Inducción	Inducción	Inducción	Inducción	Inducción	Inducción	Inducción	Inducción
	3	3	3	3	3	3	3	3
	300	-	-	-	-	-	-	-
	2,5	-	-	-	-	-	-	-
	3,5	-	-	-	-	-	-	-
	199,3	-	-	-	-	-	-	-
	-	320/180	300/180	300/180	300/180	280	300	280
	-	3/1,5	3/1,5	3/1,5	3/1,5	2,3	2,3	2,3
	-	3,6/1,8	3,6/1,8	3,6/1,8	3,6/1,8	3	3	3
	-	175,4	180,8	180,8	180,8	180,8	180,8	180,8
	-	-	-	-	-	-	-	-
	-	-	-	-	-	-	-	-
	-	-	-	-	-	-	-	-
	-	-	-	-	-	-	-	-
	-	-	-	-	-	-	-	-
	-	-	-	-	-	-	-	-
	-	-	-	-	-	-	-	-
	190	210	210	210	210	220	220	210
	2	2,3	2,3	2,3	2,3	2,3	2,3	2,3
	2,8	2,6	2,6	2,6	2,6	2,6	2,6	2,6
	185,8	191,5	184,1	184,1	184,1	184,1	184,1	184,1
	190	180	180	180	180	160	160	160
	1,5	1,2	1,2	1,2	1,2	1,2	1,2	1,2
	2	1,5	1,5	1,5	1,5	1,5	1,5	1,5
	181,7	194,8	181,7	181,7	181,7	181,7	181,7	181,7
	184,7	187,2	182,2	182,2	182,2	182,2	182,2	182,2
	590	630	590	590	590	590	590	590
	520	520	520	520	520	520	520	520
	60	60	60	58	58	58	58	60
	565	565	565	565	565	565	565	565
	495	495	495	495	495	495	495	495
	5	5	5	5	5	-	-	-
	Quick-fix System	Quick-Fix System	Quick-Fix System	Quick-Fix System	Quick-Fix System	Quick-fix System	Quick-fix System	Quick-fix System
	Negro	Negro	Negro	Blanco	Blanco	Blanco	Negro	Negro
	Biselado frontal	Biselado frontal	Biselado frontal	Biselado frontal	Biselado frontal	Biselado frontal	Biselado frontal	Biselado frontal
	Multi Slider Touch	Deslizante Independiente por zona	Deslizante Independiente por zona	Deslizante Independiente por zona	Deslizante Independiente por zona	Multi Slider Touch	Mono Slider Touch	Multi Touch
	Individual por foco	Individual por foco	Individual por foco	Individual por foco	Individual por foco	Individual por foco	Centralizado	Individual por foco
	9 + Booster	9 + Booster	9 + Booster	9 + Booster	9 + Booster	9 + Booster	9 + Booster	9 + Booster
	-	AUTO 2	AUTO 2	AUTO 2	-	-	AUTO 2	-
	-	-	-	-	-	-	-	-
	•	•	•	•	•	•	•	-
	-	-	-	-	-	-	-	-
	-	-	-	-	-	-	-	-
	-	-	-	-	-	-	-	-
	-	-	-	-	-	-	-	-
	-	-	-	-	-	-	-	-
	-	-	-	-	-	-	-	-
	-	-	-	-	-	-	-	-
	•	•	•	•	•	•	•	•
	•	•	•	•	•	•	•	•
	•	•	•	•	•	•	•	•
	-	•	•	•	-	•	•	•
	•	•	•	•	•	•	•	•
	•	•	•	•	•	•	•	•
	•	•	•	•	•	•	•	•
	•	•	•	•	•	•	•	•
	•	•	•	•	•	•	•	•
	220-240	220-240	220-240	220-240	220-240	220-240	220-240	220-240
	50-60	50-60	50-60	50-60	50-60	50-60	50-60	50-60
	-	-	-	-	-	-	-	-
	7	7,1	7,1	7,1	7,1	7,1	7,1	7,1

Código	922272085	922272047	922272041	922272049	922272092	922272050	922272064
EAN	8422248355865	8422248109390	8422248108553	8422248109550	8422248373227	8422248109567	8422248111256
Modelo	EIT-6328 R	EIS-3220 B	EVT-6422 R	EVT-6328 B	EVT-6330 B	EVT-6328 R	EVT-3220 B
Tipo	Inducción	Inducción	Radiante	Radiante	Radiante	Radiante	Radiante
Ficha de producto							
Zonas de cocción	3	2	4	3	3	3	2
Zona delantera derecha: Diámetro (mm)	-	180	185	185	180/120	185	-
Zona delantera derecha: Potencia (kW)	-	1,2	1,8	1,8	1,8/1	1,8	-
Zona delantera derecha: Booster (kW)	-	1,5	-	-	-	-	-
Zona delantera derecha: Consumo (Wh/kg)	-	183,5	195,4	147,1	147,1	190,8	-
Zona trasera derecha: Diámetro (mm)	280	200	150	150	150	150	-
Zona trasera derecha: Potencia (kW)	2,3	2	1,2	1,2	1,2	1,2	-
Zona trasera derecha: Booster (kW)	3	2,3	-	-	-	-	-
Zona trasera derecha: Consumo (Wh/kg)	180,8	180,9	205,3	147	147	185,4	-
Zona delantera central: Diámetro (mm)	-	-	-	-	-	-	159
Zona delantera central: Potencia (kW)	-	-	-	-	-	-	1,2
Zona delantera central: Booster (kW)	-	-	-	-	-	-	-
Zona delantera central: Consumo (Wh/kg)	-	-	-	-	-	-	190,5
Zona trasera central: Diámetro (mm)	-	-	-	-	-	-	190/120
Zona trasera central: Potencia (kW)	-	-	-	-	-	-	2,0/1,0
Zona trasera central: Booster (kW)	-	-	-	-	-	-	-
Zona trasera central: Consumo (Wh/kg)	-	-	-	-	-	-	181,3
Zona delantera izquierda: Diámetro (mm)	220	-	150	-	-	-	-
Zona delantera izquierda: Potencia (kW)	2,3	-	1,2	-	-	-	-
Zona delantera izquierda: Booster (kW)	2,6	-	-	-	-	-	-
Zona delantera izquierda: Consumo (Wh/kg)	184,1	-	185,4	-	-	-	-
Zona trasera izquierda: Diámetro (mm)	160	-	215	280/220/155	300/190	280/220	-
Zona trasera izquierda: Potencia (kW)	1,2	-	2,3	2,7/1,95/1,05	3/2	2,7/1,5	-
Zona trasera izquierda: Booster (kW)	1,5	-	-	-		-	-
Zona trasera izquierda: Consumo (Wh/kg)	181,7	-	189,9	140,1	193,5	193,5	-
Consumo de energía de la placa (Wh/kg)	182,2	182,2	194	144,7	189,9	189,9	185,9
Dimensiones							
Anchura del aparato (mm)	590	290	590	590	590	590	290
Profundidad del aparato (mm)	520	520	520	520	520	520	520
Altura del aparato (mm)	58	70	52	47	58	58	47
Anchura del hueco (mm)	565	265	560	560	560	560	265
Profundidad del hueco (mm)	495	495	490	490	490	490	495
Ranura de ventilación (mm)	-	5	-	-	-	-	-
Sistema de anclaje	Quick-fix System	Quick-Fix System	Quick-Fix System	Quick-Fix System	Quick-Fix System	Quick-Fix System	Quick-Fix System
Acabado							
Color	Negro	Negro	Negro	Negro	Negro	Negro	Negro
Estética	Redondeado	Biselado frontal	Redondeado	Biselado frontal	Redondeado	Redondeado	Biselado frontal
Control							
Tipo de control	Touch	Mono Slider Touch	Touch	Touch	Touch	Touch	Touch
Selector de potencia (+/-)	Centralizado	Centralizado	Centralizado	Centralizado	Centralizado	Centralizado	Centralizado
Niveles de potencia	9 + Booster	9 + Booster	9	9	9	9	9
Conectividad	-	-	-	-	-	-	-
Funciones de cocinado por temperatura	-	-	-	-	-	-	-
Funciones de cocinado	•	-	-	-	-	-	-
División zonas de cocinado por potencia	-	-	-	-	-	-	-
Reconocimiento desplazamiento recipiente	-	-	-	-	-	-	-
Función temporizada pasta/arroz	-	-	-	-	-	-	-
Función inicio automático	-	-	-	-	-	-	-
Función velocidad recipiente	-	-	-	-	-	-	-
Modo demo	-	-	-	-	-	-	-
Función cocción AUTO	-	-	-	-	-	-	-
Función memoria	-	-	-	-	-	-	-
Programación de tiempo de cocción	•	•	•	•	•	•	•
Alarma de cuenta atrás	•	•	•	•	•	•	•
Función pausa	•	-	-	-	-	-	-
Función para la limitación de potencia	•	-	-	-	-	-	-
Seguridad							
Bloqueo de seguridad	•	•	•	•	•	•	•
Indicador de calor residual	•	•	•	•	•	•	•
Detección automática de recipientes	•	•	-	-	-	-	-
Desconexión automática de seguridad	•	•	•	•	•	•	•
Protección contra derramamiento de líquidos	•	•	•	•	•	•	•
Conexión eléctrica							
Tensión nominal (V)	220-240	220-240	220-240	220-240	220-240	220-240	220-240
Frecuencia de la red (Hz)	50-60	50-60	50-60	50-60	50-60	50-60	50-60
Posibilidad conexión trifásica	-	-	-	-	-	-	-
Potencia máxima del aparato (kW)	7	3,5	6,5	5,7	6,2	5,7	3,2

Todas las casillas marcadas con un • equivalen a un Sí

Accesorio / ○ NO INCLUIDO • INCLUIDO

PLACAS

Código	922272067	922272068	922272069	922272070	922272071	922272072	922272073
EAN	8422248198318	8422248198325	8422248198332	8422248198349	8422248198363	8422248198370	8422248198387
Modelo	EGG-9051 TI TR CI N	EGG-7551 TI TR CI N	EGG-6041 TI TR CI N	EGG-6041 TI TR CI B	EGX-6041 TI TR CI N	EGX-6041 TI TR CI B	EGX-6041 TI N
Tipo (Cristal /Inox/Esmaltada)	Cristal	Cristal	Cristal	Cristal	Acero inoxidable	Acero inoxidable	Acero inoxidable
Ficha de producto							
Preparada para gas natural	•	•	•	-	•	-	•
Preparada para gas butano	-	-	-	•	-	•	-
nº de quemadores	5	5	4	4	4	4	4
Potencia Triple Corona [kW]	4	4	4	4	3,3	3,3	-
Potencia Rápido [kW]	3	3	3	3	3	3	3
Potencia Semi-rápido 1 [kW]	1,75	1,75	1,75	1,75	1,75	1,75	1,75
Potencia Semi-rápido 2 [kW]	1,75	1,75	-	-	-	-	1,75
Potencia Auxiliar [kW]	1	1	1	1	1	1	1
Consumo Triple Corona	381 l/h	381 l/h	381 l/h	291 g/h	333 l/h	255 g/h	-
Consumo Rápido	238 l/h	238 l/h	238 l/h	182 g/h	238 l/h	182 g/h	238 l/h
Consumo Semi-rápido 1	166 l/h	166 l/h	166 l/h	127 g/h	166 l/h	127 g/h	166 l/h
Consumo Semi-rápido 2	166 l/h	166 l/h	-	-	-	-	166 l/h
Consumo Auxiliar	95 l/h	95 l/h	95 l/h	73 g/h	95 l/h	73 g/h	95 l/h
Dimensiones							
Anchura del aparato [mm]	870	690	580	580	580	580	580
Profundidad del aparato [mm]	520	520	520	520	510	510	510
Altura del aparato [mm]	51,5	51,5	51,5	51,5	48	48	48
Anchura del hueco [mm]	840	560	560	560	560	560	560
Profundidad del hueco [mm]	490	490	490	490	490	490	490
Sistema de anclaje	Pletinas de fijación	Pletinas de fijación	Pletinas de fijación	Pletinas de fijación	Pletinas de fijación	Pletinas de fijación	Pletinas de fijación
Características							
Encendido eléctrico integrado en mando	•	•	•	•	•	•	•
Parrillas / Quemadores esmaltados	-	-	-	-	-	-	•
Parrillas / Quemadores hierro fundido	•	•	•	•	•	•	-
Seguridad							
Válvula seguridad	•	•	•	•	•	•	•
Conexión eléctrica							
Tensión nominal [V]	220-240	220-240	220-240	220-240	220-240	220-240	220-240
Frecuencia de la red [Hz]	50-60	50-60	50-60	50-60	50-60	50-60	50-60
Potencia del aparato [kW]	11,5	11,5	9,75	9,75	9,05	9,05	7,5
Accesorios							
Kit conversión natural-butano / butano-natural (incluido)	•	•	•	•	•	•	•

Código	922272074	922272075	922272076	922272077	922272078	922272079	922272080
EAN	8422248198400	8422248198417	8422248198424	8422248198431	8422248198448	8422248198455	8422248198462
Modelo	EGX-6041 TI B	EGG-6031 TI TR CI N	EGG-6031 TI TR CI B	EGX-6031 TI TR CI N	EGX-6031 TI TR CI B	EGG-3021 TI N	EGX-3022 TI N
Tipo (Cristal /Inox/Esmaltada)	Acero inoxidable	Cristal	Cristal	Acero Inoxidable	Acero Inoxidable	Cristal	Acero inoxidable
Ficha de producto							
Preparada para gas natural	-	•	-	•	-	•	•
Preparada para gas butano	•	-	•	-	•	-	-
nº de quemadores	4	3	3	3	3	2	2
Potencia Triple Corona [kW]	-	4	4	4	4	-	-
Potencia Rápido [kW]	3	3	3	3	3	3	3
Potencia Semi-rápido 1 [kW]	1,75	-	-	-	-	-	-
Potencia Semi-rápido 2 [kW]	1,75	-	-	-	-	-	-
Potencia Auxiliar [kW]	1	1	1	1	1	1	1
Consumo Triple Corona	-	381 l/h	291 g/h	381 l/h	291 g/h	-	-
Consumo Rápido	182 g/h	238 l/h	182 g/h	238 l/h	182 g/h	238 l/h	286 l/h
Consumo Semi-rápido 1	127 g/h	-	-	-	-	-	-
Consumo Semi-rápido 2	127 g/h	-	-	-	-	-	-
Consumo Auxiliar	73 g/h	95 l/h	73 g/h	95 l/h	73 g/h	95 l/h	95 l/h
Dimensiones							
Anchura del aparato [mm]	580	580	580	580	580	290	300
Profundidad del aparato [mm]	510	520	520	510	510	520	520
Altura del aparato [mm]	48	51,5	51,5	48	48	51,5	45
Anchura del hueco [mm]	560	560	560	560	560	276	280
Profundidad del hueco [mm]	490	490	490	490	490	490	480
Sistema de anclaje	Pletinas de fijación	Pletinas de fijación	Pletinas de fijación	Pletinas de fijación	Pletinas de fijación	Pletinas de fijación	Pletinas de fijación
Características							
Encendido eléctrico integrado en mando	•	•	•	•	•	•	•
Parrillas / Quemadores esmaltados	•	-	-	-	-	-	•
Parrillas / Quemadores hierro fundido	-	•	•	•	•	•	-
Seguridad							
Válvula seguridad	•	•	•	•	•	•	•
Conexión eléctrica							
Tensión nominal [V]	220-240	220-240	220-240	220-240	220-240	220-240	220-240
Frecuencia de la red [Hz]	50-60	50-60	50-60	50-60	50-60	50-60	50-60
Potencia del aparato [kW]	7,5	8	8	8	8	4	4
Accesorios							
Kit conversión natural-butano / butano-natural (incluido)	•	•	•	•	•	•	•

HORNOS Y MICROONDAS

PIROLÍTICO MULTIFUNCIÓN

EOE-8411 P X P.52



MULTIFUNCIÓN PLUS

EOE-7050 FBK P.53



EOE-7050 FWH P.53



EOE-7040 BK P.54



EOE-7040 WH P.54



EOE-7040 X P.55



MULTIFUNCIÓN

EOE-6040 X P.56



EOE-6020 X P.56



ESTÁTICO

EOE-5020 X P.57



EOE-5010 X P.58



EOE-5010 WH P.58



MULTIFUNCIÓN PLUS 45cm

EOE-4530 X P.59



EOE-4530 BK P.59

MULTIFUNCIÓN 45cm

EOE-4520 X P.60





NEW



HORNOS Y MICROONDAS

MICROONDAS 25L

EMW-2530-IG BK P.61

EMW-2530-IG WH P.61

EMW-2510-IG X P.62

MICROONDAS 23L

EMW-2320-IG X P.62









MICROONDAS 20L

EMW-2021-IG BK P.64

EMW-2020-IG WH P.64

EMW-2020-IG X P.65

EMW-2020-I X P.65









NEW



ACCESORIOS HORNOS

PIEDRA DE HORNEADO TRADICIONAL



07090048 390x327mm EAN-13: 8422248087018 — EOE-5020 X, EOE-4530 X

Accesorio de piedra para horneado tradicional de pizza y pan.

GUÍA EXTRAÍBLE



07090025 EAN-13: 8422248071000 — EOE-8411 P X

PSCP - Pull System Clipable Plus 100% extracción.



07090068 EAN-13: 8422248365062 — EOE 7050 FBK EOE 7050 FWH, EOE-7040 BK, EOE-7040 WH, EOE-6040 X, EOE-6020 X

PSC - Pull System Clipable 50% extracción.



07090044 EAN-13: 8422248080071 — EOE-4530 X

PSCP - Pull System Clipable Plus 100% extracción.

Complementos que te hacen la vida más fácil

Guías telescópicas: Fácil extracción de las bandejas

La comodidad en la cocina es un factor básico a la hora de elegir nuestros electrodomésticos. Por eso, nuestros hornos cuentan con guías telescópicas que permiten extraer las bandejas del interior del horno, facilitando así el cocinado y garantizando un mayor nivel de seguridad a la hora de manipular los alimentos.

Accesorios que marcan la diferencia

La "piedra de horneado tradicional pizza y pan" permite horneados de manera tradicional a la piedra. Gracias a este nuevo accesorio obtendrás resultados magníficos en tus recetas de pizzas y panes.



Hornos compactos de 45 cm

Esta es la solución para los usuarios que disponen de un espacio limitado. Estos hornos están diseñados para muebles de 45 cm de altura, disponen de suficiente espacio y capacidad para el cocinado de recetas para toda la familia.



Máxima capacidad interna: 80 L

Para los amantes de la cocina que requieren de una capacidad extra sin sacrificar espacio en la cocina, lanzamos los hornos de gran capacidad.

La cavidad interna está optimizada para permitir la cocción de grandes piezas de carne o pescado, o para permitir la preparación simultánea hasta en 6 niveles diferentes.

La mejor autolimpieza del mercado con la Pirólisis de Edesa

Si buscas autolimpieza lo encontraras en nuestra gama de pirolíticos Edesa.

El avance fundamental de la pirólisis de estos modelos es el diseño de la cavidad interior y de la puerta del horno, que permite conseguir un aislamiento total del interior y que todos los rincones queden completamente limpios.

Además este diseño que aprovecha al máximo el calor generado es más eficiente para asegurar el mínimo consumo.

Para adaptarse a las necesidades de cada usuario, estos hornos permiten la limpieza mediante la pirólisis a través de 2 opciones de programas, según el tiempo y el grado de suciedad.

Easy-clean, la limpieza más cómoda

Si buscas una alternativa a la pirólisis, el programa de limpieza Easy-clean de nuestros hornos multifunción plus y multifunción es tu mejor solución.

El interior del horno tiene un esmalte muy poco poroso que evita que las grasas se queden incrustadas en las paredes durante el cocinado.

Además de esto, los hornos Edesa ofrecen el sistema Easy-clean ya sea de manera manual o de forma automática, que utilizando el vapor de agua, facilita la limpieza, ayudando que eliminar la suciedad de forma muy cómoda y sencilla, depositándola en la parte inferior del horno.

Basta con pulverizar agua en el interior, seleccionar el programa y en tan solo unos minutos conseguimos la limpieza total de nuestro horno.



Eficiencia energética A

El compromiso medioambiental y el ahorro energético son nuestra responsabilidad.

Por ello nuestros nuevos hornos clase A consumen hasta un 20% menos que la generación anterior.

Esto se traduce en un importante ahorro en tu factura eléctrica, además de un menor impacto medioambiental.

Paneles de control para todos los gustos

Desde los sencillos mandos mecánicos hasta las más exclusivas pantallas LCD, los hornos Edesa permiten una programación rápida e intuitiva.

Gracias a los botones push pull, con un toque podrás acceder a todo el listado de programas o a seleccionar la temperatura. Además al quedar integrados con el panel su limpieza es mucho más sencilla de realizar.



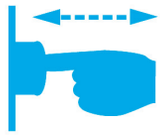

Precisión Electrónica

En EDESA innovamos para darte fiabilidad y precisión.

El control electrónico de Edesa mantiene con precisión la temperatura seleccionada. De esta forma, el alimento estará siempre cocinado a su temperatura ideal.

Esta precisión también permite cocinar alimentos delicados a baja temperatura, manteniendo al máximo sus propiedades nutricionales y su sabor. Porque la salud también nos importa.

Puerta Fría con 4 cristales y ventilación tangencial

La seguridad de la cocina es esencial para nosotros, por eso, en nuestra gama contamos con hornos con puerta fría de hasta 4 cristales.

Nuestros hornos también cuentan con ventilación tangencial, de refrigeración, que atrae el aire frío y lo mezcla con el aire caliente para asegurar temperaturas bajas tanto en la superficie externa como en los muebles cercanos.

El perfecto aislamiento de la puerta del horno garantiza una seguridad completa y contribuye a optimizar al máximo la calidad del cocinado, la limpieza pirolítica y el consumo energético, ya que minimiza las pérdidas de calor.

Los más amplios de su categoría

Los 315 mm de diámetro del plato giratorio de los microondas de 25 litros, ofrecen las mejores condiciones para que la introducción del plato sea más accesible y el calentamiento de los alimentos se haga de manera uniforme.

Funcionalidad

Los microondas Edesa ofrecen distintas posibilidades de cocinado, desde elaboraciones sofisticadas con micro más grill, hasta el simple calentado de una sopa con la función micro.

Y si buscas que tus platos salgan perfectos, podrás programarlos en temperatura y peso del alimento, consiguiendo así, unos platos jugosos y en su punto.

Rapidez

Gracias a la función Quick Start, podrás tener funcionando el microondas con un solo toque.

Las recetas programadas te ayudarán a sacar el mayor partido a tu microondas.

Comodidad

La función “Memoria” permite grabar la selección de cocinado habitual para no tener que volver a programarla en futuros cocinados.

Multiplica tus posibilidades de cocinado con “Pull System”

El Pull System puede colocarse en cualquier altura del horno, y además ofrece un acceso guiado para la bandeja más cómodo y seguro en el aderezado de los platos durante el cocinado.

Además este sistema multiusos de Edesa, te ofrece más variantes para cocinar y obtener unos mejores resultados en tus platos:

- Cocinado tradicional, utilizando la bandeja o la rejilla.

- Cocinado de asados, con el sistema colocado sobre la bandeja, que hace las veces de recoge-jugos.

Nuestros hornos integran distintos tipos de guías que permiten un acceso fácil y seguro al interior del horno:

Pull System Clipable (PSC)

Esta evolución del sistema Pull System permite clipar unas guías telescópicas a cualquier altura de las paredes del horno, facilitando el desplazamiento horizontal de la bandeja hasta un 50%.

Pull System Clipable Plus (PSCP)

El PSCP permite extraer unas guías telescópicas al 100% y sujetarlas a cualquier altura, en otras palabras, permite acceso completo a la bandeja del horno evitando cualquier interferencia con las zonas de calentamiento.



Bandejas extra-grandes

Los hornos EDESA incorporan bandejas extra grandes con una gran superficie útil de 1435 cm^2 y hasta 50 mm de profundidad.

Para alimentos más voluminosos, platos con salsas, o lasañas, las bandejas profundas, incluidas en la mayor parte de nuestros hornos, serán de gran utilidad.

Columna de cocción, para las cocinas más exclusivas

Si quieres que tu cocina destaque, elige un Edesa. Horno y microondas en cristal con marco decorativo inoxidable, que le da ese toque a tu cocina para que deslumbre. Y si prefieres las superficies lisas y fáciles de limpiar solo en cristal, ahora también los tienes disponibles.















PIROLÍTICO MULTIFUNCIÓN 70 L

EOE-8411 P X

Acero inoxidable

Cod.: 921270253 - **EAN:** 8422248100304

EFICIENCIA ENERGÉTICA · PUERTA FRÍA · DISPLAY DIGITAL · MANDOS PUSH-PULL · PULL SYSTEM CLIPABLE · BANDEJA PROFUNDA (45mm) · CON ENCHUFE

-Horno pirolítico multifunción plus de 70 litros independiente
-Puerta de cristal negro y panel de control inoxidable
-Reloj programador de inicio y paro
-Multifunción plus de 8 programas de cocinado y 3 especiales
-Esmalte pirolítico de fácil limpieza
-2 programas para realizar la pirólisis
-Mandos escamoteables
-Puerta fría: 4 cristales en puerta con ventilación tangencial
-Display con tecnología Led
-Guías laterales telescópicas 50% extraíble, PSC
-1 bandeja esmaltada profunda de 45 mm
-Rejilla cromada

Funciones

Especiales

Limpieza

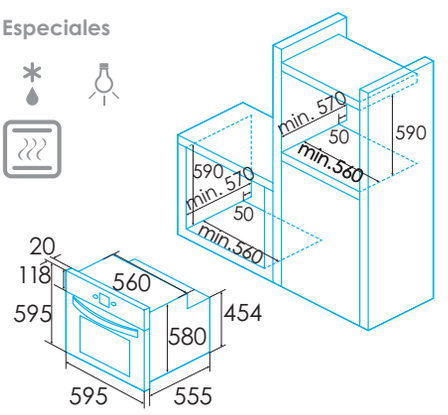

* medidas en mm





MULTIFUNCIÓN PLUS 80 L

EOE-7050 FBK Negro

Cod.: 921270258 - **EAN:** 8422248110716



MULTIFUNCIÓN PLUS 80 L

EOE-7050 FWH Blanco

Cod.: 921270259 - **EAN:** 8422248110723

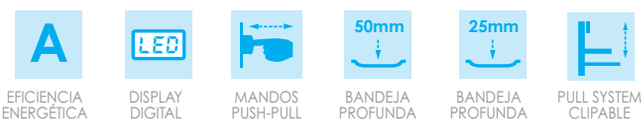

-Horno multifunción plus de 80 litros independente
-Puerta y panel de cristal en color negro/blanco
-Reloj programador de inicio y paro
-Multifunción plus de 7 programas de cocinado
-Esmalte "ETC" de fácil limpieza
-Sistema de limpieza Easy-clean
-Mandos escamoteables
-Puerta fría: 3 cristales en puerta con ventilación tangencial
-Display con tecnología Led
-Guías laterales telescópicas 50% extraíble, PSC
-2 bandejas esmaltadas profundas de 50 mm y 25mm
-Rejilla cromada

Funciones



Limpieza



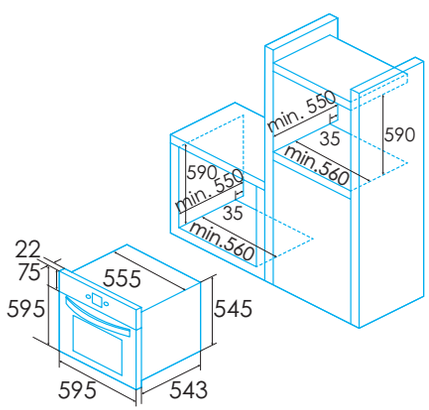

* medidas en mm





MULTIFUNCIÓN PLUS 80 L

EOE-7040 BK Negro

Cod.: 921270263 - **EAN:** 8422248111270

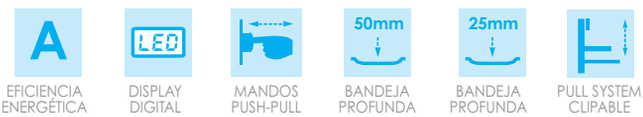

-Horno multifunción plus de 80 litros independente
-Puerta y panel de cristal en color negro/blanco
-Reloj programador de inicio y paro
-Multifunción plus de 7 programas de cocinado
-Esmalte "ETC" de fácil limpieza
-Sistema de limpieza Easy-clean
-Mandos escamoteables
-2 cristales en puerta con ventilación tangencial
-Display con tecnología Led
-Guías laterales telescópicas 50% extraíble, PSC
-2 bandejas esmaltadas profundas de 50 mm y 25mm
-Rejilla cromada

Funciones



Limpieza



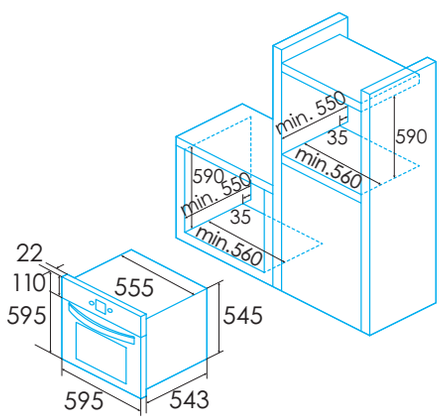

* medidas en mm



MULTIFUNCIÓN PLUS 80 L

EOE-7040 WH Blanco

Cod.: 921270261 - **EAN:** 8422248111263





MULTIFUNCIÓN PLUS 80 L

EOE-7040 X Acero inoxidable

Cod.: 921270262 - **EAN:** 8422248110754

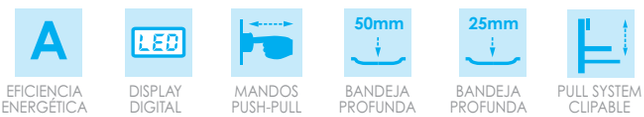

EFICIENCIA ENERGÉTICA | DISPLAY DIGITAL | MANDOS PUSH-PULL | BANDEJA PROFUNDA | BANDEJA PROFUNDA | PULL SYSTEM CLIPABLE

-Horno multifunción plus de 80 litros independente
-Puerta de cristal negro y panel de control inoxidable
-Reloj programador de inicio y paro
-Multifunción plus de 7 programas de cocinado
-Esmalte "ETC" de fácil limpieza
-Sistema de limpieza Easy-clean
-Mandos escamoteables
-2 cristales en puerta con ventilación tangencial
-Display con tecnología Led
-Guías laterales telescópicas 50% extraíble, PSC
-2 bandejas esmaltadas profundas de 50 mm y 25mm
-Rejilla cromada

Funciones



Limpieza



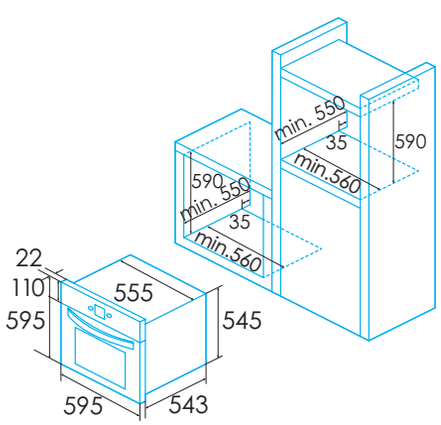

* medidas en mm





MULTIFUNCIÓN 80 L

EOE-6040 X Acero inoxidable

Cod.: 921270264 - **EAN:** 8422248111287



-Horno multifunción de 80 litros independente
-Puerta de cristal negro y panel de control inoxidable
-Reloj programador de inicio y paro
-Multifunción de 7 programas de cocinado
-Esmalte "ETC" de fácil limpieza
-Sistema de limpieza Easy-clean manual
-2 cristales en puerta con ventilación tangencial
-Guías laterales telescópicas 50% extraíble, PSC
-2 bandejas esmaltadas profundas de 50 mm y 25mm
-Rejilla cromada

Funciones



Limpieza

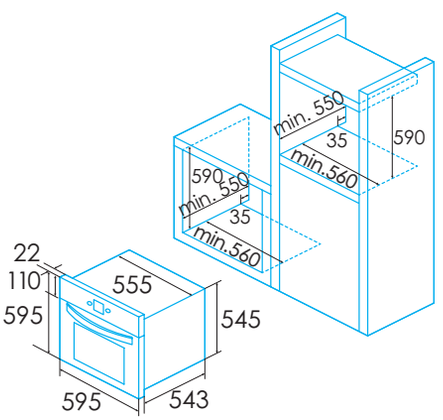



MULTIFUNCIÓN 80 L

EOE-6020 X Acero inoxidable

Cod.: 921270255 - **EAN:** 8422248110402



-Horno multifunción de 80 litros independente
-Puerta de cristal negro y panel de control inoxidable
-Programador minutero, paro
-Multifunción de 7 programas de cocinado
-Esmalte "ETC" de fácil limpieza
-Sistema de limpieza Easy-clean manual
-2 cristales en puerta con ventilación tangencial
-Guías laterales telescópicas 50% extraíble, PSC
-2 bandejas esmaltadas profundas de 50 mm y 25mm
-Rejilla cromada

Funciones



Limpieza

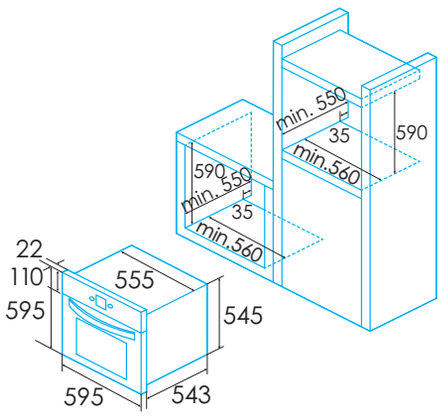

* medidas en mm



ESTÁTICO 66 L

EOE-5020 X — Acero inoxidable

Cod.: 921270256 - **EAN:** 8422248110419

A
EFICIENCIA ENERGÉTICA

50mm
BANDEJA PROFUNDA

-Horno estático de 66 litros independiente
-Puerta de cristal negro y panel de control inoxidable
-Programador minutero, paro
-Estático de 4 programas de cocinado
-Esmalte "ETC" de fácil limpieza
-Sistema de limpieza Easy-clean manual
-2 cristales en puerta con ventilación tangencial
-1 bandeja esmaltada profunda de 50 mm
-Rejilla cromada

Funciones

Limpieza

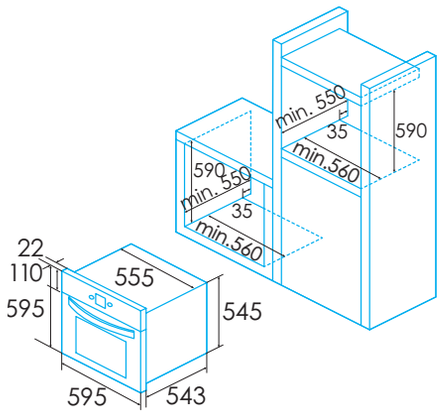

* medidas en mm





ESTÁTICO 62 L

EOE-5010 X Acero inoxidable

Cod.: 921270260 - **EAN:** 8422248111133



ESTÁTICO 62 L

EOE-5010 WH Blanco

Cod.: 921270266 - **EAN:** 8422248190497

A
EFICIENCIA ENERGÉTICA

50mm
BANDEJA PROFUNDA

-Horno estático de 62 litros independiente
-Puerta de cristal negro/blanco y panel de control inoxidable
-Estático de 4 programas de cocinado
-Esmalte "ETC" de fácil limpieza
-Sistema de limpieza Easy-clean manual
-2 cristales en puerta con ventilación tangencial
-1 bandeja esmaltada profunda de 25 mm

Funciones

Limpieza

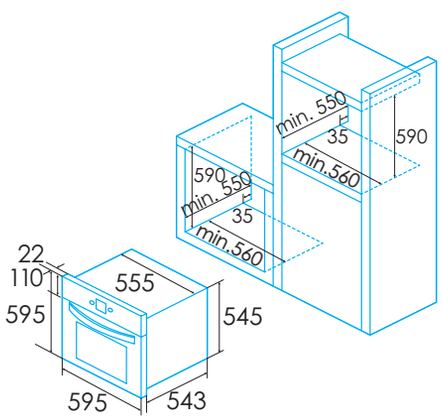

* medidas en mm







MULTIFUNCIÓN PLUS 45 CM

EOE-4530 X Acero inoxidable

Cod.: 921270252 - **EAN:** 8422248098168

MULTIFUNCIÓN PLUS 45 CM

EOE-4530 BK Negro

NEW

Cod.: 921270268 - **EAN:** 8422248372916



A EFICIENCIA ENERGÉTICA

PUERTA FRÍA

LED DISPLAY DIGITAL

MANDOS PUSH-PULL

PULL SYSTEM CLIPABLE

50mm BANDEJA PROFUNDA

CON ENCHUFE

- Horno multifunción plus de 40 litros independiente, 45 cm de altura
- Puerta de cristal negro y panel de control inoxidable
- Multifunción plus de 6 programas de cocinado y 2 especiales
- Esmalte "ETC" de fácil limpieza
- Sistema de limpieza Easy-clean manual
- Mandos escamoteables
- Puerta fría: 3 cristales en puerta con ventilación tangencial
- Display con tecnología Led
- Guías laterales telescópicas 100% extraíble, PSCP
- 1 bandeja esmaltada profunda de 50 mm
- Rejilla cromada

Funciones

Especiales

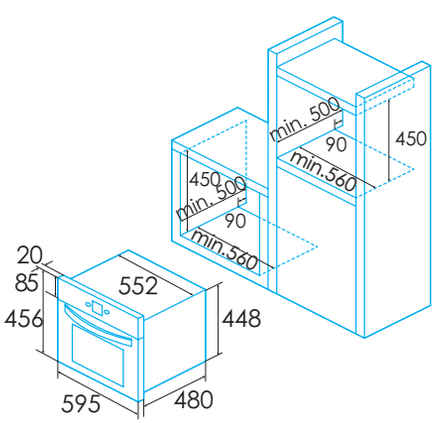

* medidas en mm



MULTIFUNCIÓN 45 CM

EOE-4520 X Acero inoxidable

Cod.: 921270217 - **EAN:** 8435436108891

EFICIENCIA ENERGÉTICA | PUERTA FRÍA | BANDEJA PROFUNDA

-Horno multifunción de 40 litros independiente, 45 cm de altura
-Puerta de cristal negro y panel de control inoxidable
-Programador minutero
-Multifunción de 4 programas de cocinado y 2 especiales
-Esmalte "ETC" de fácil limpieza
-Sistema de limpieza Easy-clean manual
-Puerta fría: 3 cristales en puerta con ventilación tangencial
-1 bandeja esmaltada profunda de 50 mm
-Rejilla cromada

Funciones

Especiales

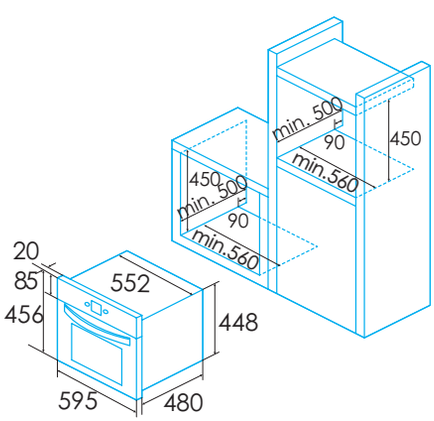

* measurements in mm







MICROONDAS 25 L

EMW-2530-IG BK Cristal negro

Cod.: 929270361 - **EAN:** 8422248101882



- Microondas de encastre de 25 litros sin marco, 900W y con grill 1000W
- Recinto interior de acero inoxidable y apertura de puerta táctil
- Descongelación, calentamiento y cocinado por tiempo y tipo de alimento
- Selector de potencia de calentamiento con 5 niveles
- Selector de potencia de grill con 1 nivel
- 5 Funciones microondas, grill, 2 grill + micro y 8 programadas
- Grill Quartz
- Selector de tiempo 95 min. con display electrónico
- Botón de inicio rápido
- Display con tecnología LED. Botones touch y selector rotatorio
- Bloqueo de seguridad para niños y ancianos
- Plato Giratorio ø 315 mm y parrilla grill
- Diámetro máximo de plato 320 mm

Funciones



Programas



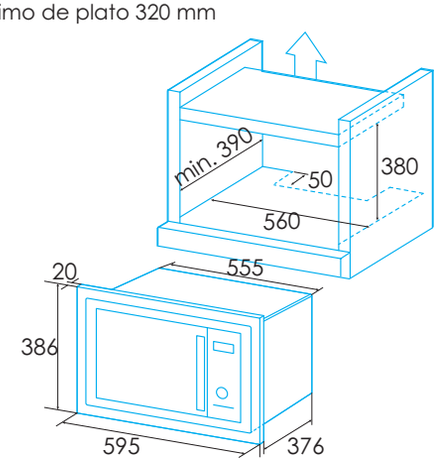

* measurements in mm

MICROONDAS 25 L

EMW-2530-IG WH Cristal blanco

Cod.: 929270362 - **EAN:** 8422248101899





MICROONDAS 25 L MARCO ENCASTRE INTEGRADO

EMW-2510-IG X Negro/Acero inoxidable

Cod.: 929270360 - **EAN:** 8422248083911

25 L VOLUMEN INTERIOR · LED DISPLAY DIGITAL · INICIO RÁPIDO · GRILL · FUNCIONES PREDETERMINADAS · CON ENCHUFE

- Microondas de encastre de 25 litros, 900W y con grill 1000W
- Recinto interior de acero inoxidable
- Descongelación, calentamiento y cocinado por tiempo y tipo de alimento
- Selector de potencia de calentamiento con 5 niveles
- Selector de potencia de grill con 1 nivel
- 5 Funciones microondas, grill, 2 grill + micro y 8 programadas
- Grill Quartz
- Selector de tiempo 95 min. con display electrónico
- Botón de inicio rápido
- Display con tecnología LED. Selector rotatorio
- Bloqueo de seguridad para niños y ancianos
- Plato Giratorio ø 315 mm y parrilla grill
- Diámetro máximo de plato 320 mm
- Marco decorativo inox. integrado

Funciones

Programas

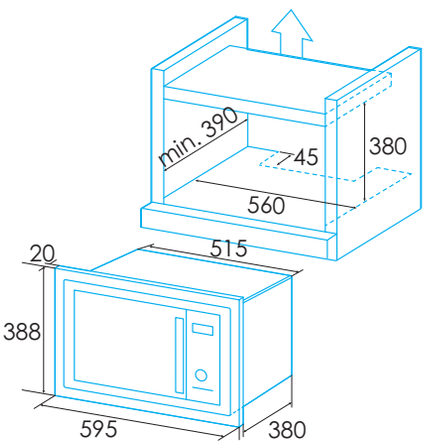



MICROONDAS 23 L MARCO ENCASTRE INTEGRADO

EMW-2320-IG X Acero inoxidable

Cod.: 929270347 - **EAN:** 8435436111921

23 L VOLUMEN INTERIOR · LED DISPLAY DIGITAL · INICIO RÁPIDO · GRILL · FUNCIONES PREDETERMINADAS · CON ENCHUFE

- Microondas de encastre de 23 litros, 800W y con grill 1200W
- Recinto interior de acero inoxidable
- Descongelación, calentamiento y cocinado por tiempo y tipo de alimento
- Selector de potencia de calentamiento con 5 niveles
- Selector de potencia de grill con 2 niveles
- 5 Funciones microondas, 2 grill, 2 grill + micro y 6 programadas
- Grill Quartz
- Selector de tiempo 60 min. con display
- Función memoria
- Botón de inicio rápido
- Display con tecnología LED. Selector rotatorio
- Bloqueo de seguridad para niños y ancianos
- Plato Giratorio ø 315 mm y parrilla grill
- Diámetro máximo de plato 320 mm
- Marco decorativo inox. integrado

Funciones

Programas

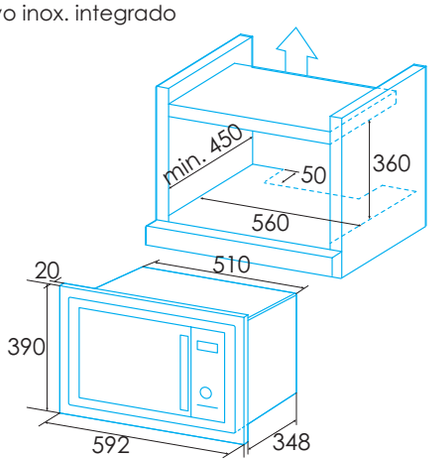

* medidas en mm


88:88
edesa





MICROONDAS 20 L MARCO ENCASTRE INTEGRADO

EMW-2021-IG BK Cristal negro NEW

Cod.: 929270367 - **EAN:** 8422248373104



- Microondas de encastre de 20 litros sin marco, 700W y con grill 800W
- Recinto interior de acero inoxidable
- Descongelación, calentamiento y cocinado por tiempo y tipo de alimento
- Selector de potencia de calentamiento con 5 niveles
- Selector de potencia de grill con 2 niveles
- 5 Funciones microondas, 2 grill, 2 grill + micro
- Grill Quartz
- Selector de tiempo 60 min. con display
- Botón de inicio rápido
- Display con tecnología LED. Botones touch y selector rotatorio
- Bloqueo de seguridad para niños y ancianos
- Plato Giratorio ø 245 mm y parrilla grill
- Diámetro máximo de plato 250 mm
- Instalación en mueble alto

Funciones

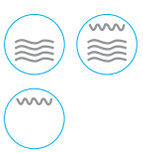

Programas



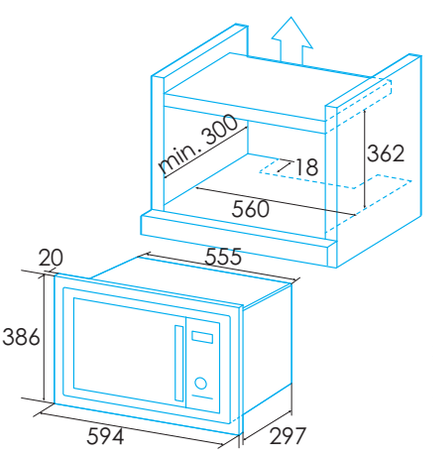

* medidas en mm

MICROONDAS 20 L MARCO ENCASTRE INTEGRADO

EMW-2020-IG WH Cristal blanco

Cod.: 929270364 - **EAN:** 8422248101912







MICROONDAS 20 L MARCO ENCASTRE INTEGRADO

EMW-2020-IG X Acero inoxidable

Cod.: 929270344 - **EAN:** 8435436110771



- Microondas de encastre de 20 litros, 700W y con grill 800W
- Recinto interior de acero inoxidable
- Descongelación, calentamiento y cocinado por tiempo y tipo de alimento
- Selector de potencia de calentamiento con 5 niveles
- Selector de potencia de grill con 2 niveles
- 5 Funciones microondas, 2 grill, 2 grill + micro y 6 programadas
- Grill Quartz
- Selector de tiempo 60 min. con display
- Función memoria
- Botón de inicio rápido
- Display con tecnología LED. Selector rotatorio
- Bloqueo de seguridad para niños y ancianos
- Plato Giratorio ø 245 mm y parrilla grill
- Diámetro máximo de plato 250 mm
- Marco decorativo inox. integrado
- Instalación en mueble alto

Funciones

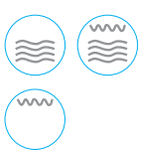

Programas

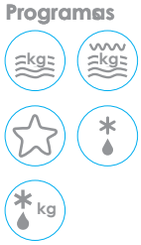

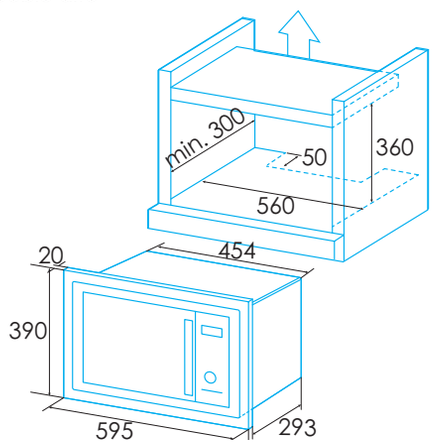

MICROONDAS 20 L MARCO ENCASTRE INTEGRADO

EMW-2020-I X Acero inoxidable

Cod.: 929270346 - **EAN:** 8435436111914



- Microondas de encastre de 20 litros, 700W
- Recinto interior de acero inoxidable
- Descongelación, calentamiento y cocinado automático
- Selector de potencia con 5 niveles
- 5 Funciones microondas, fuego lento, limpieza y 6 programadas
- Selector de tiempo 60 min. con display
- Función memoria
- Botón de inicio rápido
- Display con tecnología LED
- Bloqueo de seguridad para niños y ancianos
- Plato Giratorio ø 245 mm
- Diámetro máximo de plato 250 mm
- Marco decorativo inox. integrado
- Instalación en mueble alto

Funciones



Programas



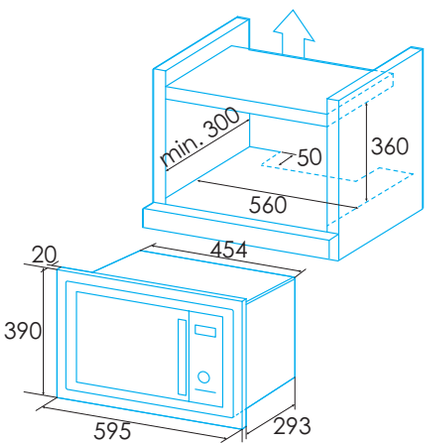

* medidas en mm

Código	921270253	921270258	921270259	921270263	921270261	921270262
EAN	8422248100304	8422248110716	8422248110723	8422248111270	8422248111263	8422248110754
Modelo	EOE-8411 P X	EOE-7050 FBK	EOE-7050 FWH	EOE-7040 BK	EOE-7040 WH	EOE-7040 X
Tipo (Eléctrico/Gas)	Eléctrico	Eléctrico	Eléctrico	Eléctrico	Eléctrico	Eléctrico
Ficha de producto						
Índice de eficiencia energética (IEE convencional/multifunción)	94	94,4	94,4	94,4	94,4	94,4
Clase de eficiencia energética	A	A	A	A	A	A
Consumo energía modo convencional (según Norma EN 50304/2009) [kWh]	0,99	0,85	0,85	0,85	0,85	0,85
Consumo energía modo multifunción (según Norma EN 50304/2009) [kWh]	0,79	0,84	0,84	0,84	0,84	0,84
Volumen de la cavidad [l]	70	80	80	80	80	80
Dimensiones						
Dimensiones exteriores						
Anchura del aparato [mm]	595	595	595	595	595	595
Altura del aparato [mm]	595	595	595	595	595	595
Profundidad del aparato [mm]	555	543	543	543	543	543
Anchura de la cavidad [mm]	487	477	477	477	477	477
Altura de la cavidad [mm]	350	394	394	477	394	394
Profundidad de la cavidad [mm]	420	425	425	425	425	425
Características						
Acabado	Cristal negro + Inoxidable	Cristal negro	Cristal blanco	Cristal negro	Cristal blanco	Cristal negro + Inoxidable
Posibilidad de bloqueo de puerta	•	-	-	-	-	-
Niveles para colocar bandejas	5	6	6	6	6	6
Ventilador	Tangencial	Tangencial	Tangencial	Tangencial	Tangencial	Tangencial
Número de lámparas iluminación	1	1	1	1	1	1
Controles						
Tipo de control	Escamoteables	Escamoteables	Escamoteables	Escamoteables	Escamoteables	Escamoteables
Tecnología de la pantalla	LED	LED	LED	LED	LED	LED
Indicador de funcionamiento	•	•	•	•	•	•
Indicador termostato	•	•	•	•	•	•
Mínima temperatura [°C]	50	40	40	40	40	40
Limpieza						
Esmalte	Pirolítico	Esmalte "ETC" de fácil limpieza	Esmalte "ETC" de fácil limpieza	Esmalte "ETC" de fácil limpieza	Esmalte "ETC" de fácil limpieza	Esmalte "ETC" de fácil limpieza
Tipo de cavidad / guías laterales	Cromadas	Cromadas	Cromadas	Cromadas	Cromadas	Cromadas
Cristal interior puerta	Desmontable	Desmontable	Desmontable	Desmontable	Desmontable	Desmontable
Limpieza por pirólisis	•	-	-	-	-	-
Mínima duración Pirólisis (min)	1h 30'	-	-	-	-	-
Máxima duración Pirólisis (min)	2h	-	-	-	-	-
Limpieza EasyCllean	•	•	•	•	•	•
Programas						
Funciones	11	8	8	8	8	8
Precalentamiento rápido	•	-	-	-	-	-
Luz interior	•	•	•	•	•	•
Seguridad						
Número de cristales en puerta	4	3	3	2	2	2
Ventilador refrigeración	•	•	•	•	•	•
Termostato de seguridad	•	•	•	•	•	•
Desconexión automática de seguridad	•	•	•	•	•	•
Bloqueo automático de puerta	Pirólisis	-	-	-	-	-
Conexión eléctrica						
Potencia Grill [W]	2000	1000+2000	1000+2000	1000+2000	1000+2000	1000+2000
Potencia resistencia superior [W]	950	900	900	900	900	900
Potencia resistencia solera [W]	1100	1200	1200	1200	1200	1200
Potencia resistencia posterior [W]	2000	2300	2300	2300	2300	2300
Potencia total a red eléctrica [kW]	3200	2300	2300	2300	2300	2300
Tensión nominal [V] / Frecuencia de la red [Hz]	220-240 / 50	220-240 / 50	220-240 / 50	220-240 / 50	220-240 / 50	220-240 / 50
Potencia iluminación horno [W]	25	15	15	15	15	15
Accesorios						
Parrilla	1	1	1	1	1	1
Bandeja plana	-	1	1	1	1	1
Bandeja profunda	1	1	1	1	1	1
Raíles telescópicos	1 x PSC-50%	1 x PSC-50%	1 x PSC-50%	1 x PSC-50%	1 x PSC-50%	1 x PSC-50%
Pizza Stone (opcional)	-	-	-	-	-	-

Todas las casillas marcadas con un • equivalen a un Sí

Accesorio / ○ NO INCLUIDO • INCLUIDO

(1) Reglamento delegado (UE) nº 65/2014 de 1 de octubre de 2013 por el que se complementa la Directiva 2010/30/UE del Parlamento Europeo y del Consejo en relación con el etiquetado energético de los hornos y campanas extractoras de uso doméstico. (2) Las clases van desde el A+++(más eficiente) hasta el B (menos eficiente). (3) Medición obtenida según Norma EN 60350-1

	921270264 8422248111287 **EOE-6040 X**	**921270255** 8422248110402 **EOE-6020 X**	**921270256** 8422248110419 **EOE-5020 X**	**921270260** 84222481111133 **EOE-5010 X**	**921270266** 8422248190497 **EOE-5010 WH**	**921270252** 8422248098168 **EOE-4530 X**	**921270268** 8422248372916 **EOE-4530 BK**	**921270217** 8435436108891 **EOE-4520 X**
	Eléctrico	Eléctrico	Eléctrico	Eléctrico	Eléctrico	Eléctrico	Eléctrico	Eléctrico
	94,4	94,4	95,2	95,1	95,1	97,2	97,2	94
	A	A	A	A	A	A	A	A
	0,85	0,85	0,79	0,77	0,77	0,7	0,7	0,7
	0,84	0,84	-	-	-	0,71	0,71	0,71
	80	80	66	62	62	40	40	40
	595	595	595	595	595	595	595	595
	595	595	595	595	595	456	456	456
	543	543	543	543	543	531	531	502
	477	477	440	440	440	260	260	260
	394	394	316	316	316	380	380	380
	425	425	444	444	444	400	400	400
	Cristal negro + Inoxidable	Cristal negro + Inoxidable	Cristal negro + Inoxidable	Cristal negro + Inoxidable	Cristal blanco	Inoxidable	Cristal negro	Inoxidable
	-	-	-	-	-	-	-	-
	6	6	4	4	4	4	4	3
	Tangencial	Tangencial	Tangencial	Tangencial	Tangencial	Tangencial	Tangencial	Tangencial
	1	1	1	1	1	1	1	1
	Fijos	Fijos	Fijos	Fijos	Fijos	Escamoteables	Escamoteables	Fijos
	LED	-	-	-	-	LED	LED	-
	•	•	•	•	•	•	•	•
	•	•	•	•	•	•	•	•
	40	40	40	40	40	50	50	50
	Esmalte "ETC" de fácil limpieza	Esmalte "ETC" de fácil limpieza	Esmalte "ETC" de fácil limpieza	Esmalte "ETC" de fácil limpieza	Esmalte "ETC" de fácil limpieza	Esmalte "ETC" de fácil limpieza	Esmalte "ETC" de fácil limpieza	Esmalte "ETC" de fácil limpieza
	Cromadas	Cromadas	Embutidas	Embutidas	Embutidas	Cromadas	Cromadas	Embutidas
	Desmontable	Desmontable	Desmontable	Desmontable	Desmontable	-	-	-
	-	-	-	-	-	-	-	-
	-	-	-	-	-	-	-	-
	-	-	-	-	-	-	-	-
	Manual	Manual	Manual	Manual	Manual	•	•	•
	7	7	4	4	4	8	8	6
	-	-	-	-	-	-	-	-
	•	•	•	•	•	•	•	•
	2	2	2	2	2	3	3	3
	•	•	•	•	•	•	•	•
	•	•	•	•	•	•	•	•
	•	•	•	•	•	•	•	•
	-	-	-	-	-	-	-	-
	1000+2000	1000+2000	1000+2000	1000+2000	1000+2000	2380	2380	2200
	900	900	900	900	900	900	900	900
	-	-	1200	1200	1200	1300	1300	1300
	2300	2300	-	-	-	2000	2000	-
	2300	2300	2300	2300	2300	2,38	2,38	2,38
	220-240 / 50	220-240 / 50	220-240 / 50	220-240 / 50	220-240 / 50	220-240 / 50-60	220-240 / 50-60	220-240 / 50-60
	15	15	15	15	15	25	25	25
	1	1	1	-	-	1	1	1
	1	1	-	1	1	-	-	-
	1	1	1	-	-	1	1	1
	1 x PSC-50%	1 x PSC-50%	-	-	-	1 x PSCP-100%	1 x PSCP-100%	-
	-	-	-	-	-	•	•	•

MICROONDAS

edesa

Código	929270361	929270362	929270360	929270347	
EAN	8422248101882	8422248101899	8422248083911	8435436111921	
Modelo	EMW-2530-IG BK	EMW-2530-IG WH	EMW-2510-IG X	EMW-2320-IG X	
Tipo (Encastrable / libre instalación)	Encastrable	Encastrable	Encastrable	Encastrable	
Instalación en mueble alto	-	-	-	-	
Dimensiones					
Dimensiones ext.: altura [mm]	386	386	388	390	
Dimensiones ext.: ancho [mm]	595	595	595	592	
Dimensiones ext.: profundidad [mm]	376	376	380	348	
Dimensiones int.: altura [mm]	208	208	197	205	
Dimensiones int.: ancho [mm]	328	328	333	330	
Dimensiones int.: profundidad [mm]	369	369	355	330	
Características					
Acabado					
Apertura puerta	Lateral con botón táctil	Lateral con botón táctil	Lateral con botón táctil	Lateral con botón	
Volumen [L]	25	25	25	23	
Tipo cavidad	A. Inoxidable	A. Inoxidable	A. Inoxidable	A. Inoxidable	
Luz interior	•	•	•	•	
Ángulo apertura puerta [grados]	90	90	90	88	
Nivel de ruido db[A]	63	63	63	59	
Control					
Tipo de control	Electrónico	Electrónico	Electrónico	Electrónico	
Tecnología de pantalla	Display electrónico	Display electrónico	Display electrónico	Display electrónico	
Programador electrónico	•	•	•	•	
Programador manual	-	-	-	-	
Pulsador Inicio / Paro	•	•	•	•	
Selector tiempo [min.]	95	95	95	60	
Selector de potencia	•	•	•	•	
Selector funciones y Tª	Selector de funciones	Selector de funciones	Selector de funciones	Selector de funciones	
Indicador funcionamiento	Display LED	Display LED	Display LED	Display LED	
Selector de peso	•	•	•	•	
Programas					
Número de funciones	8	8	8	9	
Nº programas microondas	5	5	5	5	
Nº programas cocción grill	1	1	1	2	
Nº programas grill+mw	2	2	2	2	
Auto menu	8/ Pizza; Carne; Verduras; Pasta; Patatas; Pescado; Bebidas; Palomitas de maíz	8/ Pizza; Carne; Verduras; Pasta; Patatas; Pescado; Bebidas; Palomitas de maíz	8/ Pizza; Carne; Verduras; Pasta; Patatas; Pescado; Bebidas; Palomitas de maíz	6/ Calentar; Verduras; Pasta; Pescado; Pollo; Tenera	
Grill	•	•	•	•	
Grill + Microondas	•	•	•	•	
Descong., calentamiento y cocinado por tipo de alimento	•	•	•	•	
Memoria	-	-	-	•	
Inicio rápido	•	•	•	•	
Sistema de limpieza	-	-	-	-	
Seguridad					
Termostato de seguridad	•	•	•	•	
Desconexión auto. de seguridad	•	•	•	•	
Bloqueo de funciones	•	•	•	•	
Tª puerta	65	65	65	65	
Nº de cristales en la puerta	1	1	1	1	
Conexión					
Potencia grill [kW]	1	1	1	1,2	
Potencia microondas [W]	900	900	900	800	
Potencia máxima [kW]	1,45	1,45	1,25	1,28	
Tensión / Frecuencia [V~Hz]	230 / 50	230 / 50	230 / 50	230-240 / 50	
Longitud cable de alimentación					
Enchufe	Standard Schuko	Standard Schuko	Standard Schuko	Standard Schuko	
Accesorios					
Plato giratorio extraíble	•	•	•	•	
Diámetro plato vidrio [mm]	315	315	315	315	
Marco encastre	Integración sin marco	Integración sin marco	Integración con marco	Integración con marco	
Kit ventilación	-	-	-	-	

Todas las casillas marcadas con un • equivalen a un Sí
Accesorio / ○ NO INCLUIDO • INCLUIDO

	929270367 8422248373104 **EMW-2021-IG BK**	**929270364** 8422248101912 **EMW-2020-IG WH**	**929270344** 8435436110771 **EMW-2020-IG X**	**929270346** 8435436111914 **EMW-2020-I X**
	Encastrable	Encastrable	Encastrable	Encastrable
	•	•	•	•
	390	386	390	390
	595	594	595	595
	293	297	293	293
	180	205	180	180
	315	305	315	315
	295	280	295	295
	Lateral con botón	Lateral con botón	Lateral con botón	Lateral con botón
	20	20	20	20
	A. Inoxidable	A. Inoxidable	A. Inoxidable	A. Inoxidable
	•	•	•	•
	88	90	90	90
	68	68	59	59
	Electrónico	Electrónico	Electrónico	Electrónico
	Display electrónico	Display electrónico	Display electrónico	Display electrónico
	•	•	•	•
	-	-	-	-
	•	•	•	•
	60	95	60	60
	•	•	•	•
	Selector de funciones	Selector de funciones	Selector de funciones	Selector de funciones
	Display LED	Display LED	Display LED	Display LED
	•	•	•	•
	9	8	9	8
	5	5	5	5
	2	1	2	-
	2	2	2	-
	-	8/ Pizza; Carne; Verduras; Pasta; Patatas; Pescado; Bebidas; Palomitas de maíz	6/ Calentar; Verduras; Pasta; Pescado; Pollo; Tenera	6/ Calentar; Verduras; Pasta; Pescado; Pollo; Tenera
	•	•	•	-
	•	•	•	-
	•	•	•	•
	-	-	•	•
	•	•	•	-
	-	-	-	Olores
	•	•	•	•
	•	•	•	•
	•	•	•	•
	65	65	65	40
	1	1	1	1
	0,8	1	0,8	-
	700	800	700	700
	1,08	1,25	1,08	1,08
	230-240 / 50	230 / 50	230-240 / 50	230-240 / 50
	Standard Schuko	Standard Schuko	Standard Schuko	Standard Schuko
	•	•	•	•
	315	245	245	245
	Integración sin marco	Integración sin marco	Integración con marco	Integración con marco
	-	-	•	•

INDUCCIÓN CON ASPIRACIÓN DE SUPERFÍCIE

EIS-7423 DD R P.78



ECC-1832 WH P.80



ECB-97220 GWH P.82



ECB-7611 X P.83



ECB-6411 X P.84



EIT-7422 DD B P.78



DECORATIVA VERTICAL

ECV-98321 GBK P.81



ECB-77220 GBK P.82



ECB-6611 X P.83



DECORATIVA PIRAMIDAL

ECP-9611 X P.85



EIS-6321 DD R P.79



ECV-98321 GWH P.81



ECB-77220 GWH P.82



ECB-9411 X P.84



ECP-7611 X P.85



DECORATIVA DE TECHO

ECC-1832 X P.80



DECORATIVA BOX

ECB-97220 GBK P.82



ECB-9611 X P.83



ECB-7411 X P.84



ECP-6611X P.85



ECP-6611 BK P.85



ECP-94110 X P.86



NEW

ECP-74110 X P.86



NEW

ECP-64110 X P.86



NEW

INTEGRACIÓN

ECI-96110 X P.87

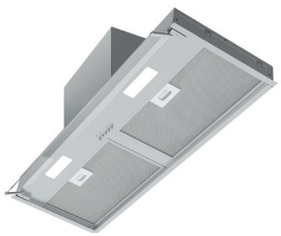

ECI-66110 X P.87



FILTRANTES

ECG-8632 GBK P.88



ECG-8632 GWH P.88



ECG-5811 X P.89



ECG-5811 BK P.89

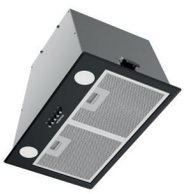

TELESCÓPICA

ECT-6411 X P.90



ECT-6411 WH P.90



ECT-5411 X P.92



ESTÁNDAR

ECS-6213 X P.91



ECS-6213 WH P.91



NEW

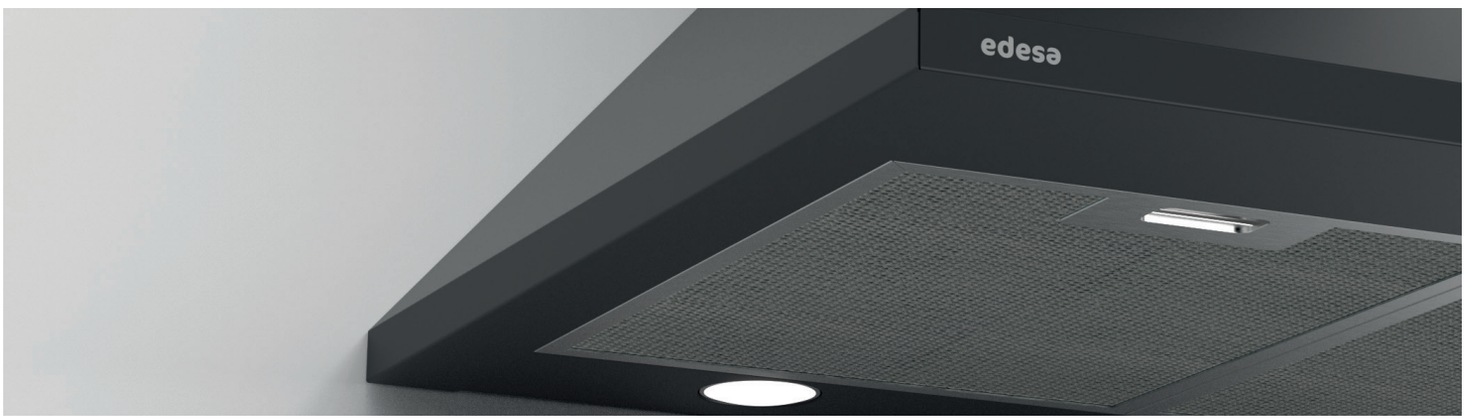

Aspiración de superficie

Ahorra espacio y disfruta de la máxima eficiencia, con la nueva encimera flexinducción y campana de superficie integrada. Con su potente campana extractora, aspirarás de manera rápida, directamente de donde se generan los vapores y humos. Cocina en sus 4 zonas, convertibles en dos amplias zonas dobles, sin ningún temor a que los humos del cocinado invadan tu casa.





Eficiencia mejorada

Hemos trabajado duro para conseguir unas eficiencias energéticas inmejorables, gracias a los componentes renovados nuestras campanas están a la vanguardia en cuanto a ahorro energético.

	02890001	KIT CONDUCTOS SL1 222X89
	02890002	CODO COMPACTO 90º 222X89
	02890003	CODO 90º 222X89
	02890004	SOPORTE TUBO 222X89
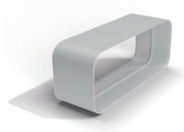	02890005	CONECTOR 222X89
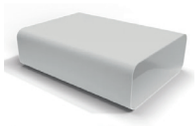	02890006	TUBO PLANO 0,5M 222X89
	02890007	ADAPTADOR REDONDO-PLANO 150/222X89
	02890008	TUBO PLANO FLEXIBLE 0,5M 222X89
	02890009	CODO HORIZONTAL 90º 222X89
	02890010	CODO HORIZONTAL 15º 222X89
	02890011	DEFLECTOR PARED SL1
	02890014	KIT FILTROS DE CARBÓN CERÁMICOS SL1
	02890015	KIT FILTROS PLEGADOS DE CARBÓN SL1

Iluminación de alta eficiencia

Una buena iluminación es esencial a la hora de cocinar. Nuestras campanas disponen de iluminación de bajo consumo LED con un consumo realmente bajo, proporcionando una luz más eficiente e intensa, ayudando al ahorro.

Permite usar y regular la intensidad de la luz tanto con la campana encendida como apagada.



Máxima extracción

Apostamos por campanas que aspiran todo el humo que generen nuestros platos gracias a los motores de alta eficiencia de EDESA.

Hacer que los malos humos de nuestra cocina desaparezcan es sólo cosa de pulsar un botón.

Turbo máxima potencia

¿Alguna vez te has despistado y en cuestión de un segundo se ha llenado de humo la cocina?

La función Turbo es muy práctica en estos casos, porque con un simple toque la campana se activa a plena potencia durante 5 minutos. Una vez transcurrido ese tiempo, vuelve a la velocidad anterior.



Aspiración y silencio

Edesa cumple la normativa de declaración de datos en cuanto a capacidad de aspiración y potencia sonora. De acuerdo con la normativa más exigente. Todos los datos de funcionamiento de las campanas Edesa han sido medidos siguiendo todas las normas y códigos de conducta establecidos por CECED.

A la hora de comparar valores, Edesa recomienda hacerlo siempre en potencia sonora, ya que es la medición que mide las condiciones del entorno de una manera neutral.

Normativa UNE-EN 61591

La normativa UNE-EN-61591, específica para campanas, indica la capacidad de extracción real en metros cúbicos/hora (m^3/h) y presión (Pa) de la campana medida en un punto de control. Para realizar una comparativa fiable de los datos de capacidad de aspiración y nivel de ruido, deben tomarse estos datos medidos según la normativa. Cualquier comparativa entre estos valores que no esté medida según esta normativa europea, carece de valor

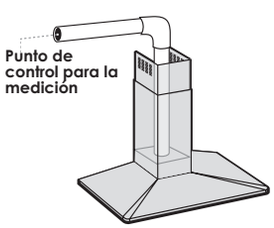

Normativa UNE-EN 60704

La normativa UNE-EN 60704-2-13, específica para campanas, indica la máxima potencia sonora en decibelios (dB(A)) de la campana durante su funcionamiento.

Las mediciones se efectúan en cámaras anecoicas o semi-anecoica.



Gama completa de motores Edesa

Las campanas de este catálogo integran una gran variedad de motores con prestaciones ajustadas al tipo de uso.

Entre los motores más potentes destaca el **BT4DC** con una capacidad de extracción de hasta 842 m^3/h, situándose entre los más eficientes del mercado.

		Velocidad máxima		Velocidad mínima	
Motor	Potencia motor (W)	Flujo de aire (m^3/h)	Potencia sonora (db)	Flujo de aire (m^3/h)	Potencia sonora (db)
BT3	280	850	67	340	50
TA	270	580	70	385	56
BT4DC	135	842	64	283	46
SL1 BLDC	165	691	68	325	50



Función Timer

Si queremos dejar la campana encendida, con esta función se apaga de forma automática transcurrido un tiempo, facilitando así la limpieza total del aire una vez hayamos terminado de cocinar.

Indicador saturación filtros

La campana avisa automáticamente cuándo es necesario limpiar los filtros.

Conectividad

Disfruta de la rapidez en el ajuste de la campana gracias a la comunicación automática con la placa. La potencia de extracción se ajusta según la temperatura de las zonas de cocción utilizadas. No necesitarás ajustar manualmente la extracción durante la cocción y como opción podrás controlarla desde el panel de la campana.

Regulación en horizontal

Instalación rápida y precisa. Ya no es necesaria ninguna plantilla de instalación. Con la regulación del nivelado en horizontal podrás dejar perfectamente nivelada tu nueva campana.

Función renovación aire

Respira un aire limpio renovándolo cada 10 minutos. Así podrás eliminar los olores molestos y respirar un aire limpio y fresco. La campana funcionará de forma automática durante 10 minutos cada hora de manera imperceptible. En caso de que lo necesites de manera urgente también tienes la opción con la Función renova turbo. La renovación rápida del aire se produce con el intervalo de 5 minutos a velocidad máxima, 3 minutos a velocidad 5ª y 3 minutos a velocidad 4ª.

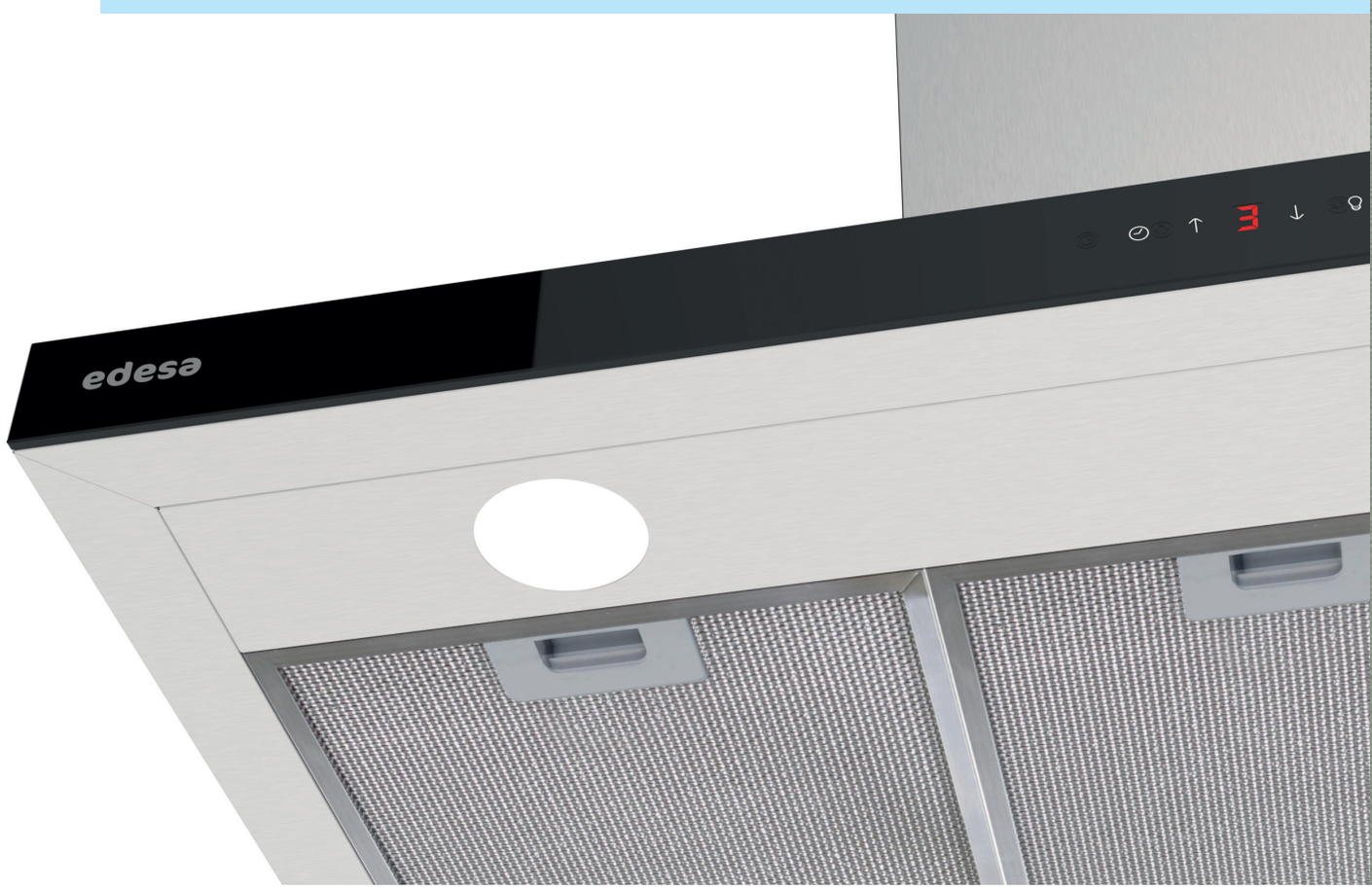


edesa

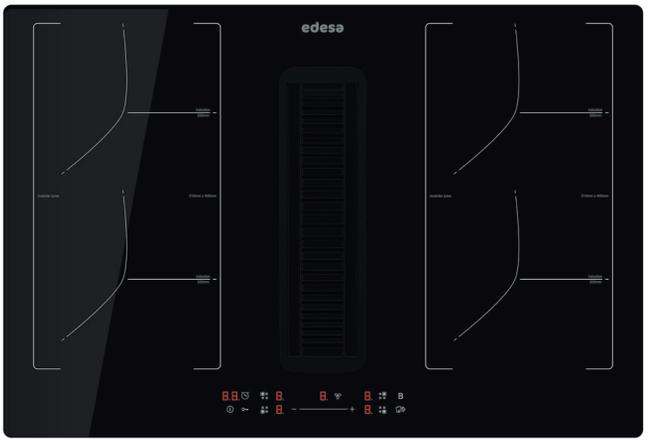

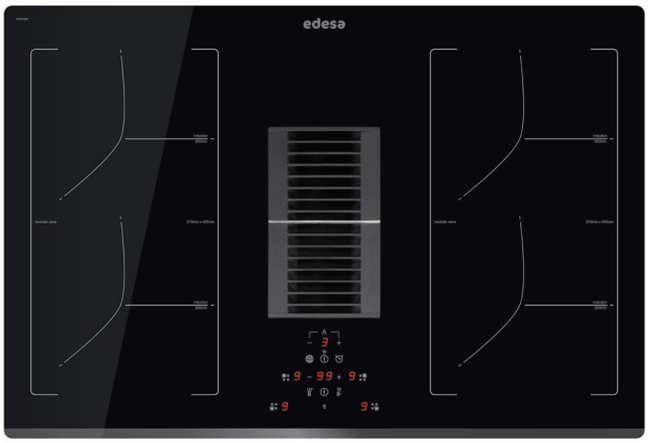

INDUCCIÓN CON ASPIRACIÓN DE SUPERFICIE

EIS-7423 DD R Redondeado NEW

Cod.: 922272094 - **EAN:** 8422248373401

PROGRAMA BOOSTER · TIMER · SELECTOR POTENCIA POR FOCO · CONTROL DESLIZANTE · FUNCIONES DE COCINADO · INDICADOR DE CALOR RESIDUAL · BLOQUEO DE SEGURIDAD · STOP&GO

- Placa de inducción y extracción automática
- Eficiencia energética A+
- Aspiración de superficie
- 5 niveles de extracción y función Turbo
- Panel de control tipo Mono Slider Touch
- Motor Brushless de 165 W, BLDC
- Potencia de extracción Máx / Mín: 691,5 / 325,6 m^3/h
- Nivel sonoro Máx / Mín: 68 / 50 dB(A)
- Altura instalación 17cm
- Función Timer de desconexión automática temporizada
- Indicador de saturación de filtros
- Filtros metálicos lavables en el lavavajillas
- Filtro de carbono opcional

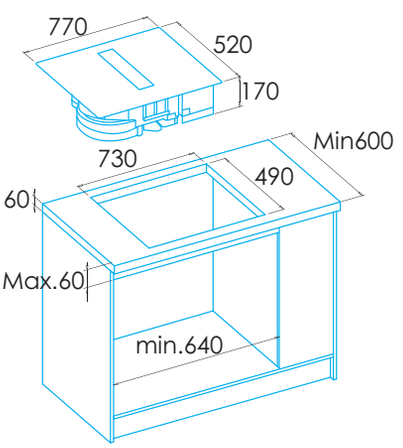

INDUCCIÓN CON ASPIRACIÓN DE SUPERFICIE

EIT-7422 DD B Biselado frontal

Cod.: 922272058 - **EAN:** 8422248109659

PROGRAMA BOOSTER · TIMER · SELECTOR POTENCIA POR FOCO · CONTROL DESLIZANTE · FUNCIONES DE COCINADO · INDICADOR DE CALOR RESIDUAL · BLOQUEO DE SEGURIDAD · STOP&GO

- Placa de inducción y extracción automática con borde redondeado
- Eficiencia energética A
- Aspiración de superficie
- 5 niveles de extracción y función Turbo
- Mandos touch control
- Motor Brushless de 135 W, BLDC
- Potencia de extracción Máx / Mín: 542 / 199 m^3/h
- Nivel sonoro Máx / Mín: 67 / 45 dB(A)
- Función Timer de desconexión automática temporizada
- Indicador de saturación de filtros
- Filtros estándar metálicos con asas de plástico lavable en el lavavajillas

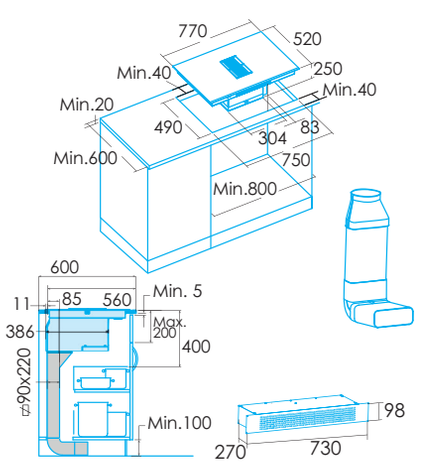

* medidas en mm

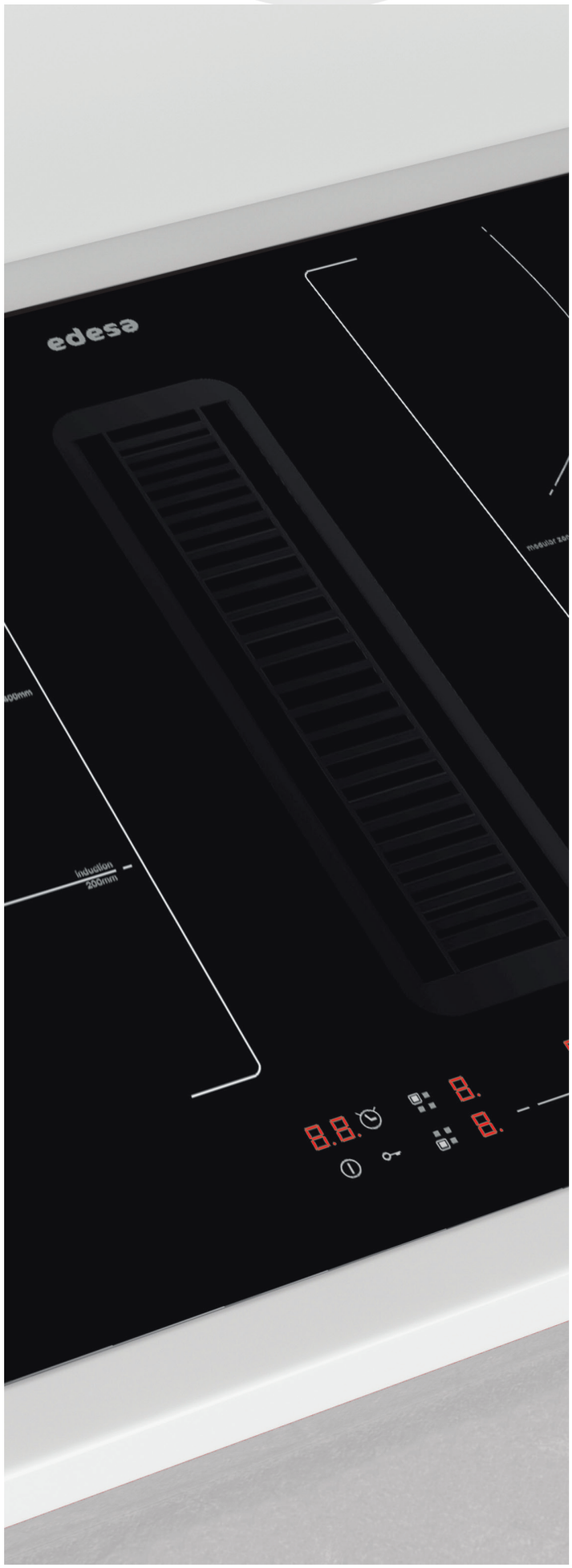

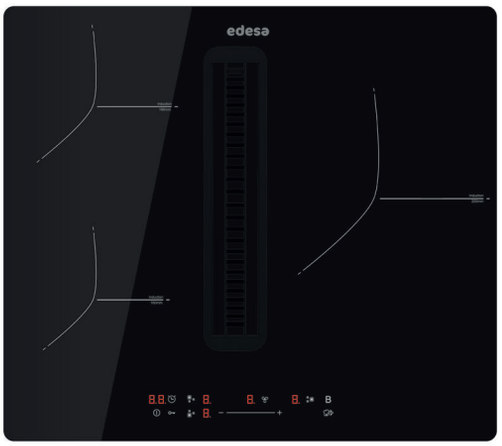

INDUCCIÓN CON ASPIRACIÓN DE SUPERFICIE

EIS-6321 DD R Redondeado

NEW

Cod.: 922272093 - **EAN:** 8422248373371

PROGRAMA BOOSTER
TIMER
SELECTOR POTENCIA POR FOCO
CONTROL DESLIZANTE
FUNCIONES DE COCINADO
INDICADOR DE CALOR RESIDUAL
BLOQUEO DE SEGURIDAD
STOP&GO

- Placa de inducción y extracción automática
- Eficiencia energética A+
- Aspiración de superficie
- 5 niveles de extracción y función Turb
- Mandos touch control
- Motor Brushless de 165 W, BLDC
- Potencia de extracción Máx / Mín: 673,2 / 318,5 m^3/h
- Nivel sonoro Máx / Mín: 68 / 50 dB(A)
- Altura instalación 17cm
- Función Timer de desconexión automática temporizada
- Indicador de saturación de filtros
- Filtros estándar metálicos lavables en el lavavajillas
- Filtro de carbono opcional

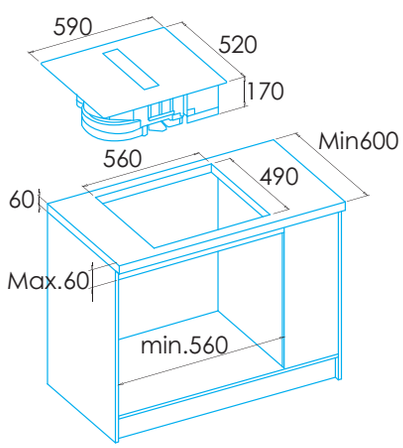

* medidas en mm



DECORATIVA DE TECHO

ECC-1832 WH 100 cm - Blanco

Cod.: 932271943 - **EAN:** 8422248344821

ECC-1832 X 100 cm - A. inox.

Cod.: 932271953 - **EAN:** 8422248355490

EFICIENCIA ENERGÉTICA | MOTOR MÁXIMA ASPIRACIÓN | FUNCIÓN TURBO | ASPIRACIÓN PERIMETRAL | EFICIENCIA LUMÍNICA | ILUMINACIÓN REGULABLE | INDICADOR SATURACIÓN FILTROS | DESCONEXIÓN AUTOMÁTICA | CONTROL REMOTO | CON ENCHUFE

- Campana de techo de 100 cm de anchura
- Eficiencia energética A
- Extracción perimetral
- 3 niveles de extracción y función Turbo
- Mandos touch control retroiluminados
- Motor de 280 W, BT3
- Potencia de extracción Máx / Mín: 850 / 340 m^3/h
- Nivel sonoro Máx / Mín: 67 / 50 dB(A)
- 4 lámparas de iluminación ECOLED, clase A
- Regulación intensidad de la luz
- Función Timer de desconexión automática temporizada
- Indicador de saturación de filtros
- Filtros estándar metálicos con asas de plástico lavable en el lavavajillas



Filtro de carbono opcional: 02859398
Filtro de carbono lavable opcional: 02800918

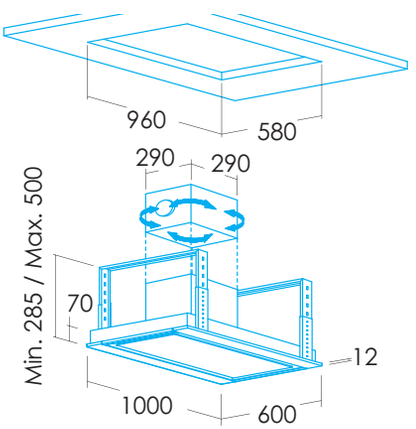

* medidas en mm



DECORATIVA VERTICAL

ECV-98321 GBK 90 cm - A. inox. / negro

Cod.: 932271954 - **EAN:** 8422248356497

ECV-98321 GWH 90 cm - A.inox / blanco

Cod.: 932271955 - **EAN:** 8422248356503

EFICIENCIA ENERGÉTICA · MOTOR MÁXIMA ASPIRACIÓN · FUNCIÓN TURBO · ASPIRACIÓN PERIMETRAL · EFICIENCIA LUMÍNICA · ILUMINACIÓN ECOLED · ILUMINACIÓN REGULABLE · INDICADOR SATURACIÓN FILTROS · DESCONEXIÓN AUTOMÁTICA · FUNCIÓN RENOVACIÓN AIRE

- Campana decorativa inclinada de 90 cm de anchura con conectividad AUTO2 con encimera
- Eficiencia energética A+++
- Extracción perimetral con apertura neumática del cristal
- 5 niveles de extracción, función Turbo y purificación de aire
- Mandos touch control retroiluminados
- Motor Brushless. Extra silencioso. Consumo máximo de energía 135W
- Potencia de extracción Máx / Mín: 842 / 282 m^3/h
- Nivel sonoro Máx / Mín: 64 / 46 dB(A)
- Barra de iluminación LED
- Regulación intensidad de la luz
- Función Timer de desconexión automática temporizada
- Indicador de saturación de filtros
- Filtro inferior antivaho
- Filtros estándar metálicos con asas de plástico lavable en el lavavajillas



Filtro de carbono opcional: 02859318
Válvula antirretorno incluida

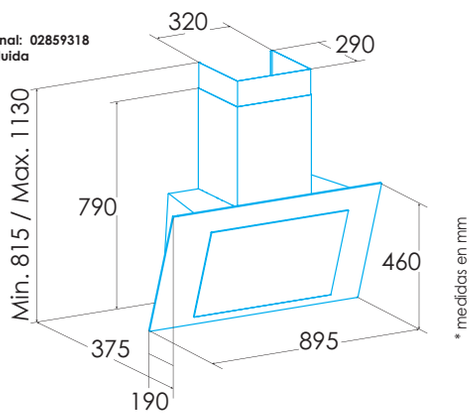



DECORATIVA BOX

ECB-97220 GBK 90 cm - A. inox. / negro
Cod.: 932271957 - **EAN:** 822248363396

ECB-97220 GWH 90 cm - A. inox. / blanco
Cod.: 932271958 - **EAN:** 8422248363402

ECB-77220 GBK 70 cm - A. inox. / negro
Cod.: 932271959 - **EAN:** 8422248363419

ECB-77220 GWH 70 cm - A. inox. / blanco
Cod.: 932271960 - **EAN:** 8422248363426

A++ EFICIENCIA ENERGÉTICA
MOTOR MÁXIMA ASPIRACIÓN
LED ILUMINACIÓN LED
ASPIRACIÓN PERIMETRAL
A EFICIENCIA LUMÍNICA
DESCONEXIÓN AUTOMÁTICA
CON ENCHUFE

- Campana decorativa box de 90/70 cm de anchura con frontal de 5cm
- Eficiencia energética A++
- Gran superficie de aspiración
- 3 niveles de extracción
- Mandos touch control retroiluminados
- 73W BLDC motor
- Potencia de extracción Máx / Mín: 617 / 203 m^3/h
- Nivel sonoro Máx / Mín: 65 / 43 dB(A)
- Lámpara de iluminación LED
- Función Timer de desconexión automática temporizada
- Filtros estándar metálicos

Filtro de carbono opcional: 02807001
Kit de extensión de tubo: 02862364
Válvula antirretorno incluida

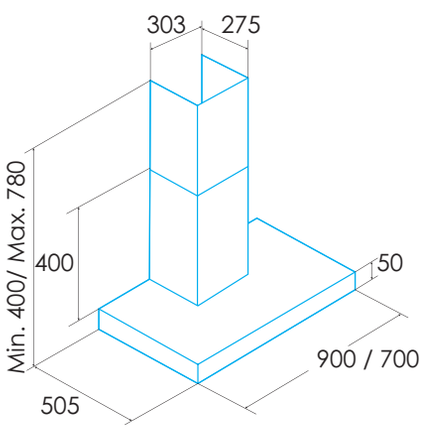

* medidas en mm





DECORATIVA BOX

ECB-9611 X 90 cm - A. inox. **NEW**

Cod.: 932271909 - **EAN:** 8435436112461

ECB-7611 X 70 cm - A. inox. **NEW**

Cod.: 932271910 - **EAN:** 8435436112478

ECB-6611 X 60 cm - A. inox. **NEW**

Cod.: 932271911 - **EAN:** 8435436112485

ECO
ILUMINACIÓN ECOLED

CON ENCHUFE

- Campana decorativa box de 90/70/60 cm de anchura con frontal de 5,6 cm
- Eficiencia energética C
- 3 niveles de extracción
- Mandos mecánicos
- Motor de 270 W, TA
- Potencia de extracción Máx / Mín: 645 / 385 m^3/h
- Nivel sonoro Máx / Mín: 70 / 56 dB(A)
- 2 lámparas de iluminación ECOLED, clase A
- Filtros estándar metálicos con asas de plástico lavable en el lavavajillas

Filtro de carbono opcional: 02859391
Filtro de carbono lavable opcional: 02800918
Kit de extensión de tubo: 02861301
Válvula antirretorno incluida

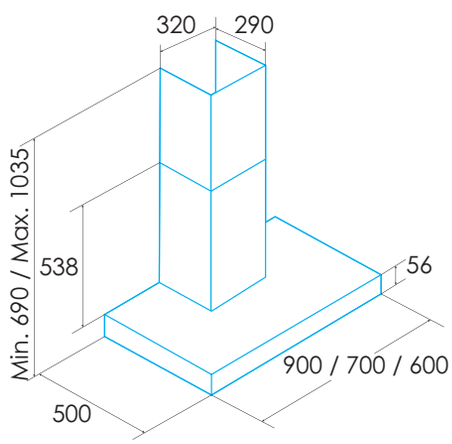

* medidas en mm







DECORATIVA BOX

ECB-9411 X 90 cm - A. inox.
Cod.: 932271886 - **EAN:** 8435436108686

ECB-7411 X 70 cm - A. inox.
Cod.: 932271887 - **EAN:** 8435436108693

ECB-6411 X 60 cm - A. inox.
Cod.: 932271888 - **EAN:** 8435436108709

ILUMINACIÓN ECOLED

CON ENCHUFE

- Campana decorativa box de 90/70/60 cm de anchura con frontal de 5,5 cm
- Eficiencia energética C
- 3 niveles de extracción
- Mandos mecánicos
- Motor de 95 W, K7plus
- Potencia de extracción Máx / Mín: 400 / 210 m^3/h
- Nivel sonoro Máx / Mín: 62 / 50 dB(A)
- 2 lámparas de iluminación LED, e14
- Filtros estándar metálicos con asas de plástico lavable en el lavavajillas

Filtro de carbono opcional: 02859394
Filtro de carbono lavable opcional: 02800918
Kit de extensión de tubo opcional: 02861302
Válvula antirretorno incluida

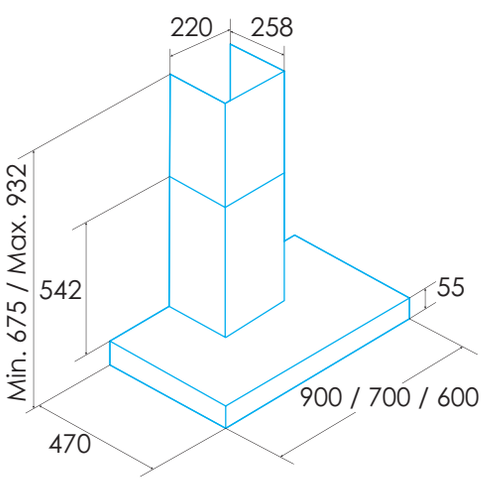

* medidas en mm







DECORATIVA PIRAMIDAL

ECP-9611 X 90 cm - A. inox.
Cod.: 932271915 - **EAN:** 8435436112522

ECP-6611 X 60 cm - A. inox.
Cod.: 932271917 - **EAN:** 8435436112546

ECP-7611 X 70 cm - A. inox.
Cod.: 932271916 - **EAN:** 8435436112539

ECP-6611 BK 60 cm - A. inox. / negro
Cod.: 932271956 - **EAN:** 822248358736

A — EFICIENCIA LUMÍNICA
ECO — ILUMINACIÓN ECOLED
CON ENCHUFE

- Campana decorativa pirámide de 90/60 cm
- Eficiencia energética C
- 3 niveles de extracción
- Mandos mecánicos
- Motor de 270 W, TA
- Potencia de extracción Máx / Mín: 645 / 385 m^3/h
- Nivel sonoro Máx / Mín: 71,8 / 57,8 dB(A)
- 2 lámparas de iluminación ECOLED, clase A
- Filtros estándar metálicos con asas de plástico lavable en el lavavajillas

Filtro de carbono opcional: 02859391
Filtro de carbono lavable opcional: 02800918
Kit de extensión de tubo opcional: 02862301
Válvula antirretorno incluida





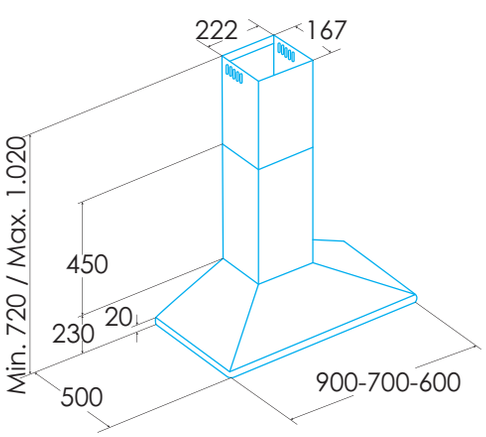

* medidas en mm



DECORATIVA PIRAMIDAL

ECP-94110 X 90 cm - A. inox. **NEW**

Cod.: 932271961 - **EAN:** 8422248371339

ECP-74110 X 70 cm - A. inox. **NEW**

Cod.: 932271962 - **EAN:** 8422248371353

ECP-64110 X 60 cm - A. inox. **NEW**

Cod.: 932271963 - **EAN:** 8422248371377

A — EFICIENCIA LUMÍNICA

ECO — ILUMINACIÓN ECOLED

CON ENCHUFE



- Campana decorativa pirámide de 90/70/60 cm
- Eficiencia energética A
- 3 niveles de extracción
- Mandos mecánicos
- Motor de 110 W, K10
- Potencia de extracción Máx / Mín: 480 / 175 m^3/h
- Nivel sonoro Máx / Mín: 69 / 56 dB(A)
- Iluminación de alta eficiencia mediante TIRA LED compacta, clase A
- Filtros estándar metálicos con asas de plástico lavable en el lavavajillas



Filtro de carbono opcional
Filtro de carbono lavable opcional
Kit de extensión de tubo opcional

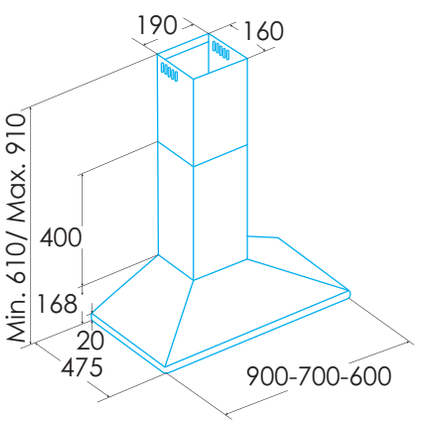

* medidas en mm



INTEGRACIÓN

ECI-96110 X 90 cm - A. inox.

Cod.: 932271948 - **EAN:** 8422248355292

ECI-66110 X 60 cm - A. inox.

Cod.: 932271947 - **EAN:** 8422248355285

ECO

ILUMINACIÓN ECOLED

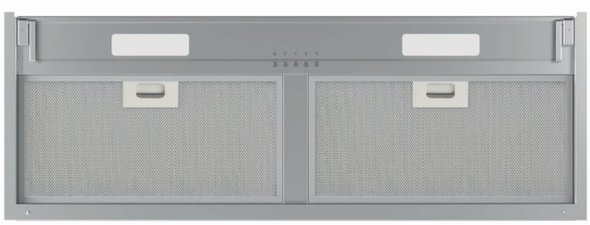

-Campana de encastre en mueble de 90 cm
-Eficiencia energética C
-3 niveles de extracción
-Mandos mecánicos
-Motor M3R. Extra silencioso. Consumo máximo de energía 270W
-Potencia de extracción Máx / Mín: 645 / 385 m³/h
-Nivel sonoro Máx / Mín: 70 / 56 dB(A)
-Barra de iluminación LED, clase A
-Filtros estándar metálicos con asas de plástico lavables en lavavajillas

Filtro de carbono opcional: 02859398
Válvula antirretorno incluida

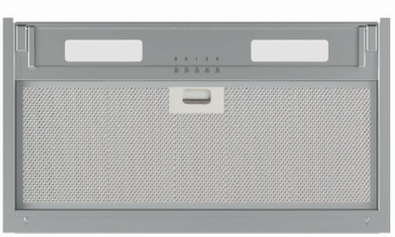

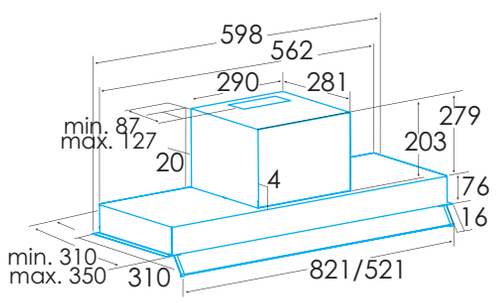

* medidas en mm



GRUPO FILTRANTE

ECG-8632 GBK 70 cm - Negro

Cod.: 932271941 - **EAN:** 8422248198493

GRUPO FILTRANTE

ECG-8632 GWH 70 cm - Blanco

Cod.: 932271942 - **EAN:** 8422248198509

MOTOR MÁXIMA ASPIRACIÓN | ASPIRACIÓN PERIMETRAL | DESCONEXIÓN AUTOMÁTICA | CONTROL REMOTO | ILUMINACIÓN BARRA LED





-
Campana de encastre en mueble de 70 cm
- Eficiencia energética B
- Extracción perimetral
- 3 niveles de extracción
- Mandos mecánicos
- Motor de 186 W
- Potencia de extracción Máx / Mín: 587/ 246 m^3/h
- Nivel sonoro Máx / Mín: 68 / 47 dB(A)
- Barra de iluminación LED, clase A
- Filtros estándar metálicos con asas de plástico lavables en lavavajillas

Filtro de carbono opcional: 02859405

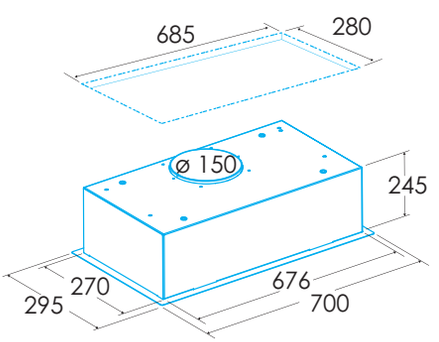

* medidas en mm



GRUPO FILTRANTE

ECG-5811 BK 60 cm - Negro

Cod.: 932271944 - **EAN:** 8422248350969

GRUPO FILTRANTE

ECG-5811 X 60 cm - A. inox.

Cod.: 932271899 - **EAN:** 8435436110962

ILUMINACIÓN ECOLED

CON ENCHUFE





- Campana de encastre en mueble de 60 cm
- Eficiencia energética C
- 3 niveles de extracción
- Mandos mecánicos
- Motor de 240 W, BT2
- Potencia de extracción Máx / Mín: 645 / 300 m^3/h
- Nivel sonoro Máx / Mín: 65 / 50 dB(A)
- 2 lámparas de iluminación ECOLED
- Filtros estándar metálicos con asas de plástico lavable en el lavavajillas

Filtro de carbono opcional: 02859398
Filtro de carbono lavable opcional: 02811003
Válvula antirretorno incluida

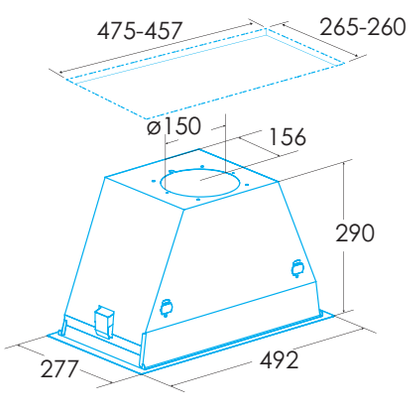

* medidas en mm



TELESCÓPICA

ECT-6411 X 60 cm - A. inox.

Cod.: 932271920 - **EAN:** 8435436112577

TELESCÓPICA

ECT-6411 WH 60 cm - Blanco

Cod.: 932271919 - **EAN:** 8435436112560

A
EFICIENCIA LUMÍNICA

LED
ILUMINACIÓN LED

- Campana telescópica de 60 cm
- Eficiencia energética C
- 2 niveles de extracción
- Mandos mecánicos
- Motor de 100 W, TF 2003
- Potencia de extracción Máx / Mín: 390 / 150 m^3/h
- Nivel sonoro Máx / Mín: 57 / 45,5 dB(A)
- 2 lámparas de iluminación ECOLED, clase A
- Filtros estándar metálicos con asas de plástico lavable en el lavavajillas

Filtro de carbono opcional: 02825263
Válvula antirretorno incluida



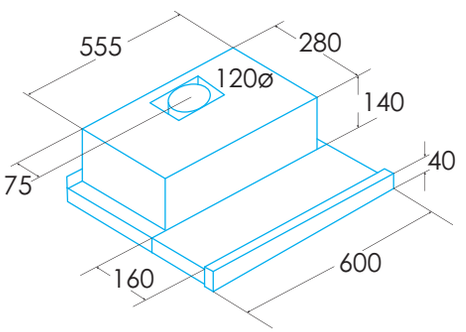

* medidas en mm



ESTÁNDAR

ECS-6213 X 60 cm - A. inox.

Cod.: 932271921 - **EAN:** 8422248087391

ESTÁNDAR

ECS-6213 WH 60 cm - Blanco

Cod.: 932271922 - **EAN:** 8422248087407

LED

ILUMINACIÓN LED

-Campana estándar de 60 cm
-Eficiencia energética D
-3 niveles de extracción
-Mandos mecánicos
-Dos motores de 50 W, L1
-Potencia de extracción Máx / Mín: 300 / 100 m^3/h
-Nivel sonoro Máx / Mín: 60 / 59 dB(A)
-2 lámparas de iluminación LED, e14
-Filtros estándar metálicos con asas de plástico lavable en el lavavajillas / filtro de malla de aluminio

Filtro de carbono opcional: 02846763
Válvula antirretorno incluida



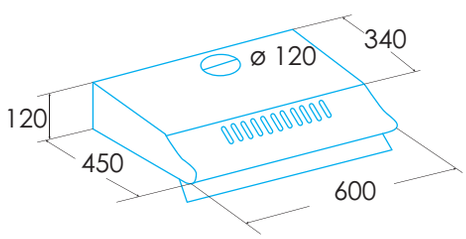

* medidas en mm

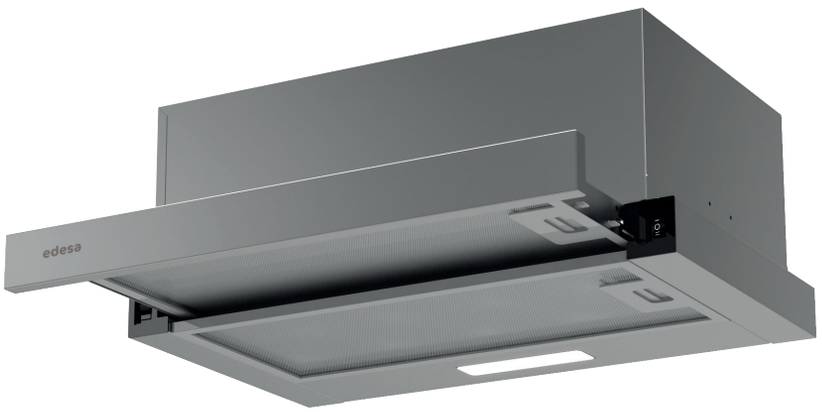

TELESCÓPICA

ECT-5411 X 60 cm - A. inox.

Cod.: 932271964 - **EAN:** 8422248379052

A
EFICIENCIA LUMÍNICA

LED
ILUMINACIÓN LED

- Campana telescópica de 50 cm
- Eficiencia energética B
- 2 niveles de extracción
- Mandos mecánicos
- Potencia de extracción Máx / Mín: 344 / 175 m^3/h
- Nivel sonoro Máx / Mín: 64 / 51 dB(A)
- Iluminación de alta eficiencia mediante TIRA LED compacta, clase A
- Filtros estándar metálicos con asas de plástico lavable en el lavavajillas
- Filtro de carbono opcional
- Válvula antirretorno incluida

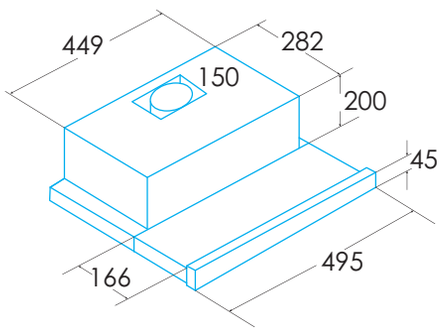

* medidas en mm



Código	922272094	922272058	922272093	932271943	932271953	932271954	932271955
EAN	8422248373401	8422248109659	8422248373371	8422248344821	8422248355490	8422248356497	8422248356503
Modelo	**EIS-7423 DD B**	**EIT-7422 DD B /A**	**EIS-6321 DD R**	**ECC-1832 WH**	**ECC-1832 X**	**ECV-98321 GBK**	**ECV-98321 GWH**
Tipo	**Aspiración integrada**	**Aspiración integrada**	**DownDraft**	**Decorativa Techo**	**Decorativa vertical**	**Decorativa vertical**	**Decorativa vertical**
Ficha de producto según directivas EU65/2014 - EN61591, EN60704-2-13, EN50564							
AEC (Consumo de Energía Anual) (kWh/año)	43,4	29	43,3	58,9	58,9	16,8	16,8
EEI class (Clase de Eficiencia Energética)	A+	A	A+	A	A	A+++	A+++
FDE (Eficiencia Fluidodinámica)	35,4	27,2	34,9	31,5	31,5	40,3	40,3
FDE class (Clase de Eficiencia Fluidodinámica)	A	B	A	A	A	A	A
LE (Eficiencia de Iluminación) (lux/W)	-	-	-	36,6	36,6	23,7	23,7
LE class (Clase de Eficiencia de Iluminación)	-	-	-	A	A	B	B
GFE (Eficiencia de Filtrado de Grasa)	65,9	45,8	66,8	91,2	91,2	75,5	75,5
GFE Class (Clase de Eficiencia de Filtrado de Grasa)	D	F	D	B	B	C	C
Flujo de aire en velocidad mínima (m^3/h)	245	198,6	251	340	340	282	282
Flujo de aire en velocidad máxima (m^3/h)	523	440,1	515	600	600	640,5	640,5
Flujo de aire en velocidad intensiva (TURBO) (m^3/h)	691,5	542,2	673,2	850	850	842	842
Potencia sonora en velocidad mínima (dB)	50	45	51	50	50	46	46
Potencia sonora en velocidad máxima (dB)	69	64	68	65	65	64	64
Potencia sonora en velocidad intensiva (TURBO) (dB)	74	67	74	67	67	69	69
P_o (Consumo de Electricidad en modo Desactivado) (W)	0,48	0,46	0,48	0,3	0,3	0,35	0,35
P_s (Consumo de Electricidad en modo de Espera) (W)	-	-	-	0,3	0,3	0	0
Directiva Integración según EU 66/2014	-		-				
f (Factor de Incremento en el Tiempo)	0,7	1	0,7	0,9	0,9	0,5	0,5
EEI (Eficiencia Energética)	40	49,2	39,9	54,6	54,6	27,5	27,5
Q_{BEP} (Flujo de aire en Punto de Máxima Eficiencia) (m^3/h)	379,8	264,2	331,3	350,4	350,4	369,6	369,6
P_{BEP} (Diferencia de Presión Estática en Punto de Máxima Eficiencia) (Pa)	570	294	644	380	380	314	314
W_{BEP} (Poténcia Electrica de entrada en Punto de Máxima Eficiencia) (W)	169,7	79,4	169,6	132,8	132,8	80	80
W_L (Consumo Nominal del sistema de Iluminación de la superficie de cocción) (W)	-	-	-	14	14	3	3
E_{MIDDLE} (Iluminancia media del sistema de iluminación de la superficie de cocción) (lux)	-	-	-	513	513	71	71
Dimensiones exteriores							
Ancho (mm)	770	770	590	1.000	1000	895	895
Fondo (mm)	520	520	520	600	600	375	375
Altura máxima total (mm)	170	250	170	500	500	1.130	1.130
Altura mínima total (mm)	170	250	170	285	285	815	815
Diametro de salida (mm)	220x90	220x90	220x90	150	150	150/125	150/125
Características	-	-	-				
Motor	SL1 BLDC	BT4DC	SL1 BLDC	BT3	BT3	BT4DC	BT4DC
Niveles de extracción	5+1	5+1	5+1	3+1	3+1	5 + 1	5 + 1
Consumo máximo motor (W)	165	135	165	280	280	135	136
Pressión Máxima (Pa)	650	-	640	450	450	357	357
Pressión Turbo (Pa)	900	-	870	470	470	365	365
Tipo de control	Deslizante	Deslizante	Deslizante	TC4i	TC4i	TCD6i	TCD6i
Desconexión automática	●	●	●	●	●	●	●
Indicador electrónico saturación filtro	●	●	●	●	●	●	●
Tipo de filtro	Aluminio Negro + Cesta de plástico	Aluminio	Aluminio Negro + Cesta de plástico	Metálico	Metálico	Metálico	Metálico
Número de filtros antigrasa	1	1	1	3	3	1+1	1+1
Interior blindado	-	-	-	-	-	-	-
Iluminación							
Clase de lámparas	-	-		EcoLed	EcoLed	SS Led	SS Led
Iluminación regulable en intensidad	-	-		●	●	●	●
Nº de lámparas	-	-	-	4	4	1	1
Instalación							
Distancia mínima a una placa de cocción eléctrica (mm)	-	-	-	550	550	400	400
Distancia mínima a una placa de cocción de gas (mm)	-	-	-	650	650	650	650
Instalación con salida de aire al exterior / recirculación	●	●	●	Ambas	Ambas	AMBAS	AMBAS
Sistema de fácil instalación	●	●	●	●	●	nivelado horizontal	●/nivelado horizontal
Conexión eléctrica							
Potencia total de acometida (W)	7200	-	6500	294	294	138	138
Tensión nominal (V)	220-240	220-240	220-240	220-240	220-240	220-240	220-240
Frecuencia de la red (Hz)	50/60	50/60	50/60	50	50	50-60	50-60
Aislamiento eléctrico	Clase I	Clase I	CLASE I	Clase II	Clase II	Clase I	Clase I
Clavija	-	-	-	EU - 2 pins	EU - 2 pins	-	-
Accesorios							
Extension tubo superior	-	-	-	-	-	02861300	02861300
Tubos decorativos blancos	-	-	-	-	-	02861001	02861001
Tubos decorativos negros	-	-	-	-	-	02861401	02861401
Embellecedor Islas	-	-	-	-	-	-	-
Válvula antirretorno	-	-	-	02832006	02832006	02832004	02832004
Filtro metálico MAX PRO	-	-	-	02800917	02800917	-	-
Filtro metálico	-	02800972	-	02800200*	02800200*	02800930 / 02800925	02800930 / 02800925
Filtro DUAL (metálico + carbón activo)	-	-	-	02800918	02800918	02800922 / 02800927	02800922 / 02800927
Filtros carbón activo	02890014	02800980	02890014	02859398	02859398	02859318	02859318
Tubo flexible silenciador	-	02893002		02893002	02893002	02893002	02893002
Accesorio panel decorativo (APD) (Opcional)	-	-					

(1) Reglamento delegado (UE) nº 65/2014 de 1 de octubre de 2013 por el que se complementa la Directiva 2010/30/UE del Parlamento Europeo y del Consejo en relación con el etiquetado energético de los hornos y campanas extractoras de uso doméstico. (2) Las clases van desde el A++ (más eficiente) hasta el E (menos eficiente). (3) Las clases van desde el A (más eficiente) hasta el F (menos eficiente). (4) Las clases van desde el A (más eficiente) hasta la G (menos eficiente). (5) Reglamento delegado (UE) nº 66/2014 de 14 de enero de 2014 por el que se aplica la Directiva 2009/125/CE del Parlamento Europeo y del Consejo en lo relativo a los requisitos de diseño ecológico aplicables a los hornos, las placas de cocina y las campanas extractoras de uso doméstico.

CAMPANAS

	932271959 8422248363419 **ECB-77220 GBK**	932271960 8422248363426 **ECB-77220 GWH**	932271957 822248363396 **ECB-97220 GBK**	932271958 8422248363402 **ECB-97220 GWH**	932271909 8435436112461 **ECB-9611 X**	932271910 8435436112478 **ECB-7611 X**	932271911 8435436112485 **ECB-6611 X**	932271886 8435436108686 **ECB-9411 X**	932271887 8435436108693 **ECB-7411 X**	932271888 8435436108709 **ECB-6411 X**	932271915 8435436112522 **ECP-9611 X**
	Decorativa box	**Decorativa box**	**Decorativa box**	**Decorativa box**	**Decorativa box**	**Decorativa box**	**Decorativa box**	**Decorativa box**	**Decorativa box**	**Decorativa box**	**Decorativa pirámide**
	11,7	11,7	10,8	10,8	102,5	102,5	102,5	51,9	51,9	51,9	95,7
	A++	A++	A++	A++	C	C	C	C	C	C	C
	29,3	29,3	29,3	29,3	16,3	16,3	16,3	9,8	9,8	9,8	17,8
	A	A	A	A	D	D	D	E	E	E	D
	39	39	35,1	35,1	36	36	36	8,4	8,4	8,4	38,4
	A	A	A	A	A	A	A	E	E	E	A
	71,1	71,1	65,2	65,2	88,5	88,5	88,5	74,6	74,6	74,6	90,3
	C	C	D	D	B	B	B	D	D	D	B
	212	212	203,3	203,3	385	385	385	210	210	210	385
	627,5	627,5	617,5	617,5	645	645	645	400	400	400	645
	-	-	-	-	-	-	-	-	-	-	-
	43	43	43	43	56	56	56	50	50	50	57,8
	65	65	65	65	70	70	70	62	62	62	71,8
	-	-	-	-	-	-	-	-	-	-	-
	0,38	0,38	0,4	0,4	0	0	0	0	0	0	0
	-	-	-	-	0	0	0	0	0	0	0
	0,9	0,9	0,9	0,9	1,4	1,4	1,4	1,6	1,6	1,6	1,4
	36,2	36,2	35	35	83,4	83,4	83,4	84,4	84,4	84,4	80,1
	237,6	237,6	207,5	207,5	375,3	375,3	375,3	208,6	208,6	208,6	371,8
	120,3	120,3	125	125	295	295	295	123	123	123	314
	27,1	27,1	24,6	24,6	188,8	188,8	188,8	72,9	72,9	72,9	182,5
	3,8	3,8	3,8	3,8	7	7	7	11	11	11	7
	149	149	133	133	252	252	252	92,5	92,5	92,5	269
	700	700	900	900	900	700	600	900	700	600	900
	505	505	505	505	500	500	500	475	475	475	500
	830	830	830	830	1.045	1.045	1.045	932	932	932	1.020
	450	450	450	450	730	730	730	675	675	675	720
	150	150	150	150	125	125	125	150/125	150/125	150/125	150/125
	1*73W BLDC	1*73W BLDC	1*73W BLDC	1*73W BLDC	TA	TA	TA	K7 Plus	K7 Plus	K7 Plus	TA
	3	3	3	3	3	3	3	3	3	3	3
	76	76	76	76	270	270	270	95	95	95	270
	342	342	344	344	430	430	430	200	200	200	430
	-	-	-	-	-	-	-	-	-	-	-
	ATC01	ATC01	ATC01	ATC01	Mecánico	Mecánico	Mecánico	Mecánico	Mecánico	Mecánico	Mecánico
	●	●	●	●	-	-	-	-	-	-	-
	-	-	-	-	-	-	-	-	-	-	-
	Aluminio	Aluminio	Aluminio	Aluminio	Aluminio	Aluminio	Aluminio	Aluminio	Aluminio	Aluminio	Aluminio
	2	2	3	3	3	3	2	3	2	2	3
	-	-	-	-	-	-	-	-	-	-	-
	LED	LED	LED	LED	ECOLED	ECOLED	ECOLED	LED	LED	LED	ECOLED
	-	-	-	-	-	-	-	-	-	-	-
	2	2	2	2	2	2	2	2	2	2	2
	650	650	650	650	650	650	650	650	650	650	650
	650	650	650	650	650	650	650	650	650	650	650
	Ambas	Ambas	Ambas	Ambas	Ambas	Ambas	Ambas	Ambas	Ambas	Ambas	Ambas
	●	●	●	●	●	●	●	●	●	●	●
	76	76	76	76	277	277	277	106	106	106	277
	220-240	220-240	220-240	220-240	220-240	220-240	220-240	220-240	220-240	220-240	220-240
	50	50	50	50	50-60	50-60	50-60	50-60	50-60	50-60	50-60
	Clase I	Clase I	Clase I	Clase I	Clase II	Clase II	Clase II	Clase II	Clase II	Clase II	Clase II
	Type F	Type F	Type F	Type F	●	●	●	●	●	●	●
	02862304	02862304	02862304	02862304	02861301	02861301	02861301	02861302	02861302	02861302	02862301
					-	-	-	-	-	-	-
	-	-	-	-	-	-	-	-	-	-	-
	-	-	-	-	-	-	-	-	-	-	-
	02832011	02832011	02832011	02832011	●	●	●	●	●	●	●
	-		-	-	02800917	02800917	02800917	02800917	02800917	02800917	02800917
	02800230	02800230	02800231	02800231	02800905	02800905	02800905	02800905	02800905	02800905	02800905
	-	-	-	-	02800918	02800918	02800918	02800918	02800918	02800918	02800918
		-	-	-	02859391	02859391	02859391	02859394	02859394	02859394	02859391
	-	-	-	-	02893002	02893002	02893002	02893002	02893002	02893002	02893002
	-	-	-	-	02841300	02866300	02840300	02841300	02866300	02840300	02841300

Todas las casillas marcadas con un • equivalen a un Sí
Accesorio / ○ NO INCLUIDO • INCLUIDO

edesa

Código	932271916	932271917	932271956	932271961	932271962	932271963
EAN	8435436112539	8435436112546	8422248358736	8422248371339	8422248371353	8422248371377
Modelo	**ECP-7611 X**	**ECP-6611 X**	**ECP-6611 BK**	**ECP-94110 X**	**ECP-74110 X**	**ECP-64110 X**
Tipo	**Decorativa pirámide**	**Decorativa pirámide**	**Decorativa pirámide**	**Decorativa pirámide**	**Decorativa pirámide**	**Decorativa pirámide**
Ficha de producto según directivas EU65/2014 - EN61591, EN60704-2-13, EN50564						
AEC (Consumo de Energía Anual) (kWh/año)	95,7	95,7	95,7	24,8	24,8	24,8
EEI class (Clase de Eficiencia Energética)	C	C	C	A	A	A
FDE (Eficiencia Fluidodinámica)	17,8	17,8	17,8	28,5	28,5	28,5
FDE class (Clase de Eficiencia Fluidodinámica)	D	D	D	B	B	B
LE (Eficiencia de Iluminación) (lux/W)	38,4	38,4	38,4	31,6	31,6	31,6
LE class (Clase de Eficiencia de Iluminación)	A	A	A	A	A	A
GFE (Eficiencia de Filtrado de Grasa)	90,3	90,3	90,3	71,4	71,4	71,4
GFE Class (Clase de Eficiencia de Filtrado de Grasa)	B	B	B	D	D	D
Flujo de aire en velocidad mínima (m^3/h)	385	385	385	175	175	175
Flujo de aire en velocidad máxima (m^3/h)	645	645	645	480	480	480
Flujo de aire en velocidad intensiva (TURBO) (m^3/h)	-	-	-	-	-	-
Potencia sonora en velocidad mínima (dB)	57,8	57,8	57,8	56	56	56
Potencia sonora en velocidad máxima (dB)	71,8	71,8	71,8	69	69	69
Potencia sonora en velocidad intensiva (TURBO) (dB)	-	-	-	-	-	-
P_o (Consumo de Electricidad en modo Desactivado) (W)	0	0	0	0	0	0
P_s (Consumo de Electricidad en modo de Espera) (W)	0	0	0	0	0	0
Directiva Integración según EU 66/2014						
f (Factor de Incremento en el Tiempo)	1,4	1,4	1,4	1	1	1
EEI (Eficiencia Energética)	80,1	80,1	80,1	48,5	48,5	48,5
Q_{BEP} (Flujo de aire en Punto de Máxima Eficiencia) (m^3/h)	371,8	371,8	371,8	255,1	255,1	255,1
P_{BEP} (Diferencia de Presión Estática en Punto de Máxima Eficiencia) (Pa)	314	314	314	249,1	249,1	249,1
W_{BEP} (Poténcia Electrica de entrada en Punto de Máxima Eficiencia) (W)	182,5	182,5	182,5	62	62	62
W_L (Consumo Nominal del sistema de Iluminación de la superficie de cocción) (W)	7	7	7	3	3	3
E_{MIDDLE} (Iluminancia media del sistema de iluminación de la superficie de cocción) (lux)	269	269	269	95	95	95
Dimensiones exteriores						
Ancho (mm)	700	600	600	900	700	600
Fondo (mm)	500	500	500	475	475	475
Altura máxima total (mm)	1.020	1.020	1.020	910	910	910
Altura mínima total (mm)	720	720	720	670	670	670
Diametro de salida (mm)	150/125	150/125	150/125	150	150	150
Características						
Motor	TA	TA	TA	K10	K10	K10
Niveles de extracción	3	3	3	3	3	3
Consumo máximo motor (W)	270	270	270	110	110	110
Pressión Máxima (Pa)	430	430	430	290,8	290,8	290,8
Pressión Turbo (Pa)	-	-	-	-	-	-
Tipo de control	Mecánico	Mecánico	Mecánico	Mecánico	Mecánico	Mecánico
Desconexión automática	-	-	-	-	-	-
Indicador electrónico saturación filtro	-	-	-	-	-	-
Tipo de filtro	Aluminio	Aluminio	Aluminio	Metálico	Metálico	Metálico
Número de filtros antigrasa	3	2	2	3	2	1
Interior blindado	-	-	-	-	-	-
Iluminación						
Clase de lámparas	ECOLED	ECOLED	ECOLED	CSLED	CSLED	CSLED
Iluminación regulable en intensidad	-	-	-	-	-	-
Nº de lámparas	2	2	2	1	1	1
Instalación						
Distancia mínima a una placa de cocción eléctrica (mm)	650	650	650	650	650	650
Distancia mínima a una placa de cocción de gas (mm)	650	650	650	650	650	650
Instalación con salida de aire al exterior / recirculación	Ambas	Ambas	Ambas	Ambas	Ambas	Ambas
Sistema de fácil instalación	●	●	●	●	●	●
Conexión eléctrica						
Potencia total de acometida (W)	277	277	277	113	113	113
Tensión nominal (V)	220-240	220-240	220-240	220-240	220-240	220-240
Frecuencia de la red (Hz)	50-60	50-60	50-60	50	50	50
Aislamiento eléctrico	Clase II	Clase II	Clase II	Clase II	Clase II	Clase II
Clavija	●	●	●	●	●	●
Accesorios						
Extension tubo superior	02862301	02862301	02862301	02862302	02862302	02862302
Tubos decorativos blancos	-	-	-	-	-	-
Tubos decorativos negros	-	-	-	-	-	-
Embellecedor Islas	-	-	-	-	-	-
Válvula antirretorno	●	●	●	02832004	02832004	02832004
Filtro metálico MAX PRO	02800917	02800917	02800917	02800917	02800917	02800917
Filtro metálico	02800905	02800905	02800905	02800905	02800905	02800905
Filtro DUAL (metálico + carbón activo)	02800918	02800918	02800918	02800922 02800927	02800922 02800927	02800922 02800927
Filtros carbón activo	02859391	02859391	02859391	02859489	02859489	02859489
Tubo flexible silenciador	02893002	02893002	02893002	02893002	02893002	02893002
Accesorio panel decorativo (APD) (Opcional)	02866300	02840300	02840300			

(1) Reglamento delegado (UE) nº 65/2014 de 1 de octubre de 2013 por el que se complementa la Directiva 2010/30/UE del Parlamento Europeo y del Consejo en relación con el etiquetado energético de los hornos y campanas extractoras de uso doméstico. (2) Las clases van desde el A++ (más eficiente) hasta el E (menos eficiente). (3) Las clases van desde el A (más eficiente) hasta el F (menos eficiente). (4) Las clases van desde el A (más eficiente) hasta la G (menos eficiente). (5) Reglamento delegado (UE) nº 66/2014 de 14 de enero de 2014 por el que se aplica la Directiva 2009/125/CE del Parlamento Europeo y del Consejo en lo relativo a los requisitos de diseño ecológico aplicables a los hornos, las placas de cocina y las campanas extractoras de uso doméstico.

CAMPANAS

	932271948 8422248355292 **ECI-96110 X**	932271947 8422248355285 **ECI-66110 X**	932271941 8422248198493 **ECG-8632 GBK**	932271942 8422248198509 **ECG-8632 GBK**	932271899 8435436110962 **ECG-5811 X**	932271944 8422248350969 **ECG-5811 BK**	932271920 8435436112577 **ECT-6411 X**	932271919 8435436112560 **ECT-6411 WH**	932271921 8422248087391 **ECS-6213 X**	932271922 8422248087407 **ECS-6213 WH**	932271964 8422248379052 **ECT-5411 X**
	Integración	**Integración**	**Grupo Filtrante**	**Grupo Filtrante**	**Grupo filtrante**	**Grupo filtrante**	**Telescópica**	**Telescópica**	**Estándar**	**Estándar**	**Telescopic**
	100,9	100,9	63	63	106,3	107,3	44,5	44,5	52,6	52,6	27,3
	C	C	B	B	C	C	C	C	D	D	B
	16,3	16,3	24,7	24,7	15,7	16,7	11,9	11,9	9,1	9,1	16
	D	D	B	B	D	D	E	E	E	E	D
	21,4	21,4	31,2	31,2	24,3	25,3	36	36	8,4	8,4	44
	B	B	A	A	B	B	A	A	E	E	A
	88,5	88,5	66,7	66,7	91,2	92,2	68	68	68	68	67
	B	B	D	D	B	B	D	D	D	D	D
	385	385	246	246	300	300	150	150	100	100	175
	645	645	587	587	645	645	390	390	300	300	344
	-	-	-	-	-	-	-	-	-	-	-
	56	56	47,6	47,6	50	50	45,5	45,5	60	60	51
	70	70	68,1	68,1	65	65	57	57	69	67	64
	-	-	-	-	-	-	-	-	-	600	-
	0	0	0	0	0	0	0	0	0	500	0
	0	0	0,49	0,49	0	0	0	0	0	150	0
	1,4	1,4	1,11	1,11	1,4	1,4	1,6	1,6	1,7	1,7	1.4
	82,4	82,4	64,3	64,3	84,7	85,7	78,2	78,2	85,6	85,6	61,6
	375,3	375,3	317,5	317,5	419,7	420,7	198,2	198,2	150,4	150,4	206,4
	295	295	408	408	261	261	148	148	158	158	142
	188,8	188,8	145,7	145,7	193,5	193,5	68,6	68,6	73	73	50,9
	6	6	6	6	7	7	7	7	11	11	1,8
	128,3	128,3	187	187	170	170	252	252	92,5	92,5	79
	898	598	700	700	492	492	600	600	600	600	500
	310-350	310-350	270	270	277	277	280-440	280-440	450	450	282-463
	280	280	240	240	290	290	180	180	120	120	200
	280	280	240	240	290	290	180	180	120	120	200
	150/125	150/125	125/150	125/150	150 / 125	150 / 125	120	120	120	120	150
	M3R	M3R	186W	186W	BT2	BT2	TF 2003	TF 2003	L1	L1	65W
	3	3	3	3	3	3	2	2	3	3	2
	270	270	186	186	240	240	100	100	50	50	67
	430	430	484	484	405	405	194	194	190	190	225
	-	-	-	-	-	-	-	-	-	-	-
	Mecánica	Mecánica	Táctil retroilu-minado	Táctil retroilu-minado	Mecánico	Mecánico	Mecánico	Mecánico	Slider Mecánico	Slider Mecánico	Mechanic
	-	-	●	●	-	-	-	-	-	-	-
	-	-	-	-	-	-	-	-	-	-	-
	Metálico	Metálico	Aluminio	Aluminio	Aluminio	Aluminio	Aluminio	Aluminio	Malla alum.	Malla alum.	Aluminium
	2	2	2	2	2	2	2	2	2	1	2
	-	-	-	-	-	-	-	-	-	-	-
	CSLED	CSLED	Barra LED	Barra LED	ECOLED	ECOLED	ECOLED	ECOLED	LED	LED	CSLED
	-	-	-	-	-	-	-	-	-	-	-
	2	2	1	1	2	2	2	2	2	2	1
	550	550	650	650	650	650	650	650	650	650	650
	650	650	550	550	550	550	550	550	650	650	550
	AMBAS	AMBAS	Ambas	Ambas	Ambas	Ambas	Ambas	Ambas	Ambas	Ambas	Both
	●	●	●	●	●	●	●	●	●	●	●
	276	276	189,5	189,5	207	207	107	107	66	66	67
	220-240	220-240	220-240	220-240	220-240	220-240	220-240	220-240	220-240	220-240	220-240
	50	50	50-60	50-60	50-60	50-60	50-60	50-60	50-60	50-60	50-60
	Clase I	Clase I	Clase I	Clase I	Clase II	Clase II	Clase I	Clase II	Clase II	Clase II	Class I
	-	-	-	-	●	●	-	-	-	-	●
	02861306	02861306	-	-	-	-	-	-	-	-	
	-	-	-	-	-	-	-	-	-	-	
	-	-	-	-	-	-	-	-	-	-	
	-	-	-	-	-	-	-	-	-	-	
	●	●	-	-	●	●	●	●	●	●	●
	-	-	-	-	-	-	-	-	-	-	
	02800212	02800211	02811018	02811018	02811000	02811000	02825272	02825272	02803260	02803260	
	-	-	-	-	02811003	02811003	-	-	-	-	
	02859398 02893002	02859398 02893002	02859405 -	02859405 -	02859398 02893002	02859398 02893002	02825263 -	02825263 -	02846763 -	02846763 -	02859495
			-	-	-	-	-	-	-	-	

Todas las casillas marcadas con un • equivalen a un Sí
Accesorio / ○ NO INCLUIDO • INCLUIDO

FRIGORÍFICOS Y CONGELADORES

edesa

TOTAL NO FROST

ESS-1833 NF EX 112



ESS-1832 NF EX 112



EFC-2035 NF EX 113



EFC-1822 NF GBK 113



METAL DUAL NO FROST

EFC-7832 DNF EX 114



TOTAL NO FROST

EFC-2032 NF EX 114



EFC-2032 NF WH 115



EFC-1833 NF EX 115



EFC-1833 NF WH 116



NEW

EFC-1835 NF EX 116



NEW

EFC-1834 NF EX 117



NEW

EFC-1834 NF WH 117



NEW

EFC-1821 NF EX 118



EFC-1821 NF WH 118



COMBI ESTÁTICO

EFC-1822 NF WH 119



EFC-1821 ST WH 119



INTEGRACIÓN

EFC-1711-I 120



DOS PUERTAS ESTÁTICO

EFT-1711 EX 120



EFT-1711 WH 121



EFT-1612 WH 121



NEW

FRIGORÍFICOS Y CONGELADORES

EFT-1411 WH 122

TOTAL NO FROST
EFS-1823 NF EX 122

EZS-1823 NF EX 123

EFS-1823 NF WH 123









EZS-1823 NF WH 124

TABLE TOP ESTÁTICO
EFS-0813 WH 124

EZS-0813 WH 125

EFS-0814 125









EFS-0911 WH 126

EFS-0411 WH 126

INTEGRACIÓN ESTÁTICO
EFS-0513 I 127

EFS-0514 I 127









EZS-0513 I 128

CONGELADOR NO FROST
EZS-1732 NF EX 128

EZS-1732 NF WH 129

CONGELADOR DEFROST
EZS-1412 WH 139









CONGELADOR HORIZONTAL
EZH-5011 130

NEW
EZH-4211 130

EZH-3511 130

EZH-3011 130

EZH-2811 132











EZH-2014 132

EZH-2011 132

EZH-1011 133

EZH-3011 134

EZH-2811 134











NEW


edesa



Frío mejor distribuido con el Metal DUAL No Frost

Algunos de los modelos de la nueva gama Edesa ofrecen el sistema de refrigeración Metal DUAL No Frost, que ofrece mejoras de importancia con respecto a otros sistemas del mercado.

Si buscas un control perfecto, esta novedad te ayudará a conseguirlo pues el sistema "dual" permite seleccionar con total independencia la temperatura del refrigerador y del congelador.

Para cuando quieres meter toda la compra y que no se rompa la cadena de frío, Edesa tiene la solución para ti. Es posible seleccionar la función "Súper" para conseguir la temperatura seleccionada más rápidamente, tanto en la parte de refrigerador, como en la parte del congelador y de manera independientes.

Otra de sus ventajas es que distribuye de manera más eficaz el aire frío en su interior gracias al sistema "Metal", ofreciendo así una temperatura mucho más estable con un menor consumo.

Para destacar aún más todas sus cualidades, la decoración interior del frigorífico posee detalles metalizados con diseños sofisticados, que le identifican mejor con su gama de calidad alta.



DUAL NF



Evita la escarcha en todo el frigorífico con TOTAL No Frost

Los frigoríficos con tecnología TOTAL No Frost se diferencian de los frigoríficos estáticos, principalmente en que no producen escarcha.

Gracias a su ventilador que distribuye aire seco y frío de manera homogénea y uniforme en el frigorífico y congelador, los alimentos se refrigeran evitando la formación de humedad y por consecuente, hielo en las paredes del aparato.

Este sistema permite conservar los alimentos durante más tiempo que el sistema tradicional.

TOTAL NF







Panel de control

Un nuevo panel de control para los frigoríficos Metal Dual No Frost y para los Total No Frost combinados de Edesa, que ofrecen un funcionamiento sencillo y fácil de entender.

Para los frigoríficos más eficientes de nuestra gama, contamos con un panel de control sofisticado y elegante, con iluminación LED, que cuenta con un termostato para regular la temperatura de los compartimentos del congelador y del refrigerador.

También cuenta con la posibilidad de programar la función Súper refrigeración o Súper congelación.



Edesa es elegancia, diseño y cristal de seguridad

Si buscas un frigorífico elegante que llame de manera sofisticada la atención, las nuevas puertas de cristal real de Edesa serán tu solución.

El modelo de cristal blanco para espacios más claros y luminosos, y el modelo de cristal negro para crear cocinas más elegantes y sofisticadas.



Pantalla LED, en puerta

Gracias a la pantalla LED, de la puerta, podrás conocer en todo momento la temperatura a la que están tus alimentos o reajustar los parámetros del frigorífico de forma rápida.

Visual y práctico

Iluminación LED de alta intensidad

La mayoría de nuestros modelos están equipados con la última tecnología led.

Es mucho más intensa, consiguiendo así una mayor claridad en todo el frigorífico, consume menos y dura más.

La tecnología LED proporciona una iluminación inmediata, sin destellos ni parpadeos, de alta intensidad, limpia y fría.

Mejora la visualización de los productos y no irradia calor hacia ellos, contribuyendo así, a un mejor funcionamiento del aparato.

Algunos de estos frigoríficos cuentan con una iluminación en columna LED interior, que proporciona una visión perfecta de todos los alimentos por muy llenas que tengamos cada una de las estanterías.

Los modelos más sofisticados ofrecen una sorprendente iluminación progresiva al abrir la puerta.





El Door on Door que se adapta a las cocinas de hoy en día

¿Las dimensiones de tu cocina son reducidas?

El refrigerador table top y el congelador table top, forman el modelo door on door que buscabas. Los aparatos más versátiles y de fácil uso para ofrecerte comodidad y el mayor espacio posible, sin olvidarnos de su eficiencia F.



Congeladores Horizontales.

Porque las familias siguen creciendo y necesitan un mayor espacio de congelación, Edesa piensa en ti. Bien seas de ir poco a hacer la compra o bien prefieras estar bien surtido de cubitos de hielo, con los congeladores horizontales de Edesa podrás tener desde 59 litros hasta 418 litros de capacidad de congelación.



En Edesa pensamos en hacer que tu día a día sea sencillo. ¿Necesitas más iluminación para ver su contenido?, sin problemas, con la iluminación LED no quedará ningún rincón oculto.



Frigoríficos americanos

¿Quieres disponer de un gran espacio de almacenamiento sin renunciar a un bajo consumo?

Gracias a su motor inverter, tanto la sonoridad, bajo consumo y durabilidad de tu frigorífico americano está fuera de toda duda.

Olvídate de instalaciones complejas. Con sus tiradores ocultos y la apertura de las puertas a 90º, accederás a todos sus rincones independientemente de como esté instalado, paredes, muebles… y siempre con toda la información a la vista gracias a su display táctil.

Frigoríficos table top

A veces no tienes mucho espacio en tu cocina, despacho o simplemente te gusta tener la cerveza fría al lado del sofá para ver tu programa favorito. Dimensiones de fondo reducido que se adaptan a tu casa o a tu autocaravana, porque sabemos que también te gusta disfrutar de la naturaleza.



Frigoríficos de integración

En Edesa tenemos todas las opciones para equipar tu cocina. Si eres un apasionado del diseño o no dispones de mucho espacio en tu cocina y quieres ganar amplitud sin renunciar al diseño, los frigoríficos de integración, son la mejor solución para crear espacios abiertos por su instalación tanto en mueble de columna como bajo encimera.

Modelos side by side

Si quieres una cocina top, este es tu modelo favorito, se monta fácilmente gracias al kit de unión, lo tendrás instalado en apenas unos minutos.

El refrigerador one door y el congelador one door, con acabado en inoxidable con maneta de fácil apertura, hará que la cocina brille.

Su interior sigue en armonía con su elegante exterior, gracias a la iluminación en columna LED y las estanterías de cristal transparentes, sin olvidarnos del control digital de temperatura del display interior.

Este door on door está pensado para familias numerosas o personas que necesiten una gran capacidad de almacenaje tanto en la parte del refrigerador, como en la parte del congelador.



¿Tienes una cocina de dimensiones reducidas? Apertura Zero Clearance

Por eso nuestros combis incluyen la apertura Zero Clearance que permite abrir las puertas del frigorífico hasta 90º incluso aunque el electrodoméstico se instale pegado a la pared, asegurando así la apertura de los cajones y permitiendo extraer todas las baldas si es necesario.

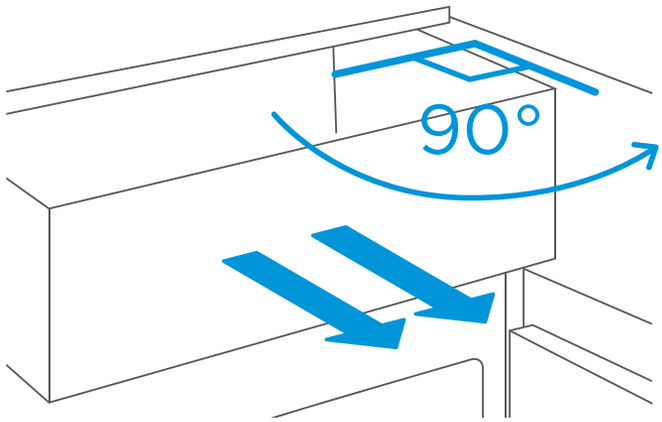

Todo esto es posible gracias a un tipo de bisagras especiales que incorporan los frigoríficos combinados de 60 y 70cm de anchura de Edesa.

Nos importan los detalles y la funcionalidad en tu cocina.

Detalles que marcan la diferencia

En Edesa cuidamos hasta el último detalle, sabemos que las pequeñas cosas en ocasiones son las que más importan.

En la mayoría de nuestros combis hemos incluido un pequeño botellero para que puedas colocar dos botellas de forma segura y sin ocupar apenas espacio.

Cristal templado para las resistentes estanterías interiores

Edesa prima la calidad y la seguridad de todos los de la casa.

Por eso es importante utilizar materiales resistentes y duraderos, que ofrezcan buenos resultados a largo plazo.

Las estanterías de los frigoríficos Edesa están fabricadas en un material resistente, como es el cristal templado real, que le aporta un plus de seguridad y calidad mayor.

Adaptabilidad

El diseño interior de nuestros frigoríficos está pensado para que puedas adaptarlo a todas tus necesidades de almacenamiento, permitiéndote colocar las bandejas a la altura que desees para optimizar perfectamente todo el espacio.

De esta manera podrás colocar los alimentos por alturas según el frío que necesiten ¡tus postres estarán siempre a punto!.

Si para ti cada día es diferente, para tu frigorífico también.

Cajón Edesa Fresh Box

Otra de las novedades son los nuevos cajones **Fresh Box**, ideales para mantener las frutas y verduras intactas.

Este cajón mantiene un porcentaje de humedad superior al resto de los compartimentos del frigorífico, consiguiendo así, que los alimentos de su interior no se resequen.

Este espacio es óptimo para preservar las propiedades y vitaminas de las verduras y frutas durante más tiempo.

Cajón de baja temperatura

EDESA trae como novedad un nuevo espacio en el interior de sus frigoríficos. Un espacio que nos hace el día a día más fácil.

El **cajón de baja temperatura** se mantiene a una temperatura constante próxima a los cero grados.

Los técnicos especialistas revelan que esta temperatura es la ideal para conservar las propiedades de carnes y pescados intactas.

Manteniendo la temperatura baja, sin llegar a congelar los alimentos, se consigue preservarlos frescos durante mucho más tiempo.

Función Súper congelación



Muy útil cuando llegas del **"Súper"** cargado de congelados.

Activando esta función la temperatura descenderá rápidamente y los alimentos se congelarán en un tiempo récord, conservando todas sus propiedades.

Función Súper frío

Permite el **enfriamiento rápido** de los alimentos en el refrigerador en un tiempo récord.

Función Vacaciones



Permite un ahorro energético importante cuando no se usa el frigorífico en periodos vacacionales.



Función Estación

¿Para qué tener el frigorífico funcionando a pleno rendimiento cuando él mismo es capaz de adecuarse a la temperatura exterior?

Para dar respuesta a esta pregunta Edesa ha incorporado a sus combis la función **Estación**. Con ella podemos ahorrar energía porque el frigorífico permite indicar la temperatura ambiente para adaptarse a ella.

< 10 °C de Tª ambiente - Posición INVIERNO (colder)

>35 °C de Tª ambiente - Posición VERANO (cold)



Nos gustan los retos, por eso estamos trabajando en reducir los consumos energéticos de nuestros frigoríficos para alcanzar de nuevo la máxima clasificación energética según el reciente reglamento delegado (UE) 2019/2016. Para que tú y los tuyos podáis disfrutar de un mundo más limpio, se han reescalado los valores, desapareciendo las clases A+++, A++ y A+, partiendo el escalado desde la clase A. Esto no quiere decir que ahora tu frigorífico consuma más que antes, sino que el baremo ha cambiado.

Con tu nuevo frigorífico Edesa con clase D, tendrás un importante ahorro energético y económico en tu factura eléctrica, además de un menor impacto medioambiental.

Con los motores inverter tendrás triple tranquilidad, notarás un menor consumo de electricidad en tu factura, menor rumorosidad y la garantía de una mayor duración de su motor.

T N SN ST

Creados para climas cálidos

Los frigoríficos Edesa han sido pensados para funcionar en climas mediterráneos.

Por eso muchos de ellos funcionan de un modo óptimo hasta con 43ºC de temperatura exterior.





FRIGORÍFICO AMERICANO TOTAL NO FROST DE 1,77 M

ESS-1833 NF EX Inox

Cod.: 924271324 - **EAN:** 8422248350549

D — EFICIENCIA ENERGÉTICA
FULL NF — TOTAL NO FROST
LED — DISPLAY EXTERIOR LED
LED — ILUMINACIÓN LED
FUNCIÓN "SÚPER" EN FRIGORÍFICO Y CONGELADOR
CON ENCHUFE

- -Frigorífico Americano TOTAL No Frost de 1,77m
- -Eficiencia energética D
- -Tecnología TOTAL No Frost en refrigerador y congelador
- -Regulación electrónica de temperatura independiente en refrigerador
- -Apertura de las puertas 90º
- -Control electrónico táctil LED en puerta
- -Función "Súper" en frigorífico y en congelador
- -Función vacaciones
- -Frigorífico: 2 cajónes Fresh Box
- -Congelador: 2 cajones de gran capacidad
- -Tirador integrado en puerta
- -Capacidad neta 555 (349 + 206)
- -Consumo eléctrico : 256 kW/año
- -Clase climática SN/N/ST/T (10-43º)
- -Iluminación LED

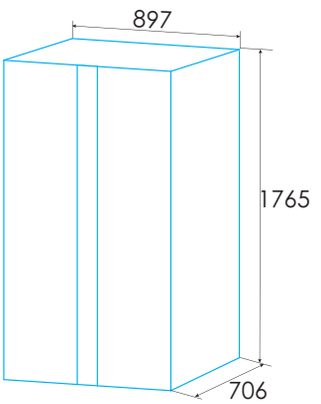



FRIGORÍFICO AMERICANO TOTAL NO FROST DE 1,79 M

ESS-1832 NF EX Inox

Cod.: 924271323 - **EAN:** 8422248350532

E — EFICIENCIA ENERGÉTICA
FULL NF — TOTAL NO FROST
LED — DISPLAY EXTERIOR LED
LED — ILUMINACIÓN LED
FUNCIÓN "SÚPER" EN CONGELADOR
CON ENCHUFE

- -Frigorífico Americano TOTAL No Frost de 1,79m
- -Eficiencia energética E
- -Tecnología TOTAL No Frost en refrigerador y congelador
- -Regulación electrónica de temperatura independiente en refrigerador
- -Apertura de las puertas 90º
- -Control electrónico táctil LED en puerta
- -Función "Súper" en congelador
- -Frigorífico: 2 cajónes Fresh Box
- -Congelador: 2 cajones de gran capacidad
- -Tirador integrado en puerta
- -Capacidad neta (L): 519 (334 + 185)
- -Consumo eléctrico : 309 Kw/año
- -Clase climática SN/N/ST (10-38º)
- -Iluminación LED

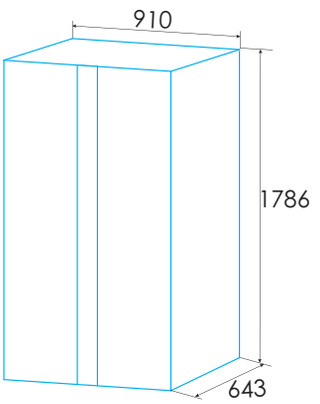

* medidas en mm



COMBINADO TOTAL NO FROST 2M

EFC-2035 NF EX Inox

Cod.: 924271321 - **EAN:** 8422248343107



- Frigorífico combi TOTAL No Frost de 2m
- Eficiencia energética D
- Tecnología TOTAL No Frost en refrigerador y congelador
- Regulación electrónica de temperatura independiente en refrigerador y en congelador
- Control electrónico táctil LED en puerta
- Función "Súper" en congelador
- Frigorífico: 2 cajónes Fresh Box
- Congelador: 3 cajones de gran capacidad
- Botellero metálico
- Tirador metálico en puerta
- Capacidad neta 336 (238 + 98)
- Consumo eléctrico : 197 kW/año
- Clase climática SN/N/ST/T (10-43º)
- Iluminación LED
- Puertas Reversibles

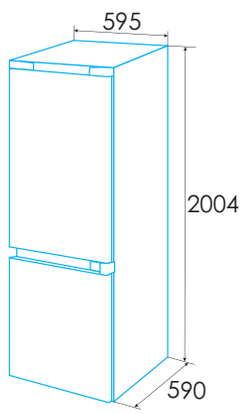



COMBINADO TOTAL NO FROST 1,86 M

EFC-1822 NF GBK Cristal negro

Cod.: 924271309 - **EAN:** 8422248343084



- Frigorífico combi TOTAL No Frost de 1,86m con puerta de cristal negro de seguridad
- Eficiencia energética E
- Tecnología TOTAL No Frost en refrigerador y congelador
- Regulación electrónica de temperatura independiente en refrigerador y en congelador
- Control electrónico táctil LED en puerta
- Función "Súper" en congelador
- Frigorífico: 2 cajones Fresh Box
- Congelador: 3 cajones de gran capacidad
- Tirador integrado en puerta
- Capacidad neta (L): 304 (207 + 97)
- Consumo eléctrico : 243 kW/año
- Clase climática SN/N/ST/T (10-43º)
- Iluminación LED
- Puertas Reversibles

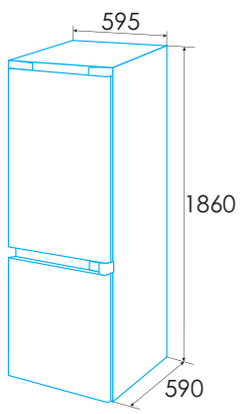

* medidas en mm



COMBINADO METAL TOTAL NO FROST 1,88 M

EFC-7832 DNF EX Inox

Cod.: 924271326 - **EAN:** 8422248350570

EFICIENCIA ENERGÉTICA · TOTAL NO FROST · DISPLAY EXTERIOR LED · ILUMINACIÓN LED · FUNCIÓN "SÚPER" EN FRIGORÍFICO Y CONGELADOR · CON ENCHUFE

- Frigorífico combi METAL DUAL No Frost de 1,88m y 70cm de ancho
- Eficiencia energética E
- Tecnología Metal DUAL No Frost en refrigerador y congelador
- Regulación electrónica de temperatura independiente en refrigerador y en congelador
- Sistema Metal que distribuye el frío de forma eficiente y estable
- Acabados interiores metalizados
- Control electrónico táctil LED en puerta
- Función "Súper" en frigorífico y en congelador
- Función vacaciones
- Frigorífico: 1 cajón de baja temperatura y 2 cajones Fresh Box
- Congelador: 2 cajones de gran capacidad y bandeja independiente
- Tirador metálico en puerta
- Capacidad neta (L): 435 (316 + 119)
- Consumo eléctrico : 336 Kw/año
- Clase climática N/ST (16-38º)
- Iluminación LED
- Puertas Reversibles

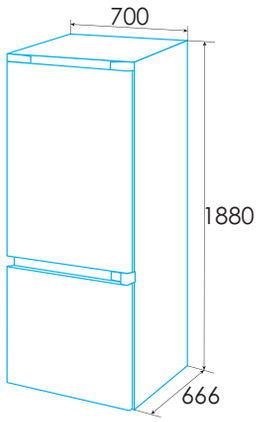



COMBINADO TOTAL NO FROST 2M

EFC-2032 NF EX Inox

Cod.: 924271264 - **EAN:** 8422248097024

EFICIENCIA ENERGÉTICA · TOTAL NO FROST · DISPLAY EXTERIOR LED · ILUMINACIÓN LED · FUNCIÓN "SÚPER" EN FRIGORÍFICO · CON ENCHUFE

- Frigorífico combi TOTAL No Frost de 2 m
- Eficiencia energética E
- Tecnología TOTAL No Frost en congelador y refrigerador
- Regulación electrónica de temperatura en refrigerador
- Control electrónico táctil LED en puerta
- Función "Super" en frigorífico
- Frigorífico: 1 cajón de baja temperatura y 1 cajón Fresh Box
- Congelador: 3 cajones de gran capacidad
- Botellero metálico
- Tirador metálico en puerta para modelo inox. Tirador integrado en puerta para modelo blanco
- Capacidad neta (L): 330 (247 + 83)
- Consumo eléctrico : 231 Kw/año
- Clase climática N/ST (16-38º)
- Iluminación LED
- Puertas Reversibles

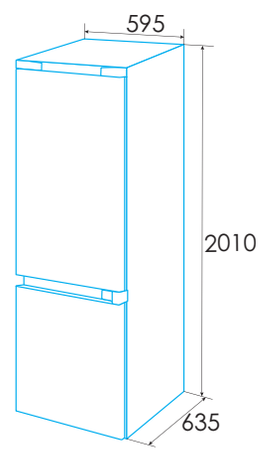

* medidas en mm



COMBINADO TOTAL NO FROST 2M

EFC-2032 NF WH Blanco

Cod.: 924271265 - **EAN:** 8422248097031



- Frigorífico combi TOTAL No Frost de 2 m
- Eficiencia energética E
- Tecnología TOTAL No Frost en congelador y refrigerador
- Regulación electrónica de temperatura en refrigerador
- Control electrónico táctil LED en puerta
- Función "Super" en frigorífico
- Frigorífico: 1 cajón de baja temperatura y 1 cajón Fresh Box
- Congelador: 3 cajones de gran capacidad
- Botellero metálico
- Tirador metálico en puerta para modelo inox. Tirador integrado en puerta para modelo blanco
- Capacidad neta (L): 330 (247 + 83)
- Consumo eléctrico : 231 Kw/año
- Clase climática N/ST (16-38°)
- Iluminación LED
- Puertas Reversibles

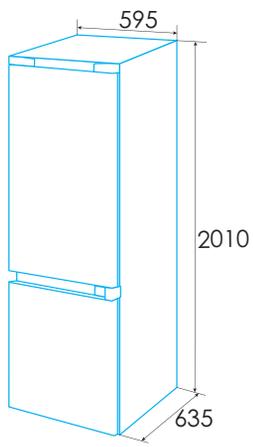





COMBINADO TOTAL NO FROST 1,88 M

EFC-18330 NF WH Blanco

NEW

Cod.: 924271353 - **EAN:** 8422248379632

D EFICIENCIA ENERGÉTICA | FULL NF TOTAL NO FROST | LED DISPLAY EXTERIOR LED | LED ILUMINACIÓN LED | FUNCIÓN "SÚPER" EN FRIGORÍFICO | CON ENCHUFE

- -Frigorífico combi TOTAL No Frost de 1,86 m
- -Eficiencia energética D
- -Tecnología TOTAL No Frost en congelador y refrigerador
- -Regulación electrónica de temperatura independiente en refrigerador y en congelador
- -Control electrónico táctil LED en puerta
- -Función "Super" en frigorífico
- -Frigorífico: 1 cajón de baja temperatura y 1 cajón Fresh Box
- -Congelador: 3 cajones de gran capacidad
- -Botellero metálico
- -Tirador metálico en puerta
- -Capacidad neta (L): 304 (207 + 97)
- -Consumo eléctrico : 194 Kw/año
- -Clase climática SN/N/ST/T (10-43º)
- -Iluminación LED
- -Puertas Reversibles

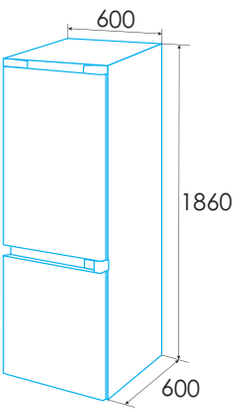



COMBINADO TOTAL NO FROST 1,88 M

EFC-18330 NF EX Inox

NEW

Cod.: 924271354 - **EAN:** 8422248380935

D EFICIENCIA ENERGÉTICA | FULL NF TOTAL NO FROST | LED DISPLAY EXTERIOR LED | LED ILUMINACIÓN LED | FUNCIÓN "SÚPER" EN FRIGORÍFICO | CON ENCHUFE

- -Frigorífico combi TOTAL No Frost de 1,86 m
- -Eficiencia energética D
- -Tecnología TOTAL No Frost en congelador y refrigerador
- -Regulación electrónica de temperatura independiente en refrigerador y en congelador
- -Control electrónico táctil LED en puerta
- -Función "Super" en frigorífico
- -Frigorífico: 1 cajón de baja temperatura y 1 cajón Fresh Box
- -Congelador: 3 cajones de gran capacidad
- -Botellero metálico
- -Tirador metálico en puerta
- -Capacidad neta (L): 304 (207 + 97)
- -Consumo eléctrico : 194 Kw/año
- -Clase climática SN/N/ST/T (10-43º)
- -Iluminación LED
- -Puertas Reversibles

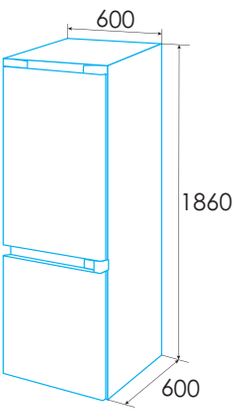

* medidas en mm



COMBINADO TOTAL NO FROST 1,88 M

EFC-1834 NF EX Inox

NEW

Cod.: 924271349 - **EAN:** 8422248373753

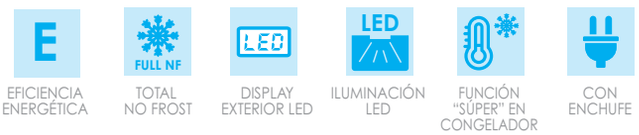

-Frigorífico combi TOTAL No Frost de 1,86 m
-Eficiencia energética E
-Tecnología TOTAL No Frost en congelador y refrigerador
-Regulación electrónica de temperatura en refrigerador
-Control electrónico táctil LED en puerta
-Función "Súper" en congelador
-Frigorífico: 2 cajones Fresh Box
-Congelador: 3 cajones de gran capacidad
-Tirador integrado en puerta
-Capacidad neta (L): 304 (207 + 97)
-Consumo eléctrico : 243 Kw/año
-Clase climática SN/N/ST/T (10-43°)
-Iluminación LED
-Puertas Reversibles

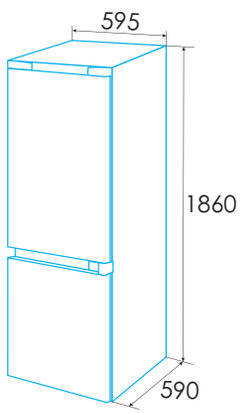



COMBINADO TOTAL NO FROST 1,88 M

EFC-1834 NF WH Blanco

NEW

Cod.: 924271351 - **EAN:** 8422248373760



-Frigorífico combi TOTAL No Frost de 1,86 m
-Eficiencia energética E
-Tecnología TOTAL No Frost en congelador y refrigerador
-Regulación electrónica de temperatura en refrigerador
-Control electrónico táctil LED en puerta
-Función "Súper" en congelador
-Frigorífico: 2 cajones Fresh Box
-Congelador: 3 cajones de gran capacidad
-Tirador integrado en puerta
-Capacidad neta (L): 304 (207 + 97)
-Consumo eléctrico : 243 Kw/año
-Clase climática SN/N/ST/T (10-43°)
-Iluminación LED
-Puertas Reversibles

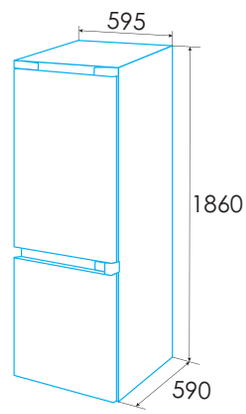

* medidas en mm



COMBINADO TOTAL NO FROST 1,88 M

EFC-1821 NF EX Inox

Cod.: 924271327 - **EAN:** 8422248350587



-Frigorífico combi TOTAL No Frost de 1,88 m
-Eficiencia energética E
-Tecnología TOTAL No Frost en congelador y refrigerador
-Regulación electrónica de temperatura en refrigerador
-Control electrónico LED interior
-Frigorífico: 1 cajón Fresh Box
-Congelador: 3 cajones de gran capacidad
-Tirador integrado en puerta
-Capacidad neta (L): 310 (224 + 86)
-Consumo eléctrico : 293 kW/año
-Clase climática SN/N/ST (10-38°)
-Iluminación LED
-Puertas Reversibles

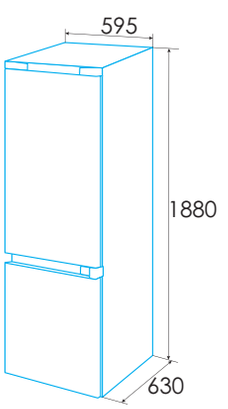



COMBINADO TOTAL NO FROST 1,88 M

EFC-1821 NF WH Blanco

Cod.: 924271325 - **EAN:** 8422248350570

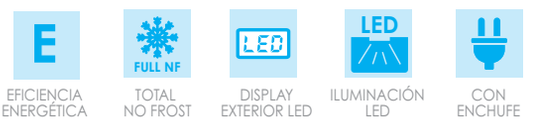

-Frigorífico combi TOTAL No Frost de 1,88 m
-Eficiencia energética E
-Tecnología TOTAL No Frost en congelador y refrigerador
-Regulación electrónica de temperatura en refrigerador
-Control electrónico LED interior
-Frigorífico: 1 cajón Fresh Box
-Congelador: 3 cajones de gran capacidad
-Tirador integrado en puerta
-Capacidad neta (L): 310 (224 + 86)
-Consumo eléctrico : 293 kW/año
-Clase climática SN/N/ST (10-38°)
-Iluminación LED
-Puertas Reversibles

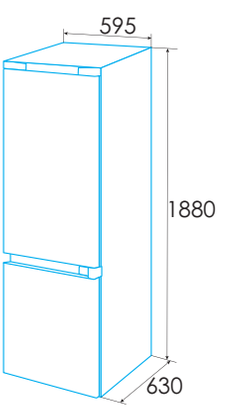

* medidas en mm



COMBINADO TOTAL NO FROST 1,80 M

EFC-1822 NF WH Blanco

Cod.: 924271328 - **EAN:** 8422248350600

EFICIENCIA ENERGÉTICA · ILUMINACIÓN LED · CON ENCHUFE

- Frigorífico combi TOTAL No Frost de 1,80 m
- Eficiencia energética E
- Frío homogéneo en refrigerador y congelador
- Regulación electrónica de temperatura independiente en refrigerador y en congelador
- Frigorífico: 1 cajón Fresh Box
- Congelador: 2 cajones de gran capacidad y bandeja independiente
- Tirador integrado en puerta
- Capacidad neta (L): 253 (182 + 71)
- Consumo eléctrico : 220 kW/año
- Clase climática N/ST (16-38°)
- Iluminación LED
- Puertas Reversibles

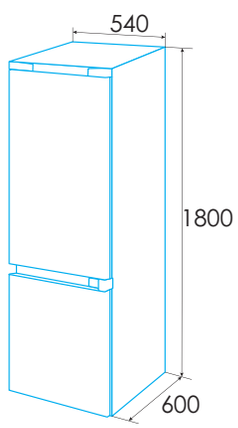



COMBI ESTÁTICO 1,80 M

EFC-1821 ST WH Blanco

Cod.: 924271329 - **EAN:** 8422248350617

EFICIENCIA ENERGÉTICA · TOTAL NO FROST · ILUMINACIÓN LED · CON ENCHUFE

- Frigorífico combi de 1,80m
- Eficiencia energética E
- Frío homogéneo en refrigerador y congelador
- Regulación electrónica de temperatura en refrigerador
- Frigorífico: 1 cajón Fresh Box
- Congelador: 3 cajones de gran capacidad
- Tirador integrado en puerta
- Capacidad neta (L): 262 (191 + 71)
- Consumo eléctrico : 210 kW/año
- Clase climática N/ST (16-38°)
- Iluminación LED
- Puertas Reversibles

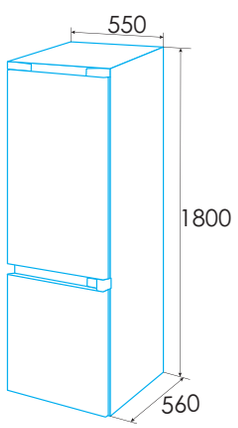

* medidas en mm



INTEGRACIÓN

EFC-1711 I Blanco

Cod.: 924271344 - **EAN:** 8422248350792

EFICIENCIA ENERGÉTICA | ILUMINACIÓN LED | CON ENCHUFE

- Frigorífico combi de integración 1,78 m
- Eficiencia energética E
- Frio homogéneo en refrigerador
- Regulación electrónica de temperatura en refrigerador
- Frigorífico: 1 cajón portaverduras
- Congelador: 3 cajones de gran capacidad
- Capacidad neta (L): 249 (179 + 70)
- Consumo eléctrico: 216 kW/año
- Clas climática N/ST (16-38°)
- Iluminación LED
- Sistema de puertas deslizantes
- Puertas Reversibles

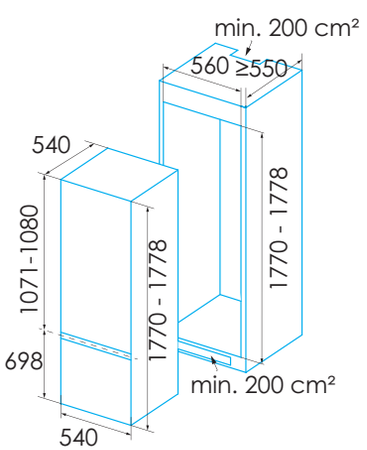



DOS PUERTAS ESTÁTICO 1,76 M

EFT-1711 EX Inox

Cod.: 924271330 - **EAN:** 8422248350624

EFICIENCIA ENERGÉTICA | CON ENCHUFE

- Frigorífico dos puertas estático de 1,76 m
- Eficiencia energética E
- Frío homogéneo en refrigerador
- Regulación mecánica de temperatura
- Frigorífico: 1 cajón portaverduras
- Tirador integrado en puerta
- Capacidad neta (L): 294 (225+ 69)
- Consumo eléctrico : 207 kW/año
- Clase climática N/ST (16-38°)
- Iluminación interior
- Puertas Reversibles

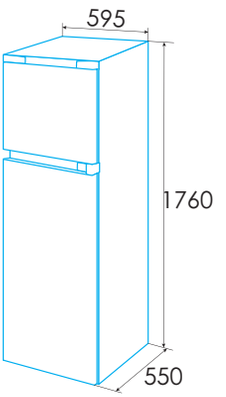

* medidas en mm



DOS PUERTAS ESTÁTICO 1,76 M

EFT-1711 WH Blanco

Cod.: 924271331 - **EAN:** 8422248350631

E
EFICIENCIA ENERGÉTICA

CON ENCHUFE

- Frigorífico dos puertas estático de 1,76 m
- Eficiencia energética E
- Frío homogéneo en refrigerador
- Regulación mecánica de temperatura
- Frigorífico: 1 cajón portaverduras
- Tirador integrado en puerta
- Capacidad neta (L): 294 (225+ 69)
- Consumo eléctrico : 207 kW/año
- Clase climática N/ST (16-38°)
- Iluminación interior
- Puertas Reversibles



DOS PUERTAS ESTÁTICO 1,61 M

EFT-1612 WH Blanco **NEW**

Cod.: 924271352 - **EAN:** 8422248373777

E
EFICIENCIA ENERGÉTICA

LED
ILUMINACIÓN LED

CON ENCHUFE

- Frigorífico dos puertas estático de 1,61 m
- Eficiencia energética E
- Frío homogéneo en refrigerador
- Regulación mecánica de temperatura
- Frigorífico: 1 cajón portaverduras
- Tirador integrado en puerta
- Capacidad neta (L): 243 (202 + 41)
- Consumo eléctrico : 202 Kw/año
- Clase climática N/ST (16-38°)
- Iluminación interior
- Puertas Reversibles

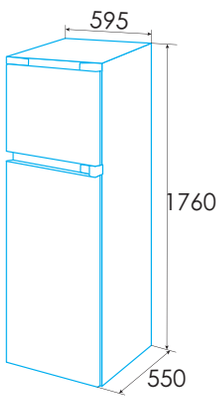

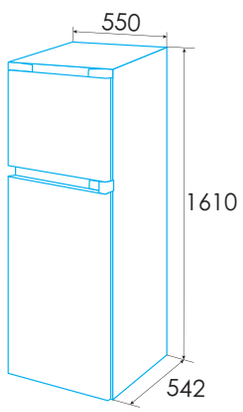

* medidas en mm



DOS PUERTAS ESTÁTICO 1,43 M

EFT-1411 WH Blanco

Cod.: 924271333 - **EAN:** 8422248350655

EFICIENCIA ENERGÉTICA · ILUMINACIÓN LED · CON ENCHUFE

- Frigorífico dos puertas estático de 1,43 m
- Eficiencia energética E
- Frío homogéneo en refrigerador
- Regulación mecánica de temperatura
- Frigorífico: 1 cajón portaverduras
- Tirador integrado en puerta
- Capacidad neta (L): 204 (163 + 41)
- Consumo eléctrico : 176 kW/año
- Clase climática N/ST (16-38°)
- Iluminación interior
- Puertas Reversibles

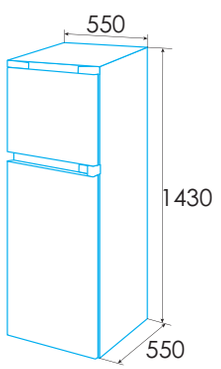



UNA PUERTA TOTAL NO FROST 1,85 M

EFS-1823 NF EX Inox

Cod.: 924271311 - **EAN:** 8422248108720

EFICIENCIA ENERGÉTICA · TOTAL NO FROST · TIRADOR FÁCIL APERTURA · ILUMINACIÓN LED · CON ENCHUFE

- Frigorífico una puerta TOTAL No Frost de 1,85 m
- Eficiencia energética E
- Tecnología TOTAL No Frost
- Regulación electrónica de temperatura en refrigerador
- Control electrónico mediante pantalla digital LED
- Función "Super" en refrigerador
- Frigorífico: 1 cajón de baja temperatura y 1 cajón Fresh Box
- Botellero metálico
- Estanterías en contrapuerta
- Tirador metálico en puerta con fácil apertura
- Capacidad neta (L): 362
- Consumo eléctrico : 118 Kw/año
- Clase climática SN/N/ST/T (10-43°)
- Iluminación con tiras de LED
- Puerta Reversible
- Incluye kit de unión para montar un Door on Door con el modelo EZS-1823 NF EX

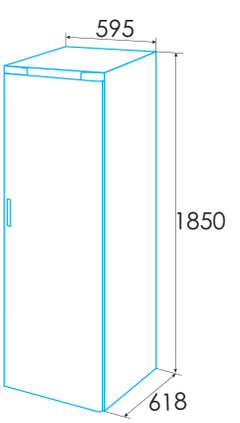

* medidas en mm



UNA PUERTA TOTAL NO FROST DE 1,85 M

EZS-1823 NF EX Inox

Cod.: 924271310 - **EAN:** 8422248108713

E EFICIENCIA ENERGÉTICA
FULL NF TOTAL NO FROST
TIRADOR FÁCIL APERTURA
LED ILUMINACIÓN LED
FUNCIÓN "SÚPER" EN CONGELADOR
CON ENCHUFE

- -Congelador una puerta TOTAL No Frost de 1,85 m
- -Eficiencia energética E
- -Tecnología TOTAL No Frost
- -Regulación electrónica de temperatura en congelador
- -Función DUAL
- -Control electrónico mediante pantalla digital LED
- -Función "Super" en congelador
- -7 cajones de gran capacidad. 5 cerrados
- -Tirador metálico en puerta con fácil apertura
- -Capacidad neta (L): 273
- -Consumo eléctrico : 245 Kw/año
- -Clase climática SN/N/ST/T (10-43º)
- -Puerta Reversible





FRIGORÍFICO UNA PUERTA TOTAL NO FROST DE 1,85 M

EFS-1823 NF WH Blanco

Cod.: 924271342 - **EAN:** 8422248350778

E EFICIENCIA ENERGÉTICA
FULL NF TOTAL NO FROST
TIRADOR FÁCIL APERTURA
LED ILUMINACIÓN LED
FUNCIÓN "SÚPER" EN FRIGORÍFICO
CON ENCHUFE

- -Frigorífico una puerta TOTAL No Frost de 1,85 m
- -Eficiencia energética E
- -Tecnología TOTAL No Frost
- -Regulación electrónica de temperatura en refrigerador
- -Control electrónico mediante pantalla digital LED
- -Función "Super" en refrigerador
- -Frigorífico: 1 cajón de baja temperatura y 1 cajón Fresh Box
- -Botellero metálico
- -Estanterías en contrapuerta
- -Tirador metálico en puerta con fácil apertura
- -Capacidad neta (L): 362
- -Consumo eléctrico : 118 Kw/año
- -Clase climática SN/N/ST/T (10-43º)
- -Iluminación con tiras de LED
- -Puerta Reversible
- -Incluye kit de unión para montar un Door on Door con el modelo EZS-1823 NF EX

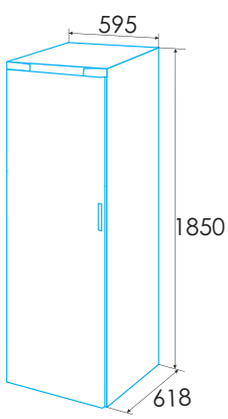

* medidas en mm



CONGELADOR UNA PUERTA TOTAL NO FROST DE 1,85 M

EZS-1823 NF WH Blanco

Cod.: 924271343 - **EAN:** 8422248350785

E EFICIENCIA ENERGÉTICA
FULL NF TOTAL NO FROST
TIRADOR FÁCIL APERTURA
LED ILUMINACIÓN LED
FUNCIÓN "SÚPER" EN CONGELADOR
CON ENCHUFE

- Congelador una puerta TOTAL No Frost de 1,85 m
- Eficiencia energética E
- Tecnología TOTAL No Frost
- Regulación electrónica de temperatura en congelador
- Función DUAL
- Control electrónico mediante pantalla digital LED
- Función "Super" en congelador
- 7 cajones de gran capacidad. 5 cerrados
- Tirador metálico en puerta con fácil apertura
- Capacidad neta (L): 273
- Consumo eléctrico : 245 Kw/año
- Clase climática SN/N/ST/T (10-43º)
- Puerta Reversible

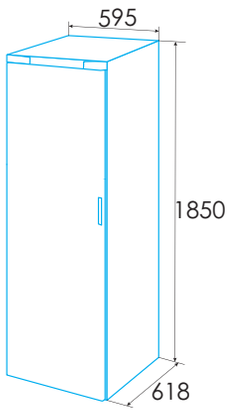



FRIGORÍFICO TABLE TOP 0,85M

EFS-0813 WH Blanco

Cod.: 924271334 - **EAN:** 8422248350662

E EFICIENCIA ENERGÉTICA
LED ILUMINACIÓN LED
CON ENCHUFE

- Frigorífico table top estático de 0,85 m
- Eficiencia energética E
- Frío homogéneo en refrigerador
- Regulación mecánica de temperatura
- 1 cajón portaverduras de gran capacidad
- Tirador integrado en puerta
- Capacidad neta (L): 131
- Consumo eléctrico : 90 kW/año
- Clase climática SN/N/ST (10-38º)
- Iluminación interior
- Puerta Reversible

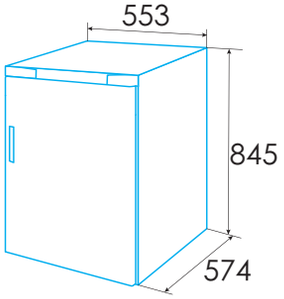

* medidas en mm



CONGELADOR DE 0,85 M

EZS-0813 WH Blanco

Cod.: 924271335 - **EAN:** 8422248350679

EFICIENCIA ENERGÉTICA · CON ENCHUFE

-Congelador table top estático de 0,85 m
-Eficiencia energética E
-Frío homogéneo en congelador
-Regulación mecánica de temperatura
-3 cajones de gran capacidad
-Tirador integrado en puerta
-Capacidad neta (L): 88
-Consumo eléctrico : 164 kW/año
-Clase climática SN/N/ST (10-38°)
-Puerta Reversible

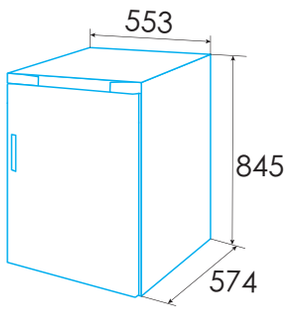



FRIGORÍFICO DE 0,85 M

EFS-0814 WH Blanco

Cod.: 924271336 - **EAN:** 8422248350686

EFICIENCIA ENERGÉTICA · ILUMINACIÓN LED · APTO PARA CAMPER · CON ENCHUFE

-Frigorífico table top estático de 0,85 m
-Eficiencia energética E
-Frío homogéneo en refrigerador
-Regulación mecánica de temperatura
-1 cajón portaverduras de gran capacidad
-1 cajones de gran capacidad
-Tirador integrado en puerta
-Capacidad neta (L): 113 (97 + 16)
-Consumo eléctrico : 142 kW/año
-Clase climática N/ST (16-38°)
-Iluminación interior
-Puerta Reversible

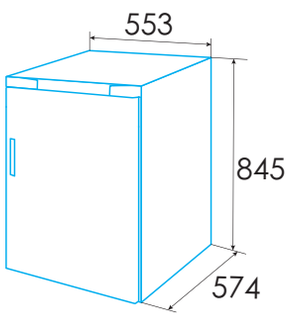

* medidas en mm



FRIGORÍFICO DE 0,84 M

EFS-0911 WH Blanco

Cod.: 924271337 - **EAN:** 8422248350709

EFICIENCIA ENERGÉTICA | APTO PARA CAMPER | CON ENCHUFE

- Frigorífico table top estático de 0,84 m con compartimento 0º. Fondo reducido
- Eficiencia energética E
- Frío homogéneo en refrigerador
- Regulación mecánica de temperatura
- 1 cajón portaverduras de gran capacidad
- Estanterías en contrapuerta
- Tirador integrado en puerta
- Capacidad neta (L): 93
- Consumo eléctrico : 86 kW/año
- Clase climática SN/N/ST/T (10-43º)

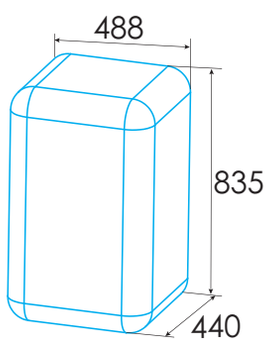



FRIGORÍFICO TABLE TOP ESTÁTICO DE 0,5 M

EFS-0411 WH Blanco

Cod.: 924271338 - **EAN:** 8422248350716

EFICIENCIA ENERGÉTICA | CON ENCHUFE

- Frigorífico table top estático de 0,5 m con compartimento 0º. Fondo reducido
- Eficiencia energética E
- Frío homogéneo en refrigerador
- Regulación mecánica de temperatura
- Estanterías en contrapuerta
- Tirador integrado en puerta
- Capacidad neta (L): 47
- Consumo eléctrico : 80 kW/año
- Clase climática N/ST/T (16-43º)

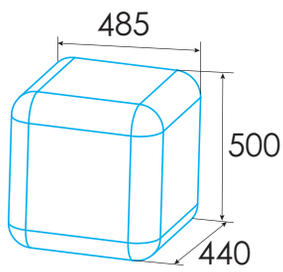

* medidas en mm



FRIGORÍFICO INTEGRACIÓN 0,82 M

EFS-0513 I Blanco

Cod.: 924271339 - **EAN:** 8422248350723

E EFICIENCIA ENERGÉTICA · LED ILUMINACIÓN LED · FUNCIÓN "SÚPER" EN CONGELADOR · CON ENCHUFE

-Frigorífico integración de 0,82 m
-Eficiencia energética E
-Frío homogéneo en refrigerador
-Regulación electrónica de temperatura en refrigerador
-Control electrónico mediante pantalla digital LED
-Función "Super" en refrigerador
-1 cajón portaverduras de gran capacidad
-Estanterías en contrapuerta
-Capacidad neta (L): 138
-Consumo eléctrico : 93 kW/año
-Clase climática SN/N/ST (10-38°)
-Iluminación LED
-Puerta Reversible

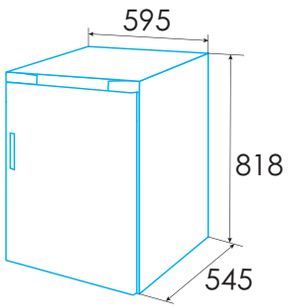



FRIGORÍFICO INTEGRACIÓN 0,82 M

EFS-0514 I Blanco

Cod.: 924271341 - **EAN:** 8422248350747

E EFICIENCIA ENERGÉTICA · LED ILUMINACIÓN LED · FUNCIÓN "SÚPER" EN CONGELADOR · CON ENCHUFE

-Frigorífico integración de 0,82 m con congelador
-Eficiencia energética E
-Regulación electrónica de temperatura en refrigerador
-Control electrónico mediante pantalla digital LED
-Función "Super" en congelador
-1 cajón portaverduras de gran capacidad
-Estanterías en contrapuerta
-Capacidad neta (L): 121
-Consumo eléctrico : 118 kW/año
-Clase climática SN/N/ST (10-38°)
-Iluminación LED

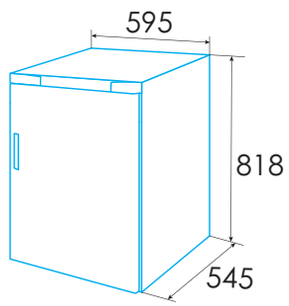

* medidas en mm



CONGELADOR UNA PUERTA 0,82 M

EZS-0513 I Blanco

Cod.: 924271340 - **EAN:** 8422248350730

E
EFICIENCIA ENERGÉTICA

FUNCIÓN "SÚPER" EN CONGELADOR

CON ENCHUFE

-Congelador una puerta de 0,82 m
-Eficiencia energética E
-Regulación electrónica de temperatura en refrigerador
-Control electrónico mediante pantalla digital LED
-Función "Super" en congelador
-3 cajones de gran capacidad
-Capacidad neta (L): 101
-Consumo eléctrico : 178 kW/año
-Clase climática SN/N/ST (10-38°)
-Puerta Reversible

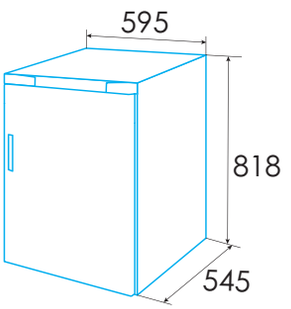



CONGELADOR UNA PUERTA TOTAL NO FROST

EZS-1732 NF EX Inox

NEW

Cod.: 924271348 - **EAN:** 8422248373272

E
EFICIENCIA ENERGÉTICA

FUNCIÓN "SÚPER" EN CONGELADOR

CON ENCHUFE

-Congelador TOTAL no frost de 1,72 m
-Eficiencia energética E
-Frío homogéneo en congelador
-Regulación electrónica de temperatura
-Control electrónico
-Función "Super" en congelador
-7 cajones de gran capacidad. 5 cerrados
-Tirador en puerta
-Capacidad neta (L): 238
-Consumo eléctrico : 234 Kw/año
-Clase climática N/ST/T (16-43°)
-Iluminación LED
-Puerta Reversible



* medidas en mm



CONGELADOR UNA PUERTA TOTAL NO FROST

EZS-1732 NF WH Blanco

Cod.: 924271345 - **EAN:** 8422248350808

EFICIENCIA ENERGÉTICA | FUNCIÓN "SÚPER" EN CONGELADOR | CON ENCHUFE

- -Congelador TOTAL no frost de 1,72 m
- -Eficiencia energética E
- -Frío homogéneo en congelador
- -Regulación electrónica de temperatura
- -Control electrónico
- -Función "Super" en congelador
- -7 cajones de gran capacidad. 5 cerrados
- -Tirador en puerta
- -Capacidad neta (L): 238
- -Consumo eléctrico : 234 Kw/año
- -Clase climática N/ST/T (16-43°)
- -Iluminación LED
- -Puerta Reversible





CONGELADOR ESTÁTICO DE 1,42 M

EZS-1412 WH Blanco

Cod.: 924271346 - **EAN:** 8422248350815

EFICIENCIA ENERGÉTICA | CON ENCHUFE

- -Congelador estático de 1,42 m
- -Eficiencia energética E
- -Frío homogéneo en congelador
- -Regulación mecánica de temperatura
- -5 cajones de gran capacidad. 3 cerrados
- -Tirador en puerta
- -Capacidad neta (L): 160
- -Consumo eléctrico : 183 Kw/año
- -Clase climática N/ST/T (16-43°)
- -Iluminación LED
- -Puerta Reversible

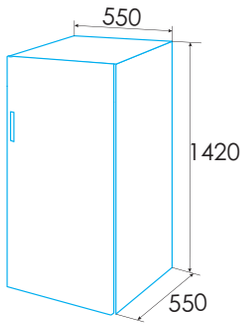

* medidas en mm



CONGELADOR HORIZONTAL

EZH-5011 Blanco

Cod.: 928271347 - **EAN:** 8422248350822

EFICIENCIA ENERGÉTICA | METAL DUAL NO FROST | ILUMINACIÓN LED | CON ENCHUFE

- Congelador horizontal de 0,86 m
- Eficiencia energética E
- Frío homogéneo en congelador
- Regulación mecánica de temperatura
- Función DUAL
- 2 cestos
- Maneta exterior
- Capacidad neta (L): 392
- Consumo eléctrico : 260 kW/año
- Clase climática T (16-43º)
- Iluminación LED

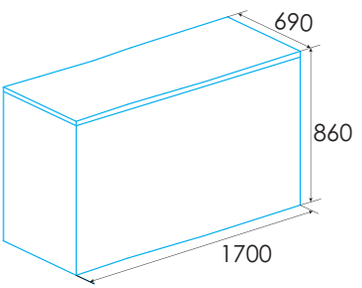



CONGELADOR HORIZONTAL

EZH-4211 Blanco

Cod.: 928271181 - **EAN:** 8422248350839

EFICIENCIA ENERGÉTICA | METAL DUAL NO FROST | CON ENCHUFE

- Congelador horizontal de 0,83 m
- Eficiencia energética E
- Frío homogéneo en congelador
- Regulación mecánica de temperatura
- Función DUAL
- 1 cestos
- Maneta exterior
- Capacidad neta (L): 418
- Consumo eléctrico : 269 kW/año
- Clase climática SN/N/ST/T (10-43º)

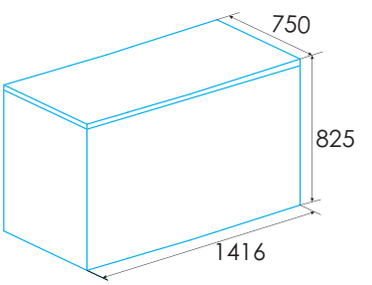

* medidas en mm



CONGELADOR HORIZONTAL

EZH-3511 Blanco

Cod.: 928271183 - **EAN:** 8422248350860

EFICIENCIA ENERGÉTICA | METAL DUAL NO FROST | ILUMINACIÓN LED | CON ENCHUFE

-Congelador horizontal de 0,86 m
-Eficiencia energética E
-Frío homogéneo en congelador
-Regulación mecánica de temperatura
-Función DUAL
-2 cestos
-Maneta exterior
-Capacidad neta (L): 349
-Consumo eléctrico : 247 kW/año
-Clase climática ST (16-43º)
-Iluminación LED

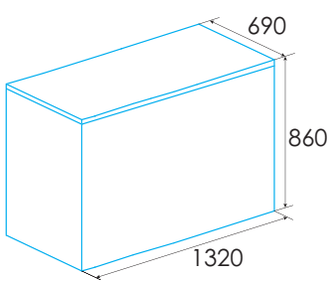



CONGELADOR HORIZONTAL

EZH-3011 Blanco

Cod.: 928271184 - **EAN:** 8422248350877

EFICIENCIA ENERGÉTICA | CON ENCHUFE

-Congelador horizontal de 0,85 m
-Eficiencia energética E
-Frío homogéneo en congelador
-Regulación mecánica de temperatura
-2 cestos
-Integrada
-Capacidad neta (L): 293
-Consumo eléctrico : 230 kW/año
-Clase climática SN/N/ST/T (10-43º)

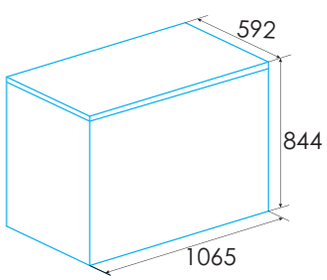

* medidas en mm



CONGELADOR HORIZONTAL

EZH-2811 Blanco

Cod.: 928271185 - **EAN:** 8422248350884

EFICIENCIA ENERGÉTICA · METAL DUAL NO FROST · ILUMINACIÓN LED · CON ENCHUFE

-Congelador horizontal de 0,86 m
-Eficiencia energética E
-Frío homogéneo en congelador
-Regulación mecánica de temperatura
-Función DUAL
-1 cesto
-Maneta exterior
-Capacidad neta (L): 275
-Consumo eléctrico : 225 kW/año
-Clase climática ST (16-38°)
-Iluminación LED

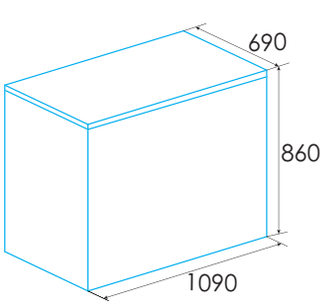



CONGELADOR HORIZONTAL

EZH-2014 Blanco

Cod.: 928271186 - **EAN:** 8422248350891

EFICIENCIA ENERGÉTICA · METAL DUAL NO FROST · ILUMINACIÓN LED · CON ENCHUFE

-Congelador horizontal de 0,86 m
-Eficiencia energética E
-Frío homogéneo en congelador
-Regulación mecánica de temperatura
-Función DUAL
-1 cesto
-Maneta exterior
-Capacidad neta (L): 209
-Consumo eléctrico : 203 kW/año
-Clase climática ST (16-38°)
-Iluminación LED

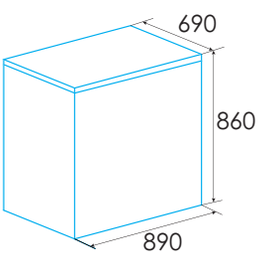

* medidas en mm



CONGELADOR HORIZONTAL

EZH-2011 Blanco

Cod.: 928271187 - **EAN:** 8422248350907

E
EFICIENCIA ENERGÉTICA

DUAL NF
METAL DUAL NO FROST

LED
ILUMINACIÓN LED

CON ENCHUFE

-Congelador horizontal de 0,85 m
-Eficiencia energética E
-Frío homogéneo en congelador
-Regulación mecánica de temperatura
-Función DUAL
-1 cesto
-Integrada
-Capacidad neta (L): 198
-Consumo eléctrico : 200 kW /año
-Clase climática SN/N/ST (10-38º)

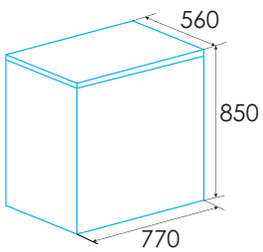



CONGELADOR HORIZONTAL

EZH-1011 Blanco

Cod.: 928271188 - **EAN:** 8422248350914

E
EFICIENCIA ENERGÉTICA

CON ENCHUFE

-Congelador horizontal de 0,85 m
-Eficiencia energética E
-Frío homogéneo en congelador
-Regulación mecánica de temperatura
-Función DUAL
-1 cesto
-Integrada
-Capacidad neta (L): 99
-Consumo eléctrico : 169 kW/año
-Clase climática SN/N/ST (10-38º)

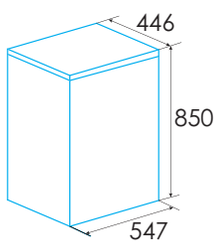

* medidas en mm



CONGELADOR HORIZONTAL

EZH-1111 Blanco

NEW

Cod.: 928271191 - **EAN:** 8422248100748

E
EFICIENCIA ENERGÉTICA

CON ENCHUFE

-Congelador horizontal de 0,84 m
-Eficiencia energética E
-Frío homogéneo en congelador
-Regulación mecánica de temperatura
-Integrada
-Capacidad neta (L): 105
-Consumo eléctrico : 162 Kw/año
-Clase climática SN/N/ST/T (10-43º)

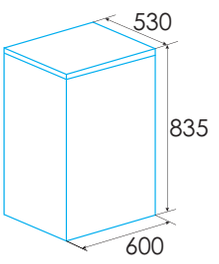



CONGELADOR HORIZONTAL

EZH-0611 Blanco

Cod.: 928271174 - **EAN:** 8422248100687

E
EFICIENCIA ENERGÉTICA

CON ENCHUFE

-Congelador horizontal de 0,83 m
-Eficiencia energética E
-Frío homogéneo en congelador
-Regulación mecánica de temperatura
-Tirador integrado en puerta
-Capacidad neta (L): 59
-Consumo eléctrico : 154 kW/año
-Clase climática SN/N/ST/T (10-43º)

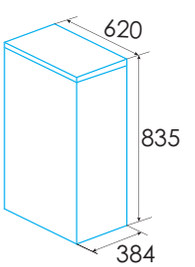

* medidas en mm


edesa

FRIGORÍFICOS Y CONGELADORES

Código	924271324	924271323	924271321	924271309	924271326	924271264	924271265		
EAN	8422248350549	8422248350532	8422248343107	8422248343084	8422248350570	8422248097024	8422248097031		
Modelo	**ESS-1833 NF EX**	**ESS-1832 NF EX**	**EFC-2035 NF EX**	**EFC-1822 NF GBK**	**EFC-7832 DNF EX /A**	**EFC-2032 NF EX /A**	**EFC-2032 NF WH /A**		
Acabado	**Acero Inox.**	**Acero Inox.**	**Acero Inox.**	**Cristal negro**	**Acero Inox.**	**Acero Inox.**	**Blanco**		
Ficha de producto según Reglamento EU 2019/2016									
Categoría	7	7	7	7	6	7	7		
Clase de eficiencia energética	D	E	D	E	E	E	E		
Consumo de energía [kWh/año]	256	309	197	243	268	231	231		
Volumen útil refrigerador [l]	349	334	238	207	316	247	247		
Volumen útil congelador **** [l]	206	185	98	97	119	83	83		
Clasificación por estrellas	4	4	4	4	4	4	4		
Frigorífico libre de escarcha	●	●	●	●	●	●	●		
Congelador libre de escarcha	●	●	●	●	●	●	●		
Autonomía [h]	6	6	10	10	12	9	9		
Capacidad de congelación [kg/24h]	12	11	6	6	9	3,89	3,89		
Clase climática (2)	SN/N/ST	SN/N/ST	SN/N/ST/T	SN/N/ST/T	N/ST	N/ST	N/ST		
Emisión de ruido [dBA]	37	42	36	39	41	41	41		
Tipo de instalación	Libre instalación	Libre instalación	Libre instalación	Libre instalación	Libre instalación	Libre instalación	Libre instalación		
Dimensiones									
Altura [mm]	1765	1786	2004	1860	1880	2010	2010		
Anchura [mm]	897	910	595	595	700	595	595		
Fondo [mm]	706	646	590	590	666	630	630		
Sentido de apertura de puerta	Derecha - Izquierda	Derecha - Izquierda	Derecha	Derecha	Derecha	Derecha	Derecha		
Puertas reversibles	-	-	●	●	●	●	●		
Ruedas	●	●	●	●	●	●	●		
Maneta exterior / integrada	Integrada	Integrada	Exterior metalizada	Integrada	Exterior metalizada	Exterior metalizada	Integrada		
Control									
Tipo de frío	TOTAL No Frost	TOTAL No Frost	TOTAL No Frost	TOTAL No Frost	Metal DUAL No Frost	TOTAL No Frost	TOTAL No Frost		
Control	Electrónico	Electrónico	Electrónico	Electrónico	Electrónico	Electrónico	Electrónico		
Display	●	●	●	●	●	●	●		
Regulación electrónica de temperatura refrigerador	●	●	●	●	●	●	●		
Regulación electrónica de temperatura congelador	●	●	●	●	●	-	-		
Función super refrigeración - super congelación	● - ●	○ - ●	○ - ●	○ - ●	● - ●	● - ○	● - ○		
Función vacaciones	●	●	-	-	●	-	-		
Función verano-invierno	-	-	-	-	-	●	●		
Equipamiento en refrigerador									
Número de balcones	3	3	4	3	4	5	5		
Número de bandejas cristal	4	4	3	2	3	4	4		
Botellero	-	●	-	●	-	●	●		
Cajón para frutas y verduras	2	2	2	2	2	1	1		
Cajón para carne y pescado	-	-	-	-	1	1	1		
Terminaciones interiores metalizadas	-	-	-	-	●	-	-		
Número de hueveras - Capacidad huevos	2-6	2-6	2-6	2-6	1-6	1-6	1-6		
Equipamiento en congelador									
Número de cajones - cajones cerrados	2-2	2-2	3-3	3-3	3-2	3-3	3 - 3		
Cubiteras - Capacidad hielo	1-12	1-20	1-12	1-12	1-12	1-12	1-12		
Iluminación									
Iluminación en refrigerador - congelador	● - ●	● - ●	● - ○	● - ○	● - ○	● - ○	● - ○		
Iluminación LED	● - ●	● - ●	● - ○	● - ○	● - ○	● - ○	● - ○		
Conexión eléctrica y de agua									
Tensión Nominal [V]	220-240	220-240	220-240	220-240	220-240	220-240	220-240		
Frecuencia [Hz]	50	50	50	50	50	50	50		
Potencia Nominal [W]	165	185	150	150	130	190	190		
Corriente Nominal [A]	1,6	1,6	1	0,6	0.6	0.7	0.7		
Tipo de enchufe	Schuko	Schuko	Schuko	Schuko	Schuko	Schuko	Schuko		
Longitud del cable [mm]	1800	2000	1800	1800	1700	1700	1700		

Todas las casillas marcadas con un • equivalen a un Sí
Accesorio / ○ NO INCLUIDO • INCLUIDO

FRIGORÍFICOS Y CONGELADORES

	924271353 8422248379632 **EFC-18330 NF WH**	924271354 8422248380935 **EFC-18330 NF EX**	924271349 8422248373753 **EFC-1834 NF EX**	924271351 8422248373760 **EFC-1834 NF WH**	924271327 8422248350587 **EFC-1821 NF EX /A**	924271325 8422248350570 **EFC-1821 NF WH /A**	924271328 8422248350600 **EFC-1822 NF WH**	924271329 8422248350617 **EFC-1821 ST WH**	924271344 8422248350792 **EFC-1711-I**	924271330 8422248350624 **EFT-1711 EX**	924271331 8422248350631 **EFT-1711 WH**
	Blanco	**Acero Inox.**	**Acero Inox.**	**Blanco**	**Acero Inox.**	**Blanco**	**Blanco**	**Blanco**	**Integrable**	**Acero Inox.**	**Blanco**
	7	7	7	7	7	7	7	7	7	7	7
	D	D	E	E	E	E	E	E	E	E	E
	186	186	243	243	235	235	220	210	216	207	207
	210	210	207	207	224	224	182	191	179	225	225
	83	83	97	97	86	86	71	71	70	69	69
	4	4	4	4	4	4	4	4	4	4	4
	●	●	●	●	●	●	●	-	-	-	-
	●	●	●	●	●	●	●	-	-	-	-
	8,5	8,5	10	10	8	8	9,5	12	10	8	8
	3,8	3,8	6	6	3,9	3,9	3,2	3,2	3,2	3,2	3,2
	N/ST	N/ST	SN/N/ST/T	SN/N/ST/T	SN/N/ST	SN/N/ST	N/ST	N/ST	N/ST	N/ST	N/ST
	39	39	39	39	42	42	40	40	39	40	40
	Libre instalación	Libre instalación	Libre instalación	Libre instalación	Libre instalación	Libre instalación	Libre instalación	Libre instalación	Integrable	Libre instalación	Libre instalación
	1860	1860	1860	1860	1880	1880	1800	1800	1778	1760	1760
	600	600	595	595	595	595	540	550	540	595	595
	605	600	590	590	630	630	600	560	540	550	550
	Derecha	Derecha	Derecha	Derecha	Derecha	Derecha	Derecha	Derecha	Derecha	Derecha	Derecha
	●	●	●	●	●	●	●	●	●	●	●
	●	●	●	●	●	●	-	-	-	●	●
	Integrada	Integrada	Integrada	Integrada	Integrada	Integrada	Integrada	Integrada	-	Integrada	Integrada
	Total No Frost	Total No Frost	TOTAL No Frost	TOTAL No Frost	TOTAL No Frost	TOTAL No Frost	TOTAL No Frost	Estático	Estático	Estático	Estático
	Electrónico	Electrónico	Electrónico	Electrónico	Electrónico	Electrónico	Electrónico	Electrónico	Mecánico	Mecáncio	Mecáncio
	-	-	●	●	-	-	-	-	-	-	-
	●	●	●	●	●	●	●	●	●	●	-
	●	●	●	●	-	-	●	-	-	-	-
	-	-	○ - ●	○ - ●	● - ○	● - ○	-	-	● - ●	-	-
	-		-	-	-	-	-	-	-	-	-
	-	-	-	-	-	-	-	-	-	-	-
	3	3	3	3	5	5	3	3	3	3	3
	3	3	2	2	4	4	4	4	4	4	4
	-	-	-	-	-	-	-	-	-	-	-
	1	1	2	2	1	1	1	1	1	1	1
	-	-	-	-	-	-	-	-	-	-	-
	-	-	-	-	-	-	-	-	-	-	-
	2-6	2-6	2-6	2-6	1-6	1-6	1-6	1-6	1-6	1-6	1-6
	3-3	3-3	3-3	3-3	3-3	3-3	3-2	3-3	3-3	-	-
	1-12	1-12	1-12	1-12	1-12	1-12	1-12	1-12	1-12	1-12	1-12
	● - ○	● - ○	● - ○	● - ○	● - ○	● - ○	● - ○	● - ○	● - ○	● - ○	● - ○
	● - ○	● - ○	● - ○	● - ○	● - ○	● - ○	● - ○	● - ○	● - ○	-	-
	220-240	220-240	220-240	220-240	220-240	220-240	220-240	220-240	220-240	220-240	220-240
	50	50	50	50	50	50	50	50	50	50	50
	150	150	-	-	170	170	110	115	115	98	98
	1	1	0.6	0.6	0.8	0.8	0,9	0,75	0,75	0.8	0.8
	Schuko	Schuko	Schuko	Schuko	Schuko	Schuko	Schuko	Schuko	Schuko	Schuko	Schuko
	1600	1600	2000	2000	1700	1700	1600	1600	1600	1700	1700

FRIGORÍFICOS Y CONGELADORES

Código	924271352	924271333	924271311	924271310	924271342	924271343	924271334	924271335
EAN	8422248373777	8422248350655	8422248108720	8422248108713	8422248350778	8422248350785	8422248350662	8422248350679
Modelo	**EFT-1612 WH**	**EFT-1411 WH**	**EFS-1823 NF EX**	**EZS-1823 NF EX**	**EFS-1823 NF WH**	**EZS-1823 NF WH**	**EFS-0813 WH**	**EZS-0813 WH**
Acabado	**Blanco**	**Blanco**	**Acero Inox.**	**Acero Inox.**	**Blanco**	**Blanco**	**Blanco**	**Blanco**
Ficha de producto según Reglamento EU 2019/2016								
Categoría	7	7	1	8	1	8	1	8
Clase de eficiencia energética	E	E	E	E	E	E	E	E
Consumo de energía [kWhño]	177	176	118	245	118	245	90	167
Volumen útil refrigerador [l]	202	163	362	-	362	-	131	-
Volumen útil congelador **** [l]	41	41	-	273	-	273	-	88
Clasificación por estrellas	4	4	-	4	-	4	-	4
Frigorífico libre de escarcha	-	-	●	-	●	-	-	-
Congelador libre de escarcha	-	-	-	●	-	●	-	-
Autonomía [h]	12	8	-	8	-	8	-	15
Capacidad de congelación [kg/24h]	2	2	-	12,4	-	12,4	-	4
Clase climática (2)	N/ST	N/ST	SN/N/ST/T	SN/N/ST/T	SN/N/ST/T	SN/N/ST/T	SN/N/ST	SN/N/ST
Emisión de ruido [dBA]	40	40	41	41	41	41	39	39
Tipo de instalación	Libre instalación	Libre instalación	Libre instalación	Libre instalación	Libre instalación	Libre instalación	Libre instalación	Libre instalación
Dimensiones								
Altura [mm]	1610	1430	1850	1850	1850	1850	845	845
Anchura [mm]	550	550	595	595	595	595	553	553
Fondo [mm]	542	550	618	618	618	618	574	574
Sentido de apertura de puerta	Derecha	Derecha	Derecha	Izquierda	Derecha	Izquierda	Derecha	Derecha
Puertas reversibles	●	●	●	●	●	●	●	●
Ruedas	●	●	●	●	●	●	-	-
Maneta exterior / integrada	Integrada	Integrada	Exterior metalizada	Exterior metalizada	Exterior metalizada	Exterior metalizada	Integrada	Integrada
Control								
Tipo de frío	Estático	Estático	TOTAL No Frost	TOTAL No Frost	TOTAL No Frost	TOTAL No Frost	Estático	Estático
Control	Mecáncio	Mecáncio	Electrónico	Electrónico	Electrónico	Electrónico	Mecánico	Mecánico
Display	-	-	●	●	●	●	-	-
Regulación electrónica de temperatura refrigerador	-	-	●	-	●	-	-	-
Regulación electrónica de temperatura congelador	-	-	-	●	-	●	-	-
Función super refrigeración - super congelación	-	-	● - ○	○ - ●	● - ○	○ - ●	-	-
Función vacaciones	-	-	-	-	-	-	-	-
Función verano-invierno	-	-	-	-	-	-	-	-
Equipamiento en refrigerador								
Número de balcones	4	3	5	-	5	-	3	-
Número de bandejas cristal	3	4	6	-	6	-	3	-
Botellero	-	-	●	-	●	-	-	-
Cajón para frutas y verduras	1	1	1	-	1	-	1	-
Cajón para carne y pescado	-	-	1	-	1	-	-	-
Terminaciones interiores metalizadas	-	-	-	-	-	-	-	-
Número de hueveras - Capacidad huevos	1-6	1-6	1-6	-	1-6	-	1-6	-
Equipamiento en congelador								
Número de cajones - cajones cerrados	-	-	-	7-5	-	7-5	-	3-3
Cubiteras - Capacidad hielo	1-12	1-12	-	1-6	-	1-6	-	1-12
Iluminación								
Iluminación en refrigerador - congelador	● - ○	● - ○	● - ○	○ - ●	● - ○	○ - ●	● - ○	-
Iluminación LED	●	●	●	-	●	-	●	-
Conexión eléctrica y de agua								
Tensión Nominal [V]	220-240	220-240	220-240	220-240	220-240	220-240	220-240	220-240
Frecuencia [Hz]	50	50	50	50	50	50	50	50
Potencia Nominal [W]		85	65	200	65	200	40	100
Corriente Nominal [A]	0.85	0,5	0,6	0,5	0,6	0,5	0,36	0,6
Tipo de enchufe	Schuko	Schuko	Schuko	Schuko	Schuko	Schuko	Schuko	Schuko
Longitud del cable [mm]	2000	1700	1700	1700	1700	1700	1600	1600

Todas las casillas marcadas con un • equivalen a un Sí
Accesorio / ○ NO INCLUIDO • INCLUIDO

FRIGORÍFICOS Y CONGELADORES

	924271336 8422248350686 **EFS-0814 WH**	924271337 8422248350709 **EFS-0911 WH**	924271338 8422248350716 **EFS-0411 WH**	924271339 8422248350723 **EFS-0513 I**	924271341 8422248350747 **EFS-0514 I**	924271340 8422248350730 **EZS-0513 I**	924271348 8422248373272 **EZS-1732 NF EX**	924271345 8422248350808 **EZS-1732 NF WH /A**	924271346 8422248350815 **EZS-1412**
	Blanco	**Blanco**	**Blanco**	**Integrable**	**Integrable**	**Integrable**	**Acero Inox.**	**Blanco**	**Blanco**
	1	1	1	1	7	8	8	8	8
	E	E	E	E	E	E	E	E	E
	142	86	80	93	118	178	234	234	183
	97	93	47	138	104	-	-	-	-
	16	-	-	-	17	101	238	238	160
	4	-	-	-	4	4	4	4	4
	-	-	-	-	●	-	-	-	-
	-	-	-	-	-	-	SÍ	SÍ	-
	9	-	-	-	9	14	8	8	9
	2	-	-	-	4	9,2	11,1	11,1	7,2
	N/ST	SN/N/ST/T	N/ST/T	SN/N/ST	SN/N/ST	SN/N/ST	SN/N/ST/T	SN/N/ST/T	N/ST
	39	41	41	37	35	38	41	41	42
	Libre instalación	Libre instalación	Libre instalación	Integrable	Integrable	Integrable	Libre instalación	Libre instalación	Libre instalación
	845	835	500	818	818	818	1720	1720	1420
	553	488	485	595	595	595	595	595	550
	574	440	440	545	545	545	635	635	550
	Derecha	Derecha	Derecha	Derecha	Derecha	Derecha	Derecha	Derecha	Derecha
	●	-	-	●	●	●	●	●	●
	-	-	-	-	-	-	-	-	-
	Integrada	Integrada	Integrada	-	-	-	Maneta exterior	Maneta exterior	Maneta exterior
	Estático	Estático	Estático	Estático	Estático	Estático	TOTAL No Frost	TOTAL No Frost	Estático
	Mecánico	Mecánico	Mecánico	Electrónico	Electrónico	Electrónico	Electrónico	Electrónico	Mecánico
	-	-	-	●	●	●	●	●	-
	-	-	-	●	●	-	-	-	-
	-	-	-	-	●	●	●	●	-
	-	-	-	● - O	O - ●	O - ●	O - ●	O - ●	-
	-	-	-	-	-	-	-	-	-
	-	-	-	-	-	-	-	-	-
	3	3	2	2	2		-	-	-
	2	3	1	2	1		-	-	-
	-	-	-	-	-	-	-	-	-
	1	1	-	1	1	-	-	-	-
	-	-	-	-	-	-	-	-	-
	-	-	-	-	-	-	-	-	-
	1-6	1-6	1-6	1-6	1-6	-	-	-	-
	1-1	1-1	1- O	-	-	3-3	7-5	7-5	5-3
	-	-	-	-	1-12	1-10	-	-	-
	● - O	-	-	● - O	● - O	-	-	-	-
	●	-	-	●	●	-	-	-	-
	220-240	220-240	220-240	220-240	220-240	220-240	220-240	220-240	220-240
	50	50	50	50	50	50	50	50	50
	90	55	70	60	90	115	150	150	120
	0,6	0.5	0.55	0.3	0.4	0,5	0.52	0.52	0.52
	Schuko	Schuko	Schuko	Schuko	Schuko	Schuko	Schuko	Schuko	Schuko
	1600	1700	1700	1500	1500	1500	1700	1700	1700

Código	928271347	928271181	928271183	928271184	928271185	
EAN	8422248350822	8422248350839	8422248350860	8422248350877	8422248350884	
Modelo	**EZH-5011**	**EZH-4211**	**EZH-3511**	**EZH-3011**	**EZH-2811**	
Acabado	**Blanco**	**Blanco**	**Blanco**	**Blanco**	**Blanco**	
Ficha de producto según Reglamento EU 2019/2016						
Categoría	8	8	8	8	8	
Clase de eficiencia energética	E	E	E	E	E	
Consumo de energía [kWh/año]	260	269	247	230	255	
Volumen útil refrigerador [l]	-	-	-	-	-	
Volumen útil congelador **** [l]	393	418	349	293	275	
Clasificación por estrellas	4	4	4	4	4	
Frigorífico libre de escarcha	-	-	-	-	-	
Congelador libre de escarcha	-	-	-	-	-	
Autonomía [h]	47	50	37	25	37	
Capacidad de congelación [kg/24h]	18	19	23	14	24	
Clase climática (2)	T	SN/N/ST/T	ST	SN/N/ST/T	ST	
Emisión de ruido [dBA]	42	44	44	41	44	
Tipo de instalación	Libre Instalación	Libre Instalación	Libre Instalación	Libre Instalación	Libre Instalación	
Dimensiones						
Altura [mm]	860	825	860	844	860	
Anchura [mm]	1700	1416	1320	1065	1090	
Fondo [mm]	690	750	690	592	690	
Sentido de apertura de puerta	Vertical	Vertical	Vertical	Vertical	Vertical	
Puertas reversibles	-	-	-	-	-	
Ruedas	●	●	●	-	●	
Maneta exterior / integrada	Maneta exterior	Maneta exterior	Maneta exterior	Integrada	Maneta exterior	
Control						
Tipo de frío	Estático	Estático	Estático	Estático	Estático	
Función DUAL	●	●	●	-	●	
Control	Mecánico	Mecánico	Mecánico	Mecánico	Mecánico	
Display	-	-	-	-	-	
Regulación electrónica de temperatura refrigerador	-	-	-	-	-	
Regulación electrónica de temperatura congelador	-	-	-	-	-	
Función super refrigeración - super congelación	-	-	-	-	-	
Función vacaciones	-	-	-	-	-	
Función verano-invierno	-	-	-	-	-	
Equipamiento en congelador						
Número de cajones - cajones cerrados	-	-	-	-	-	
Cubiteras - Capacidad hielo	-	-	-	-	-	
Número de cestos	2	1	2	2	1	
Iluminación						
Iluminación LED	●	-	●	-	●	
Conexión eléctrica y de agua						
Tensión Nominal [V]	220-240	220-240	220-240	220-240	220-240	
Frecuencia [Hz]	50	50	50	50-60	50	
Potencia Nominal [W]	140	86	130	200	130	
Corriente Nominal [A]	0,8	2	0,62	1,4	0,57	
Tipo de enchufe	Schuko	Schuko	Schuko	Schuko	Schuko	
Longitud del cable [mm]	2000	1700	2000	1700	2000	

Todas las casillas marcadas con un • equivalen a un Sí
Accesorio / ○ NO INCLUIDO • INCLUIDO

FRIGORÍFICOS Y CONGELADORES

	928271186 8422248350891 **EZH-2014**	928271187 8422248350907 **EZH-2011**	928271188 8422248350914 **EZH-1011**	928271191 8422248375733 **EZH-1111**	92827174 8422248100687 **EZH-0611**
	Blanco	**Blanco**	**Blanco**	**Blanco**	**Blanco**
	8	8	8	8	8
	E	E	E	E	E
	203	200	169	162	154
	-	-	-	-	-
	209	198	99	105	59
	4	4	4	4	4
	-	-	-	-	-
	-	-	-	-	-
	37	20	17	20	22
	16,5	9	4,5	12	8,6
	ST	SN/N/ST	SN/N/ST	SN/N/ST/T	SN/N/ST/T
	39	41	38	43	47
	Libre Instalación	Libre Instalación	Libre Instalación	Libre Instalación	Libre Instalación
	860	850	850	835-860	835
	890	770	547	600-630	384
	690	560	446	530-568	620
	Vertical	Vertical	Vertical	Vertical	Vertical
	-	-	-	-	-
	●	-	-		-
	Maneta exterior	Integrada	Integrada	Integrada	Integrada
	Estático	Estático	Estático	Estático	Estático
	●	●	●	-	-
	Mecánico	Mecánico	Mecánico	Mecánico	Mecánico
	-	-	-	-	-
	-	-	-	-	-
	-	-	-	-	-
	-	-	-	-	-
	-	-	-	-	-
	-	-	-	-	-
	-	-	-	-	-
	-	-	-	-	-
	1	1	1	-	-
	●	-	-	-	-
	220-240	220-240	220-240	220-240	220-240
	50	50	50	50	50
	73	130	80	60	60
	0.52	0,9	0,5	0.4	0.4
	Schuko	Schuko	Schuko	Schuko	Schuko
	2000	1700	1700	150	150

LAVAVAJILLAS

LIBRE INSTALACIÓN 60 CM

EDW-6242 X 152



EDW-6230 X 154



EDW-6230 WH 154



EDW-6231 X 155



EDW-6231 WH 155



EDW-6130 X 156



EDW-6130 WH 156



EDW-6120 WH 157



LIBRE INSTALACIÓN 45 CM

EDW-4710 X 158



EDW-4710 WH 158



EDW-4610 X 159



EDW-4610 WH 159



INTEGRACIÓN 60 CM

EDB-6241-I SL 160



EDB-6130- I 160



INTEGRACIÓN 45 CM

EDB-4711-I SL 161



EDB-4610-I 161




edesa
edesa
edesa
edesa

REAL INOX - Calidad y diseño de la mano con el acero AISI 430 inoxidable

Los lavavajillas Edesa han sido fabricados con materiales de alta calidad, que ofrecen una mayor durabilidad y seguridad que otros de calidades inferiores.

La puerta y el panel de los lavavajillas con acabado inox, incorporan el mejor acero inoxidable del sector, el AISI 430, para asegurar al usuario además de una imagen reluciente, una calidad excepcional.

Display que indica cuánto tiempo queda de proceso de lavado

Saber cuánto tiempo falta para que acabe el lavado puede ser fundamental para organizar nuestras tareas. El display de los lavavajillas Edesa te informarán de ello al minuto

Integrado en tu cocina

Toda la gama de integrables EDESA está diseñada para ser instalada desde la comodidad y la ergonomía, pudiendo escoger la medida que mejor se adapte a ti.



Compact Slider, el dispensador que no falla

El nuevo y mejorado sistema de dispensador del detergente que incorporan muchos de los lavavajillas Edesa ha sido diseñado para facilitar el lavado.

Una de sus ventajas es que la apertura es de manera lateral deslizante, lo que ayuda a que siempre permita liberar el detergente sin importar que haya platos u ollas grandes delante.

Otra de las ventajas de este dispensador es que al ser menos voluminoso y ocupar menos espacio, las bandejas del interior tienen unas dimensiones mayores, para así optimizar todos los recursos de espacio dentro del lavavajillas.

Por último, su sistema de dosificación permite dosificar la cantidad de abrillantador según la necesidad del lavado para conseguir mejores resultados en la vajilla.



Disfruta del silencio en casa

Los lavavajillas Edesa trabajan de manera silenciosa, lo que permite lavar los platos a cualquier hora del día sin preocuparnos por el ruido.

¡Nuestros modelos más silenciosos no superan los 47 dB!



Tercera bandeja, orden y mucho más

La tercera bandeja hace que el proceso de lavado de la vajilla sea más cómodo y eficiente.

Organización de cubiertos: En lugar de usar el cestillo tradicional, la tercera bandeja permite colocar los cubiertos de forma ordenada y separada facilitando su posterior recogida.

Ahorro de espacio: La tercera bandeja permite ahorrar espacio en el lavavajillas, ya que no es necesario utilizar el cestillo inferior para los cubiertos aprovechando ese espacio para colocar mas platos u ollas.

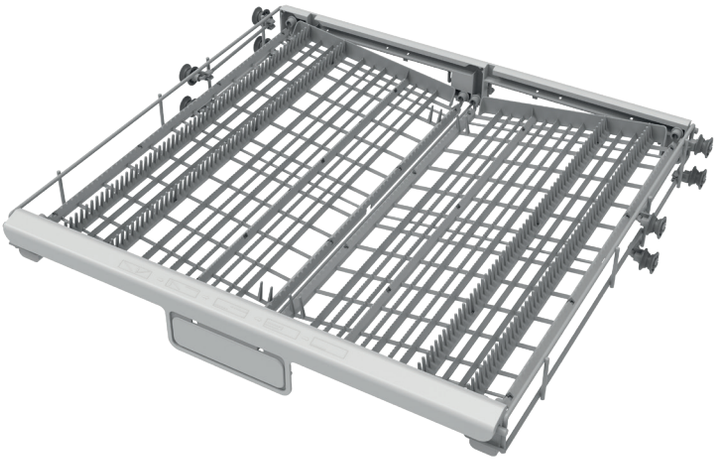

Espacio interior: bandejas abatibles y mucho espacio

¡Cocina sin complejos! Utiliza tantos pucheros y copas altas como sean necesarios, porque por fin has encontrado un lavavajillas que se adapta a ti.

Todos los lavavajillas Edesa incorporan soportes abatibles en la bandeja inferior, lo que permite colocar ollas, paelleras o cualquier utensilio de cocina, sean cual sean sus dimensiones.

Y eso no es todo, porque los soportes abatibles de la bandeja superior permiten colocar tazas en un segundo nivel, y así aumentar el espacio de lavado.

Con Edesa maximiza el espacio, pon un único ciclo de lavado con todos los utensilios sucios y ahorra en la factura de la luz y el agua .

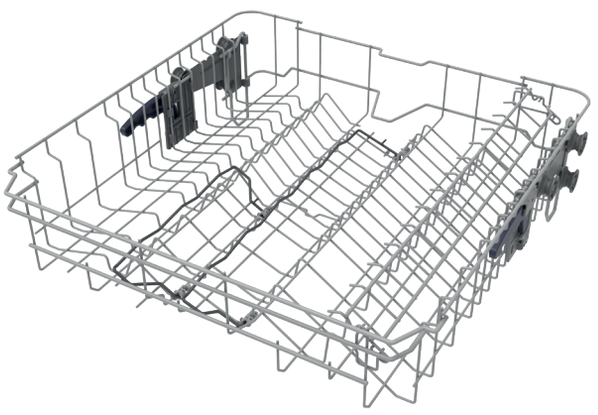

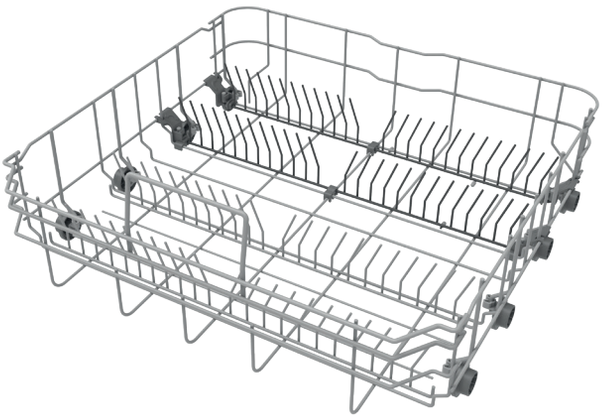

Sistema de regulación Push, detalles que marcan la diferencia

EDESA ofrece la bandeja superior más fácil de ajustar.

Gracias al sistema PUSH puedes adaptar de una forma mucho más sencilla la altura perfecta en cada lavado.

De esta forma se aprovecha mejor el espacio, ya sea cuando cargas copas altas en la bandeja superior o cuando lavas ollas grandes en la bandeja inferior.

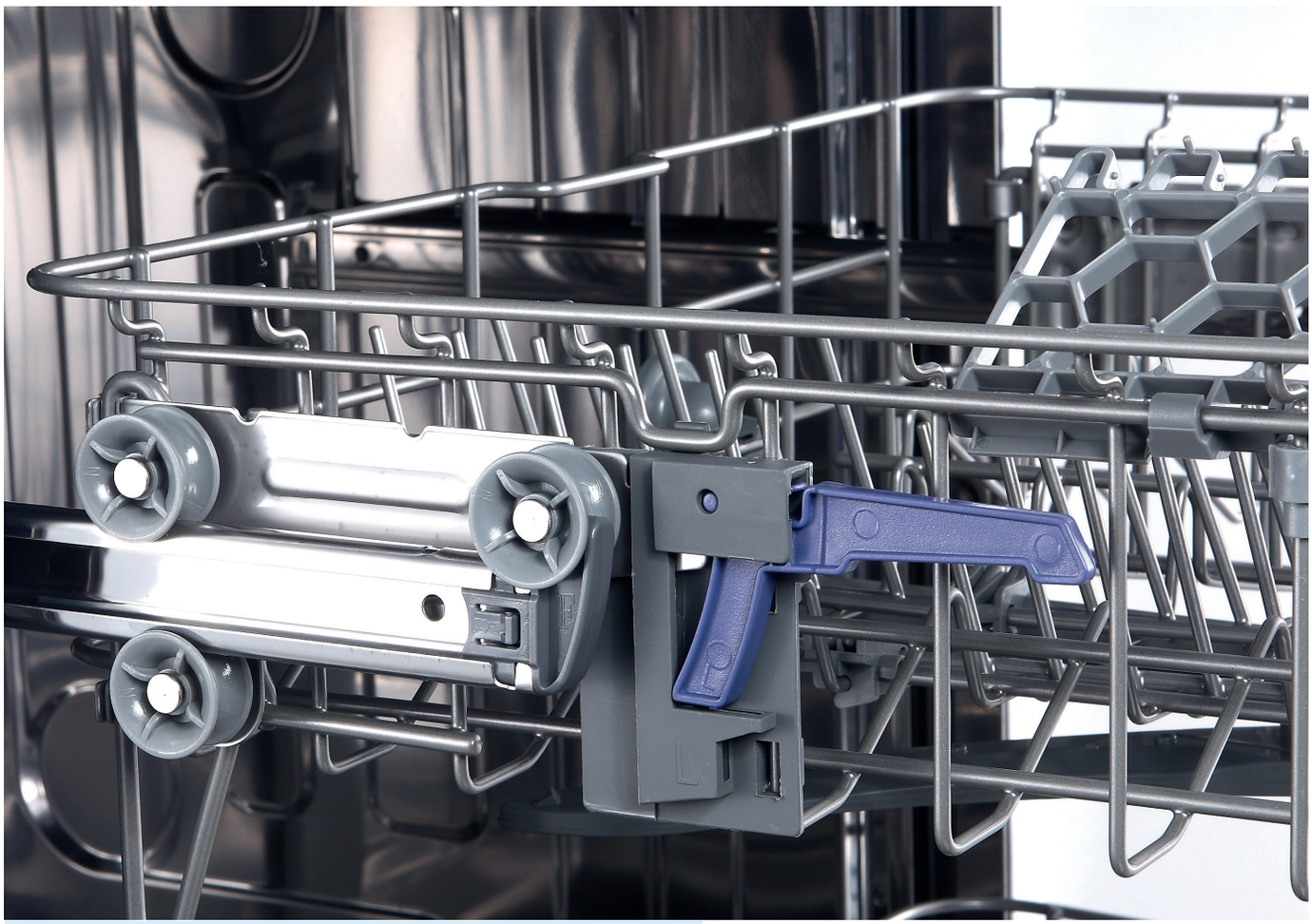

Mayor capacidad y versatilidad interior

No tendrás problemas para lavar toda tu vajilla gracias a la gran capacidad de nuestros lavavajillas.

Un diseño mejorado del interior y dos soportes abatibles para las tazas, ofrecen una versatilidad del interior aun mayor.



Media Carga

Esta función está pensada para cuando necesitas lavar vajilla pero no tienes suficiente para llenar del todo el lavavajillas.

Activando la función media carga, el lavavajillas ajustará la cantidad de agua y electricidad para conseguir los mejores resultados lavando en ambas bandejas con el mínimo consumo.

Para los que no se deciden, EDESA lo pone fácil

Todos los lavavajillas de la nueva gama de Edesa permiten utilizar tanto pastillas todo en uno, como jabón líquido o en polvo.

Que estén programados para alcanzar la temperatura perfecta en la fase inicial del lavado, permite el uso de las pastillas todo en uno y así facilitarte su uso.

¿Buscas un secado perfecto? AUTO DOOR OPENING

La gama de lavavajillas presenta para su modelo más destacado una apertura de puerta inteligente, que consiste en abrirse automáticamente una vez termina el programa de lavado.

Gracias a este sistema de apertura, se consigue un secado más rápido y eficaz, pues toda la humedad que se ha podido generar en el interior, sale al exterior, haciendo que con el aire se terminen de secar los platos.





Triple sistema de seguridad Edesa

En EDESA pensamos que la seguridad es primordial para que respires tranquilidad en el hogar.

El triple sistema de seguridad de todos los lavavajillas hará prever todos los errores para que no se conviertan en catástrofes.

Este sistema controla la seguridad en tres ámbitos:

AQUACONTROL, SOBRECALENTAMIENTO Y ANTIDESBORDAMIENTO.

Con el AQUACONTROL y a través de una electroválvula se cierra el paso del agua cuando el lavavajillas no está en funcionamiento. Asegurándote así que no habrá perdidas de agua innecesarias.

El sistema de protección de sobrecalentamiento permite, a través de un sensor de temperatura, asegurar detener el calentamiento en caso de que la temperatura aumente por encima del nivel de seguridad.

El último sistema, el antidesbordamiento, es un sensor que controla cualquier fuga involuntaria de agua interna, evitando el desbordamiento.

Botellas

Para cargas ligeramente sucias, como vasos, cristalería y porcelana fina.



Auto limpieza

La función de autolimpieza ayuda a mantener el interior del aparato limpio y libre de residuos, limpiando paredes, base y filtros del lavavajillas.



Higiene

Contribuye a mantener tus utensilios de cocina limpios y libres de gérmenes.



Silencio

Menor ruido para lavar por la noche o simplemente permanecer tranquilo mientras se lava tu vajilla.



Silence Inverter

Gracias al sistema "Silence Inverter" los lavavajillas son verdaderamente eficientes, consiguiendo tener una eficiencia C.

El motor Inverter reduce la fricción para proporcionar una vida más larga a nuestro lavavajillas



Programas Rápidos - 30' y 90'

Nuestros lavavajillas cuentan con un programa extra rápido, de 30 minutos que ahorra agua y evita que tengas que esperar a llenarlo cuando hay poca suciedad.

El programa Express 90 minutos te permite obtener la mejor limpieza en el menor tiempo posible para los días en que no puedes esperar. Así, no echarás en falta ninguna pieza de tu vajilla, podrás utilizarla de nuevo en un tiempo récord.

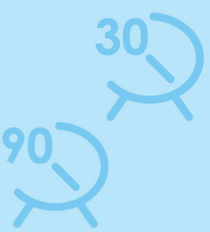

Programación diferida de hasta 24h

Nuestros lavavajillas se adaptan a tu horario. La función Programación Diferida te permite retrasar su inicio hasta 24 horas. Tú eliges cuándo empieza el lavado para que la vajilla esté lista en el momento que la necesites



Cristal

Nuestros lavavajillas cuentan con un programa especial para los vasos y copas de cristal, que ofrecen un acabado más brillante en la vajilla.



Programa Automático

Ya no te tienes que preocupar de elegir el programa adecuado. Nuestros lavavajillas lo hacen por ti.

El novedoso programa Automático analiza la suciedad existente para ajustar de forma automática la temperatura y consumo.



Funciones especiales

Extra secado

Gracias a esta función dejarás los platos y copas con un acabado aún mejor. Aumenta la temperatura y la duración en la fase de secado, lo que permite un resultado excelente en toda la vajilla.



Flex Wash

Ya no tienes que esperar a llenar el lavavajillas. Edesa te da toda la flexibilidad que necesitas, ya que gracias a esta función podrás elegir y lavar únicamente la carga de la bandeja inferior o la carga de la bandeja superior.



Total Clean

Esta función es ideal para las manchas que no son fáciles de eliminar, para cazuelas con suciedad abundante o para eliminar completamente los restos pegados de la cena de anoche. ¡Elimina hasta la suciedad más reseca gracias al Total Clean de Edesa!





Contribuir a la reducción de la demanda eléctrica es una de nuestras prioridades, por eso estamos trabajando en reducir los consumos energéticos de nuestros lavavajillas para alcanzar de nuevo la máxima clasificación energética según el reciente reglamento delegado (UE) 2019/2017 y 2019/2022. Para que tú y los tuyos podáis disfrutar de un mundo más limpio, se han reescalado los valores, desapareciendo las clases A+++, A++ y A+, partiendo el escalado desde la clase A. Esto no quiere decir que ahora tu lavavajillas consuma más que antes, sino que el baremo ha cambiado.

Con tu nuevo lavavajillas EDESA con clase C, tendrás un importante ahorro energético y económico en tu factura eléctrica, además de un menor impacto medioambiental.

Con los motores inverter tendrás triple tranquilidad, notarás un menor consumo de electricidad en tu factura, menor rumorosidad y la garantía de 10 años en su motor.



LIBRE INSTALACIÓN 60 CM

EDW-6242 X Real Inox

Cod.: 926270299 - **EAN:** 8422248096676

EFICIENCIA ENERGÉTICA · MOTOR SILENCE INVERTER · EXPRESS 90' · RÁPIDO 30' · CRISTAL · PROGRAMA AUTOMÁTICO · SECADO EXTRA · PROGRAMACIÓN DIFERIDA · APERTURA AUTOMÁTICA · APTO PARA TODO EN UNO · TRIPLE SEGURIDAD · CON ENCHUFE · FUNCIONES DE COCINADO

- Lavavajillas de libre instalación para 14 cubiertos de 60 cm
- Tercera bandeja para cubiertos
- Eficiencia Energética C
- 9,8 litros de consumo de agua por ciclo
- 47 dB(A) de potencia acústica
- Triple sistema de seguridad: aquacontrol, sobrecalentamiento y antidesbordamiento
- 7 programas
- Programas especiales: Express 90', Rápido 30', Cristal, Prelavado y Automático
- Funciones: Programación diferida hasta 24 horas, bloqueo de seguridad.
- Funciones Especiales: Total Clean, Flex Wash, Turbo+, pausa y secado extra.
- Puerta con apertura automática.
- Dispensador detergente Compact Slider
- Apto para pastillas todo-en-1
- Display con información de: Programación diferida hasta 24 horas, tiempo restante, programa seleccionado, sal, abrillantador y funciones seleccionadas
- Cestillo superior regulable en altura fácilmente mediante sistema Push, con soportes abatibles
- Cestillo inferior con soportes abatibles
- Real Inox: puerta y panel fabricados en acero inoxidable auténtico

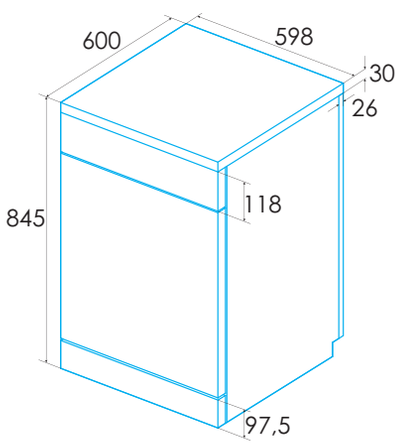

* medidas en mm


edesa
edesa
edesa
edesa



LIBRE INSTALACIÓN 60 CM

EDW-6230 X Real Inox

Cod.: 926270325 - **EAN:** 8422248351317



LIBRE INSTALACIÓN 60 CM

EDW-6230 WH Blanco

Cod.: 926270326 - **EAN:** 8422248351324

D EFICIENCIA ENERGÉTICA · 90 EXPRESS 90' · 30 RÁPIDO 30' · CRISTAL · PROGRAMACIÓN DIFERIDA · APERTURA AUTOMÁTICA · APTO PARA TODO EN UNO · TRIPLE SEGURIDAD · CON ENCHUFE

- Lavavajillas de libre instalación para 14 cubiertos de 60 cm
- Eficiencia Energética D
- 11 litros de consumo de agua por ciclo
- 47 dB(A) de potencia acústica
- Triple sistema de seguridad: aquacontrol, sobrecalentamiento y antidesbordamiento
- 7 programas
- Programas especiales: Express 90', Rápido 30', cristal y prelavado
- Funciones: Programación diferida hasta 24 horas
- Puerta con apertura automática
- Dispensador detergente Compact Slider
- Apto para pastillas todo-en-1
- Display con información de: Programación diferida hasta 24 horas, tiempo restante, programa seleccionado, sal y abrillantador
- Cestillo superior regulable en altura fácilmente mediante sistema Push, con soportes abatibles
- Cestillo inferior con soportes abatibles
- Real Inox: puerta y panel fabricados en acero inoxidable EDW-6230 X

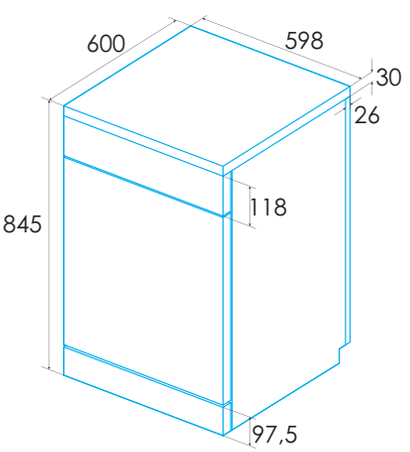

* medidas en mm







LIBRE INSTALACIÓN 60 CM

EDW-6231 X Real Inox

Cod.: 926270323 - **EAN:** 8422248351294

LIBRE INSTALACIÓN 60 CM

EDW-6231 WH Blanco

Cod.: 926270324 - **EAN:** 8422248351300

D EFICIENCIA ENERGÉTICA

3 3ER ESTANTE PARA CU BIERTOS

90 EXPRESS 90'

30 RÁPIDO 30'

CRISTAL

SECADO EXTRA

PROGRAMA-CIÓN DIFERIDA

APERTURA AUTOMÁTICA

APTO PARA TODO EN UNO

TRIPLE SEGURIDAD

CON ENCHUFE

- Lavavajillas de libre instalación para 14 cubiertos de 60 cm
- Tercera bandeja para cubiertos
- Eficiencia Energética D
- 11 litros de consumo de agua por ciclo
- 47 dB(A) de potencia acústica
- Triple sistema de seguridad: aquacontrol, sobrecalentamiento y antidesbordamiento
- 7 programas
- Programas especiales: Express 90', Rápido 30', cristal y prelavado
- Funciones: Programación diferida hasta 24 horas
- Puerta con apertura automática
- Dispensador detergente Compact Slider
- Apto para pastillas todo-en-1
- Display con información de: Programación diferida hasta 24 horas, tiempo restante, programa seleccionado, sal y abrillantador
- Cestillo superior regulable en altura fácilmente mediante sistema Push, con soportes abatibles
- Cestillo inferior con soportes abatibles
- Real Inox: puerta y panel fabricados en acero inoxidable EDW-6231 X

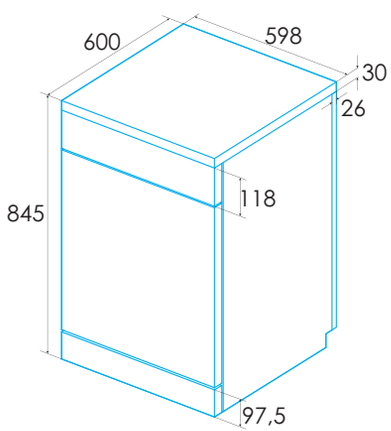

* medidas en mm





LIBRE INSTALACIÓN 60 CM

EDW-6130 X Real Inox

Cod.: 926270306 - **EAN:** 8422248096744



LIBRE INSTALACIÓN 60 CM

EDW-6130 WH Blanco

Cod.: 926270307 - **EAN:** 8422248096751

EFICIENCIA ENERGÉTICA · EXPRESS 90' · RÁPIDO 30' · CRISTAL · PROGRAMACIÓN DIFERIDA · APTO PARA TODO EN UNO · TRIPLE SEGURIDAD · CON ENCHUFE

- Lavavajillas de libre instalación para 13 cubiertos de 60 cm
- Eficiencia Energética E
- 11 litros de consumo de agua por ciclo
- 49 dB(A) de potencia acústica
- Triple sistema de seguridad: aquacontrol, sobrecalentamiento y antidesbordamiento
- 6 programas
- Programas especiales: Express 90', Rápido 30' y cristal
- Funciones: Programación diferida 3, 6 o 9 horas y bloqueo de seguridad
- Funciones especiales: Media carga y pausa
- Dispensador detergente Compact Slider
- Apto para pastillas todo-en-1
- Indicadores LED: programas, sal y abrillantador
- Cestillo superior regulable en altura con soportes abatibles
- Cestillo inferior con soportes abatibles
- Real Inox: puerta y panel fabricados en acero inoxidable EDW-6130 X

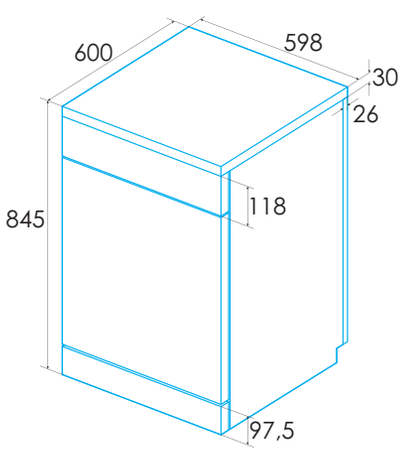

* medidas en mm





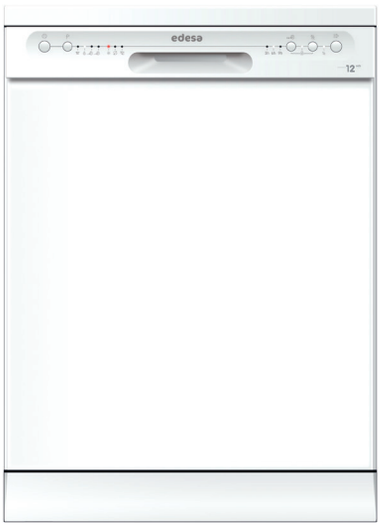

LIBRE INSTALACIÓN 60 CM

EDW-6120 WH Blanco

Cod.: 926270308 - **EAN:** 8422248096768

E EFICIENCIA ENERGÉTICA

90 EXPRESS 90'

30 RÁPIDO 30'

PROGRAMA-CIÓN DIFERIDA

APTO PARA TODO EN UNO

TRIPLE SEGURIDAD

CON ENCHUFE

- Lavavajillas de libre instalación para 12 cubiertos de 60 cm
- Eficiencia Energética E
- 11 litros de consumo de agua por ciclo
- 52 dB(A) de potencia acústica
- Triple sistema de seguridad: aquacontrol, sobrecalentamiento y antidesbordamiento
- 4 programas
- Programas especiales: Express 90' y Rápido 30'
- Funciones: Programación diferida 3, 6 o 9 horas y bloqueo de seguridad
- Funciones Especiales: Media carga y pausa
- Cavidad Smart Inox
- Apto para pastillas todo-en-1
- Indicadores LED: programas, sal y abrillantador
- Cestillo superior regulable en altura con soportes abatibles
- Cestillo inferior con soportes abatibles

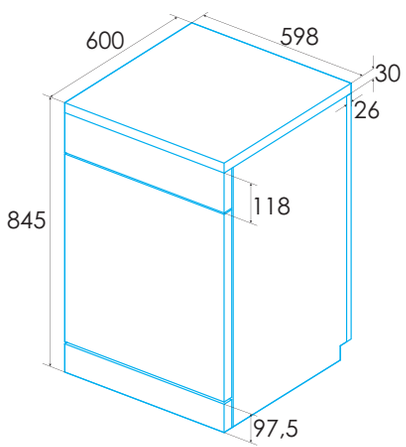

* medidas en mm





LIBRE INSTALACIÓN 45 CM

EDW-4710 X — Real Inox

Cod.: 926270327 - **EAN:** 8422248351331

LIBRE INSTALACIÓN 45 CM

EDW-4710 WH — Blanco

Cod.: 926270328 - **EAN:** 8422248351348

D — EFICIENCIA ENERGÉTICA
90 — EXPRESS 90'
CRISTAL
PROGRAMACIÓN DIFERIDA
APTO PARA TODO EN UNO
TRIPLE SEGURIDAD
APERTURA AUTOMÁTICA
PROGRAMA AUTOMÁTICO
SECADO EXTRA
CON ENCHUFE
BOTELLAS

- Lavavajillas de libre instalación para 10 cubiertos de 45 cm
- Eficiencia Energética D
- 8 litros de consumo de agua por ciclo
- 47 dB(A) de potencia acústica
- Triple sistema de seguridad: aquacontrol, sobretemperatura y antidesbordamiento
- 8 programas
- Programas especiales: Express 90', Auto, Botellas, Cristal y Prelavado
- Funciones: programación diferida hasta 24 horas
- Funciones Especiales: Flex Wash, pausa y extra secado.
- Puerta con apertura automática
- Dispensador detergente Compact Slide
- Apto para pastillas todo-en-1
- Display con información de: Programación diferida hasta 24 horas, tiempo restante, programa seleccionado, sal y abrillantador
- Cestillo superior regulable en altura fácilmente mediante sistema Push, con soportes abatibles
- Cestillo inferior con soportes abatibles
- Real Inox: puerta y panel fabricados en acero inoxidable EDW-4710 X

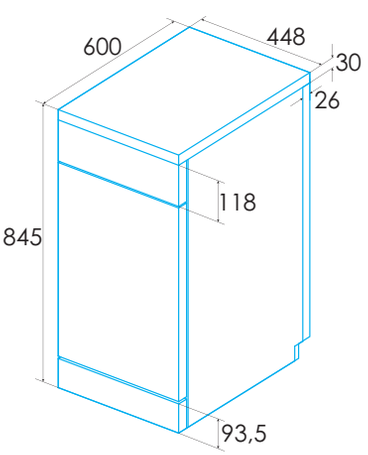

* medidas en mm





LIBRE INSTALACIÓN 45 CM

EDW-4610 X Real Inox

Cod.: 926270304 - **EAN:** 8422248096720



LIBRE INSTALACIÓN 45 CM

EDW-4610 WH Blanco

Cod.: 926270305 - **EAN:** 8422248096737

E EFICIENCIA ENERGÉTICA | 90' EXPRESS 90' | 30' RÁPIDO 30' | PROGRAMACIÓN DIFERIDA | APTO PARA TODO EN UNO | TRIPLE SEGURIDAD | CRISTAL | CON ENCHUFE

- Lavavajillas de libre instalación para 10 cubiertos de 45 cm
- Eficiencia Energética E
- 9 litros de consumo de agua por ciclo
- 49 dB(A) de potencia acústica
- Triple sistema de seguridad: aquacontrol, sobrecalentamiento y antidesbordamiento
- 6 programas
- Programas especiales: Express 90', Rápido 30' y cristal
- Funciones: programación diferida 3, 6 o 9 horas y bloqueo seguridad
- Dispensador detergente Compact Slider.
- Funciones Especiales: Media carga y pausa
- Apto para pastillas todo-en-1
- Indicadores LED: programas, sal y abrillantador
- Cestillo superior regulable en altura con soportes abatibles
- Cestillo inferior con soportes abatibles
- Real Inox: puerta y panel fabricados en acero inoxidable auténtico

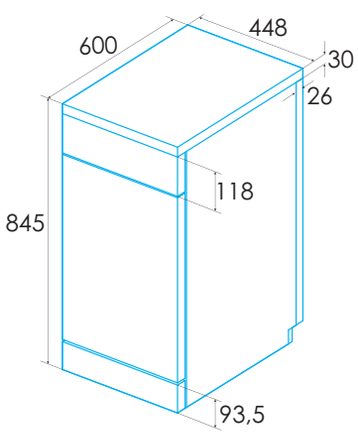

* medidas en mm





INTEGRACIÓN PUERTA DESLIZANTE 60 CM

EDB-6241-I SL

Cod.: 926270329 - **EAN:** 8422248351355

D — EFICIENCIA ENERGÉTICA · HIGIENE · 30 RÁPIDO 30' · PROGRAMACIÓN DIFERIDA · APTO PARA TODO EN UNO · TRIPLE SEGURIDAD

CON ENCHUFE · APERTURA AUTOMÁTICA · PROGRAMA AUTOMÁTICO · TOTAL CLEAN · SILENCIO

- Lavavajillas de integración puerta deslizante para 14 cubiertos
- Tercera bandeja para cubiertos
- Eficiencia Energética D
- 10 litros de consumo de agua por ciclo
- 47 dB(A) de potencia acústica
- Triple seguridad: aquacontrol, sobrecalentamiento y antidesbordamiento
- 7 programas
- Programas especiales: Auto, Higiene, Silencio, Rápido 30' y Cristal
- Funciones Especiales: Total clean, Flex Wash y pausa; Programación diferida 24 horas
- Puerta con apertura automática
- Dispensador Compact Slider, apto pastillas todo-en-1
- Display: Programación diferida hasta 24 horas, tiempo restante. Indicadores LED: programa seleccionado, sal y abrillantador
- Cestillo superior regulable en altura con soportes abatibles
- Cestillo inferior con soportes abatibles

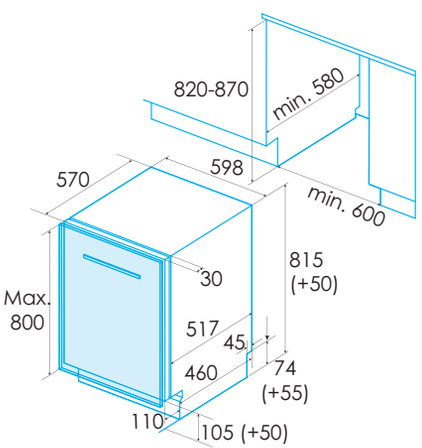

INTEGRACIÓN 60 CM

EDB-6130-I

Cod.: 926270312 - **EAN:** 8422248097260

E — EFICIENCIA ENERGÉTICA · 90 EXPRESS 90' · 30 RÁPIDO 30' · PROGRAMACIÓN DIFERIDA · APTO PARA TODO EN UNO · TRIPLE SEGURIDAD

CON ENCHUFE

- Lavavajillas de integración para 13 cubiertos de 60 cm
- Eficiencia Energética E
- 11 litros de consumo de agua por ciclo
- 49 dB(A) de potencia acústica
- Triple sistema de seguridad: aquacontrol, sobrecalentamiento y antidesbordamiento
- 5 programas
- Programas especiales: Express 90' y Rápido 30'
- Funciones: programación diferida 3, 6 o 9 horas
- Dispensador detergente Compact Slider
- Apto para pastillas todo-en-1
- Indicadores LED: programas, sal y abrillantador
- Cestillo superior regulable en altura con soportes abatibles
- Cestillo inferior con soportes abatibles

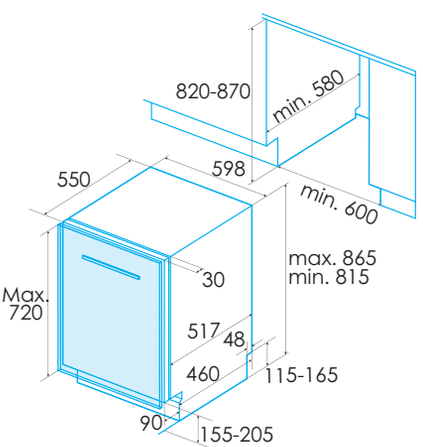

* medidas en mm



INTEGRACIÓN PUERTA DESLIZANTE 45 CM

EDB-4711-I SL

Cod.: 926270330 - **EAN:** 8422248351362

D — EFICIENCIA ENERGÉTICA · HIGIENE · 30 RÁPIDO 30' · PROGRAMACIÓN DIFERIDA · APTO PARA TODO EN UNO · TRIPLE SEGURIDAD

CON ENCHUFE · APERTURA AUTOMÁTICA · PROGRAMA AUTOMÁTICO · SILENCIO

- Lavavajillas de integración puerta deslizante para 10 cubiertos
- Tercera bandeja para cubiertos
- Eficiencia Energética D
- 8,5 litros de consumo de agua por ciclo
- 47 dB(A) de potencia acústica
- Triple sistema de seguridad: aquacontrol, sobrecalentamiento y antidesbordamiento
- 7 programas
- Programas especiales: Auto, Higiene, Silencio, Rápido 30' y cristal
- Funciones Especiales: Total clean, Flex Wash y pausa; programación diferida hasta 24 horas
- Puerta con apertura automática
- Dispensador Compact Slider, apto pastillas todo-en-1
- Display: Programación diferida hasta 24 horas, tiempo restante. Indicadores LED: programa seleccionado, sal y abrillantador
- Cestillo superior regulable en altura con soportes abatibles
- Cestillo inferior con soportes abatibles

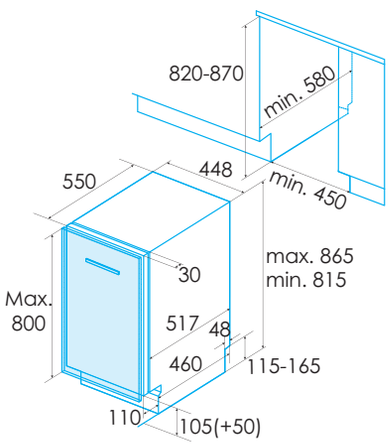



INTEGRACIÓN 45 CM

EDB-4610-I

Cod.: 926270311 - **EAN:** 8422248096805

E — EFICIENCIA ENERGÉTICA · 90 EXPRESS 90' · 30 RÁPIDO 30' · PROGRAMACIÓN DIFERIDA · APTO PARA TODO EN UNO · TRIPLE SEGURIDAD

CON ENCHUFE · SECADO EXTRA

- Lavavajillas de integración para 10 cubiertos de 45 cm
- Eficiencia Energética E
- 9 litros de consumo de agua por ciclo
- 49 dB(A) de potencia acústica
- Triple sistema de seguridad: aquacontrol, sobrecalentamiento y antidesbordamiento
- 5 programas
- Programas especiales: Express 90' y Rápido 30'
- Funciones: programación diferida 3, 6 o 9 horas y bloqueo de seguridad
- Funciones Especiales: Media carga y pausa
- Dispensador detergente Compact Slidere
- Apto para pastillas todo-en-1
- Indicadores LED: programas, sal y abrillantador
- Cestillo superior regulable en altura con soportes abatibles
- Cestillo inferior con soportes abatibles

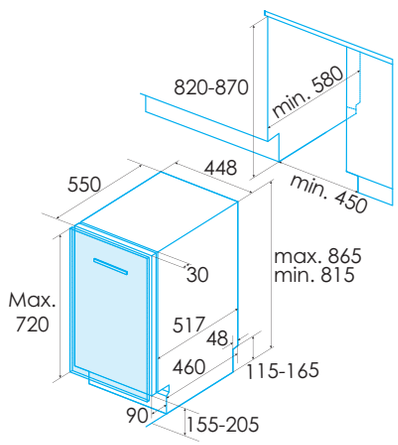

* medidas en mm

Código	926270299	926270323	926270324	926270325	926270326	926270306
EAN	8422248096676	8422248351294	8422248351300	8422248351317	8422248351324	8422248096744
Modelo	**EDW-6242 X**	**EDW-6231 X**	**EDW-6231 WH**	**EDW-6230 X**	**EDW-6230 WH**	**EDW-6130 X**
Acabado	**A. Inox**	**A. Inox**	**Blanco**	**A. Inox**	**Blanco**	**A. Inox**
Ficha de producto según Reglamento EU 2019/2022 - 2019/2017						
Capacidad nominal (ps)	14	14	14	14	14	13
Altura (cm)	84,5	84,5	84,5	84,5	84,5	84,5
Anchura (cm)	59,8	59,8	59,8	59,8	59,8	59,8
Profundidad (cm)	60	60	60	60	60	60
Índice de eficiencia energética	43,9	49,9	49,9	49,9	49,9	55,9
Clase de eficiencia energética	C	D	D	D	D	E
Índice rendimiendo de limpieza (IC)	1,13	1,12	1,12	1,12	1,12	1,13
Índice de rendimiento de secado (ID)	1,07	1,065	1,065	1,065	1,065	1,07
Consumo de energía en kWh (por ciclo), basado en el programa ECO	0,747	0,849	0,849	0,849	0,849	0,937
Consumo de energía en kWh (por 100 ciclos), basado en el programa ECO	75	85	85	85	85	94
Consumo de agua en litros (por ciclo), basado en el programa ECO	9,8	11	11	11	11	11
Duración del programa ECO (tt) (h:min)	3:18	3:18	3:18	3:18	3:18	3:40
Tipo	Libre instalación	Libre instalación	Libre instalación	Libre instalación	Libre instalación	Libre instalación
Emisiones de ruido dB(A)	47	47	47	47	47	49
Clase de emisión de ruido	C	C	C	C	C	C
Consumo de energía en modo apagado (Po) (W)	0,49	0,49	0,49	0,49	0,49	0,49
Consumo de energía en modo standby (Psm) (W)	-	-	-	-	-	-
Retraso (W) (si se aplica)	1	1	1	1	1	1
En espera de red (W) (si se aplica)	-	-	-	-	-	-
Documentación técnica (UE) 2019/2017						
Consumo de energía del programa std (SPEC) (kWh/ciclo)	0,747	1,7	1,7	1,7	1,7	0,937
¿El modo de espera incluye la visualización de información?	●	●	●	●	●	●
Consumo de energía en modo de espera (Psm)	-	-	-	-	-	-
Consumo de energía al inicio del retraso (Pds) (W) (si es aplicable)	1	1	1	1	1	1
Duración del modo encendido-izq (Tl) (min) (EP)	15	-	-	-	-	15
Dimensiones del producto						
Altura min/max [mm]	845	845	845	845	845	845
Anchura [mm]	598	598	598	598	598	598
Fondo [mm]	600	600	600	600	600	600
Patas regulables	50	50	50	50	50	50
Dimensiones del mueble y de la puerta						
Altura mínima del hueco [mm]	-	-	-	-	-	-
Anchura mínima del hueco [mm]	-	-	-	-	-	-
Fondo mínimo del hueco [mm]	-	-	-	-	-	-
Altura max de la puerta (integrables) [mm]	-	-	-	-	-	-
Puerta deslizante	-	-	-	-	-	-
Panel de control						
Display / LED	●	●	●	●	●	-
Indicación de reposición de sal	●	●	●	●	●	●
Indicación de reposición de abrillantador	●	●	●	●	●	-
Indicación de tiempo restante	●	●	●	●	●	●
Programación diferida [h]	24h	24h	24h	24h	24h	3/6/9h
Programas y funciones						
Número de programas	7	7	7	7	7	6
Intensivo [ºC-min]	65 ºC / 205 min	65 ºC / 210 min	65 ºC / 210 min	65 ºC / 210 min	65 ºC / 210 min	65 ºC / 205 min
Normal [ºC-min]	-	55 ºC / 180 min	55 ºC / 180 min	55 ºC / 180 min	55 ºC / 180 min	55 ºC / 175 min
ECO [ºC-min]	50 ºC / 198 min	50 ºC / 198 min	50 ºC / 198 min	50 ºC / 198 min	50 ºC / 198 min	45 ºC / 220 min
Express 90' [ºC-min]	60 ºC / 90 min	55 ºC / 90 min	55 ºC / 90 min	55 ºC / 90 min	55 ºC / 90 min	60 ºC / 90 min
Cristal [ºC-min]	50 ºC / 120 min	50 ºC / 125 min	50 ºC / 125 min	50 ºC / 125 min	50 ºC / 125 min	50 ºC / 120 min
Rápido 30' [ºC-min]	45ºC / 30 min	40ºC / 30 min	40ºC / 30 min	40ºC / 30 min	40ºC / 30 min	50ºC / 30 min
Remojo [min]	15 min	15 min	15 min	15 min	15 min	-
Automático [ºC-min]	55-65ºC, 90-180 min	-	-	-	-	-
Función marcha / paro	●	●	●	●	●	●
Función media carga	●	●	●	●	●	●
Función extra secado	●	●	●	●	●	-
Función Flex Wash	●	●	●	●	●	-
Función Total Clean	●	-	-	-	-	-
Equipamento						
Bandeja superior con regulación de altura	●	●	●	●	●	●
Bandeja superior con soportes abatible tazas	●	●	●	●	●	●
Bandeja superior/inferior con varillas abatibles	●	●	●	●	●	●
Tipo de dispensador de detergente	Deslizante	Deslizante	Deslizante	Deslizante	Deslizante	Deslizante
Bandeja Slide&Go	-	-	-	-	-	-
Tercera bandeja completa	●	●	●	-	-	-
Otras características						
Motor	Inverter	Estándar	Estándar	Estándar	Estándar	Estándar
Apertura automática de la puerta	●	●	●	●	●	-
Apto para detergente todo en uno	●	●	●	●	●	●
Tipo de cuba	A. Inox	A. Inox	A. Inox	A. Inox	A. Inox	A. Inox
Seguridad						
Seguridad para niños	●	-	-	-	-	●
Triple sistema de seguridad	●	●	●	●	●	●
Conexión eléctrica y de agua						
Tensión Nominal [V]	220-240	220-240	220-240	220-240	220-240	220-240
Frecuencia de red [Hz]	50	50	50	50	50	50
Potencia Nominal [W]	1760-2100	1760-2100	1760-2100	1760-2100	1760-2100	1760-2100
Corriente Nominal [A]	8-8.75	8-8.75	8-8.75	8-8.75	8-8.75	8-8.75
Tipo de enchufe	Schuko	Schuko	Schuko	Schuko	Schuko	Schuko
Longitud del cable [mm]	1500	1500	1500	1500	1500	1500
Longitud del tubo de entrada de agua [mm]	1500	1500	1500	1500	1500	1500
Longitud del tubo de desague [mm]	1400	1400	1400	1400	1400	1400

Programa normal de lavado: ECO. Las clases van desde el A (mas eficiente) hasta G (menos eficiente). Consumo de energía y consumo de agua está ponderado basado en un ciclo del programa ECO con carga completa. El consumo de agua depende de cómo se utilice el aparato.

LAVAVAJILLAS

	926270307 8422248096751 **EDW-6130 WH**	926270308 8422248096768 **EDW-6120 WH**	926270327 8422248351331 **EDW-4710 X**	926270328 8422248351348 **EDW-4710 WH**	926270304 8422248096720 **EDW-4610 X**	926270305 8422248096737 **EDW-4610 WH**	926270329 8422248351355 **EDB-6241-I SL**	926270312 8422248097260 **EDB-6130-I**	926270330 8422248351362 **EDB-4711-I SL**	926270311 8422248096805 **EDB-4610-I**
	Blanco	**Blanco**	**A. Inox**	**Blanco**	**A. Inox**	**Blanco**	**Integrable**	**Integrable**	**Integrable**	**Integrable**
	13	12	10	10	10	10	14	13	10	10
	84,5	84,5	84,5	84,5	84,5	84,5	81,5	81,5	81,5	81,5
	59,8	59,8	44,8	44,8	44,8	44,8	59,8	59,8	44,8	44,8
	60	60	60	60	60	60	55	55	55	55
	55,9	55,9	49,9	49,9	55,9	55,9	49,9	49,9	49,9	55,9
	E	E	D	D	E	E	D	D	D	E
	1,13	1,13	1,125	1,125	1,13	1,13	1,125	1,13	1,125	1,13
	1,07	1,07	1,065	1,065	1,07	1,07	1,065	1,07	1,065	1,07
	0,937	0,923	0,674	0,674	0,755	0,755	0,849	0,937	0,674	0,755
	94	92	68	68	76	76	85	94	68	76
	11	11	8	8	9	9	10	11	8,5	9
	3:40	3:50	3:18	3:18	3:55	3:55	3:18	3:18	3:18	3:55
	Libre instalación	Libre instalación	Libre instalación	Libre instalación	Libre instalación	Libre instalación	Integrable	Integrable	Integrable	Integrable
	49	52	47	47	49	49	47	49	47	49
	C	D	C	C	C	C	C	C	C	C
	0,49	0,49	0,49	0,49	0,49	0,49	0,49	0,49	0,49	0,49
	-	-	-	-	-	-	-	-	-	-
	1	1	1	1	1	1	1	1	1	1
	-	-	-	-	-	-	-	-	-	-
	0,937	0,923	1,35	1,35	0,755	0,755	1,7	0,937	1,35	0,755
	●	●	●	●	●	●	●	●	●	●
	-	-	-	-	-	-	-	-	-	-
	1	1	1	1	1	1	1	1	1	1
	15	15	-	-	15	15	-	-	-	15
	845	845	845	845	845	845	815	815	815	815
	598	598	448	448	448	448	598	598	448	448
	600	600	600	600	600	600	580	580	580	580
	50	50	50	50	50	50	50	50	50	50
	-	-	-	-	-	-	820	820	820	820
	-	-	-	-	-	-	600	600	450	450
	-	-	-	-	-	-	580	580	580	580
	-	-	-	-	-	-	800	720	800	720
	-	-	-	-	-	-	●	-	●	-
	-	-	●	●	-	-	●	-	●	-
	●	●	●	●	●	●	●	●	●	●
	-	-	●	●	-	-	●	-	●	-
	●	●	●	●	●	●	●	●	●	●
	3/6/9h	3/6/9h	24h	24h	3/6/9h	3/6/9h	24h	24h	24h	24h
	6	4	8	8	6	6	7	5	7	5
	65 ºC / 205 min	65 ºC / 205 min	65 ºC / 205 min	65 ºC / 205 min	65 ºC / 205 min	65 ºC / 205 min	-	-	-	65 ºC / 205 min
	55 ºC / 175 min	-	55 ºC / 175 min	55 ºC / 175 min	55 ºC / 175 min	55 ºC / 175 min	-	-	-	55 ºC / 175 min
	45 ºC / 220 min	45 ºC / 230 min	50 ºC / 198 min	50 ºC / 198 min	45 ºC / 235 min	45 ºC / 235 min	50 ºC / 198 min	50 ºC / 198 min	50 ºC / 198 min	45 ºC / 235 min
	60 ºC / 90 min	60 ºC / 90 min	55 ºC / 90 min	55 ºC / 90 min	65 ºC / 90 min	65 ºC / 90 min	-	60 ºC / 90 min	60 ºC / 90 min	60 ºC / 90 min
	50 ºC / 120 min	-	50 ºC / 120 min	50 ºC / 120 min	50 ºC / 120 min	50 ºC / 120 min	50 ºC / 120 min	50 ºC / 120 min	50 ºC / 120 min	-
	50ºC / 30 min	50ºC / 30 min	35ºC / 20 min	35ºC / 20 min	50ºC / 30 min	50ºC / 30 min	50ºC / 30 min	50ºC / 30 min	50ºC / 30 min	50ºC / 30 min
	-	-	15 min	15 min	-	-	-	-	-	-
	-	-	55-65 ºC / 150 min	55-65 ºC / 150 min	-	-	55-65 ºC / 150 min	55-65 ºC / 150 min	55-65 ºC / 150 min	-
	●	●	●	●	●	●	●	●	●	●
	●	●	●	●	●	●	●	●	●	●
	-	-	●	●	-	-	-	●	-	●
	-	-	●	●	-	-	●	-	●	-
	-	-	●	●	-	-	●	-	●	-
	●	●	●	●	●	●	●	●	●	●
	●	●	●	●	●	●	●	●	●	●
	●	●	●	●	●	●	●	●	●	●
	Deslizante	Flip	Deslizante	Deslizante	Deslizante	Deslizante	Deslizante	Deslizante	Deslizante	Deslizante
	-	-	-	-	-	-	-	-	-	-
	-	-	-	-	-	-	●	-	●	-
	Estándar	Estándar	Estándar	Estándar	Estándar	Estándar	Estándar	Estándar	Estándar	Estándar
	-	-	●	●	-	-	-	-	-	-
	●	●	●	●	●	●	●	●	●	●
	A. Inox	Plástico	A. Inox	A. Inox	A. Inox	A. Inox	A. Inox	A. Inox	A. Inox	A. Inox
	●	●	-	-	●	●	-	-	-	●
	●	●	●	●	●	●	●	●	●	●
	220-240	220-240	220-240	220-240	220-240	220-240	220-240	220-240	220-240	220-240
	50	50	50	50	50	50	50	50	50	50
	1760-2100	1760-2100	1760-2100	1760-2100	1760-2100	1760-2100	1760-2100	1760-2100	1760-2100	1760-2100
	8-8.75	8-8.75	8-8.75	8-8.75	8-8.75	8-8.75	8-8.75	8-8.75	8-8.75	8-8.75
	Schuko	Schuko	Schuko	Schuko	Schuko	Schuko	Schuko	Schuko	Schuko	Schuko
	1500	1500	1500	1500	1500	1500	1500	1500	1500	1500
	1500	1500	1500	1500	1500	1500	1500	1500	1500	1500
	1400	1400	1400	1400	1400	1400	1400	1400	1400	1400

Todas las casillas marcadas con un • equivalen a un Sí

Accesorio / ○ NO INCLUIDO • INCLUIDO

LAVADORAS Y SECADORAS

LAVADORA

EWF-10400 WH 172
EWF-9400 MTBK 172
EWF-9401 WH 173
EWF-8403 WH 173


NEW


NEW


NEW


NEW

EWF-9400 WH 174
EWF-8402 WH 174
EWF-7201 X 175
EWF-7201 WH 175


NEW


NEW


NEW


NEW

EWF-6000 WH 176
EWS-8401 WH 176




NEW

LAVA-SECA INTEGRACIÓN

EWS-8400 I 177



LAVADORA INTEGRACIÓN

EWF-9400 I 177



SECADORA

ESC-8161 WH 178
ESP-8150 WH 178




NEW


edesa
8Kg 1400rpm Aclass Steam Inverter
Mi programa/ Meu programa
Sintéticos
Algodón/ Algodão
Mixto/ Misto
Ropa bebé/ Roupa bebé
20°C
Antialergia
Rápido 15'
Rápido 59'
Eco 40-60
Lana/Lã
Edredón/ Edredão
Vaqueros/ Roupa ganga
Centrifugado
Limpieza tambor
0:58
Mantener 3s/ Manter 3s
Vapor
Centrifugado
Temp.
Prog. diferida
Op.
Recargar/ Recarregar

La gama más completa con EDESA

Porque no teníamos claro por cuál te decidirías, en Edesa te ofrecemos la gama más completa.

Lavadoras de libre instalación desde 6 kg, para los que no manchan mucho, hasta 10 Kg, para las familias numerosas. Todas ellas adaptándose a vuestros gustos, con **displays más grandes o indicadores Led**, con distintos programas y sobre todo, buscando ser las más eficientes energéticamente, entre otras cosas gracias a la tecnología **Silence Inverter**.

Secadora de gran formato, para secar **hasta 8 Kg de ropa**, que se adapta a tus necesidades con sus **16 programas de secado**. Desde programas rápidos (30, 45 y 60 minutos), hasta programas específicos para **ropa más delicada** o la r**opa de tu bebé**. Además puedes organizarte como mejor te venga y utilizar la **programación diferida** de hasta 12 horas.

Además de lavadoras de **carga frontal** también nos adaptamos a tus necesidades con modelos de integración, lavadoras de 9 kg y lavadora secadora de 8/6 kg.



Gran escotilla, apta para edredones y mantas

En Edesa pensamos en la ergonomía y el manejo. La vida avanza a un ritmo vertiginoso, y con ella, crecemos nosotros, nuestras casa y nuestra colada.

Olvídate de las incómodas y pequeñas escotillas de las lavadoras antiguas y prueba las lavadoras que Edesa te ofrece. La carga y descarga de edredones, mantas, sábanas o toallas nunca antes había sido tan fácil, gracias a las dimensiones de su escotilla de hasta 33 cm



Diseño “easy to use”

La nueva estética de los portamandos de las lavadoras sobrepasan los estándares del mercado.

A la comodidad y simplicidad de su panel, y el mando programador metalizado de fácil manejo, añadimos una colección de pictogramas renovados y un alegre azul Edesa para mejorar la apariencia del aparato con el que convivimos a diario.

Indicador de tiempo restante o indicador de fases de lavado

Para poder organizar mejor tu tiempo, las lavadoras Edesa muestran en su display el tiempo restante de lavado; así, no tendrás que preocuparte por la colada.

Si lo que buscas es la sencillez, también disponen de un indicador Led para conocer en qué fase de lavado se encuentra.





Nuestras lavadoras consumen el agua y la energía necesaria en función de la cantidad de ropa que metas en ella.

Reducir las emisiones de los gases de efecto invernadero es parte de nuestro compromiso global, por eso estamos trabajando en reducir los consumos energéticos de nuestras lavadoras para alcanzar de nuevo la máxima clasificación energética según la reciente norma UE 2019/2023. Para que tú y los tuyos podáis disfrutar de un mundo más limpio se han reescalado los valores, desapareciendo las clases A+++, A++ y A+, partiendo el escalado desde la clase A. Esto no quiere decir que ahora tu lavadora consuma más que antes, sino que el baremo ha cambiado.

Poner la lavadora, tengas la ropa que tengas, ya no será un derroche, porque nuestras lavadoras sólo consumen en función de la carga introducida.

Con tu nueva lavadora Edesa con clase A, tendrás un importante ahorro energético y económico en tu factura eléctrica, además de un menor impacto medioambiental.



Silence Inverter

Gracias al sistema "Silence Inverter" las lavadoras son verdaderamente eficientes, consiguiendo tener una eficiencia A.

El motor Inverter reduce la fricción para proporcionar una vida más larga a nuestra lavadora.

Además así se consigue una lavadora más estable, con menos movimiento en el centrifugado y más silencioso.

Con los motores inverter tendrás triple tranquilidad, notarás un menor consumo de electricidad en tu factura, menor rumorosidad y la garantía de 10 años en su motor.



Programas especiales



Programación diferida hasta 24 horas

Lavadoras y secadoras que se adaptan a nosotros, a nuestros horarios y estilo de vida, pudiendo programarlas para que empiecen cuando tú quieras, hasta 24 horas, gracias a la función de programación diferida.

De esa forma, cuando llegues a casa, ya estará la colada hecha.

Programas rápidos... pensados para las personas con poco tiempo, que necesitan lavar la ropa de uso diario. En tan sólo 30, 45 o 60 minutos tu ropa estará lista, y habrás optimizado tiempo, agua y energía.



"Mi programa" Si eres de los que no te conformas y prefieres poner tus propias reglas, Edesa te ofrece la función programable, para que elijas tu lavado ideal, con el programa "Mi programa".



Recarga: La función de recarga te permite añadir ropa adicional después de que el ciclo de lavado haya comenzado. Es una función muy útil si te has olvidado añadir una prenda o necesitas lavar algo de manera urgente.



Programa Limpieza tambor: La limpieza regular del tambor evita la formación de moho y malos olores garantizando una limpieza más efectiva de la ropa.



¿Quieres cuidar tus prendas favoritas de hacer DEPORTE?

En Edesa te ofrecemos el programa "Sport", ideal para la ropa técnica.

¿Quieres que las CAMISAS y BLUSAS DE SEDA, los JERSEYS DE LANA y la ropa más delicada de tu BEBÉ se mantenga igual de bonita que el primer día?

Con los programas "Delicado", "Lana" y "Ropa bebé", olvídate de preocupaciones.

Prelavado con vapor:

Ahorra tiempo y esfuerzo en el planchado gracias a la reducción de arrugas con el lavado con vapor. Además, con el vapor, elimina las manchas más difíciles, bacterias, gérmenes y malos olores sin necesidad de utilizar detergentes agresivos con la ropa y tu piel.

Consumo Eficiente: A pesar de ser una función adicional, el lavado a vapor consume un 35% menos de agua y un 20% menos de energía en comparación con los ciclos tradicionales.





LAVADORA LIBRE INSTALACIÓN 10KG A

EWF-10400 WH Blanco

NEW

Cod.: 925270568 - **EAN:** 8422248359368



- -Lavadora de carga frontal
- -Motor Silence Inverter
- -Capacidad de 1 a 10 kilos
- -Velocidad máxima de centrifugado 1.400 r.p.m
- -Clasificación energética A
- -Bloqueo seguridad niños y bloqueo de puerta
- -18 programas con 16 de lavado. Programas especiales: rápidos 15 y 59 min., mixto, ropa bebé, vaqueros y edredón
- -Lavado con vapor
- -Selector de temperatura y de centrifugado independientes
- -Pantalla Led con visualización de: programación diferida hasta 24 horas, duración y tiempo restante de programa
- -Opciones: programación diferida hasta 24 horas, prelavado y aclarado extra
- -Espuma reducción de ruido y amortiguación

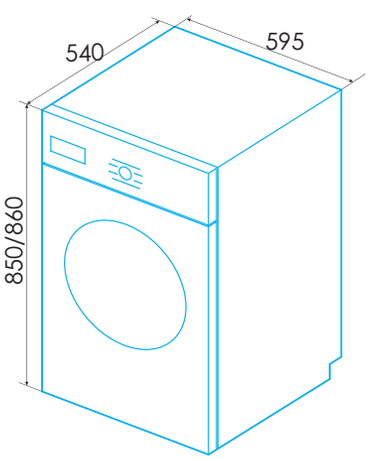



LAVADORA LIBRE INSTALACIÓN 9KG A

EWF-9400 MTBK Negro mate

NEW

Cod.: 925270569 - **EAN:** 8422248359399



- -Lavadora de carga frontal
- -Motor Silence Inverter
- -Capacidad de 1 a 9 kilos
- -Velocidad máxima de centrifugado 1.400 r.p.m
- -Clasificación energética A
- -Bloqueo seguridad niños y bloqueo de puerta
- -18 programas con 16 de lavado. Programas especiales: rápidos 15 y 59 min., mixto, ropa bebé, vaqueros y edredón
- -Lavado con vapor
- -Selector de temperatura y de centrifugado independientes
- -Pantalla Led con visualización de: programación diferida hasta 24 horas, duración y tiempo restante de programa
- -Opciones: programación diferida hasta 24 horas, prelavado y aclarado extra
- -Espuma reducción de ruido y amortiguación

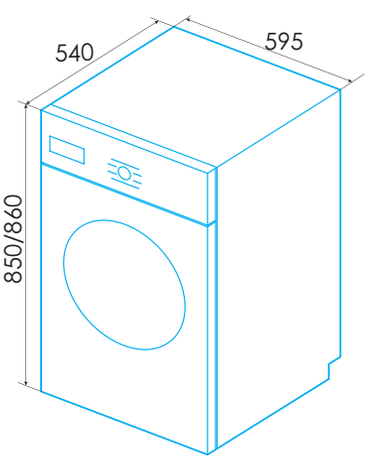

* medidas en mm



LAVADORA LIBRE INSTALACIÓN 9KG A

EWF-9401 WH Blanco

NEW

Cod.: 925270566 - **EAN:** 8422248359344



- -Lavadora de carga frontal
- -Motor Silence Inverter
- -Capacidad de 1 a 9 kilos
- -Velocidad máxima de centrifugado 1.400 r.p.m
- -Clasificación energética A
- -Bloqueo seguridad niños y bloqueo de puerta
- -18 programas con 16 de lavado. Programas especiales: rápidos 15 y 59 min., mixto, ropa bebé, vaqueros y edredón
- -Lavado con vapor
- -Selector de temperatura y de centrifugado independientes
- -Pantalla Led con visualización de: programación diferida hasta 24 horas, duración y tiempo restante de programa
- -Opciones: programación diferida hasta 24 horas, prelavado y aclarado extra
- -Espuma reducción de ruido y amortiguación

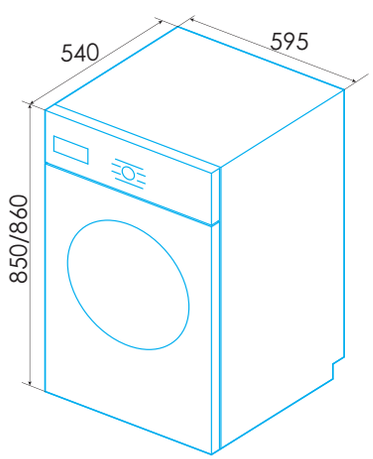



LAVADORA LIBRE INSTALACIÓN 8KG A

EWF-8403 WH Blanco

NEW

Cod.: 925270565 - **EAN:** 8422248359337



- -Lavadora de carga frontal
- -Motor Silence Inverter
- -Capacidad de 1 a 8 kilos
- -Velocidad máxima de centrifugado 1.400 r.p.m
- -Clasificación energética A
- -Bloqueo seguridad niños y bloqueo de puerta
- -18 programas con 16 de lavado. Programas especiales: rápidos 15 y 59 min., mixto, ropa bebé, vaqueros y edredón
- -Lavado con vapor
- -Selector de temperatura y de centrifugado independientes
- -Pantalla Led con visualización de: programación diferida hasta 24 horas, duración y tiempo restante de programa
- -Opciones: programación diferida hasta 24 horas, prelavado y aclarado extra
- -Espuma reducción de ruido y amortiguación

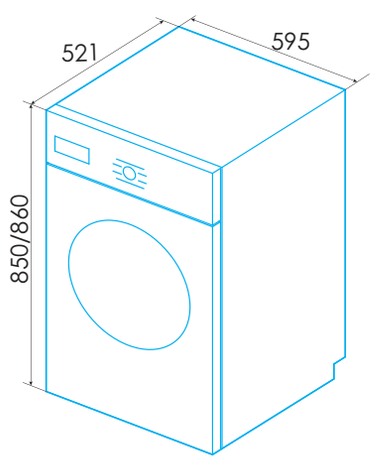

* medidas en mm



LAVADORA LIBRE INSTALACIÓN 9KG A

EWF-9400 WH Blanco **NEW**

Cod.: 925270572 - **EAN:** 8422248359429

EFICIENCIA ENERGÉTICA · CAPACIDAD DE LAVADO · MOTOR SILENCE INVERTER · VAPOR · INDICADOR FASE ACTUAL · INDICADOR TIEMPO RESTANTE

PROGRAMACIÓN DIFERIDA · DISPLAY LED · MI PROGRAMA · 10 AÑOS GARANTÍA MOTOR · CON ENCHUFE · LIMPIEZA DE TAMBOR

- Lavadora de carga frontal
- Motor Silence Inverter
- Capacidad de 1 a 9 kilos
- Consumo variable en función de la carga
- Velocidad máxima de centrifugado 1.400 r.p.m
- Clasificación energética A
- Bloqueo seguridad niños y bloqueo de puerta
- 16 programas con 13 de lavado
- Lavado con vapor
- Selector de temperatura y centrifugado independientes
- Pantalla Led con visualización de: programación diferida hasta 24 horas, duración y tiempo restante de programa
- Programas especiales: rápidos 15 min., mixto, ropa bebé, sport y edredón
- Opciones: programación diferida hasta 24 horas, prelavado y aclarado extra

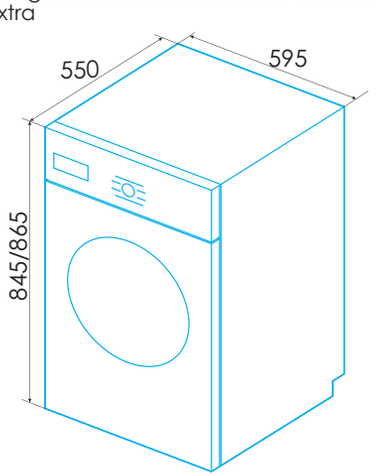



LAVADORA LIBRE INSTALACIÓN 8KG A

EWF-8402 WH Blanco **NEW**

Cod.: 925270571 - **EAN:** 8422248359412

EFICIENCIA ENERGÉTICA · CAPACIDAD DE LAVADO · MOTOR SILENCE INVERTER · VAPOR · INDICADOR FASE ACTUAL · INDICADOR TIEMPO RESTANTE

PROGRAMACIÓN DIFERIDA · DISPLAY LED · MI PROGRAMA · 10 AÑOS GARANTÍA MOTOR · CON ENCHUFE · LIMPIEZA DE TAMBOR

- Lavadora de carga frontal
- Motor Silence Inverter
- Capacidad de 1 a 8 kilos
- Consumo variable en función de la carga
- Velocidad máxima de centrifugado 1.400 r.p.m
- Clasificación energética A
- Bloqueo seguridad niños y bloqueo de puerta
- 16 programas con 13 de lavado. Programas especiales: rápidos 15 min., mixto, ropa bebé, sport y edredón
- Lavado con vapor
- Selector de temperatura y velocidad de centrifugado independientes
- Pantalla Led con visualización de: programación diferida hasta 24 horas, duración y tiempo restante de programa
- Opciones: programación diferida hasta 24 horas, prelavado y aclarado extra

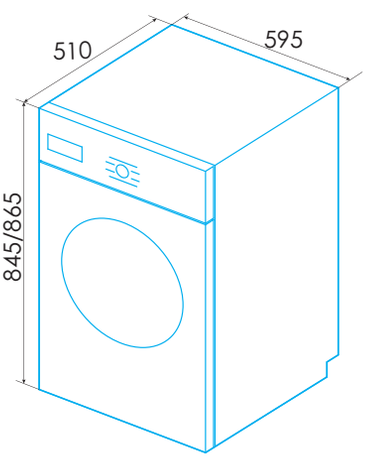

* medidas en mm



LAVADORA LIBRE INSTALACIÓN 9KG A

EWF-7201 X Inoxidable

NEW

Cod.: 925270573 - **EAN:** 8422248372862

A EFICIENCIA ENERGÉTICA
7 kg CAPACIDAD DE LAVADO
MOTOR SILENCE INVERTER
VAPOR
INDICADOR FASE ACTUAL
INDICADOR TIEMPO RESTANTE
...h PROGRAMACIÓN DIFERIDA
LED DISPLAY LED
MI PROGRAMA
10 10 AÑOS GARANTÍA MOTOR
CON ENCHUFE
LIMPIEZA DE TAMBOR

- Lavadora de carga frontal de integración
- Motor Silence Inverter
- Capacidad de 1 a 7 kilos
- Consumo variable en función de la carga
- Velocidad máxima de centrifugado 1.200 r.p.m
- Clasificación energética A
- Bloqueo seguridad niños y bloqueo de puerta
- 18 programas con 16 de lavado. Programas especiales: rápidos 15 y 59 min., mixto, ropa bebé, vaqueros y edredón
- Lavado con vapor
- Selector de temperatura y velocidad de centrifugado independientes
- Pantalla Led con visualización de: programación diferida hasta 24 horas, duración y tiempo restante de programa
- Opciones: programación diferida hasta 24 horas, prelavado y aclarado extra

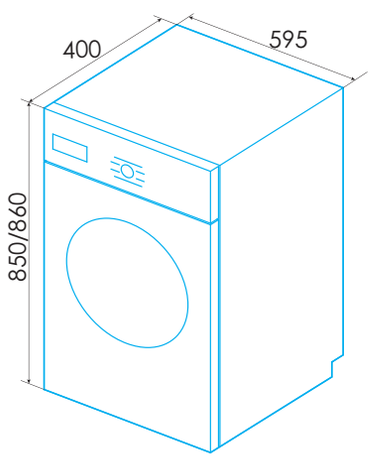



LAVADORA LIBRE INSTALACIÓN 8KG D

EWF-7201 WH Blanco

NEW

Cod.: 925270570 - **EAN:** 8422248359405

D EFICIENCIA ENERGÉTICA
7 kg CAPACIDAD DE LAVADO
MOTOR SILENCE INVERTER
PRELAVADO CON VAPOR
...h PROGRAMACIÓN DIFERIDA
MI PROGRAMA
CON ENCHUFE
LIMPIEZA DE TAMBOR

- Lavadora de carga frontal de integración
- Capacidad de 1 a 7 kilos
- Velocidad máxima de centrifugado 1.200 r.p.m
- Clasificación energética D
- Bloqueo seguridad niños y bloqueo de puerta
- 15 programas con 12 de lavado. Programas especiales: rápidos 15 min., mixto, ropa bebé, sport y color algodón
- Selector de temperatura y velocidad de centrifugado independientes
- Pantalla Led con visualización de: programación diferida hasta 12 horas, duración y tiempo restante de programa
- Opciones: programación diferida hasta 12 horas, prelavado y aclarado extra

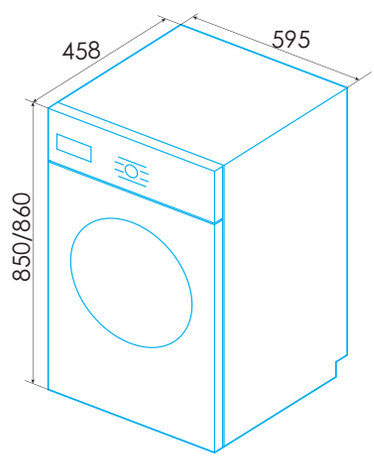

* medidas en mm

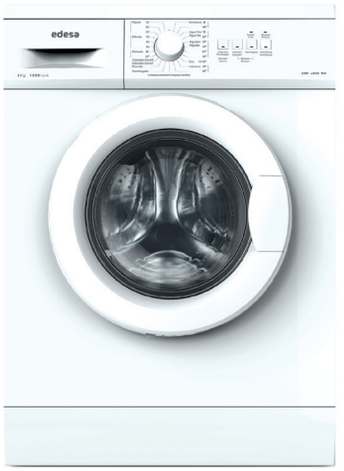

LAVADORA LIBRE INSTALACIÓN 6 KG D

EWF-6000 WH Blanco

Cod.: 925270557 - **EAN:** 8422248344449

EFICIENCIA ENERGÉTICA: D
CAPACIDAD DE LAVADO: 6 kg
PROGRAMACIÓN DIFERIDA: ...h
INDICADOR TIEMPO RESTANTE
LIMPIEZA DE TAMBOR
PRELAVADO CON VAPOR
CON ENCHUFE

- Lavadora de carga frontal
- Capacidad de 1 a 6 kilos
- Velocidad máxima de centrifugado 1.000 r.p.m
- Clasificación energética D
- Bloqueo seguridad niños y bloqueo de puerta durante el funcionamiento
- 23 programas con 19 de lavado
- Función especial Limpieza tambor
- Lavado con vapor
- Programas especiales: rápidos 15, 30 y 45 min., mixtos, y delicados
- Opciones: programación diferida hasta 3/6/9 horas y aclarado extra

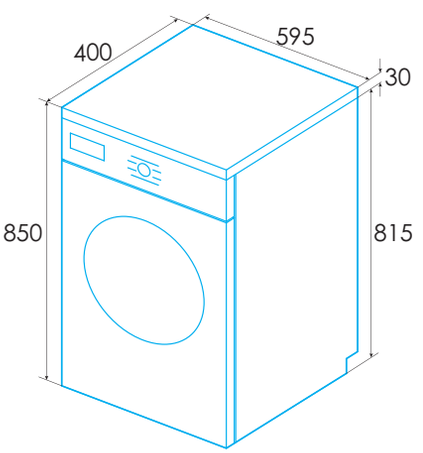



LAVADORA-SECADORA LIBRE INSTALACIÓN 8/6 KG D

EWS-8401 WH Blanco

Cod.: 925270576 - **EAN:** 8422248376952

EFICIENCIA ENERGÉTICA: D
CAPACIDAD DE LAVADO: 6 kg
PROGRAMACIÓN DIFERIDA: ...h
INDICADOR TIEMPO RESTANTE
LIMPIEZA DE TAMBOR
PRELAVADO CON VAPOR
CON ENCHUFE

- Lavadora-secadora de carga frontal
- Motor Silence Inverter
- Capacidad de lavado de 1 a 8 kilos.
- Sistema de secado por condensación
- Capacidad de secado de 1 a 6 kilos
- Sistema Reversing: giros alternos del tambor para un secado más uniforme
- Velocidad máxima de centrifugado 1.400 r.p.m
- Eficiencia energética A-D
- Bloqueo seguridad niños y bloqueo de puerta
- 15 programas con 13 de lavado.
- Función especial Limpieza tambor
- Lavado con vapor
- Selector de temperatura y velocidad de centrifugado independientes
- Pantalla Led con visualización de: programación diferida hasta 24 horas, duración y tiempo restante de programa
- Opciones: programación diferida hasta 24 horas y aclarado extra

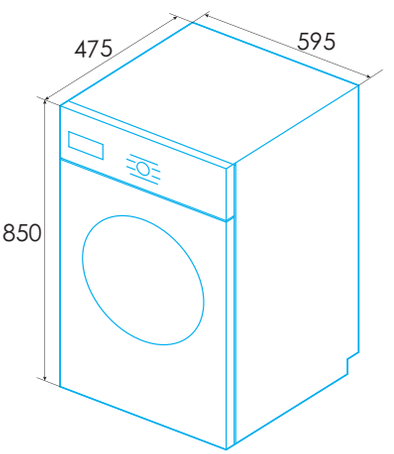

* medidas en mm



LAVADORA-SECADORA INTEGRACIÓN 8/6 KG B

EWS-8400-I Blanco

Cod.: 925270558 - **EAN:** 8422248344456

B EFICIENCIA ENERGÉTICA
8 kg CAPACIDAD DE LAVADO
6 kg CAPACIDAD DE SECADO
INDICADOR TIEMPO RESTANTE
PRELAVADO CON VAPOR
MOTOR SILENCE INVERTER
...h PROGRAMACIÓN DIFERIDA
LED DISPLAY LED
MI PROGRAMA
10 10 AÑOS GARANTÍA MOTOR
CON ENCHUFE

- Lavadora-secadora de carga frontal de integración
- Motor Silence Inverter
- Capacidad de lavado de 1 a 8 kilos.
- Sistema de secado por condensación
- Capacidad de secado de 1 a 6 kilos
- Consumo variable en función de la carga
- Velocidad máxima de centrifugado 1.400 r.p.m
- Eficiencia energética B-E
- Bloqueo seguridad niños y bloqueo de puerta
- 16 programas, 13 de lavado.Especiales: lava-seca 60min, mixto, ropa bebé, vaqueros, sport y programa personalizado
- Selector de temperatura y centrifugado independientes
- Pantalla Led con visualización de: programación diferida hasta 24 horas, duración y tiempo restante de programa
- Opciones: programación diferida hasta 24 horas y aclarado extra. Selector de secado

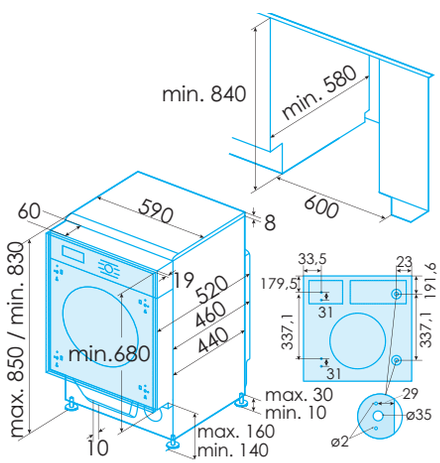



LAVADORA INTEGRACIÓN 9 KG A

EWF-9400 I Blanco

Cod.: 925270559 - **EAN:** 8422248344463

A EFICIENCIA ENERGÉTICA
9 kg CAPACIDAD DE LAVADO
...h PROGRAMACIÓN DIFERIDA
INDICADOR TIEMPO RESTANTE
PRELAVADO CON VAPOR
MOTOR SILENCE INVERTER
LED DISPLAY LED
MI PROGRAMA
10 10 AÑOS GARANTÍA MOTOR
CON ENCHUFE

- Lavadora de carga frontal de integración
- Motor Silence Inverter
- Capacidad de lavado de 1 a 9 kilos.
- Velocidad máxima de centrifugado 1.400 r.p.m
- Clasificación energética A
- Bloqueo seguridad niños y bloqueo de puerta
- 16 programas con 13 de lavado. Programas especiales: rápidos 15 min., mixto, ropa bebé, sport y edredón
- Lavado con vapor
- Selector de temperatura y velocidad de centrifugado independientes
- Pantalla Led con visualización de: programación diferida hasta 24 horas, duración y tiempo restante de programa
- Opciones: programación diferida hasta 24 horas y aclarado extra

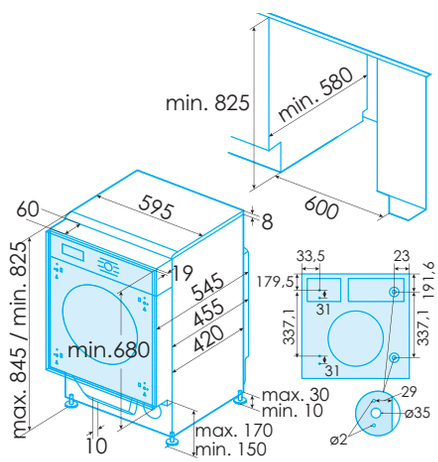

* medidas en mm



SECADORA LIBRE INSTALACIÓN 8 KG B

ESC-8161 WH Blanco

Cod.: 936270487 - **EAN:** 8422248344470

EFICIENCIA ENERGÉTICA: G
CAPACIDAD DE LAVADO: 8 kg
PROGRAMACIÓN DIFERIDA: ...h
INDICADOR FASE ACTUAL
CON ENCHUFE

- Secadora de carga frontal
- Sistema de secado por condensación
- Capacidad de secado de 1 a 8 kilos
- Sistema Reversing: giros alternos del tambor para un secado más uniforme
- Consumo variable en función de la carga
- Eficiencia energética G
- Bloqueo seguridad niños y bloqueo de puerta durante el funcionamiento
- 16 programas
- Programas especiales: rápido, vapor antiarrugas, aireación, delicado y ropa bebé
- Opciones: programación diferida 3, 6, 9 ó 12 horas

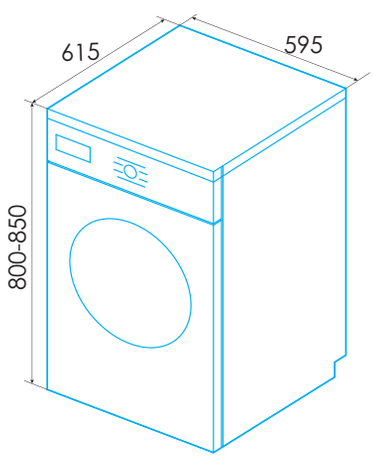



SECADORA LIBRE INSTALACIÓN 8 KG B

ESP-8150 WH Blanco NEW

Cod.: 936270488 - **EAN:** 8422248378161

EFICIENCIA ENERGÉTICA: B
CAPACIDAD DE LAVADO: 8 kg
PROGRAMACIÓN DIFERIDA: ...h
INDICADOR FASE ACTUAL
CON ENCHUFE

- Secadora de carga frontal
- Sistema de secado por bomba de calor
- Capacidad de secado de 1 a 8 kilos
- Sistema Reversing: giros alternos del tambor para un secado más uniforme
- Consumo variable en función de la carga
- Eficiencia energética B
- Bloqueo seguridad niños y bloqueo de puerta
- 16 programas. Programas especiales: rápido, antiarrugas, aireación y ropa bebé
- Pantalla Led con visualización de: programación diferida hasta 24 horas, duración y tiempo restante de programa
- Opciones: programación diferida hasta 24 horas, nivel de secado, antiarrugas y selección de tiempo de secado

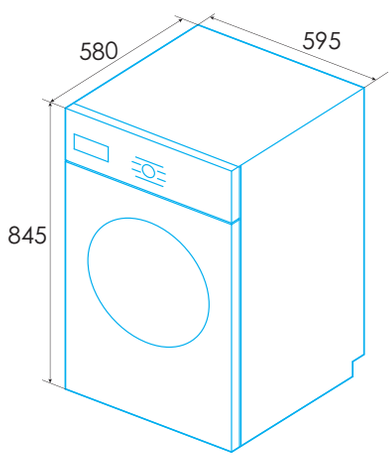

* medidas en mm


edesa
8Kg Bclass
Algodón/Algodão extra
normal
planchado/ engomar
Vaqueros/ Roupa ganga
Mixto/ Misto
Sport
Delicado
Auto
Sintéticos extra
normal
Enfriar/ Arrefecer
Airear/ Arejar
Rápido 45'
Express 60'
Express 30'
Ropa bebé/ Roupa bebé
3h
6h
9h
12h
Prog. diferida
Bloqueo/ Bloqueio
Antiarrugas/ Anti-vincos
Bloqueo/ Bloqueio
Filtro
Depósito
Antiarrugas/ Anti-vincos
on/off
Inicio/Pausa Início/Pausa
ESC 8140 WH

edesa

Código	925270568	925270569	925270566	925270565	925270572	925270571	925270573
EAN	8422248359368	8422248359399	8422248359344	8422248359337	8422248359429	8422248359412	8422248372862
Modelo	**EWF-10400 WH**	**EWF-9400 MTBK**	**EWF-9401WH**	**EWF-8403WH**	**EWF-9400 WH**	**EWF-8402 WH**	**EWF-7201 X**
Acabado	**Blanco**	**Negro mate**	**Blanco**	**Blanco**	**Blanco**	**Blanco**	**Inoxidable**
Ficha de producto según Reglamento EU 2019/2023							
Capcidad nominal (kg)	10	9	9	8	9	8	7
Clase de eficiencia energética (1)	A	A	A	A	A	A	A
Consumo de agua en litros (por ciclo), basado en el programa ECO (3)	52	50	50	48	39	42	45
Velocidad de giro (rpm) - Capacidad nominal	1351	1351	1351	1350	1400	1400	1150
Clase de eficiencia de secado-centrifugado (4)	B	B	B	B	B	B	C
Tipo	Libre instalación	Libre instalación	Libre instalación	Libre instalación	Libre instalación	Libre instalación	Libre instalación
Emisiones de ruido acústico en la fase de centrifugado (dBA)	72	72	72	72	74	72	72
Clase de emisión de ruido (fase de giro)	A	A	A	A	B	A	A
Dimensiones del producto							
Altura min/max [mm]	850/860	850/860	850/860	850/860	845/865	845/865	850/860
Anchura [mm]	595	595	595	595	595	595	595
Fondo [mm]	540	540	540	521	550	510	400
Patas regulables	●	●	●	●	●	●	●
Dimensiones del mueble y de la puerta							
Altura mínima del hueco [mm]	-	-	-	-	-	-	-
Anchura mínima del hueco [mm]	-	-	-	-	-	-	-
Fondo mínimo del hueco [mm]	-	-	-	-	-	-	-
Características generales							
Tipo de motor	Silence Inverter	Silence Inverter	Silence Inverter	Silence Inverter	Silence Inverter	Silence Inverter	Silence Inverter
Tamaño de escotilla [cm]	-	-	-	-	-	-	33
Tipo de tambor	Acero Inox.	Acero Inox.	Acero Inox.	Acero Inox.	Acero Inox.	Acero Inox.	Acero Inox.
Sistema de reducción de espuma						●	●
Autoequilibrado de la carga	● + Peso	● + Peso	● + Peso	● + Peso	● + Peso	● + Peso	● + Peso
Indicación carga recomendada	-	-	-	-	-	-	-
Reconocimiento de espuma	-	-	-	-	●	-	-
Tipo de control	Display digital LED	Display digital LED	Display digital LED	Display digital LED	Display digital LED	Display digital LED	Display digital LED
Selección independiente de temperatura de lavado	●	●	●	●	●	●	●
Selección independiente de velocidad de centrifugado	●	●	●	●	●	●	●
Programación diferida [h]	24h	24h	24h	24h	24h	24h	24h
Tecla marcha / pausa	●	●	●	●	●	●	●
Indicador de tiempo restante	●	●	●	●	●	●	●
Indicador de fases del lavado	●	●	●	●	●	●	●
Programas							
Nº programas lavadora/lavado	18/16	18/16	18/16	18/16	16/13	16/13	18/16
Algodón	● / ● + vapor	● / ● + vapor	● / ● + vapor	● / ● + vapor	●	●	● / ● + vapor
Algodón color	-	-	-	-	-	-	-
Sintético	●	●	●	●	●	●	●
Delicado	-	-	-	-	-	-	-
ECO	●	●	●	●	●	●	●
20ºC	●	●	●	●	●	●	●
Lana	●	●	●	●	●	●	●
Lavado a mano	-	-	-	-	-	-	-
Rápido [min]	59'	59'	59'	59'	-	-	59'
Express 15	●	●	●	●	●	●	●
Mixto	●	●	●	●	●	●	● / ● + vapor
Ropa deportiva	-	-	-	-	●	●	-
Ropa bebé	● / ● + vapor	● / ● + vapor	● / ● + vapor	● / ● + vapor	● + vapor	● + vapor	● / ● + vapor
Personalizado	●	●	●	●	●	●	●
Jeans	●	●	●	●	-	-	●
Vapor	●	●	●	●	-	-	-
Antialergia	● / ● + vapor	● / ● + vapor	● / ● + vapor	● / ● + vapor	● + vapor	● + vapor	●
Camisas	-	-	-	-	-	-	-
Edredones	●	●	●	●	●	●	●
Ropa oscura	-	-	-	-	●	●	-
Limpieza tambor	●	●	●	●	●	●	●
Prelavado	●	●	●	●	●	●	●
Extra aclarado	●	●	●	●	●	●	●
Antimanchas	-	-	-	-	●	●	-
Más rápido	●	●	●	●	-	-	●
Pausa + carga	●	●	●	●	●	-	●
Selección de temperatura	*/20/30/40/60/90	*/20/30/40/60/90	*/20/30/40/60/90	*/20/30/40/60/90	*/20/30/40/60/90	*/20/30/40/60/90	*/20/30/40/60/90
Selección velocidad centrifugado	-/400/600/800/1000/1200/1400	-/400/600/800/1000/1200/1400	-/400/600/800/1000/1200/1400	-/400/600/800/1000/1200/1400	-/400/600/800/1000/1400	-/600/800/1000/1400	-/400/600/800/1000/1200
Seguridad							
Bloqueo seguridad para niños	●	●	●	●	●	●	●
Seguridad antidesbordamiento	●	●	●	●	●	●	-
Conexión eléctrica y de agua							
Tensión Nominal [V]	220-240	220-240	220-240	220-240	220-240	220-240	220-240
Frecuencia de red [Hz]	50	50	50	50	50	50	50
Potencia Nominal [W]	1.950	1.950	1.950	1.950	1.650	1.800	1.950
Corriente Nominal [A]	10	10	10	10	-	-	10
Tipo de enchufe	Schuko	Schuko	Schuko	Schuko	Schuko	Schuko	Schuko
Longitud del cable [mm]	-	-	-	-	-	-	1,5
Longitud del tubo de entrada de agua [mm]	-	-	-	-	-	-	1
Longitud del tubo de desague [mm]	-	-	-	-	-	-	2,1

Todas las casillas marcadas con un • equivalen a un Sí

Accesorio / ○ NO INCLUIDO • INCLUIDO

Programa normal de lavado: ECO. Las clases van desde el A (mas eficiente) hasta G (menos eficiente). Consumo de energía y consumo de agua está ponderado basado en un ciclo del programa ECO con carga completa. El consumo de agua depende de cómo se utilice el aparato.

SECADORA

	925270570	925270557	925270576	925270558	925270559
	8422248359405	8422248344449	8422248376952	8422248344456	8422248344463
	EWF-7201 WH	**EWF-6000 WH**	**EWS-8401 WH**	**EWS-8400 I**	**EWF-9400 I**
	Blanco	**Blanco**	**Blanco**	**Integrable**	**Integrable**
	7	6	8-6	8-6	9
	D	D	A-D	B-E	A
	41	43	48 - 90	48 - 90	48
	1200	1000	1400	1400	1400
	B	C	B	B	B
	Libre instalación	Libre instalación	Libre instalación	Integrable	Integrable
	76	80	72	76	76
	B	C	A	B	B
	845	850	850/860	825	825
	595	595	595	595	595
	458	400	475	565	545
	●	●	●	●	●
	-	-	-	825	825
	-	-	-	600	600
	-	-	-	600	580
	Estándar	Estándar	Silence Inverter	Silence Inverter	Silence Inverter
	-	28,80	33	31	31
	Acero Inox.	Acero Inox.	Acero Inox.	Acero Inox.	Acero Inox.
	-	-			
	●	●	● + Peso	● + Peso	● + Peso
	-	-	-	-	-
	-	-	-	-	-
	LED	Display digital LED	Display digital LED	Display digital LED	Display digital LED
	●	●	●	●	●
	●	●	●	●	●
	12h	●	●	●	●
	●	●	●	●	●
	-	●	●	●	●
	-	●	-	●	●
	15/12	23/19	15/11	16/13	16/13
	●	●	● / ● + vapor	●	●
	●	-	-	-	-
		●	●	●	●
	-	●		●	●
	●	●	●	●	●
	●	-	●	-	-
	●	●	●	●	●
	-	●	●	●	●
	-	●	59'	●	●
	●	-	●	-	-
	●	●	● / ● + vapor	●	●
	●	●		●	●
	●	●	● / ● + vapor	●	●
	-	●	●	●	●
	-	-	-	-	-
	-	●	-	-	●
	-	-		-	-
	●	-		-	-
	●	-	●	-	-
	●	-		-	-
	●	●	●	-	-
	●	●	-	●	●
	-	●	-	●	●
	-	-	-	-	-
	-	-	-	-	-
	●	-	●	-	-
	*/20/40/60/95	*/20/30/40/60/90	*/20/30/40/60/90	*/20/30/40/60/90	*/20/30/40/60/90
	-/600/800/ 1000/1200	-/600/800/1000	-/400/600/800 1000/1200/1400	-/600/800/1000/ 1200/1400	-/600/800/1000/ 1200/1400
	●	●	●	●	●
	●	●	●	●	●
	220-240	220-240	220-240	220-240	220-240
	50	50	50	50	50
	1.800	2.000	1.900	1.900	1.950
		10	10	10	10
	Schuko	Schuko	Schuko	Schuko	Schuko
	-	1,5	1,5	1,5	1,5
	-	1	1	1	1
	-	1,6	1,6	1,6	1,6

Código	936270487	936270488
EAN	8422248344470	8422248378161
Modelo	**ESC-8161 WH**	**ESP-8150 WH**
Acabado	**Blanco**	**Blanco**
Ficha de producto		
Capacidad secado programa algodón carga completa [kg]	8	8
Capacidad secado programa tejidos delicados [kg]	1	1
Tipo de secado	Condensación	Bomba de calor
Clase de eficiencia energética (2)	B	B
Consumo energía [kWh/año] (3)	561	
Consumo energía algodón carga completa [kWh]	4,74	
Consumo energía algodón media carga [kWh]	2,56	
Consumo energía apagado (off-mode) [W]	0,28	
Consumo energía standby (left-mode) [W]	0,8	0,5
Duración standby (left-on mode) [min.]	10	-
Duración programa algodón carga completa [min.]	140	
Duración programa algodón media carga [min.]	90	
Duración ponderada programa algodón carga completa [min.]	112	
Clase de eficiencia de condensación	B	C
Eficiencia condensación algodón carga completa [%]	80,1	87
Eficiencia condensación algodón media carga [%]	80,1	87
Eficiencia condensación algodón ponderada [%]	80,1	82
Emisión de ruido en secado [dB(A)]	69	64
Características generales		
Tipo de carga	Frontal	Frontal
Tipo de modelo	Libre instalación	Libre instalación
Consumo variable en función de la carga	●	●
Capacidad tambor [l]	109	100
Tamaño de escotilla [cm]	37,5	52
Cubeta de condensador extraíble	●	-
Depósito de agua para vapor [l]	4,8	4,6
Sensor electrónico de humedad	●	-
Filtro pelusas	●	●
Sistema Reversing: movimiento doble sentido	●	●
Ciclo continuo enfriamiento antiarrugas	●	●
Patas o ruedas de desplazamiento	2 patas y 2 apoyos	2 patas y 2 apoyos
Control		
Tecla programación diferida	●	●
Tecla bloqueo selección	●	●
Indicador aviso limpieza filtro	●	●
Tecla antiarrugas	●	●
Tecla On/Off	●	●
Programación diferida [h]	3-6-9-12	24
Programación y visualización	LED	LED
Tecla marcha / pausa	●	●
Indicador de funcionamiento	●	●
Indicador programa antiarrugas	●	●
Indicador de bloqueo de selección	●	●
Tecla aviso fin de programa	●	●
Tipo de mando programador	Mecánico	Electrónico
Indicador aviso acústico fin de programa	●	●
Indicador aviso cubeta llena	●	●
Programas		
Programa Tiempo extra	2	●
Programa Vapor (Desarrugado)	60' y 30'	●
Programa Rápido [min.]	45'	30'
Nº total programas secado	16	15
Programa de Ventilación (Aireación)	●	●
Programa Punto de plancha	●	●
Programa Automático	●	●
Programa vaqueros	●	●
Programa Algodón	●	●
Programa Sintético	●	●
Programa Delicado	2	2
Programa Sport	●	●
Programa Mixto	●	●
Seguridad		
Seguridad de calentamiento	●	●
Conexión		
Intensidad [A]	12	12
Tensión [V] / Frecuencia [HZ]	220-240 /50	220-240 /50
Potencia Total [W]	2700	2700
Dimensiones		
Dimensiones: altura [mm]	845	845
Dimensiones: altura sin encimera [mm]	815	815
Dimensiones: ancho [mm]	595	595
Dimensiones: profundidad [mm]	615	615
Conexión eléctrica		
Tensión Nominal [V]	220-240	220-240
Frecuencia [Hz]	50	50
Potencia Nominal [W]	2700	2700
Corriente Nominal [A]	16	16
Tipo de enchufe	Schuko	Schuko
Longitud del cable [mm]	1,6	1,6

BAJO ENCIMERA

MAKALU BE 50X40 1C R-10 192



MAKALU BE 45X40 1C R-10 192



MAKALU BE 40X40 1C PLUS R-10 193



MAKALU BE 40X40 1C R-10 193



FUJI BE 50X40 1C 194



NEW

FUJI BE PLUS 45X40 1C 194



NEW

FUJI BE 45X40 1C 195



NEW

FUJI BE 40X40 1C PLUS 195



NEW

FUJI BE 40X40 1C R-60 196



NEW

FUJI BE 34X40 1C 196



FUJI BE 50X40 1C R10 BK 198



NEW

SOBRE ENCIMERA

FUJI BE 45X40 1C R10 BK 198



NEW

FUJI BE 40X40 1C R10 BK 199



NEW

VELETA SE 80 2C 200



NEW

VELETA SE 86 1C1E REV 200



NEW

VELETA SE 86 1C1E ED 201



NEW

VELETA SE 86 1C1E EI 201



NEW

VELETA SE 79 1C1E REV 202



NEW

VELETA SE 79 1C1E ED 202



NEW

VELETA SE 79 1C1E EI 203



NEW

VELETA SE 50 1C 203
K2 SE 84 2C 204
K2 SE 84 1C1E REV 204
K2 SE 49 1C 205









KS SE 44 205



NEW



Amplia gama

Cuando cocinas para los amigos, cuando recoges la mesa tras una comida familiar o cuando disfrutas de un rato a solas, quieres que todo esté perfecto.

La cocina es un lugar donde queremos confort para ti y los tuyos.

El fregadero es uno de los elementos más relevantes de nuestra cocina, por el número de veces que lo utilizamos al día y por ser el área de preparación o lavado de alimentos.

Por eso, ¿por qué no elegir un fregadero acorde a tus necesidades y que te guste?
EDESA lo tiene.





Edesa para toda la vida

Sabemos que el mercado busca calidad y durabilidad en sus productos, por eso, nos comprometemos contigo y te ofrecemos casi toda la vida, **50 años** de garantía para tu fregadero.

(Quedan Excluidos de la Garantía, los daños causados por el desgaste de accesorios, juntas, gomas etc., así como los daños causados por manipulación indebida, uso inadecuado o utilización de productos o substancias abrasivas)

Formatos acordes a cada cocina

La gama de fregaderos EDESA, permite escoger entre distintos formatos para que des con el que más te gusta y el que mejor encaja en tu lugar de cocinado.

Formas redondas y desenfadadas para los más clásicos, formas cuadradas con bordes redondeados para aprovechar mejor el espacio y formas cuadradas con bordes rectos para los más modernistas.

Una de las ventajas de este último modelo es que la base en forma de pirámide invertida, ayuda a desaguar mejor gracias a su base piramidal y al radio de 10, evitando que se formen pozos de agua estancada, suciedad o manchas de cal de gotas resecas en la superficie de la cubeta.

La tranquilidad y serenidad en tu hogar nos importa

Todos los fregaderos Edesa, están dotados de distintos elementos que ayudan a la insonorización cuando caen o se depositan utensilios de cocina en su interior.

Que todo el fregadero esté fabricado en una única pieza consigue amortiguar mejor los ruidos.

Las juntas están reforzadas con materiales que evitan las vibraciones y minimizar en la medida de lo posible, molestos ruidos al echar los cubiertos y platos dentro de la cubeta.

Accesorios que facilitan el montaje

Todos los fregaderos Edesa incluyen los accesorios necesarios para la instalación de manera correcta, ya sea bajo encimera o sobre encimera.

La gama Makalu de Edesa es rompedora e innovadora, diseñada para gustar, con un estilo único.
Será un elemento clave en tu cocina

El objetivo del equipo de producción de la marca es optimizar los procesos de fabricación y obtener productos de calidad.

Esta vez queremos sorprender con un fregadero cuyo radio es de 10, algo inusual en el mercado, pues requiere de técnicas avanzadas en este ámbito.

Estéticamente es singular y realza aún más la forma piramidal invertida de la base del fregadero.

Este tipo de fregaderos se pueden instalar bajo encimera ¡tu cocina lucirá espectacular!

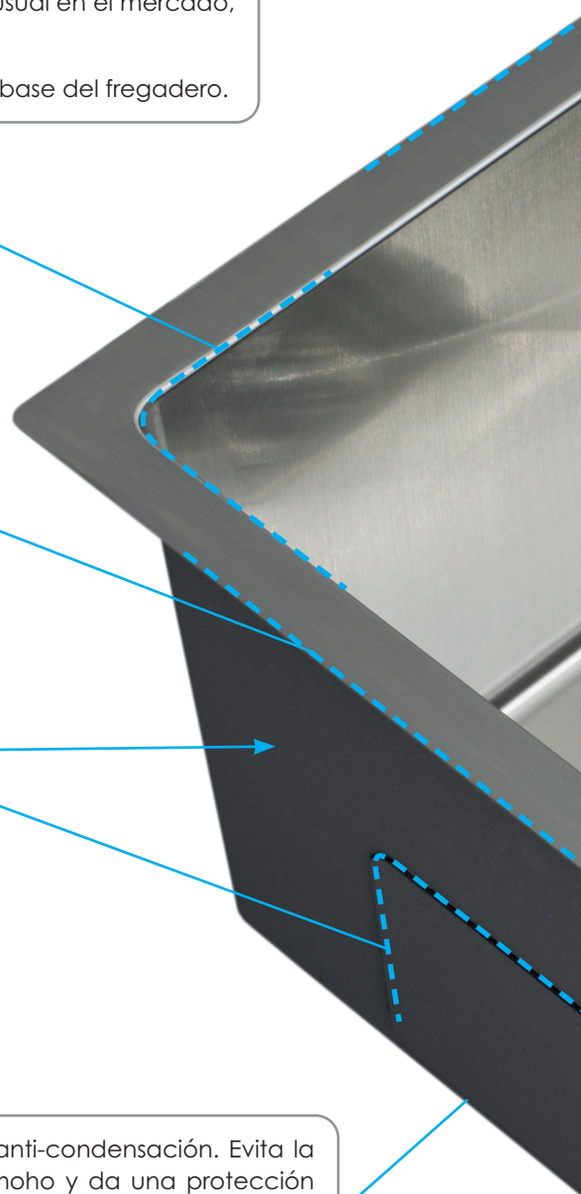

Además de utilizar materiales nobles, se fabrica todo el fregadero en una única pieza, se refuerzan las juntas, se elabora la cubeta con elementos insonorizantes y se recubre la base exterior para minimizar los ruidos lo máximo posible al dejar caer dentro de la cubeta los utensilios de cocina.

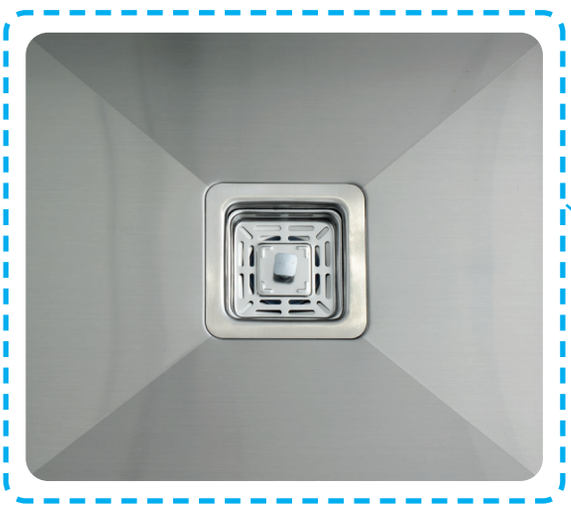

Recubrimiento anti-condensación. Evita la formación de moho y da una protección extra al fregadero frente a la oxidación y al mueble frente a la condensación.

La base en forma de pirámide invertida facilita el drenaje del agua. Además así, se evitan las formaciones de charcos o manchas de cal de gotas resecas en la base de la cubeta.

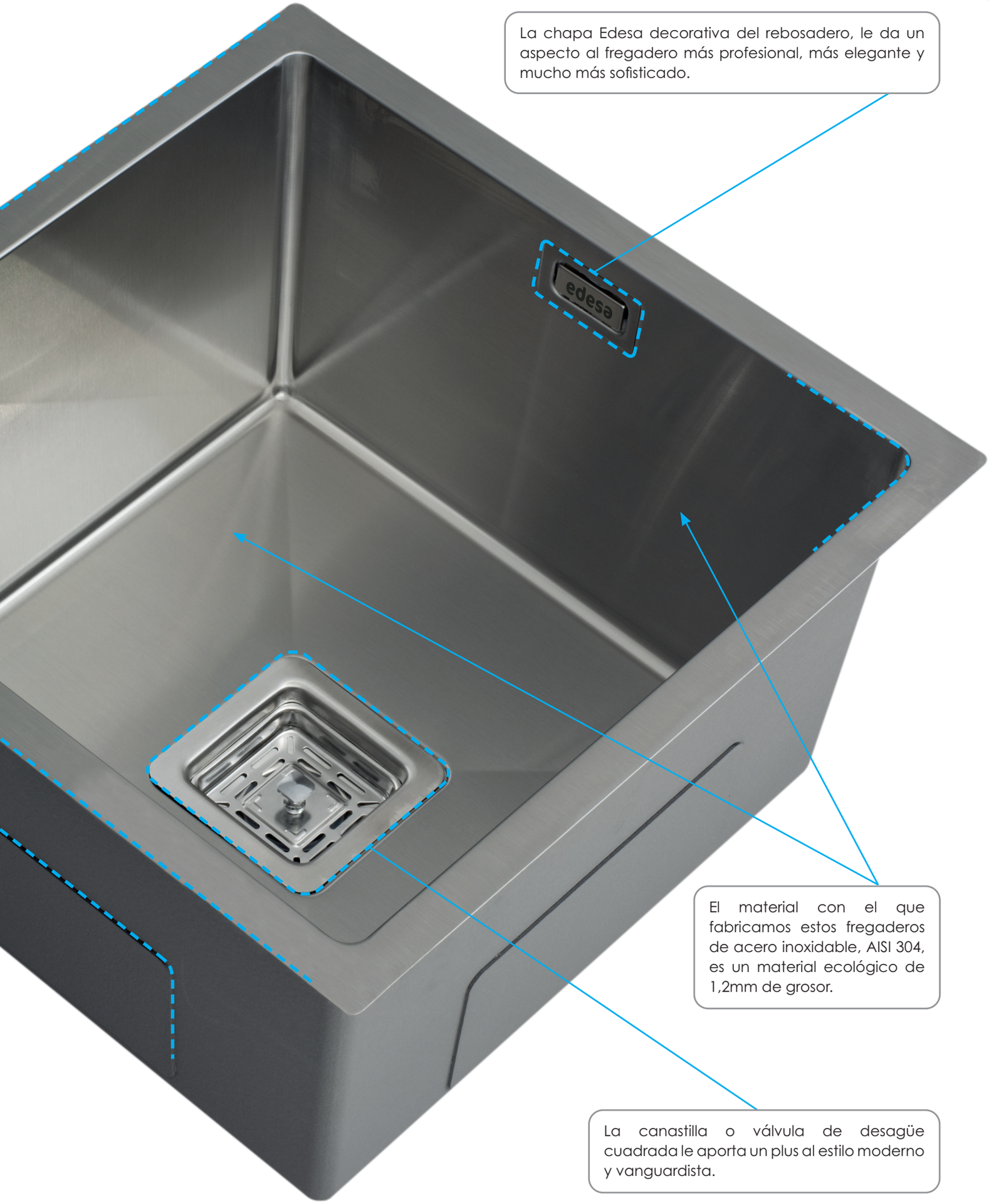

La chapa Edesa decorativa del rebosadero, le da un aspecto al fregadero más profesional, más elegante y mucho más sofisticado.

El material con el que fabricamos estos fregaderos de acero inoxidable, AISI 304, es un material ecológico de 1,2mm de grosor.

La canastilla o válvula de desagüe cuadrada le aporta un plus al estilo moderno y vanguardista.

¿Válvula de desagüe cuadrada o redonda? TÚ ELIGES

Distintos formatos para distintas personalidades con Edesa.

Si eres de los clásicos, puedes elegir la válvula tipo cestillo redonda que incluyen las gamas Veleta, K2 y Fuji.

Si prefieres algo sutil y elegante, la mejor opción es la gama Makalu.





Sobre encimera o bajo encimera

Existen dos tipos de instalación principalmente.

El primero, sobre encimera, es el sistema de instalación más habitual, donde el fregadero se apoya sobre la propia encimera y queda encastrado.

Su instalación es muy rápida y sencilla, gracias al uso de grapas en el montaje.

El segundo caso, es el bajo encimera. Este sistema de colocación ofrece una encimera totalmente lisa y evita los resaltes, pues el fregadero queda bajo la encimera. Así, se consigue armonía y continuidad visual en la cocina, además de facilitar la limpieza.



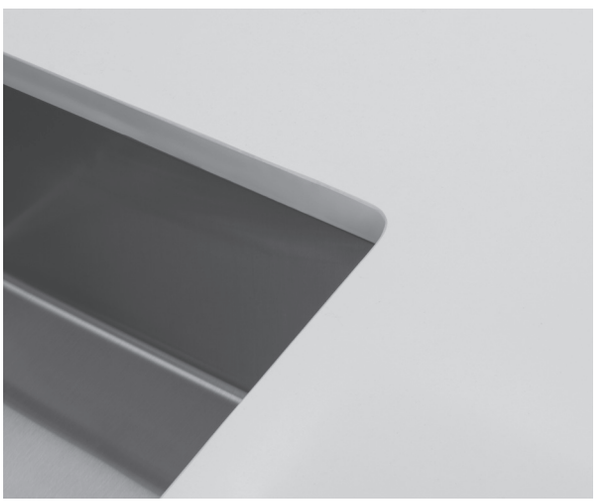

Nuestros usuarios no se conforman con menos, ¿y tú?

Premiamos la calidad y durabilidad del producto.

Por eso, **todos** los fregaderos Edesa son **acero inoxidable AISI 304 austenítico** de máxima calidad, para así, evitar cualquier tipo de oxidación o corrosión por causa del agua.

El material con el que fabricamos estos productos, no es poroso, lo que hace que su lisa y suave superficie se pueda limpiar de manera muy sencilla.

Sin olvidarnos de que sea resistente durante muchos años, los fregaderos Edesa tienen un **grosor de hasta 1,2 mm de acero,** minimizando así las rayaduras o las marcas producidas por los golpes durante su uso.

Este acero además de aportar brillo y resistencia, es el tipo de acero inoxidable de más alta calidad que existe en el mercado para el entorno doméstico.

Ganamos espacio con Edesa

Porque es mucho más sencillo girar y levantar una olla cuando hay espacio, en Edesa, nos parece fundamental ganar todo el espacio posible.

Por ello, enfatizamos nuestros esfuerzos en diseñar cubetas más profundas, **de hasta 25 cm**.

Lo que permitirá obtener unos centímetros cúbicos extra, agilizando nuestros movimientos y evitando derramar agua fuera de la cuba.

Nunca antes fue más sencillo limpiar las bandejas del horno o las paelleras de los domingos.

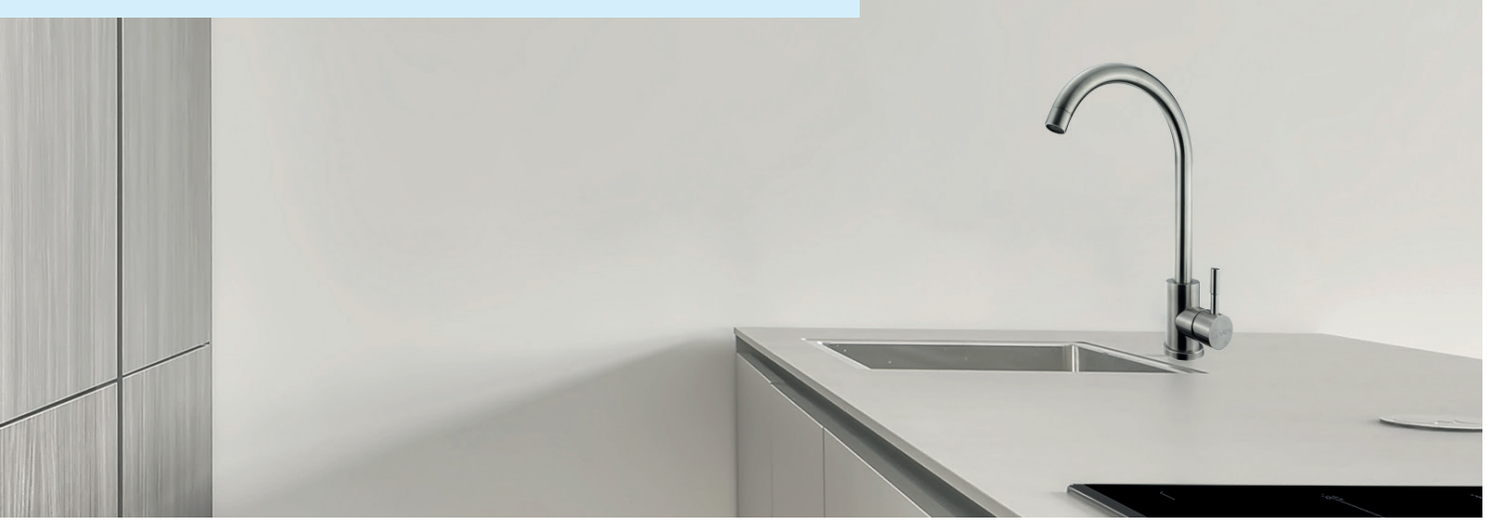

e de edesa y e de ecológico

El material con el que fabricamos estos fregaderos de acero inoxidable AISI 304, es un **material ecológico**.

Alrededor del **60%** del acero inoxidable utilizado es reciclado. Cuidamos el medio ambiente, porque así, te cuidamos a tí.

ACCESORIOS

Tubo de desagüe y cestillo redondo



07699016 EAN-13: 8422248085724

Tubo de desagüe para fregaderos con doble cubeta cuadrada, chapa decorativa en rebosadero rectangular y válvula de desagüe. Incluye tubo de desagüe, sifón y cestillo.



07699015 EAN-13: 8422248085717

Tubo de desagüe para fregaderos con una única cubeta cuadrada, chapa decorativa en rebosadero rectangular y válvula de desagüe. Incluye tubo de desagüe, sifón y cestillo.



07699002 EAN-13: 8422248084536

Tubo de desagüe para fregaderos con doble cubeta redonda y válvula de desagüe. Incluye tubo de desagüe, sifón y cestillo.



07699001 EAN-13: 8422248084529

Tubo de desagüe para fregaderos con una única cubeta redonda y válvula de desagüe. Incluye tubo de desagüe, sifón y cestillo.

Tubo de desagüe y cestillo cuadrado



07699003 EAN-13: 8422248084543

Tubo de desagüe para fregaderos con base de pirámide invertida, con una única cubeta, chapa decorativa en rebosadero rectangular y válvula de desagüe cuadrado. Incluye tubo de desagüe, sifón y cestillo.

Clip de fijación

07699006 EAN-13: 8422248084574

Sistema de fijación en formato clipable para fregaderos sobre encimera.



07699007 EAN-13: 8422248084581

Sistema de fijación en formato clipable para fregaderos sobre encimera.

07699008 EAN-13: 8422248084598

Sistema de fijación en formato clipable para fregaderos bajo encimera.



Placa Edesa rebosadero

07699009 EAN-13: 8422248084604

Chapa metálica decorativa rectangular de la marca en rebosadero con acabado satinado.



Tapón metálico

07699004 EAN-13: 8422248084550

Tapón metálico para el orificio de grifería.

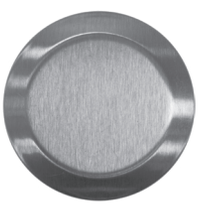

Cinta selladora

07699013 EAN-13: 8422248084642

Cinta de 3,2m para sellar la base del fregadero sobre la encimera.

07699014 EAN-13: 8422248084659

Cinta de 1,8m para sellar la base del fregadero sobre la encimera.





BAJO ENCIMERA

MAKALU BE 50x40 1C R-10 A. inox. 304

Cod.: 950270029 - **EAN:** 8422248081177

AISI 304 ACERO INOXIDABLE 304 · BAJO ENCIMERA · 20 cm 20 CM DE PROFUNDIDAD · ACERO INOXIDABLE ULTRA GRUESO · UNA CUBETA · 60 cm PARA MUEBLE DE 60 CM · 50 AÑOS GARANTÍA · R.10 mm RADIO 10 MM

- Fregadero bajo encimera o con instalación enrasada, de acero inoxidable 304, de 1,2 mm de grosor y radio 10
- 1 cubeta cuadrada con base de pirámide invertida
- Fregadero sin orificio de grifería
- Profundidad de la cubeta de 20 cm
- Base con fondo absorbente
- Recubrimiento cubeta anti condensación
- Desagüe con válvula canasta cuadrada 3 1/2"
- Accesorios incluidos: válvula cuadrada, sifón y tubo rebosadero
- Instalación en mueble de 60 cm

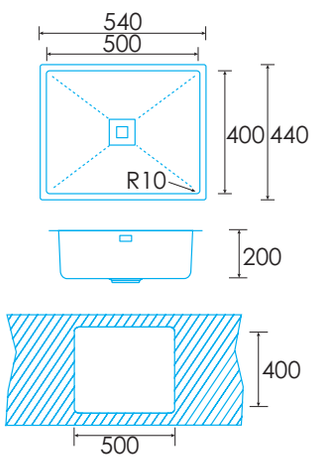



BAJO ENCIMERA

MAKALU BE 45x40 1C R-10 A. inox. 304

Cod.: 950270031 - **EAN:** 8422248081191

AISI 304 ACERO INOXIDABLE 304 · BAJO ENCIMERA · 20 cm 20 CM DE PROFUNDIDAD · ACERO INOXIDABLE ULTRA GRUESO · UNA CUBETA · 60 cm PARA MUEBLE DE 60 CM · 50 AÑOS GARANTÍA · R.10 mm RADIO 10 MM

- Fregadero bajo encimera o con instalación enrasada, de acero inoxidable 304, de 1,2 mm de grosor y radio 10
- 1 cubeta cuadrada con base de pirámide invertida
- Fregadero sin orificio de grifería
- Profundidad de la cubeta de 20 cm
- Base con fondo absorbente
- Recubrimiento cubeta anti condensación
- Desagüe con válvula canasta cuadrada 3 1/2"
- Accesorios incluidos: válvula cuadrada, sifón y tubo rebosadero
- Instalación en mueble de 60 cm

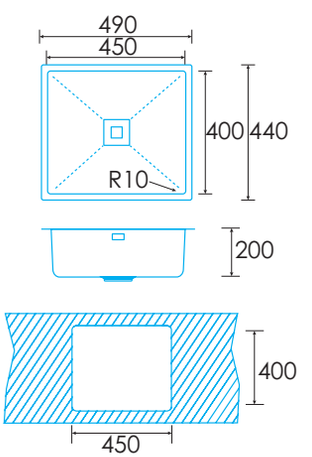

* medidas en mm

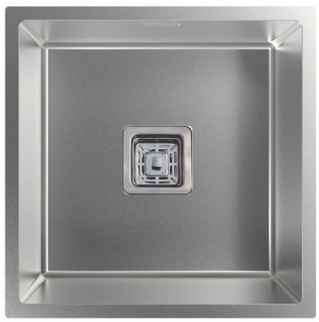

BAJO ENCIMERA

MAKALU BE 40x40 1C PLUS R-10 A. inox. 304

Cod.: 950270033 - **EAN:** 8422248081450

AISI 304 ACERO INOXIDABLE 304 · BAJO ENCIMERA · 20 cm 25 CM DE PROFUNDIDAD · ACERO INOXIDABLE ULTRA GRUESO · UNA CUBETA · 50 cm PARA MUEBLE DE 50 CM · 50 50 AÑOS GARANTÍA · R.10 mm RADIO 10 MM

-Fregadero bajo encimera o con instalación enrasada, de acero inoxidable 304, de 1,2 mm de grosor y radio 10
-1 cubeta cuadrada con base de pirámide invertida
-Fregadero sin orificio de grifería
-Profundidad de la cubeta de 25 cm
-Base con fondo absorbente
-Recubrimiento cubeta anti condensación
-Desagüe con válvula canasta cuadrada 3 1/2"
-Accesorios incluidos: válvula cuadrada, sifón y tubo rebosadero
-Instalación en mueble de 50 cm

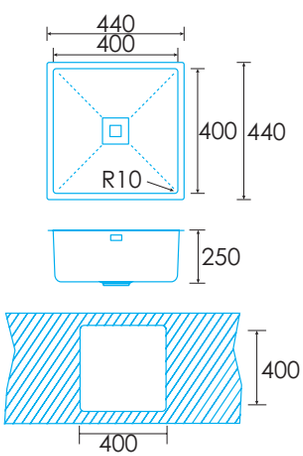

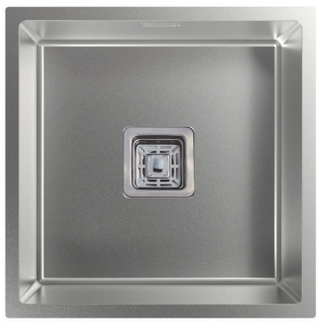

BAJO ENCIMERA

MAKALU BE 40x40 1C R-10 A. inox. 304

Cod.: 950270027 - **EAN:** 8422248081153

AISI 304 ACERO INOXIDABLE 304 · BAJO ENCIMERA · 20 cm 20 CM DE PROFUNDIDAD · ACERO INOXIDABLE ULTRA GRUESO · UNA CUBETA · 50 cm PARA MUEBLE DE 50 CM · 50 50 AÑOS GARANTÍA · R.10 mm RADIO 10 MM

-Fregadero bajo encimera o con instalación enrasada, de acero inoxidable 304, de 1,2 mm de grosor y radio 10
-1 cubeta cuadrada con base de pirámide invertida
-Fregadero sin orificio de grifería
-Profundidad de la cubeta de 20 cm
-Base con fondo absorbente
-Recubrimiento cubeta anti condensación
-Desagüe con válvula canasta cuadrada 3 1/2"
-Accesorios incluidos: válvula cuadrada, sifón y tubo rebosadero
-Instalación en mueble de 50 cm

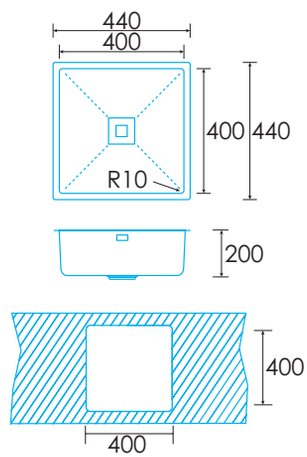

* medidas en mm



BAJO ENCIMERA

FUJI BE 50X40 1C A. inox 304

NEW

Cod.: 950270063 - **EAN:** 8422248373050

AISI 304 ACERO INOXIDABLE 304 · BAJO ENCIMERA · ACERO INOXIDABLE ULTRA GRUESO · UNA CUBETA · 60 cm PARA MUEBLE DE 60 CM · 50 50 AÑOS GARANTÍA

- Fregadero bajo encimera o con instalación enrasada, de acero inoxidable 304 de 0,8mm de grosor
- 1 cubeta cuadrada
- Fregadero sin orificio de grifería
- Profundidad de la cubeta de 18 cm
- Base con fondo absorbente
- Desagüe con válvula canasta redonda 3 1/2"
- Accesorios incluidos: válvula redonda, sifón y tubo rebosadero
- Instalación en mueble de 60 cm

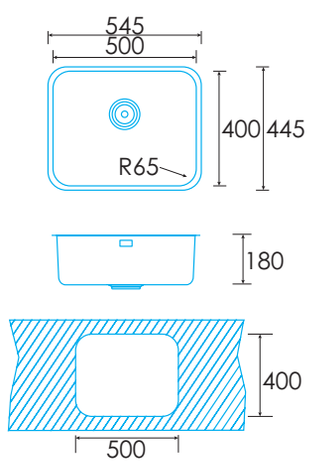



BAJO ENCIMERA

FUJI BE PLUS 45X40 1C A. inox 304

NEW

Cod.: 950270064 - **EAN:** 8422248373067

AISI 304 ACERO INOXIDABLE 304 · BAJO ENCIMERA · ACERO INOXIDABLE ULTRA GRUESO · UNA CUBETA · 50 cm PARA MUEBLE DE 50 CM · 50 50 AÑOS GARANTÍA

- Fregadero bajo encimera o con instalación enrasada, de acero inoxidable 304 de 0,8mm de grosor
- 1 cubeta cuadrada
- Fregadero sin orificio de grifería
- Profundidad de la cubeta de 20 cm
- Base con fondo absorbente
- Desagüe con válvula canasta redonda 3 1/2"
- Accesorios incluidos: válvula redonda, sifón y tubo rebosadero
- Instalación en mueble de 50 cm

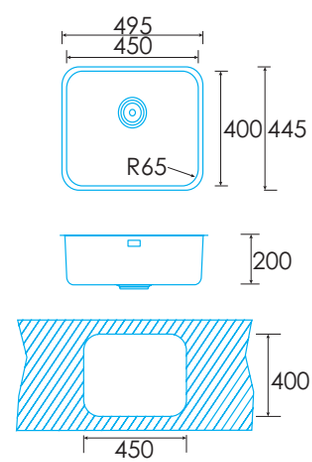

* medidas en mm



BAJO ENCIMERA

FUJI BE 45X40 1C A. inox 304 NEW

Cod.: 950270050 - **EAN:** 8422248371100

AISI 304 ACERO INOXIDABLE 304 · BAJO ENCIMERA · ACERO INOXIDABLE ULTRA GRUESO · UNA CUBETA · 50 cm PARA MUEBLE DE 50 CM · 50 AÑOS GARANTÍA

-Fregadero bajo encimera o con instalación enrasada, de acero inoxidable 304 de 0,8mm de grosor
-1 cubeta cuadrada
-Fregadero sin orificio de grifería
-Profundidad de la cubeta de 18 cm
-Base con fondo absorbente
-Desagüe con válvula canasta redonda 3 1/2"
-Accesorios incluidos: válvula redonda, sifón y tubo rebosadero
-Instalación en mueble de 50 cm

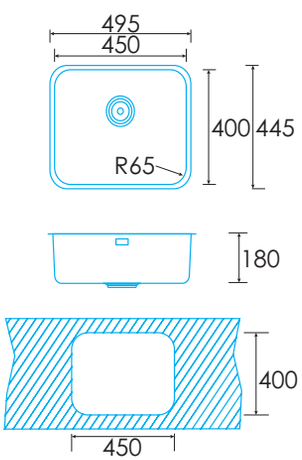



BAJO ENCIMERA

FUJI BE 40X40 1C PLUS A. inox 304 NEW

Cod.: 950270051 - **EAN:** 8422248370271

AISI 304 ACERO INOXIDABLE 304 · BAJO ENCIMERA · ACERO INOXIDABLE ULTRA GRUESO · UNA CUBETA · 45 cm PARA MUEBLE DE 45 CM · 50 AÑOS GARANTÍA

-Fregadero bajo encimera o con instalación enrasada, de acero inoxidable 304 de 0,8mm de grosor
-1 cubeta cuadrada
-Fregadero sin orificio de grifería
-Profundidad de la cubeta de 20 cm
-Base con fondo absorbente
-Desagüe con válvula canasta redonda 3 1/2"
-Accesorios incluidos: válvula redonda, sifón y tubo rebosadero
-Instalación en mueble de 45 cm

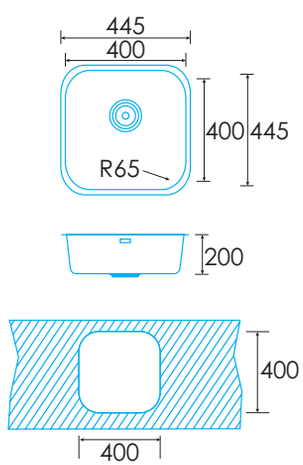

* medidas en mm



BAJO ENCIMERA

FUJI BE 40X40 1C R-60 A. inox 304 NEW

Cod.: 950270052 - **EAN:** 8422248370288

AISI 304 ACERO INOXIDABLE 304 · BAJO ENCIMERA · ACERO INOXIDABLE ULTRA GRUESO · UNA CUBETA · 45 cm PARA MUEBLE DE 45 CM · 50 50 AÑOS GARANTÍA

- Fregadero bajo encimera o con instalación enrasada, de acero inoxidable 304 de 0,8mm de grosor
- 1 cubeta cuadrada
- Fregadero sin orificio de grifería
- Profundidad de la cubeta de 18 cm
- Base con fondo absorbente
- Desagüe con válvula canasta redonda 3 1/2"
- Accesorios incluidos: válvula redonda, sifón y tubo rebosadero
- Instalación en mueble de 45 cm

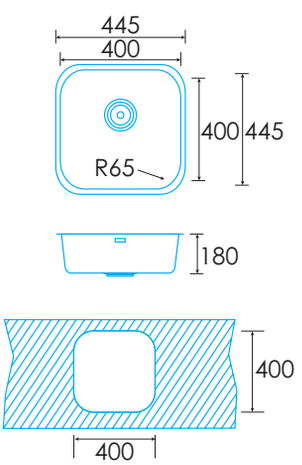



BAJO ENCIMERA

FUJI BE 34x40 1C A. inox 304

Cod.: 950270019 - **EAN:** 8422248081085

AISI 304 ACERO INOXIDABLE 304 · BAJO ENCIMERA · ACERO INOXIDABLE ULTRA GRUESO · UNA CUBETA · 45 cm PARA MUEBLE DE 45 CM · 50 50 AÑOS GARANTÍA

- Fregadero bajo encimera o con instalación enrasada, de acero inoxidable 304 de 0,7mm de grosor
- 1 cubeta cuadrada
- Fregadero sin orificio de grifería
- Profundidad de la cubeta de 18 cm
- Base con fondo absorbente
- Desagüe con válvula canasta redonda 3 1/2"
- Accesorios incluidos: válvula redonda, sifón y tubo rebosadero
- Instalación en mueble de 45 cm

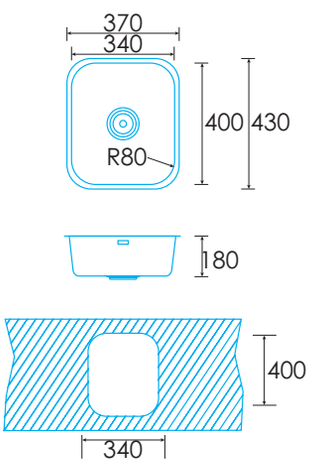

* medidas en mm





BAJO ENCIMERA

FUJI BE 50X40 1C R10 BK A. inox 304 NEW

Cod.: 950270067 - **EAN:** 8422248378222

AISI 304 ACERO INOXIDABLE 304 | BAJO ENCIMERA | ACERO INOXIDABLE ULTRA GRUESO | UNA CUBETA | 60 cm PARA MUEBLE DE 60 CM | 50 50 AÑOS GARANTÍA

- Fregadero bajo encimera o con instalación enrasada, de acero inoxidable 304 en color negro de 0,7mm de grosor
- 1 cubeta cuadrada
- Fregadero sin orificio de grifería
- Profundidad de la cubeta de 20 cm
- Base con fondo absorbente
- Desagüe con válvula canasta redonda 3 1/2"
- Accesorios incluidos: válvula redonda, sifón y tubo rebosadero
- Instalación en mueble de 60 cm

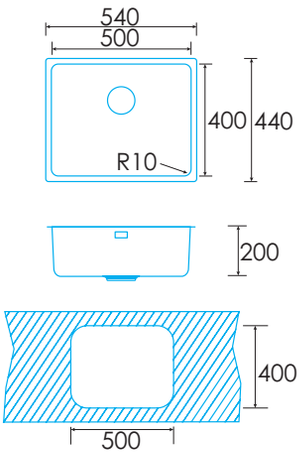



BAJO ENCIMERA

FUJI BE 45X40 1C R10 BK A. inox 304 NEW

Cod.: 950270066 - **EAN:** 8422248378215

AISI 304 ACERO INOXIDABLE 304 | BAJO ENCIMERA | ACERO INOXIDABLE ULTRA GRUESO | UNA CUBETA | 50 cm PARA MUEBLE DE 50 CM | 50 50 AÑOS GARANTÍA

- Fregadero bajo encimera o con instalación enrasada, de acero inoxidable 304 en color negro de 0,7mm de grosor
- 1 cubeta cuadrada
- Fregadero sin orificio de grifería
- Profundidad de la cubeta de 20 cm
- Base con fondo absorbente
- Desagüe con válvula canasta redonda 3 1/2"
- Accesorios incluidos: válvula redonda, sifón y tubo rebosadero
- Instalación en mueble de 50 cm

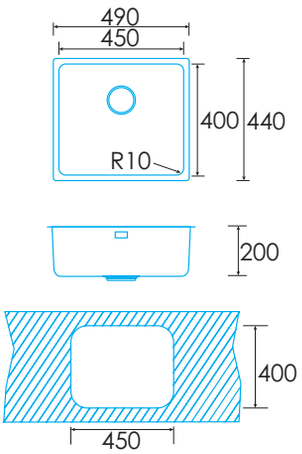

* medidas en mm



BAJO ENCIMERA

FUJI BE 40X40 1C R10 BK A. inox 304 NEW

Cod.: 950270065 - **EAN:** 8422248378208

AISI 304 — ACERO INOXIDABLE 304

BAJO ENCIMERA

ACERO INOXIDABLE ULTRA GRUESO

UNA CUBETA

45 cm — PARA MUEBLE DE 45 CM

50 — 50 AÑOS GARANTÍA

-Fregadero bajo encimera o con instalación enrasada, de acero inoxidable 304 en color negro de 0,7mm de grosor
-1 cubeta cuadrada
-Fregadero sin orificio de grifería
-Profundidad de la cubeta de 20 cm
-Base con fondo absorbente
-Desagüe con válvula canasta redonda 3 1/2"
-Accesorios incluidos: válvula redonda, sifón y tubo rebosadero
-Instalación en mueble de 45 cm

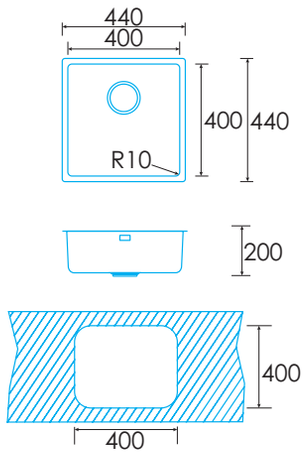

* medidas en mm

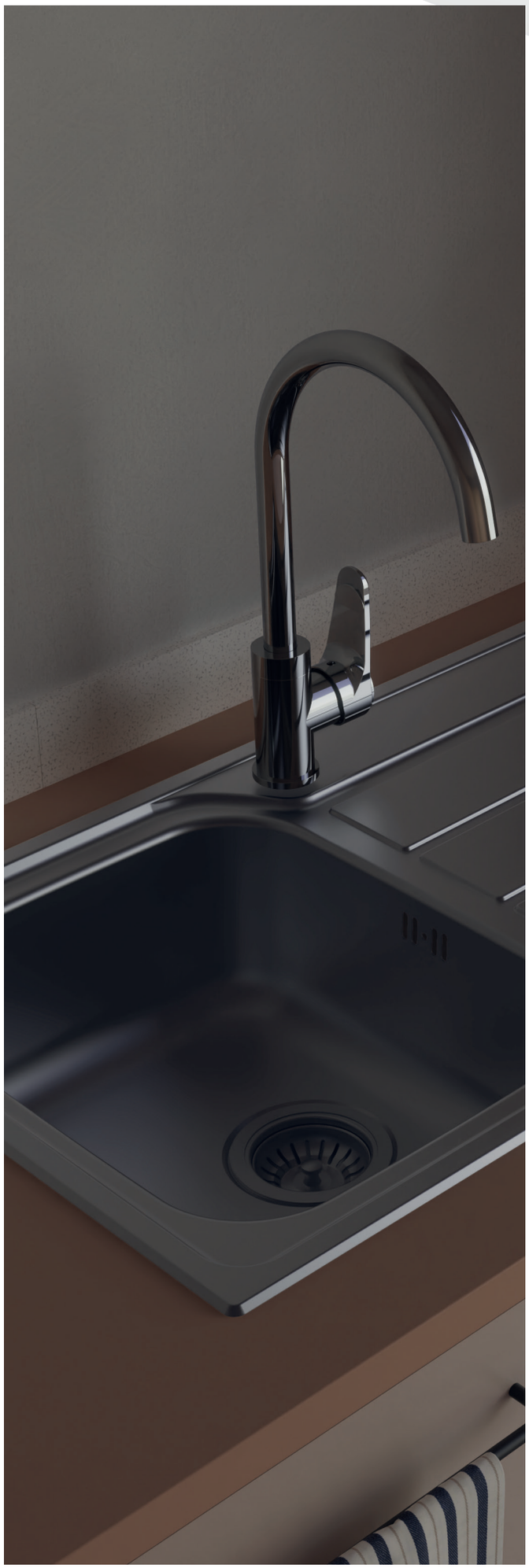



SOBRE ENCIMERA

VELETA SE 80 2C A. inox 304 NEW

Cod.: 950270053 - **EAN:** 8422248370295

AISI 304 ACERO INOXIDABLE 304 · SOBRE ENCIMERA · ACERO INOXIDABLE ULTRA GRUESO · UNA CUBETA · 80 cm PARA MUEBLE DE 80 CM · 50 50 AÑOS GARANTÍA

- Fregadero de encastre sobre encimera de acero inoxidable 304 de 0,8mm de grosor
- 2 cubetas cuadradas
- Fregadero con orificio de grifería
- Profundidad de la cubeta de 20 cm
- Base con fondo absorbente
- Desagüe con válvula canasta redonda 3 1/2"
- Accesorios incluidos: válvulas redondas, tapones de grifería, sifón y tubo rebosadero
- Instalación en mueble de 80 cm

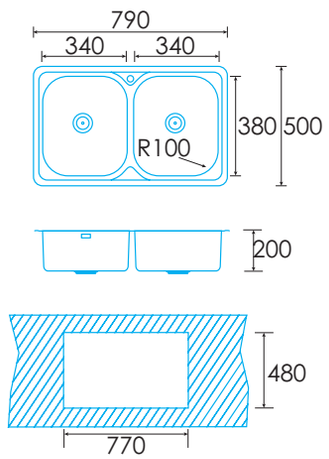



SOBRE ENCIMERA

VELETA SE 86 1C1E REV A. inox 304 NEW

Cod.: 950270059 - **EAN:** 8422248371155

AISI 304 ACERO INOXIDABLE 304 · SOBRE ENCIMERA · ACERO INOXIDABLE ULTRA GRUESO · UNA CUBETA · 50 cm PARA MUEBLE DE 50 CM · 50 50 AÑOS GARANTÍA

- Fregadero de encastre sobre encimera de acero inoxidable 304 de 0,8mm de grosor
- 1 cubeta cuadrada y 1 escurridor
- Fregadero con orificio de grifería
- Profundidad de la cubeta de 18 cm
- Base con fondo absorbente
- Desagüe con válvula canasta redonda 3 1/2"
- Accesorios incluidos: válvula redonda, tapones de grifería, sifón y tubo rebosadero
- Instalación en mueble de 50 cm

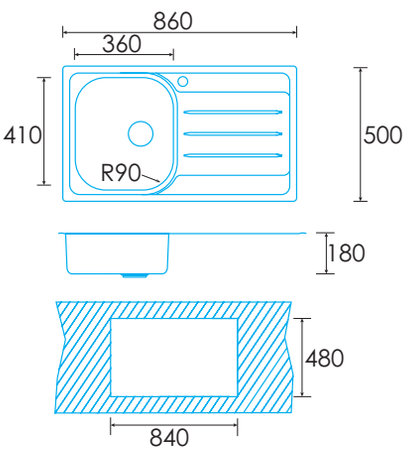

* medidas en mm



SOBRE ENCIMERA

VELETA SE 86 1C1E ED A. inox 304 NEW

Cod.: 950270054 - **EAN:** 8422248370301

AISI 304 ACERO INOXIDABLE 304 | SOBRE ENCIMERA | ACERO INOXIDABLE ULTRA GRUESO | UNA CUBETA | 50 cm PARA MUEBLE DE 50 CM | 50 50 AÑOS GARANTÍA

- Fregadero de encastre sobre encimera de acero inoxidable 304 de 0,8mm de grosor
- 1 cubeta cuadrada y 1 escurridor
- Fregadero con orificio de grifería
- Profundidad de la cubeta de 18 cm
- Base con fondo absorbente
- Desagüe con válvula canasta redonda 3 1/2"
- Accesorios incluidos: válvula redonda, tapones de grifería, sifón y tubo rebosadero
- Instalación en mueble de 50 cm

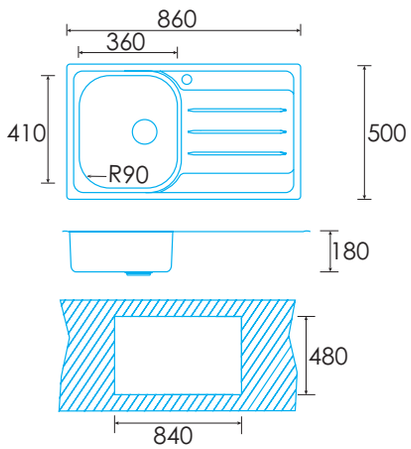



SOBRE ENCIMERA

VELETA SE 86 1C1E EI A. inox 304 NEW

Cod.: 950270055 - **EAN:** 8422248370318

AISI 304 ACERO INOXIDABLE 304 | SOBRE ENCIMERA | ACERO INOXIDABLE ULTRA GRUESO | UNA CUBETA | 50 cm PARA MUEBLE DE 50 CM | 50 50 AÑOS GARANTÍA

- Fregadero de encastre sobre encimera de acero inoxidable 304 de 0,8mm de grosor
- 1 cubeta cuadrada y 1 escurridor
- Fregadero con orificio de grifería
- Profundidad de la cubeta de 18 cm
- Base con fondo absorbente
- Desagüe con válvula canasta redonda 3 1/2"
- Accesorios incluidos: válvula redonda, tapones de grifería, sifón y tubo rebosadero
- Instalación en mueble de 50 cm

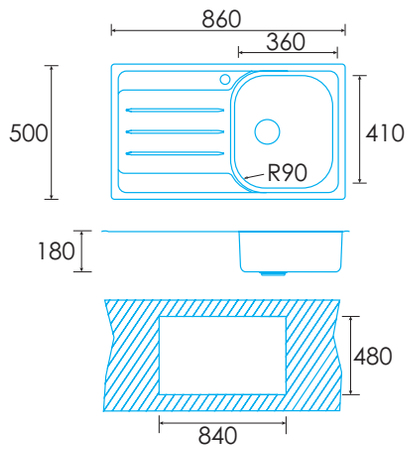

* medidas en mm



SOBRE ENCIMERA

VELETA SE 79 1C1E REV A. inox 304 NEW

Cod.: 950270060 - **EAN:** 8422248371162

AISI 304 ACERO INOXIDABLE 304 | SOBRE ENCIMERA | ACERO INOXIDABLE ULTRA GRUESO | UNA CUBETA | 45 cm PARA MUEBLE DE 45 CM | 50 50 AÑOS GARANTÍA

- Fregadero de encastre sobre encimera de acero inoxidable 304 de 0,8mm de grosor
- 1 cubeta cuadrada y 1 escurridor
- Fregadero con orificio de grifería
- Profundidad de la cubeta de 18 cm
- Base con fondo absorbente
- Desagüe con válvula canasta redonda 3 1/2"
- Accesorios incluidos: válvula redonda, tapones de grifería, sifón y tubo rebosadero
- Instalación en mueble de 45 cm

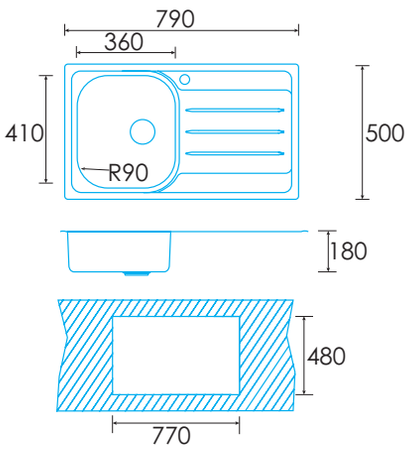



SOBRE ENCIMERA

VELETA SE 79 1C1E ED A. inox 304 NEW

Cod.: 950270056 - **EAN:** 8422248370325

AISI 304 ACERO INOXIDABLE 304 | SOBRE ENCIMERA | ACERO INOXIDABLE ULTRA GRUESO | UNA CUBETA | 45 cm PARA MUEBLE DE 45 CM | 50 50 AÑOS GARANTÍA

- Fregadero de encastre sobre encimera de acero inoxidable 304 de 0,8mm de grosor
- 1 cubeta cuadrada y 1 escurridor
- Fregadero con orificio de grifería
- Profundidad de la cubeta de 18 cm
- Base con fondo absorbente
- Desagüe con válvula canasta redonda 3 1/2"
- Accesorios incluidos: válvula redonda, tapones de grifería, sifón y tubo rebosadero
- Instalación en mueble de 45 cm

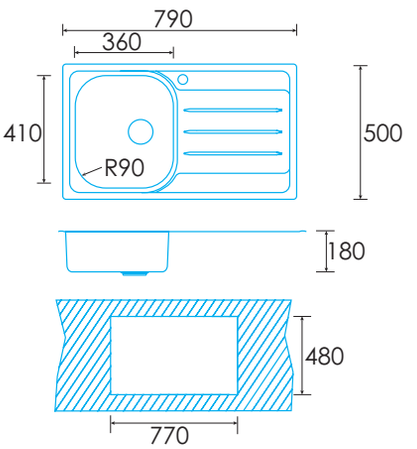

* medidas en mm



SOBRE ENCIMERA

VELETA SE 79 1C1E EI A. inox 304 NEW

Cod.: 950270057 - **EAN:** 8422248370332

AISI 304 ACERO INOXIDABLE 304 | SOBRE ENCIMERA | ACERO INOXIDABLE ULTRA GRUESO | UNA CUBETA | 45 cm PARA MUEBLE DE 45 CM | 50 AÑOS GARANTÍA

- Fregadero de encastre sobre encimera de acero inoxidable 304 de 0,8mm de grosor
- 1 cubeta cuadrada y 1 escurridor
- Fregadero con orificio de grifería
- Profundidad de la cubeta de 18 cm
- Base con fondo absorbente
- Desagüe con válvula canasta redonda 3 1/2"
- Accesorios incluidos: válvula redonda, tapones de grifería, sifón y tubo rebosadero
- Instalación en mueble de 45 cm

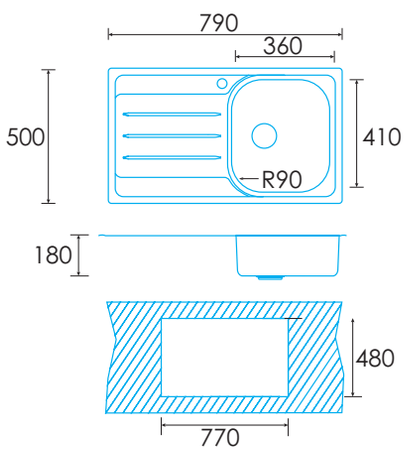



SOBRE ENCIMERA

VELETA SE 50 1C A. inox 304

Cod.: 950270017 - **EAN:** 8422248081061

AISI 304 ACERO INOXIDABLE 304 | SOBRE ENCIMERA | ACERO INOXIDABLE ULTRA GRUESO | UNA CUBETA | 50 cm PARA MUEBLE DE 50 CM | 50 AÑOS GARANTÍA

- Fregadero de encastre sobre encimera de acero inoxidable 304 de 0,7mm de grosor
- 1 cubeta cuadrada
- Fregadero con orificio de grifería
- Profundidad de la cubeta de 18 cm
- Base con fondo absorbente
- Desagüe con válvula canasta redonda 3 1/2"
- Accesorios incluidos: válvula redonda, tapón de grifería, sifón y tubo rebosadero
- Instalación en mueble de 50 cm

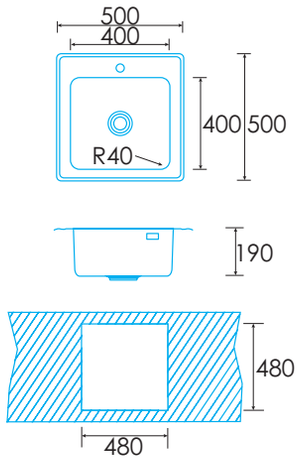

* medidas en mm



SOBRE ENCIMERA

K2 SE 84 2C A. inox 304

Cod.: 950270009 - **EAN:** 8422248080989

AISI 304 ACERO INOXIDABLE 304 · SOBRE ENCIMERA · ACERO INOXIDABLE ULTRA GRUESO · 80 cm PARA MUEBLE DE 80 CM · 50 50 AÑOS GARANTÍA

- Fregadero de encastre sobre encimera de acero inoxidable 304 de 0,8mm de grosor
- 2 cubetas redondas
- Fregadero con orificio de grifería
- Profundidad de la cubeta de 18 cm
- Base con fondo absorbente
- Desagüe con válvula canasta redonda 3 1/2"
- Accesorios incluidos: válvulas redondas, tapones de grifería, sifón y tubo rebosadero
- Instalación en mueble de 80 cm

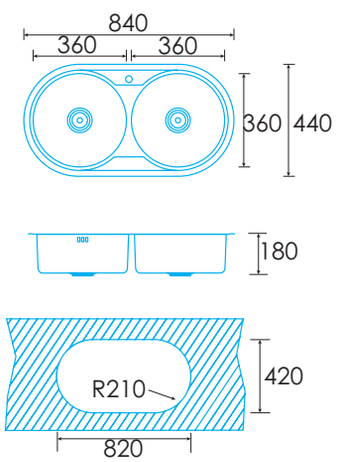



SOBRE ENCIMERA

K2 SE 84 1C1E REV A. inox 304

Cod.: 950270011 - **EAN:** 8422248081009

AISI 304 ACERO INOXIDABLE 304 · SOBRE ENCIMERA · ACERO INOXIDABLE ULTRA GRUESO · UNA CUBETA · 45 cm PARA MUEBLE DE 45 CM · 50 50 AÑOS GARANTÍA

- Fregadero de encastre sobre encimera de acero inoxidable 304 de 0,7mm de grosor
- 1 cubetas redonda y 1 escurridor
- Fregadero reversible con orificio de grifería
- Profundidad de la cubeta de 17 cm
- Base con fondo absorbente
- Desagüe con válvula canasta redonda 3 1/2"
- Accesorios incluidos: válvula redonda, tapones de grifería, sifón y tubo rebosadero
- Instalación en mueble de 45 cm

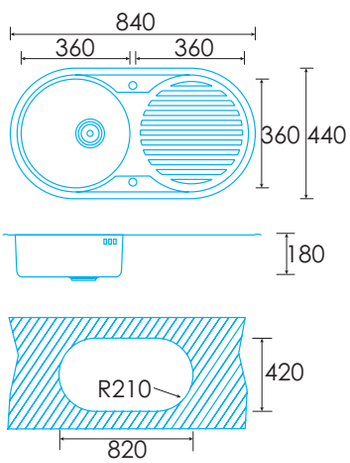

* medidas en mm



SOBRE ENCIMERA

K2 SE 49 1C A. inox 304

Cod.: 950270042 - **EAN:** 8422248190657

AISI 304 ACERO INOXIDABLE 304 · SOBRE ENCIMERA · ACERO INOXIDABLE ULTRA GRUESO · UNA CUBETA · 45 cm PARA MUEBLE DE 45 CM · 50 AÑOS GARANTÍA

-Fregadero de encastre sobre encimera de acero inoxidable 304 de 0,7mm de grosor
-1 cubetas redonda
-Fregadero con orificio de grifería
-Profundidad de la cubeta de 20 cm
-Base con fondo absorbente
-Desagüe con válvula canasta redonda 3 1/2"
-Accesorios incluidos: válvula redonda, sifón y tubo rebosadero
-Instalación en mueble de 45 cm

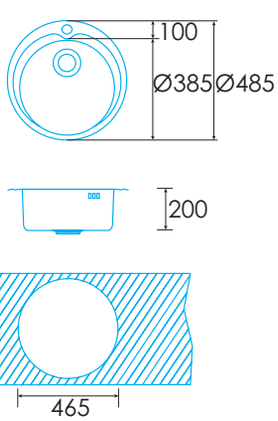



SOBRE ENCIMERA

K2 SE 44 A. inox 304 NEW

Cod.: 950270062 - **EAN:** 8422248371124

AISI 304 ACERO INOXIDABLE 304 · SOBRE ENCIMERA · ACERO INOXIDABLE ULTRA GRUESO · UNA CUBETA · 45 cm PARA MUEBLE DE 45 CM · 50 AÑOS GARANTÍA

-Fregadero de encastre sobre encimera de acero inoxidable 304 de 0,8mm de grosor
-1 cubeta cuadrada
-Fregadero con orificio de grifería
-Profundidad de la cubeta de 16 cm
-Base con fondo absorbente
-Desagüe con válvula canasta redonda 3 1/2"
-Accesorios incluidos: válvula redonda, sifón y tubo rebosadero
-Instalación en mueble de 45 cm

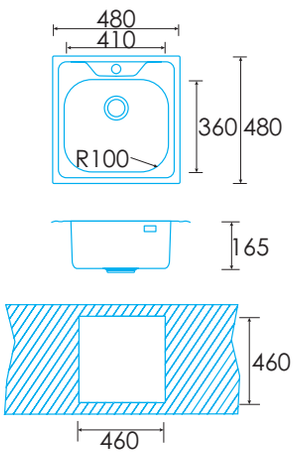

* medidas en mm

Código	950270029	950270031	950270033	950270027	950270063	950270064	950270050	950270051
EAN	8422248081177	8422248081191	8422248081450	8422248081153	8422248373050	8422248373067	8422248371100	8422248370271
Modelo	**MAKALU BE 50x40 1C R-10**	**MAKALU BE 45x40 1C R-10**	**MAKALU BE 40x40 1C PLUS R-10**	**MAKALU BE 40x40 1C R-10**	**FUJI BE 50X40 1C /A**	**FUJI BE PLUS 45X40 1C**	**FUJI BE 45X40 1C**	**FUJI BE 40X40 1C PLUS /A**
Dimensiones								
Medida de encastre (ancho x largo)[mm]	500 x 400	450 x 400	400 x 400	400 x 400	500 x 400	450 x 400	450 x 400	400 x 400
Dimensiones (largo x ancho x profundo) [mm]	540 x 440 x 200	490 x 440 x 200	440 x 440 x 250	440 x 440 x 200	545 x 445 x 180	495 x 445 x 200	495 x 445 x 180	445 x 445 x 200
Características generales								
Tipo	Bajo encimera	Bajo encimera	Bajo encimera	Bajo encimera	Bajo encimera	Bajo encimera	Bajo encimera	Bajo encimera
Material	Acero inoxidable 304	Acero inoxidable 304	Acero inoxidable 304	Acero inoxidable 304	Acero inoxidable 304	Acero inoxidable 304	Acero inoxidable 304	Acero inoxidable 304
Grosor de acero [mm]	1,2	1,2	1,2	1,2	0,8	0,8	0,8	0,8
Color	Acero	Acero	Acero	Acero	Acero	Acero	Acero	Acero
Detalles de cubeta y escurridor								
Cantidad de cubetas	1	1	1	1	1	1	1	1
Forma de cubeta(s)	Cuadrada con base pirámide invertida	Cuadrada con base pirámide invertida	Cuadrada con base pirámide invertida	Cuadrada con base pirámide invertida	Cuadrada	Cuadrada	Cuadrada	Cuadrada
Escurridor	-	-	-	-	-	-	-	-
Forma de escurridor	-	-	-	-	-	-	-	-
Orificio para grifería	-	-	-	-	-	-	-	-
Base fondo absorvente	●	●	●	●	●	●	●	●
Accesorios								
Tipo válvula de desagüe	Cuadrada 3 1/2"	Cuadrada 3 1/2"	Cuadrada 3 1/2"	Cuadrada 3 1/2"	Redondo 3 1/2"	Redondo 3 1/2"	Redondo 3 1/2"	Redondo 3 1/2"
Número de válvulas de desagüe	1	1	1	1	1	1	1	1
Tubo rebosadero	●	●	●	●	●	●	●	●

Código	950270052	950270019	950270067	950270066	950270065	950270053	950270059	950270054
EAN	8422248370288	8422248081085	8422248378222	8422248378215	8422248378208	8422248370295	8422248371155	8422248370301
Modelo	**FUJI BE 40X40 1C R-60 /A**	**FUJI BE 34x40 1C**	**FUJI BE 50X40 1C R10 BK**	**FUJI BE 45X40 1C R10 BK**	**FUJI BE 40X40 1C R10 BK**	**VELETA SE 80 2C /B**	**VELETA SE 86 1C1E REV**	**VELETA SE 86 1C1E ED /A**
Dimensiones								
Medida de encastre (ancho x largo) [mm]	400 x 400	340 x 400	500 x 400	450 x 400	400 x 400	770 x 480	840 x 480	840 x 480
Dimensiones (largo x ancho x profundo) [mm]	445 x 445 x 180	370 x 430 x 180	540 x 440 x 200	490 x 440 x 200	440 x 440 x 200	790 x 500 x 180	860 x 500 x 180	860 x 500 x 180
Características generales								
Tipo	Bajo encimera	Bajo encimera	Bajo encimera	Bajo encimera	Bajo encimera	De encastre sobre encimera	De encastre sobre encimera	De encastre sobre encimera
Material	Acero inoxidable 304	Acero inoxidable 304	Acero inoxidable 304	Acero inoxidable 304	Acero inoxidable 304	Acero inoxidable 304	Acero inoxidable 304	Acero inoxidable 304
Grosor de acero [mm]	0,8	0,7	0,7	0,7	0,7	0,8	0,8	0,8
Color	Acero	Acero	Acero color negro	Acero color negro	Acero color negro	Acero	Acero	Acero
Detalles de cubeta y escurridor								
Cantidad de cubetas	1	1	1	1	1	2	1	1
Forma de cubeta(s)	Cuadrada	Cuadrada	Cuadrada	Cuadrada	Cuadrada	Cuadrada	Cuadrada	Cuadrada
Escurridor	-	-	-	-	-	-	●	●
Forma de escurridor	-	-	-	-	-	-	Cuadrada	Cuadrada
Orificio para grifería	-	-	-	-	-	●	●	●
Base fondo absorvente	●	●	●	●	●	●	●	●
Accesorios								
Tipo válvula de desagüe	Redondo 3 1/2"	Redondo 3 1/2"	Redondo 3 1/2"	Redondo 3 1/2"	Redondo 3 1/2"	Redondo 3 1/2"	Redondo 3 1/2"	Redondo 3 1/2"
Número de válvulas de desagüe	1	1	1	1	1	2	1	1
Tubo rebosadero	●	●	●	●	●	●	●	●

Código	950270055	950270060	950270056	950270057	950270017	950270009	950270011	950270042
EAN	8422248370318	8422248371162	8422248370325	8422248370332	8422248081061	8422248080989	8422248081009	8422248190657
Modelo	**VELETA SE 86 1C1E EI /A**	**VELETA SE 79 1C1E REV**	**VELETA SE 79 1C1E ED /A**	**VELETA SE 79 1C1E EI /A**	**VELETA SE 50 1C**	**K2 SE 84 2C**	**K2 SE 84 1C1E REVERSIBLE**	**K2 SE 49 1C**
Dimensiones								
Medida de encastre (ancho x largo)[mm]	840 x 480	770 x 480	770 x 480	770x480	480 x 480	820 x 420	820 x 420	Ø465
Dimensiones (largo x ancho x profundo) [mm]	860 x 500 x 180	790 x 500 x 180	790 x 500 x 180	790 x 500 x180	500 x 500 x 180	840 x 440 x 180	840 x 440 x 180	Ø485 x 160
Características generales								
Tipo	De encastre sobre encimera	De encastre sobre encimera	De encastre sobre encimera	De encastre sobre encimera	De encastre sobre encimera	De encastre sobre encimera	De encastre sobre encimera	De encastre sobre encimera
Material	Acero inoxidable 304	Acero inoxidable 304	Acero inoxidable 304	Acero inoxidable 304	Acero inoxidable 304	Acero inoxidable 304	Acero inoxidable 304	Acero inoxidable 304
Grosor de acero [mm]	0,8	0,8	0,8	0,8	0,7	0,8	0,7	0,7
Color	Acero	Acero	Acero	Acero	Acero	Acero	Acero	Acero
Detalles de cubeta y escurridor								
Cantidad de cubetas	1	1	1	1	1	2	1	1
Forma de cubeta(s)	Cuadrada	Cuadrada	Cuadrada	Cuadrada	Cuadrada	Redonda	Redonda	Redonda
Escurridor	●	●	●	●	-	-	●	-
Forma de escurridor	Cuadrada	Cuadrada	Cuadrada	Cuadrada	-	-	Redonda	-
Orificio para grifería	●	●	●	●	●	●	●	●
Base fondo absorvente	●	●	●	●	●	●	●	●
Accesorios								
Tipo válvula de desagüe	Redondo 3 1/2"	Redondo 3 1/2"	Redondo 3 1/2"	Redondo 3 1/2"	Redondo 3 1/2"	Redondo 3 1/2"	Redondo 3 1/2"	Redondo 3 1/2"
Número de válvulas de desagüe	1	1	1	1	1	2	1	1
Tubo rebosadero	●	●	●	●	●	●	●	●

Todas las casillas marcadas con un • equivalen a un Sí
Accesorio / ○ NO INCLUIDO • INCLUIDO

Código	950270062						
EAN	8422248371124						
Modelo	**KS SE 44**						

Dimensiones							
Medida de encastre (ancho x largo)[mm]	460 x 460						
Dimensiones (largo x ancho x profundo) [mm]	480 x 480 x 160						
Características generales							
Tipo	De encastre sobre encimera						
Material	Acero inoxidable 304						
Grosor de acero [mm]	0,8						
Color	Acero						
Detalles de cubeta y escurridor							
Cantidad de cubetas	1						
Forma de cubeta(s)	Cuadrada						
Escurridor	-						
Forma de escurridor	-						
Orificio para grifería	●						
Base fondo absorvente	●						
Accesorios							
Tipo válvula de desagüe	Redondo 3 1/2"						
Número de válvulas de desagüe	1						
Tubo rebosadero	●						

SEMIPROFESIONAL

YOSEMITE CROMO 214



NEW

CAÑO ALTO

VICTORIA CROMO 214



NEW

MARO CROMO 215



NEW

NIAGARA INOX 215



NEW

NIAGARA CROMO 216



NEW

NIAGARA NEGRO 216



NEW

CAÑO BAJO

SL CROMO 217







¿Buscas tranquilidad y protección?
Con EDESA 5 años más

Todos los grifos incluyen de serie una garantía de 5 años, para asegurar tu satisfacción.

Este servicio ofrece la calidad que garantizan nuestros profesionales cualificados.

Experimenta la protección que Edesa te ofrece, donde se aseguran durante un total de 5 años, los costes de reparación y un servicio de personal técnico cualificado y altamente preparado para la reparación y solución de averías.

Quedan Excluidos de la Garantía, los daños causados por el desgaste de accesorios, junta de estanqueidad, tubos, cartuchos, filtros, etc... así como los daños causados por manipulación indebida, uso inadecuado o utilización de productos o substancias abrasivas.



El latón y el acero inoxidable

En Edesa apostamos por el latón y el acero inoxidable para el exterior, este último es uno de los materiales más populares en nuestro mercado, muy fácil de limpiar y altamente resistente a la oxidación.

El otro material más utilizado en el sector de la grifería es el latón, que resulta de la aleación de cobre y zinc.

Son materiales nobles que proporcionan una vida útil mucho más extensa, aun estando en contacto con el agua continuamente.



Con Edesa, acero inoxidable 304 y los mejores acabados

Los grifos Edesa presentan un acabado perfecto gracias a los materiales de gran calidad con los que se fabrican.

Para asegurarte una vida útil y duradera de tu grifo, nos aseguramos de que tanto el interior como el exterior del mismo, pase nuestros más exigentes controles de calidad y durabilidad.

Tanto el caño, como los mandos y el resto de partes que compone el grifo, están fabricados en materiales inoxidables no porosos, evitando la corrosión o el óxido, y facilitando la limpieza de la superficie lisa y fina.

AISI 304

La gama de monomandos que piensa en ti

La marca apuesta por el tipo monomando por ser el más solicitado por los usuarios.

Se trata del modelo de grifo donde con un único mando, puedes regular tanto el flujo de agua, como su temperatura, consiguiendo así comodidad y sencillez.

Nos adaptamos a las necesidades del mercado, para ofrecer el grifo que mejor se adecua a tu fregadero, ya sea de una o dos cubetas; y a tu cocina.



Nos hemos decantado por cromados y satinados

¿Quieres un fregadero brillante? En ese caso, el acabado en cromado es tu mejor opción. Tienen un tono plata brillante que dará a tu cocina un toque distintivo.

Si prefieres algo más sutil y elegante, los fregaderos con acabado satinado son nuestra recomendación. Su mantenimiento es muy sencillo y es resistente a golpes o rayones.



Llenar las cazuelas grandes, ya no es un problema gracias a los grifos con caño alto

Antes, cuando reunías a la familia para una comilona en casa, fregar las ollas grandes podía ser toda una odisea.

Ahora, con Edesa es más sencillo, gracias a los grifos de caño alto, se multiplica el espacio útil dentro del fregadero.

Fregar será ahora mucho más sencillo



Además del chorro en modo aireación, Edesa presenta una segunda posibilidad para tu cocina.

El modo ducha ofrece un área de mojado más amplia, lo que permite maximizar el radio operativo.

De esta forma limpiar o enjuagar una superficie amplia no requiere nada de esfuerzo.

Para los que buscan ahorrar, el sistema aireación

Gracias al sistema del difusor que incorporan los grifos de Edesa, se consigue un drástico ahorro de agua y energía.

Esto es posible, gracias a combinar el flujo de agua con aire, consiguiendo una presión perfecta y homogénea del caudal.

Caudal máximo de 5 litros por minuto. Con este aireador se cumple con las normativas de ahorro de agua más exigentes.

Al limitar el flujo de agua, contribuyes al consumo responsable y ahorras en tu factura de agua y energía para generar agua caliente

Este sistema de aireación es de muy fácil limpieza e instalación.

Grifos que se extraen

Que sea extraíble hasta 50cm permite dirigir el chorro del agua para enjuagar mejor todos los detalles de los cacharros más voluminosos, las copas más frágiles y los vasos altos.





Un manejo suave y preciso es posible con Edesa

Los cartuchos que incorporan todos los grifos de la gama, permiten un manejo conciso y minucioso del mando.

Gracias al material cerámico, los cartuchos sufren un menor desgaste y ofrecen un cierre perfecto durante toda su vida útil. Así conseguimos evitar el efecto goteo.

Este accesorio, que incluyen todos los grifos Edesa, ha sido examinado y evaluado por el equipo técnico de calidad en pruebas de medio millón de ciclos de uso, para así demostrar su fiabilidad y durabilidad en tu hogar.



Apertura en frío

Los grifos con apertura en frío son una revolucionaria solución para ahorrar energía y agua en el hogar. A diferencia de los grifos tradicionales, estos se abren exclusivamente con agua fría, lo que reduce el consumo de energía hasta en un 80%. Permíteme explicarte por qué son tan beneficiosos:

Ahorro de Energía: Los grifos de apertura en frío eliminan la necesidad de calentar agua para cada uso. Al comenzar con agua fría, solo se calienta la cantidad necesaria, lo que reduce significativamente el consumo de energía.

Conciencia del Consumo: Al tener acceso inmediato al grifo frío, los usuarios se vuelven más conscientes de la cantidad de agua que utilizan. Esto fomenta un uso responsable y sostenible.

Reducción de Costos: Al ahorrar energía, también se reduce la factura de electricidad. Además, estos grifos pueden ayudarte a ahorrar dinero en el consumo de agua caliente.

En Edesa te damos soluciones para ahorrar energía y agua en el hogar. Reduce el consumo de energía hasta en un 80% al elimininar la necesidad de calentar agua para cada uso. Al comenzar con agua fría, solo se calienta la cantidad necesaria, lo que reduce significativamente el consumo de energía y agua caliente.



SEMIPROFESIONAL

YOSEMITE PRO CROMO A. inox NEW

Cod.: 951270029 - **EAN:** 8422248373258

MONOMANDO · CAÑO ALTO · CAÑO GIRATORIO · CAÑO EXTRAÍBLE · OPCIÓN "DUCHA" · AIREADOR · 5 AÑOS GARANTÍA

- Grifo monomando pescadera en Latón con acabado cromado
- Caño alto, con forma curva y giratorio 360º
- Mando estilo tirador, posicionado en el lateral derecho del grifo
- Aireador anticalcáreo con reductor de caudal a 5 l/min
- Función aireador para un enjuagado más eficiente
- Función ducha
- Apto para instalación en fregadero o encimera
- Cartucho cerámico incluido
- Refuerzos triangulares para estabilidad en la instalación
- Tubos de conexión flexibles M10x1x3/8" en acero incluidos

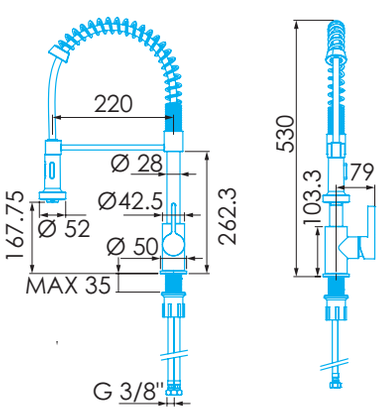



CAÑO ALTO

VICTORIA CROMO Cromado NEW

Cod.: 951270028 - **EAN:** 8422248372022

MONOMANDO · CAÑO ALTO · CAÑO GIRATORIO · CAÑO EXTRAÍBLE · OPCIÓN "DUCHA" · AIREADOR · 5 AÑOS GARANTÍA

- Grifo monomando en latón con acabado cromado
- Caño alto semi-profesional, con forma curva, extraíble y giratorio 360º
- Mando estilo tirador, posicionado en el lateral derecho del grifo
- Aireador anticalcáreo con reductor de caudal a 5 l/min
- Función aireador para un enjuagado más eficiente
- Función ducha
- Apto para instalación en fregadero o encimera
- Cartucho cerámico incluido
- Refuerzos triangulares para estabilidad en la instalación
- Tubos de conexión flexibles M10x1x3/8" en acero incluidos

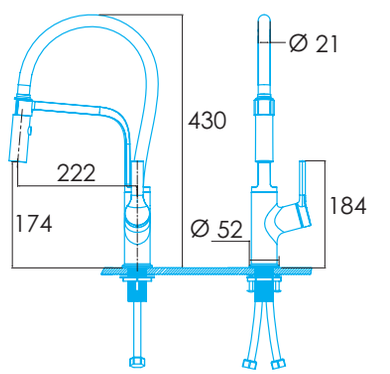

* medidas en mm



CAÑO ALTO

MARO CROMO Cromado NEW

Cod.: 951270030 - **EAN:** 8422248373708



- Grifo monomando en latón con acabado cromado bicolor
- Caño alto, con forma en L, extraíble y giratorio 360º
- Mando estilo tirador, posicionado en el lateral derecho del grifo
- Aireador anticalcáreo con reductor de caudal a 5 l/min
- Función aireador para un enjuagado más eficiente
- Función ducha
- Apto para instalación en fregadero o encimera
- Cartucho cerámico incluido
- Refuerzos triangulares para estabilidad en la instalación
- Tubos de conexión flexibles M10x1x3/8" en acero incluidos

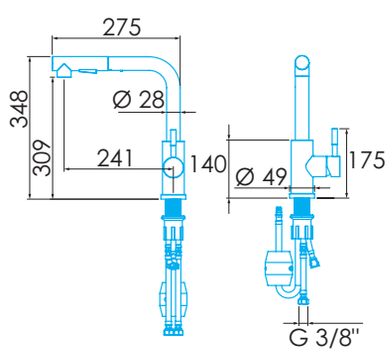



CAÑO ALTO

NIAGARA INOX A. inox NEW

Cod.: 951270027 - **EAN:** 8422248372015



- Grifo monomando en acero inoxidable 304 con acabado satinado
- Caño alto, con forma curva y giratorio 360º
- Mando estilo tirador, posicionado en el lateral derecho del grifo
- Aireador anticalcáreo con reductor de caudal a 5 l/min
- Función aireador para un enjuagado más eficiente
- Apto para instalación en fregadero o encimera
- Cartucho cerámico incluido
- Refuerzos triangulares para estabilidad en la instalación
- Tubos de conexión flexibles M10x1x3/8" en acero incluidos

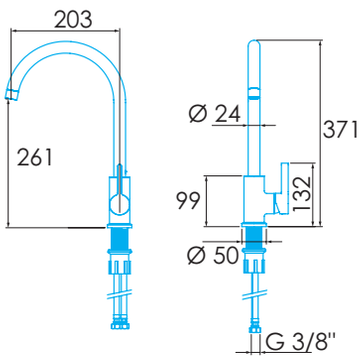

* medidas en mm



CAÑO ALTO

NIAGARA CROMO Cromado NEW

Cod.: 951270026 - **EAN:** 8422248372008

MONOMANDO · CAÑO ALTO · CAÑO GIRATORIO · CAÑO EXTRAÍBLE · OPCIÓN "DUCHA" · AIREADOR · 5 AÑOS GARANTÍA

- Grifo monomando en latón con acabado cromado
- Caño alto, con forma curva y giratorio 360°
- Mando estilo tirador, posicionado en el lateral derecho del grifo
- Aireador anticalcáreo con reductor de caudal a 5 l/min
- Función aireador para un enjuagado más eficiente
- Apto para instalación en fregadero o encimera
- Cartucho cerámico incluido
- Refuerzos triangulares para estabilidad en la instalación
- Tubos de conexión flexibles M10x1x3/8" en acero incluidos

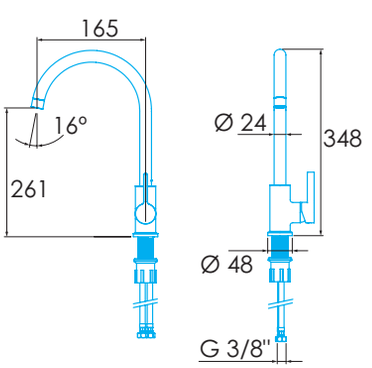



CAÑO ALTO

NIAGARA NEGRO Negro NEW

Cod.: 951270031 - **EAN:** 8422248378031

MONOMANDO · CAÑO ALTO · CAÑO GIRATORIO · CAÑO EXTRAÍBLE · OPCIÓN "DUCHA" · AIREADOR · 5 AÑOS GARANTÍA

- Grifo monomando en latón con acabado negro
- Caño alto, con forma curva y giratorio 360°
- Mando estilo tirador, posicionado en el lateral derecho del grifo
- Aireador anticalcáreo con reductor de caudal a 5 l/min
- Función aireador para un enjuagado más eficiente
- Apto para instalación en fregadero o encimera
- Cartucho cerámico incluido
- Refuerzos triangulares para estabilidad en la instalación
- Tubos de conexión flexibles M10x1x3/8" en acero incluidos

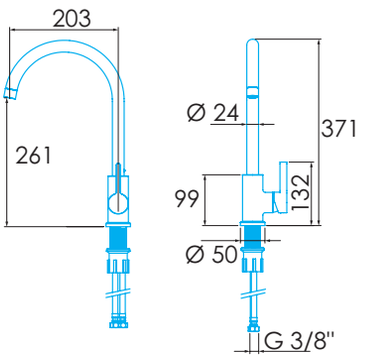

* medidas en mm



CAÑO BAJO

SL CROMO Cromado NEW

Cod.: 951270025 - **EAN:** 8422248371988

MONOMANDO | CAÑO ALTO | CAÑO GIRATORIO | AIREADOR | 5 AÑOS GARANTÍA

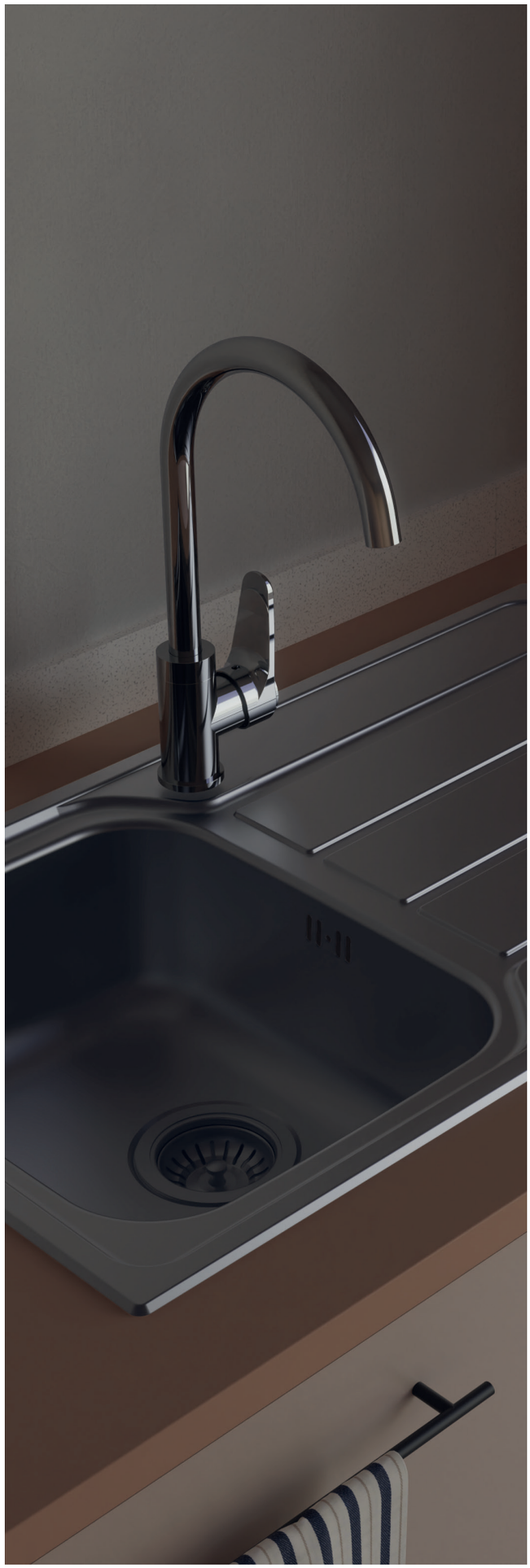

- Grifo monomando en latón con acabado cromado
- Caño bajo, con forma lineal y giratorio 360°
- Mando estilo tirador, posicionado en la parte frontal del grifo
- Aireador anticalcáreo con reductor de caudal a 5 l/min
- Función aireador para un enjuagado más eficiente
- Apto para instalación en fregadero o encimera
- Cartucho cerámico incluido
- Refuerzos triangulares para estabilidad en la instalación
- Tubos de conexión flexibles M10x1x3/8" en acero incluidos

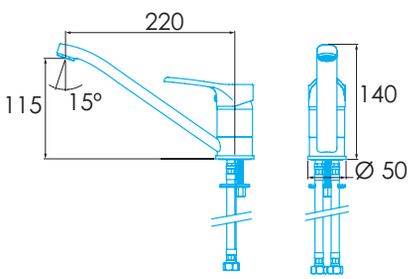

* medidas en mm



Código EAN **Modelo**	951270029 8422248373258 **YOSEMITE PRO CROMO /A**	951270028 8422248372022 **VICTORIA CROMO/B**	951270030 8422248373708 **MARO CROMO/B**	951270027 8422248372015 **NIAGARA INOX/C**
Dimensiones				
Dimensiones (diámetro, largo) de manguera caño [", cm]	3/8, 40	3/8, 40	3/8, 40	3/8, 40
Dimensiones producto (alto x ancho x profundo) [mm]	508 x 252 x 52	430 x 246 x 52	348 x 286 x 49	371 x 240 x 50
Características generales				
Tipo de mezclador	Monomando	Monomando	Monomando	Monomando
Material	Latón	Acero inoxidable 304	Latón	Acero inoxidable
Material del mando	Zinc	Acero inoxidable 304	Fundición	Acero inoxidable
Material de manguera caño	Acero inoxidable 304	Silicona	Acero inoxidable	Acero inoxidable
Estilo del acabado	Cromado	Satinado	Cromado	Satinado
Lugar de instalación	Fregadero, encimera	Fregadero, encimera	Fregadero, encimera	Fregadero, encimera
Limitador de caudal (l/min)	5	5	5	5
Detalles de caño y mando				
Tipo de caño	Alto	Alto	Alto	Alto
Forma de caño	Semi-profesional	Semi-profesional	Froma de L	Curvo
Caño extraíble	-	-	-	-
Caño giratorio	360º	360º	360º	360º
Caño aireador	●	●	●	●
Función ducha	●	●	●	-
Apertura en frío	●	●	●	●
Tipo de mando	Tirador	Tirador	Tirador	Tirador
Posición del mando	Lateral derecho	Lateral derecho	Lateral derecho	Lateral derecho
Accesorios				
Tipo de cartucho	Cerámico	Cerámico	Cerámico	Cerámico
Triángulo estabilizador	●	●	●	●

Código EAN **Modelo**	951270026 8422248372008 **NIAGARA CROMO /C**	951270031 8422248378031 **NIAGARA NEGRO**	951270025 8422248371988 **SL CROMO /B**
Dimensiones			
Dimensiones (diámetro, largo) de manguera caño [", cm]	3/8, 40	3/8, 40	3/8, 40
Dimensiones producto (alto x ancho x profundo) [mm]	371 x 240 x 50	365 x 218 x 50	140 x 250 x 50
Características generales			
Tipo de mezclador	Monomando	Monomando	Monomando
Material	Latón	Latón	Latón
Material del mando	Fundición	Fundición	Fundición
Material de manguera caño	Acero inoxidable	Acero inoxidable	Acero inoxidable
Estilo del acabado	Cromado	Negro	Cromado
Lugar de instalación	Fregadero, encimera	Fregadero, encimera	Fregadero, encimera
Limitador de caudal (l/min)	5	5	5
Detalles de caño y mando			
Tipo de caño	Alto	Alto	Bajo
Forma de caño	Curvo	Curvo	Lineal
Caño extraíble	-	-	-
Caño giratorio	360º	360º	360º
Caño aireador	●	●	●
Función ducha	-	-	-
Apertura en frío	●	-	●
Tipo de mando	Tirador	Tirador	Tirador
Posición del mando	Lateral derecho	Lateral derecho	Parte delantera
Accesorios			
Tipo de cartucho	Cerámico	Cerámico	Cerámico
Triángulo estabilizador	●	●	●

Todas las casillas marcadas con un • equivalen a un Sí
Accesorio / ○ NO INCLUIDO • INCLUIDO

edesa

Las características técnicas indicadas en el catálogo, deben ser verificadas con EL FABRICANTE.

Fotografías no contractuales.

CATA Electrodomésticos S.L.U. se reserva el derecho de modificar las características de sus productos sin previo aviso.
© Diseño, maquetación, imágenes y contenido son propiedad de CATA Electrodomésticos S.L.U.

FRIGORÍFICOS Y CONGELADORES



METAL DUAL NO FROST



FULL NO FROST



DISPLAY LED EXTERIOR/ INTERIOR


COLUMNA LED



DISPLAY DIGITAL EXTERIOR/ INTERIOR


TIRADOR FÁCIL APERTURA



ILUMINACIÓN LED


APTO PARA CAMPER


FUNCIÓN VACACIONES


FUNCIÓN "SÚPER"


ENCHUFE

LAVAVAJILLAS


MOTOR INVERTER



PROGRAMA EXPRESS 90'



PROGRAMA RÁPIDO 30'


PROGRAMACIÓN DIFERIDA


CRISTAL


PROGRAMA AUTOMÁTICO


APERTURA AUTOMÁTICA DE PUERTA


APTO PARA PASTILLAS TODO EN UNO


TRIPLE SISTEMA DE SEGURIDAD



10 AÑOS GARANTÍA


ENCHUFE


SILENCIO


TOTAL CLEAN


HIGIENE


BOTELLAS



3ER ESTANTE PARA CUBIERTOS


SECADO EXTRA

LAVADORAS Y SECADORAS



CAPACIDAD



CAPACIDAD



CAPACIDAD



CAPACIDAD



CAPACIDAD



DISPLAY LED


MI PROGRAMA



PROGRAMACIÓN DIFERIDA


INDICADOR TIEMPO RESTANTE


INDICADOR FASE ACTUAL



10 AÑOS GARANTÍA


MOTOR INVERTER

VAPOR

ENCHUFE

LIMPEZA DE TAMBOR

HIGIENE PRO

RECARGA

FREGADEROS

SOBRE ENCIMERA

BAJO ENCIMERA

PROFUNDIDAD DE LA CUBETA 25CM

PROFUNDIDAD DE LA CUBETA 20CM

PROFUNDIDAD DE LA CUBETA 18CM

ACERO INOXI-DABLE ULTRA GRUESO

REVERSIBLE

2 CUBETAS

1 CUBETA

ESCURRIDOR

ACERO INOXIDABLE 304

PARA MUEBLE DE 80 CM

PARA MUEBLE DE 60 CM

PARA MUEBLE DE 50 CM

PARA MUEBLE DE 45 CM

50 AÑOS GARANTÍA

RADIO 10 MM

GRIFOS

MONOMANDO

CAÑO ALTO

CAÑO GIRATORIO

CAÑO EXTRAIBLE

FUNCIÓN DUCHA

AIREADOR

5 AÑOS GARANTÍA

ICONOGRAFÍA DE PLACAS, HORNOS Y MICROONDAS, CAMPANAS Y EFICIENCIA ENERGÉTICA EN LA SOLAPA DE LA PORTADA

edesa

Atención al Cliente
902 305 000 / +34 938 521 830
info@cnagroup.es

CATA ELECTRODOMÉSTICOS S.L.U.
Tlf: +34 938 594 100.- Fax +34 938 594 101.
www.cata.com - www.edesa.com - www.cnagroup.es - cna@cnagroup.es
Oficinas: c/ Anabel Segura, 11, Edif. A, 3a pl. 28108. Alcobendas (Madrid. España)
Fábrica: c/ del Ter, 2, Apdo. 9. 08570. Torelló (Barcelona. España)

CNA group cata edesa NODOR Apelson