# CATÁLOGO GERAL
# 2024

edesa

# PLACAS

HORIZONE TECH
SMOOTH
REGULAÇÃO ESTÁVEL DA POTÊNCIA
TIMER
FUNÇÃO BARBECUE
TERMOSTATO DE SEGURANÇA
32
ZONA 32
30
ZONA 30
SELECTOR POTÊNCIA POR FOCO
FUNÇÕES DE COCÇÃO
BLOQUEIO DE SEGURANÇA
B
PROGRAMA BOOSTER

CONTROLO DESLIZANTE
STOP&GO
CALOR RESIDUAL
SEGURANÇA CORTE GÁS
AUTO LIGAÇÃO
TRIPLA COROA
GRELHAS FERRO FUNDIDO

# FORNOS E MICROONDAS

4
PORTA FRIA 4 VIDROS
3
PORTA FRIA 3 VIDROS
COMANDOS PUSH PULL
LCD
DISPLAY LCD
LED
DISPLAY LED
100
PULL SYSTEM CLIPABLE PLUS (PSCP)
PULL SYSTEM CLIPABLE (PSC)
45mm
PROFUNDIDADE BANDEJA 45 MM
50mm
PROFUNDIDADE BANDEJA 50 MM
25mm
PROFUNDIDA-DE BANDEJA 25 MM

25 L
CAPACIDADE INTERIOR 25L
23 L
CAPACIDADE INTERIOR 23L
20 L
CAPACIDADE INTERIOR 20L
INÍCIO RÁPIDO
GRILL
FUNÇÕES PROGRAMADAS
FICHA

## Funções

CALOR TRADICIONAL
CALOR SUPERIOR
SOLEIRA. CALOR INFERIOR
CALOR TRADICIONAL VENTILADO
SOLEIRA VENTILADA
PRÉ-AQUE-CIMENTO
TURBO PLUS
GRILL VENTILADO
GRILL SUAVE
GRILL

CALOR SUPERIOR VENTILADO
GRILL SUAVE VENTILADO
VENTILADO
CALOR TRADICIO-NAL + TURBO
VENTILADO + LUZ
DESCONGE-LAÇÃO
LUZ
PIRÓLISE
EASY-CLEAN

GRILL
MICROONDAS
GRILL MICROONDAS
kg
AQUECIMENTO POR TIPO DE ALIMENTO E PESO
kg
COCÇÃO POR TIPO DE ALIMEN-TO E PESO
MEMÓRIA
kg
DESCONGELA-ÇÃO POR TIPO ALIMENTO E PESO

# EXAUSTORES

MÁXIMA EXTRAÇÃO
A
EFICIÊNCIA LUMÍNICA
LED
ILUMINAÇÃO LED
FUNÇÃO TIMER
FUNÇÃO TURBO
ECO
ILUMINAÇÃO ECO LED
+ -
ILUMINAÇÃO REGULÁVEL
ASPIRAÇÃO PERIMETRAL
LED
ILUMINAÇÃO BARRA LED
SATURAÇÃO FILTROS
FICHA

CONTROL REMOTO
RENOVAÇÃO AR

ICONOGRAFIA DE FRIGORÍFICOS E CONGELADORES, MÁQUINAS DE LAVAR LOUÇA, MÁQUINAS DE LAVAR E SECAR ROUPA, LAVA-LOUÇAS E TORNEIRAS NA ABA DA CAPA TRASEIRA

## FRIGORÍFICOS E CONGELADORES

DUAL NF — METAL DUAL NO FROST
FULL NF — FULL NO FROST
LED — DISPLAY LED EXTERIOR/ INTERIOR
COLUNA LED
88 — DISPLAY DIGITAL EXTERIOR/ INTERIOR
PUXADOR FÁCIL ABERTURA
LED — ILUMINAÇÃO LED
APTO PARA CAMPER
FUNÇÃO FÉRIAS
FUNÇÃO "SUPER"
FICHA

## MÁQUINAS DE LAVAR LOUÇA

MOTOR INVERTER
90 — PROGRAMA EXPRESS 90'
30 — PROGRAMA RÁPIDO 30'
PROGRAMAÇÃO DIFERIDA
VIDRO
PROGRAMA AUTOMÁTICO
ABERTURA AUTOMÁTICA DA PORTA
APTO PARA PASTILHAS TUDO EM UM
SISTEMA DE SEGURANÇA TRIPLO
10 — 10 ANOS GARANTIA
FICHA
SILÊNCIO
TOTAL CLEAN
HIGIENE
GARRAFAS
3 — 3º PORTA-TALHERES
SECAGEM EXTRA

## MÁQUINAS DE LAVAR E SECAR

10 kg — CAPACIDADE
9 kg — CAPACIDADE
8 kg — CAPACIDADE
7 kg — CAPACIDADE
6 kg — CAPACIDADE
LED — DISPLAY LED
O MEU PROGRAMA
...h — PROGRAMAÇÃO DIFERIDA
INDICADOR TEMPO RESTANTE
INDICADOR FASE ATUAL
10 — 10 ANOS GARANTIA
TAMPA REMOVÍVEL
PRÉ-LAVAGEM A VAPOR
FICHA
LIMPIEZA DE TAMBOR
HIGIENE PRO
RECARREGA
MOTOR INVERTER

## LAVA-LOUÇAS

SOBRE BANCADA
SOB BANCADA
25 cm — 25 CM DE PROFUNDI-DADE
20 cm — 20 CM DE PROFUNDI-DADE
18 cm — 18 CM DE PROFUNDI-DADE
AÇO INOXIDÁVEL ULTRAESPESSO
REVERSÍVEL
DUAS CUBAS
UMA CUBA
ESCORRE-DOR
AISI 304 — AÇO INOXIDÁVEL 304
80 cm — PARA ARMÁRIO DE 80 CM
60 cm — PARA ARMÁRIO DE 60 CM
50 cm — PARA ARMÁRIO DE 50 CM
45 cm — PARA ARMÁRIO DE 45 CM
50 — 50 ANOS GARANTIA
R.10 mm — RAIO 10 MM

## TORNEIRAS

MONOCO-MANDO
CANO ALTO
CANO GIRATÓRIO
CANO EXTRAÍVEL
FUNÇÃO DUCHE
AREADOR
5 — 5 ANOS GARANTIA

ICONOGRAFIA DE PLACAS, FORNOS E MICROONDAS, EXAUSTORES E EFICIÊNCIA ENERGÉTICA NA ABA DA CAPA

edesa

# Bem-vindos

Se há algo que nos apaixona é saber que há coisas que podem durar para sempre...

É por isso que, na Edesa, acompanhá-lo desde o dia em que nos escolhe é a nossa prioridade. Inovar para manter a relação que nos uniu e nunca dececionar significa oferecer novas soluções com a ideia de poder responder eficazmente às suas necessidades, melhorando a sua qualidade de vida.

Para isso, apresentamos a nossa gama de produtos, para que possa escolher os que melhor se adequam a si, aos seus gostos e necessidades.

Da mesma forma, e graças ao Serviço de Apoio ao Cliente mais valorizado tanto pelos utilizadores como pelos distribuidores, estaremos ao seu lado sempre que precisar.

**Porque a sua tranquilidade e satisfação é a nossa melhor recompensa...**

edesa

## Edesa é um estilo de vida

É dinamismo e criatividade. É frescura em sua casa. Edesa é a marca para quem procura opções diferentes das ofertas atuais no mercado.

Para quem acredita que o eletrodoméstico também faz parte da decoração da nossa casa, de acordo com a nossa personalidade e gosto. Os valores que distinguem a marca são a proximidade, cumplicidade, novas tendências, estilos de vida e criatividade.

## Com a experiência de mais de 80 anos e o entusiasmo do primeiro dia

A Edesa dedica-se ao fabrico e comercialização de eletrodomésticos e ao negócio do conforto desde 1941. Fizemos já 83 anos, mas não é apenas uma data no calendário. São 83 anos de experiência, conhecimento e atendimento ininterrupto aos nossos clientes. 83 anos que nos diferenciam e nos consciencializam sobre as suas necessidades para continuarmos ao seu lado por muito mais tempo.

Com uma vitalidade renovada, e a vontade de darmos o melhor de nós, lançamos uma nova gama de eletrodomésticos Edesa. Viemos para ficar, mantendo a nossa essência, com novos projetos e soluções para o lar.

Procuramos ser mais competitivos, mais eficientes e, sobretudo, criar eletrodomésticos que se adaptem às necessidades do mercado. Com designs inovadores, oferecendo recursos que o mercado exige e capazes de oferecer uma melhor qualidade de vida em casa.

## O nosso compromisso para consigo

A Edesa tem um objetivo claro de responder às necessidades dos clientes, oferecendo produtos funcionais, eficientes, confiáveis e duradouros. Queremos acompanhá-lo desde o primeiro dia em que nos escolher.

Estamos empenhados em manter a relação que nos une e em trabalhar para mantê-la, sempre atentos a uma sociedade em constante movimento. Porque a sua tranquilidade e satisfação é a nossa melhor recompensa...

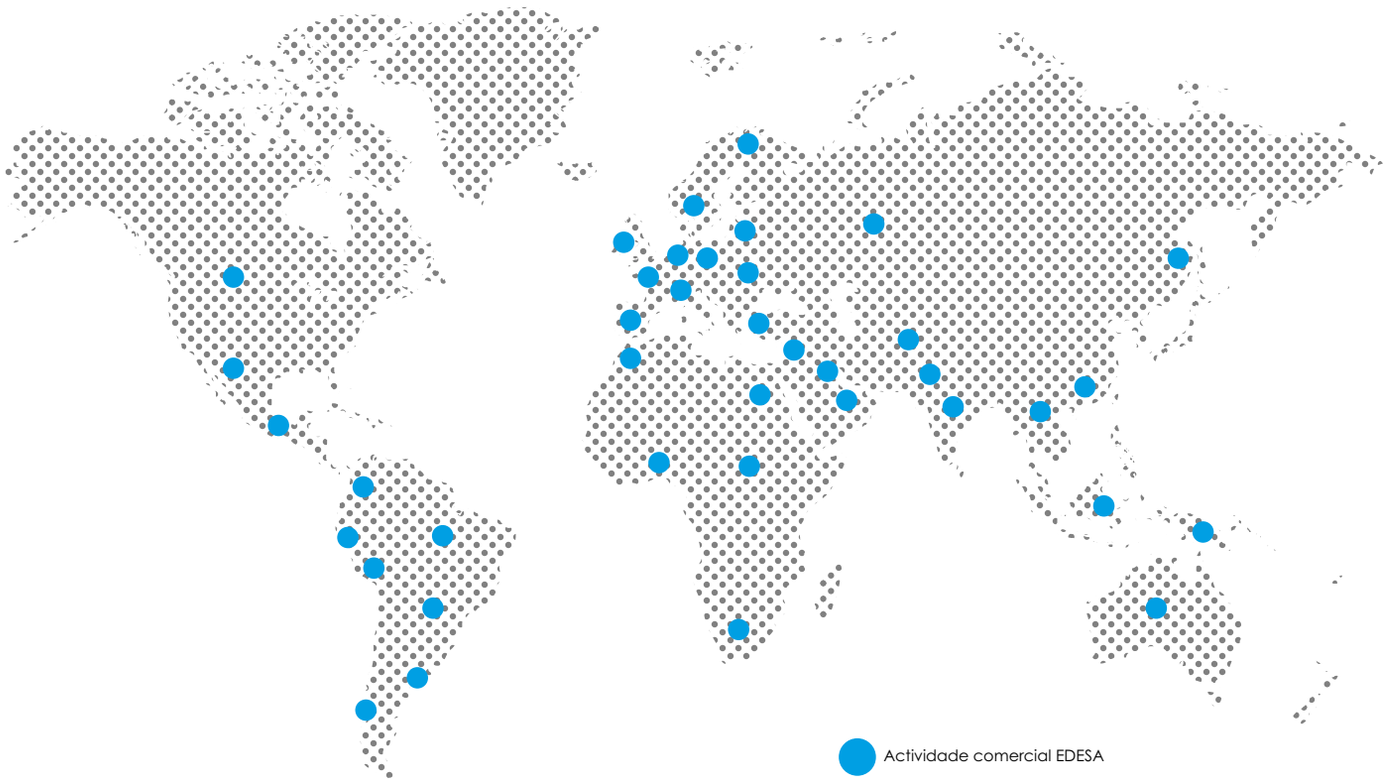

edesa

# SERVIÇOS EDESA

## Nº1 REDE DE SERVIÇOS: RAPIDEZ E COBERTURA NACIONAL

**Chegamos a todos os lugares**

Estamos cientes de que a eficácia e a rapidez são dois fatores fundamentais na resolução de dúvidas ou incidências dos clientes. Por isso, o nosso Serviço de Assistência Técnica cobre todo o território nacional, com 165 Centros de Atendimento franchisados, prontos para atendê-lo a qualquer momento.

Graças a isso, os nossos técnicos vão onde o cliente estiver, o mais rápido possível e com a tecnologia necessária, que lhe permitirá conectar-se online à Central de Dados, podendo assim conhecer toda a informação necessária para resolver a incidência adicional.

Centros de serviço franchisados cuja qualidade é demonstrado pelo Certificado do Sistema de Gestão da Qualidade ISO 9001:2015.

Porque onde quer que os nossos clientes estejam... nós chegamos.

## Nº2 ATENDIMENTO AO CLIENTE

**Estamos aqui para o que precisar**

Na Edesa queremos facilitar o quotidiano dos nossos clientes e, por isso, temos um Serviço de Apoio ao Cliente disponível de segunda a sexta-feira, das 8 às 18h30.

Uma equipa de profissionais altamente qualificados que respondem a pedidos de informação sobre produtos ou serviços, pontos de venda, dúvidas, pedidos de manuais de produtos ou relatórios de avarias.

Um serviço que tenta resolver a incidência por telefone como primeira opção, ou informa o técnico para que esteja perfeitamente documentado, conseguindo resolver a incidência numa única visita e com a maior eficiência possível.

E, porque o cliente é o mais importante, a nossa equipa está dividida em áreas geográficas para poder atendê-lo no idioma correspondente.

A nossa maior recompensa é a satisfação total dos nossos clientes.

## Nº3 SOLUÇÕES EM MENOS DE 48 HORAS

**A solução mais rápida e adequada às suas reclamações é a nossa prioridade**

O tratamento correto e a resolução das incidências dos nossos clientes é nossa maior prioridade. Por isso, todo o nosso pessoal segue um rigoroso processo de gestão que começa com a receção da informação do cliente.

Após essa primeira fase, a solução mais adequada para cada incidente é avaliada, analisada e investigada, e é oferecida ao cliente o mais rápido possível, normalmente em menos de 48 horas.

Assim, e depois da resolução, o processo é encerrado, realizando-se um inquérito de satisfação que nos permite analisar e avaliar regularmente os nossos serviços.

Um serviço completo que nos permite mostrar aos nossos clientes que a sua satisfação está em primeiro lugar.

## SAT CENTRAL PORTUGAL

+351 225 191 300 assistencia@cenatel.pt

# edesa

## 1941

**Nascimento da Edesa**

Líder no fabrico e comercialização de eletrodomésticos (termos, braseiros, fogões e cozinhas domésticas) no mercado ibérico.

## 1950

Lançamento do primeiro frigorífico nacional de compressão, conseguindo ser líder de vendas durante mais de 15 anos.

## 1964

Lançamento da máquina de lavar super automática e das máquinas de secar do tipo retangular, de acordo com a estrutura das máquinas de lavar.

## 2008

Coleção Pop, Sport, Romantic, Metallic e Escala.

## 2011

Coleção Zen, Urban e Deluxe.

## 2013

Coleção Home e Urban.

## 2014

Incorporação no grupo CNA, como Edesa Industrial SL.

CNA group

EDE 1941

Edesa 1945

Edesa 1970

EDESA 1985

# ERA UMA VEZ A EDESA

## 1955

O gás butano é introduzido, para uso doméstico, nas casas espanholas e a Edesa chega ao mercado com cozinhas adaptadas ao novo combustível.

## 1971

Começa a fabricação de lava-louças e o frigorífico congelador é lançado no mercado.

## 1999

A Edesa vive um salto admirável, passando do 6º para o 4º lugar no ranking das mais vendidas, graças a um esforço de renovação de produtos que mudou o seu catálogo e aumentou as vendas em áreas desconhecidas como encastrados ou máquinas de lavar louça.

A Edesa reforça-se como uma marca de sucesso, focada no mercado ibérico.

## 2018

Centralização das marcas do grupo CNA nos novos escritórios de Madrid.

Uma nova etapa na vida e na imagem da Edesa.

edesa
a tu lado

## 2022

Depois de mais de 80 anos continuamos

**PERTO DE SI**

edesa

edesa 1999

edesa a tu lado 2018

edesa a tu lado 2019

edesa 2022

edesa

edesa


PLACAS 8-53

FORNOS E MICRO-ONDAS 54-81

EXAUSTORES 82-109

FRIGORÍFICOS E CONGELADORES 110-165

MÁQUIN VAR LOUÇA 166-187

MÁQUINAS DE LAVAR E SECAR ROUPA 188-203

LAVA-LOUÇAS 204-231

TORNEIRAS 232-248

ASPIRAÇÃO DE SUPERFÍCIE

**EIT-7422 DD B** P. 18
**Cod.:** 922272058 **EAN:** 8422248109659

- Placa de indução e extração automática com bisel frontal
- 4 Focos: Dos HoriZone Tech de 20x40cm (quatro de 20cm)
- Painel de controlo tipo Touch
- Funções de cocção preestabelecidas (Keep warm)
- Função Stop&Go
- Bloqueio de segurança

**Acessórios (não incluídos)**
Kit de recirculação Rodapé **Cod. 02800939**
Kit conductos rectangulares **Cod. 02800992**

PLACA INDUÇÃO

**EIM-9530 R** P. 19
**Cod.:** 922272056 **EAN:** 8422248109635

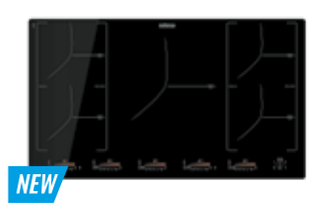


- Placa de indução com borda arredondada
- 5 Focos: Um de 30 cm e dois HoriZonTech 21x40cm (quatro de 21cm)
- Painel de controlo tipo Multi Slider Touch
- Funções de cocção preestabelecidas (Keep warm, Melting e Simmering)
- Função Stop&Go
- Bloqueio de segurança

**EIM-8430 R** P. 20
**Cod.:** 922272057 **EAN:** 8422248109642

- Placa de indução com borda arredondada
- 4 Focos: Um de 30 cm, um de 18 cm e um HoriZone Tech 21x40 cm (dois de 21cm)
- Painel de controlo tipo Multi Slider Touch
- Funções de cocção preestabelecidas (Keep warm, Melting e Simmering)
- Função Stop&Go
- Bloqueio de segurança

**EIM-6422 B** P. 21
**Cod.:** 922272052 **EAN:** 8422248109581

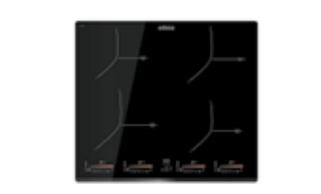

- Placa de indução com bisel frontal
- 4 Focos: Um de 22 cm, um de 20 cm e dois de 18 cm de diâmetro
- Painel de controlo tipo Multi Slider Touch
- Funções de cocção preestabelecidas (Keep warm, Melting e Simmering)
- Função Stop&Go
- Bloqueio de segurança

PLACA INDUÇÃO

**EIT-6422 B** P. 22
**Cod.:** 922272083 **EAN:** 8422248355841

- Placa de indução com bisel frontal
- 4 Focos: Um de 21 cm, um de 18 cm e dois de 16 cm de diâmetro
- Painel de controlo tipo Touch
- Conectividade AUTO 2 para exaustores compatível
- Funções de cocção preestabelecidas (Keep warm, Melting y Simmering)
- Função Stop&Go
- Bloqueio de segurança
- limitador de potência

**EIM-6331 HT BQ B** P. 23
**Cod.:** 922272055 **EAN:** 8422248109628

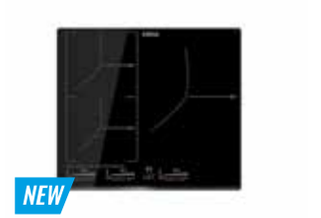


- Placa de indução com bisel frontal
- 3 Focos: Um de 30 cm e um HoriZone Tech 21x40 cm (dois de 21 cm)
- Painel de controlo tipo Multi Slider Touch
- Funções de cocção preestabelecidas (Keep warm e função BBQ)
- Função Stop&Go
- Bloqueio de segurança

**EIMS-6332 B** P. 24
**Cod.:** 922272040 **EAN:** 8422248108546

- Placa de indução contínua com bisel frontal de 63 cm de largura.
- 3 Focos: Um de 32/18 cm, um de 21 cm e um de 18 cm de diâmetro
- Painel de controlo tipo Multi Slider Touch
- Conectividade AUTO 2 para exaustores compatível
- Funções de cocção preestabelecidas (Keep warm, Melting e Simmering)
- Função Stop&Go
- Bloqueio de segurança

**EIMS-6330 B BK** P. 25
**Cod.:** 922272043 **EAN:** 8422248108584

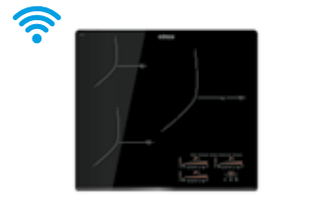

- Placa de indução continua com bisel frontal
- 3 Focos: Um de 30/18 cm, um de 21 cm e um de 18 cm de diâmetro
- Painel de controlo tipo Multi Slider Touch
- Conectividade AUTO 2 para exaustores compatível
- Funções de cocção preestabelecidas (Keep warm, Melting e Simmering)
- Função Stop&Go
- Bloqueio de segurança

PLACA INDUÇÃO

**EIMS-6330 B WH** P. 25
**Cod.:** 922272044 **EAN:** 8422248108676

- Placa de indução contínua com bisel frontal
- 3 Focos: Um de 30/18 cm, um de 21 cm e outro de 18 cm de diâmetro
- Painel de controlo tipo Multi Slider Touch
- Conectividade AUTO 2 para exaustores compatível
- Funções de cocção preestabelecidas (Keep warm, Melting e Simmering)
- Função Stop&Go
- Bloqueio de segurança

**EIM-6330 B** P. 26
**Cod.:** 922272045 **EAN:** 8422248109345

- Placa de indução com bisel frontal
- 3 Focos: Um de 30 cm, um de 22 cm e um de 18 cm de diâmetro
- Painel de controlo tipo Multi Slider Touch
- Funções de cocção preestabelecidas (Keep warm, Melting e Simmering)
- Função Stop&Go
- Bloque de seguridad

**EIM-6328 B WH** P. 27
**Cod.:** 922272048 **EAN:** 8422248109543

- Placa de indução com bisel frontal
- 3 Focos: Um de 30 cm, um de 22 cm e um de 18 cm de diâmetro
- Painel de controlo tipo Multi Slider Touch
- Funções de cocção preestabelecidas (Keep warm, Melting e Simmering)
- Função Stop&Go
- Bloqueio de segurança

PLACA INDUÇÃO

**EIR-6331** P. 30
**Cod.:** 922272054 **EAN:** 8422248109604

- Placa de indução com bisel frontal
- 3 Focos: Um de 30 cm, um de 22 cm e um de 16 cm de diâmetro
- Painel de controlo tipo Round Slider Touch
- Funções de cocção preestabelecidas (Keep warm)
- Função Stop&Go
- Bloqueio de segurança

**EIS-6330 R** P. 31
**Cod.:** 922272046 **EAN:** 8422248109383

- Placa de indução com borda arredondada
- 3 Focos: Um de 30/18 cm, um de 22 cm e um de 18 cm de diâmetro
- Painel de controlo tipo Mono Slider Touch
- Bloqueio de segurança

**EIT-6329 B** P. 32
**Cod.:** 922272039 **EAN:** 8422248108416

- Placa de indução com bisel frontal
- 3 Focos: Um de 28 cm, um de 21 cm e um de 16 cm de diâmetro
- Painel de controlo tipo Touch
- Funções de cocção preestabelecidas (Keep warm, Melting e Simmering)
- Bloqueio de segurança
- Limitador de potência

PLACA INDUÇÃO

**EIT-6328 R** P. 33
**Cod.:** 922272085 **EAN:** 8422248355865

NEW

- Placa de indução com borda arredondada
- 3 Focos: Um de 28/18 cm, um de 22 cm e um de 18 cm de diâmetro
- Painel de controlo tipo Touch
- Bloqueio de segurança

**EIS-3220 B** P. 34
**Cod.:** 922272047 **EAN:** 8422248109390

- Placa de indução com bisel frontal
- 2 Focos: Um de 20 cm, outro de 18 cm de diâmetro
- Painel de controlo tipo Mono Slider Touch
- Função Stop&Go
- Bloqueio de segurança

PLACA VITROCERÂMICA

**EVT-6422 R** P. 36
**Cod.:** 922272041 **EAN:** 8422248108553

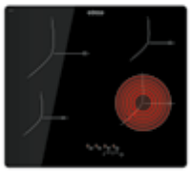

- Placa vitrocerâmica radiante com borda arredondada
- 4 Focos: Um de 21,5 cm, um de 18,5 cm e dois de 15 cm de diâmetro
- Painel de controlo tipo Touch
- Bloqueio de segurança através de combinação de teclas

**EVT-6328 B** P. 37
**Cod.:** 922272049 **EAN:** 8422248109550

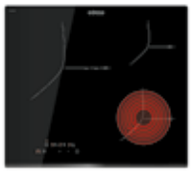

- Placa vitrocerâmica radiante com bisel frontal
- 3 Focos: Um de 28/22/15,5 cm, um de 18,5 cm e um de 15 cm de diâmetro
- Painel de controlo tipo Touch
- Bloqueio de segurança através de combinação de teclas

GÁS 5 FOCOS

**EVT-6328 R** P. 38
**Cod.:** 922272050 **EAN:** 8422248109567

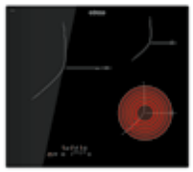

- Placa vitrocerâmica radiante com borda arredondada
- 3 Focos: Um de 28/22 cm, um de 18,5 cm e um de 15 cm de diâmetro
- Painel de controlo tipo Touch
- Bloqueio de segurança através de combinação de teclas

**EVT-3220 B** P. 39
**Cod.:** 922272064 **EAN:** 8422248111256

- Placa vitrocerâmica radiante com bisel frontal
- 2 Focos: Um de 19/12 cm e um de 15,5 cm de diâmetro
- Painel de controlo tipo Touch
- Bloqueio de segurança através de combinação de teclas

GÁS 5 FOCOS

**EGG-9051 TI TR CI N** P. 40
**Cod.:** 922272067 **EAN:** 8422248198318

- Placa de gás natural com 5 bocas
- 3 grelhas independentes de ferro fundido sobre uma superfície de vidro temperado
- Uma boca tripla coroa (4kW), uma rápida, duas semi-rápidas e uma auxiliar
- Potência total gás: 11,5 kW

**EGG-7551 TI TR CI N** P. 41
**Cod.:** 922272068 **EAN:** 8422248198325

- Placa de gás natural com 5 bocas
- 3 grelhas independentes de ferro fundido sobre uma superfície de vidro temperado
- Uma boca tripla coroa (4kW), uma rápida, duas semi-rápidas e uma auxiliar
- Potência total gás: 11,5 kW

GÁS 4 FOCOS

**EGG-6041 TI TR CI N** P. 42
**Cod.:** 922272069 **EAN:** 8422248198332

- Placa de gás natural com 4 bocas
- 2 grelhas independentes de ferro fundido sobre uma superfície de vidro temperado
- Uma boca tripla coroa (4kW), duas semi-rápidas e uma auxiliar
- Potência total gás: 9,75 kW

**EGG-6041 TI TR CI B** P. 42
**Cod.:** 922272070 **EAN:** 8422248198349

- Placa de gás butano com 4 bocas
- 2 grelhas independentes de ferro fundido sobre uma superfície de vidro temperado
- Uma boca tripla coroa (4kW), duas semi-rápidas e uma auxiliar
- Potência total gás: 9,75 kW

GÁS 4 FOCOS

**EGX-6041 TI TR CI N** P. 43
**Cod.:** 922272071 **EAN:** 8422248198363

- Placa de gás natural com 4 bocas
- 2 grelhas independentes de ferro fundido sobre superfície de aço inoxidável
- Uma boca tripla coroa, uma semi-rápida, uma rápida e uma auxiliar
- Potência total gás: 9,05 kW

**EGX-6041 TI TR CI B** P. 43
**Cod.:** 922272072 **EAN:** 8422248198370

- Placa de gás butano com 4 bocas
- 2 grelhas independentes de ferro fundido sobre superfície de aço inoxidável
- Uma boca tripla coroa, uma semi-rápida, uma rápida e uma auxiliar
- Potência total gás: 9,05 kW

**EGX-6041 TI N** P. 44
**Cod.:** 922272073 **EAN:** 8422248198387

- Placa de gás natural com 4 bocas
- 2 grelhas independentes sobre superfície de aço inoxidável
- Uma boca rápida, duas semi-rápidas e uma auxiliar
- Potência total gás: 7,5 kW

**EGX-6041 TI B** P. 44
**Cod.:** 922272074 **EAN:** 8422248198400

- Placa de gás butano com 4 bocas
- 2 grelhas independentes sobre superfície de aço inoxidável
- Uma boca rápida, duas semi-rápidas e uma auxiliar
- Potência total gás: 7,5 kW

GÁS 3 FOCOS

**EGG-6031 TI TR CI N** P. 45
**Cod.:** 922272075 **EAN:** 8422248198417

- Placa de gás natural com 3 bocas
- 2 grelhas independentes de ferro fundido sobre uma superfície de vidro temperado
- Uma boca tripla coroa (4kW), uma semi-rápida e uma auxiliar
- Potência total gás: 8 kW

**EGG-6031 TI TR CI B** P. 45
**Cod.:** 922272076 **EAN:** 8422248198424

- Placa de gás butano com 3 bocas
- 2 grelhas independentes de ferro fundido sobre uma superfície de vidro temperado
- Uma boca tripla coroa (4kW), uma semi-rápida e uma auxiliar
- Potência total gás: 8 kW

**EGX-6031 TI TR CI N** P. 46
**Cod.:** 922272077 **EAN:** 8422248198431

- Placa de gás natural com 3 bocas
- 2 grelhas independentes de ferro fundido sobre superfície de aço inoxidável
- Uma boca tripla coroa (4kW), uma semi-rápida e uma auxiliar
- Potência total gás: 8 kW

**EGX-6031 TR CI B** P. 46
**Cod.:** 922272078 **EAN:** 8422248198448

- Placa de gás butano com 3 bocas
- 2 grelhas independentes de ferro fundido sobre superfície de aço inoxidável
- Uma boca tripla coroa (4kW), uma semi-rápida e uma auxiliar
- Potência total gás: 8 kW

**GÁS 2 FOCOS**

**EGG-3021 TI N** P. 47
**Cod.:** 922272079 **EAN:** 8422248198455

- Placa de gás natural com 2 bocas
- Grelhas de ferro fundido sobre uma superfície de vidro temperado
- Uma boca rápida e uma auxiliar
- Potência total gás: 4 kW

**EGX-3022 TI N** P. 48
**Cod.:** 922272080 **EAN:** 8422248198462

- Placa de gás natural com 2 bocas
- Grelhas sobre superfície de aço inoxidável
- Uma boca rápida e uma auxiliar
- Potência total gás: 4 kW

# Eficiência, rapidez e segurança

Placas de indução que proporcionam a segurança que todos procuramos na cozinha.

As placas de indução Edesa permitem cozinhar com um consumo de energia mínimo e a máxima velocidade, garantindo sempre a segurança da sua utilização.

## Programa Booster

Acabe antes do previsto. Por esta razão, as nossas placas têm um nível de potência que permite acelerar a cocção em tempo record.

## Stop&Go

Esta função permite pausar e retomar os programas de cocção, para lidar com qualquer imprevisto.

No caso de lhe telefonarem ou ter de dar atenção às crianças, a função Stop&Go é perfeita, pois pode ser utilizada a qualquer momento da cocção, deixando todos os focos apagados e ligando-os novamente com a mesma programação ao voltar.

## Função Timer

Esqueça de olhar para o relógio porque, com a função Timer das nossas placas, pode programar a duração exata da cocção para que, quando esse tempo tiver decorrido, a placa avise e pare. Nunca mais queimará nada!

## Zonas de aquecimento adaptáveis

As placas de indução reconhecem a panela e ajustam a potência à superfície, maximizando a eficácia da cocção.

Isto minimiza a perda de calor e maximiza a poupança.

## Foco gigante de 32 cm

Sabemos que quer que a comida cozinhe uniformemente em toda a superfície da caçarola ou frigideira.

Com o foco de luz gigante de 32 cm de diâmetro das nossas placas de indução, isto é agora possível. O indutor de formato XXL deste foco de luz melhora o seu desempenho e permite uma distribuição homogénea e contínua do calor.

## Regulação estável da potência

Indução contínua para uma potência estável e precisa durante a cocção

## Bloqueio de segurança

Para grandes e pequenos, a segurança está sempre em primeiro lugar. A ativação da opção de bloqueio de segurança das nossas induções e vitrocerâmicas desativa o painel de controlo. Desta forma, evitamos que os mais pequenos da casa modifiquem acidentalmente o processo de cocção.

## Indicador de calor residual

As bancadas da Edesa possuem um indicador luminoso para avisar que o foco permanece quente após ser desligado por alguns minutos.

## Termostato de segurança

A incorporação do termostato de segurança está focada na proteção do aparelho, para garantir uma vida útil ainda maior. Este sistema permite limitar a temperatura de funcionamento da placa e dos seus componentes para garantir um funcionamento estável e duradouro.

# Desconexão automática

A programação do controlo das bancadas Edesa foi estudada e trabalhada para oferecer sempre uma cocção segura. Para isso, a placa está programada para se desligar se estiver a funcionar, ao mesmo nível de cocção e sem ter sido alterada, durante muito tempo.

## Programas de cocção

Conhecer as necessidades dos utilizadores permitiu à Edesa lançar novas funcionalidades adaptadas às solicitações reais. Com um simples botão, pode programar a indução para cozinhar ao seu gosto.

**Função Melting (derreter):** Está programada para funcionar a 45-55ºC, para derreter manteiga ou chocolate, aquecer leite ou descongelar alimentos.

**Função Keep Warm (manter quente):** Permite, a uma temperatura de 65-70ºC, manter quentes os alimentos cozinhados, à espera de serem servidos à mesa, ou aquecer lentamente um prato frio (não congelado).

**Função Simmering (cocção lenta):** Permite ferver a lume brando. Ideal para purés e pratos de arroz, pois funciona a uma temperatura de 85-95ºC.

## Função BBQ

Para ser um verdadeiro *chef*, a função Barbecue será o seu aliado.

Com só um botão, a zona HoriZone Tech regula a potência e, juntamente com a grelha especial em ferro fundido, obtém-se um calor muito mais homogéneo em toda a superfície de cocção.

Assim, consegue que os vegetais, a carne ou o peixe não percam a sua suculência e sabor.

Grelha de ferro fundido especial para barbecue Dimensões: 455 x 272 x 35 mm Peso: 4,6 Kg

**COD.:** 03002004 **EAN-13:** 8422248080125

**MODELOS COMPATÍVEIS:** EIM-9530 R, EIM-8430 R, EIT-7422 DD B, EIM-6331 HT BQ B

## Conectividade

Aproveite a rapidez no ajuste do exaustor graças à comunicação automática com a placa. A potência de extração é ajustada em função da temperatura das zonas de cozedura utilizadas. Não será necessário ajustar manualmente a extração durante o cozimento e, opcionalmente, você poderá controlá-la a partir do painel do exaustor.

## Limitação de energia

Se a sua potência contratada for inferior à potência máxima da placa de indução, não terá problemas em utilizá-la normalmente, pois pode limitá-la para ajustá-la à potência contratada.

## Instalação sem slot frontal

Graças ao seu novo sistema de ventilação, já não é necessário deixar uma abertura de ventilação frontal, permitindo-lhe aproveitar ao máximo o espaço. Modelos EIT 6422 e EIT 6328 R.

**ESQUEMA DE INSTALAÇÃO PARA PLACAS DE INDUÇÃO**

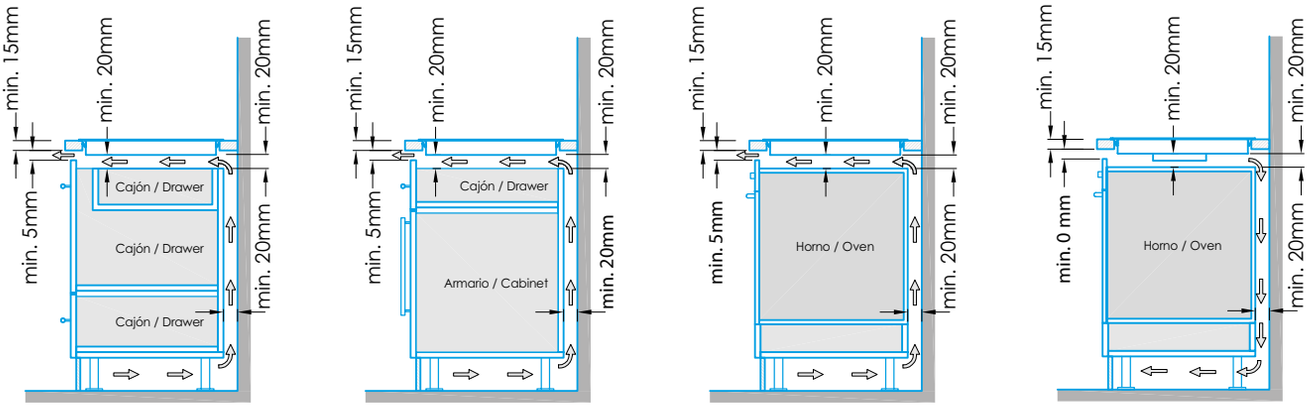


**DISTÂNCIAS MÍNIMAS PARA VENTILAÇÃO CORRETA**

## Aspiração de superfície

Poupe espaço e desfrute da máxima eficiência, com a nova placa de flexindução e exaustor de superfície integrado. Com o seu poderoso exaustor, aspirará rápida e diretamente onde os vapores e os fumos são gerados. Cozinhe nas suas 4 zonas, convertíveis em duas grandes zonas duplas, sem medo de que os fumos da cozinha invadam a sua casa.

## Flexibilidade ou grande formato? Com Edesa, você tem tudo

Desde placas projetadas para pequenos espaços com dois focos e painéis de controlo simples, até focos XXL para cozinhar uma requintada paelha com os amigos.

E se o que procura é algo flexível e que se adapte às suas necessidades diárias, a HoriZone Tech é a melhor opção.

HoriZone TECH

É um conceito de cozinha flexível, pois este módulo de cocção proporciona o dobro das possibilidades, combinando os dois focos entre si, ou utilizando-os de forma independente.

A sua combinação permite a utilização de recipientes retangulares como grelhadores/placas e para cozinhar peixe.

Este foco permite a utilização de um ou vários recipientes, de qualquer forma e tamanho, ao mesmo tempo.

Em toda a sua superfície de 800 $cm^2$ fornece uma temperatura uniforme para uma cocção ideal.

Este foco adapta a distribuição uniforme do calor ao diâmetro da panela que usar; quer cozinhe massa para 3 ou 7 pessoas, o foco irá adaptar-se às suas necessidades em qualquer altura.

## Variedade de designs

Na Edesa gostamos que possa escolher o que melhor se adapta a si. Portanto, queremos que escolha o design de que mais gostar: Bisel frontal ou bordas arredondadas.

BISEL FRONTAL

ARREDONDADO

# Facilidade de controlos, um comando por foco ou centralizado

**Os painéis de controlo desta gama são concebidos com o mesmo padrão intuitivo e com o objetivo de facilitar a cocção.**

Escolha o que mais gostar: Um comando para cada foco que permite usar a placa de forma rápida e eficaz, ou, se preferir um design mais minimalista, opte por um painel de controlo com seletor de potência centralizado, de manuseamento simples e intuitivo.

Além do sistema de controlo básico, que permite controlar a potência por foco ou centralizada, através dos botões "-" e "+", na Edesa desenvolvemos toda uma gama de controlos slider. Vai parecer que está a usar o seu telemóvel!

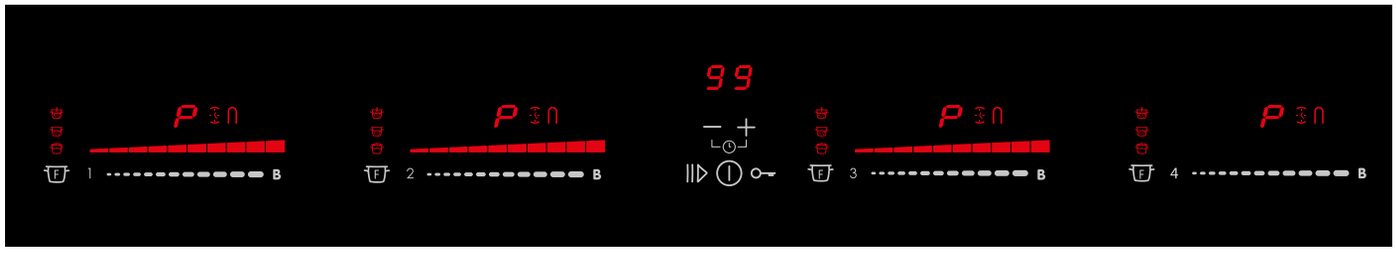

**Painel de controlo Multi Slider Touch**

Este sistema, com controlo deslizante slider individual por foco, permite visualizar o nível de potência e o tempo de cada foco em todos os momentos. Entre as funções mais especiais deste comando, destacamos as funções de cocção predefinidas, além da função de barbecue para os modelos mais exclusivos.

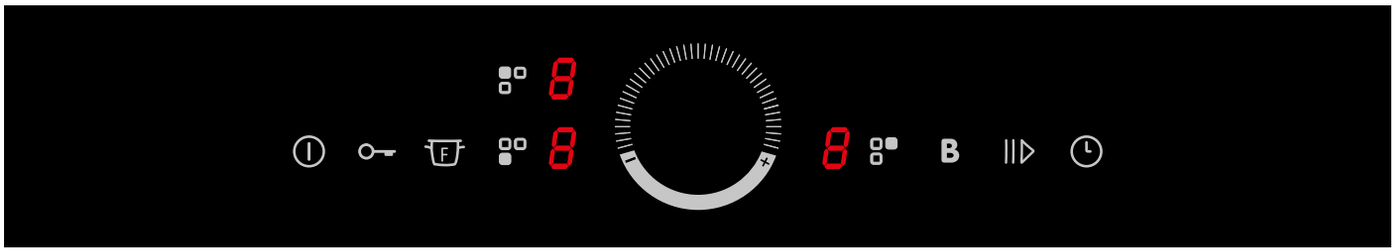

**Painel de controlo Round Slider Touch**

Este sistema permite que os níveis de potência sejam controlados com um único controlo deslizante slider redondo. Os modelos com este painel de controlo também incluem funções de cocção predefinidas, juntamente com as restantes funções gerais.

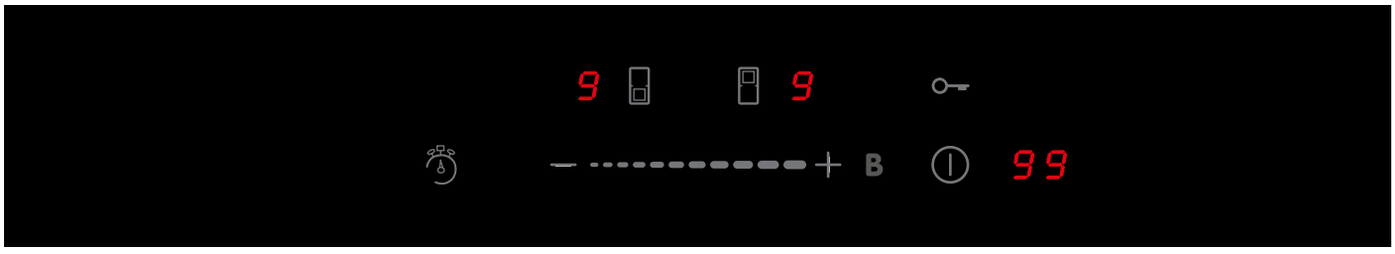

**Painel de controlo Mono Slider Touch**

A partir de um único controlo deslizante individual linear, pode controlar a seleção de potência e o tempo da nossa placa.

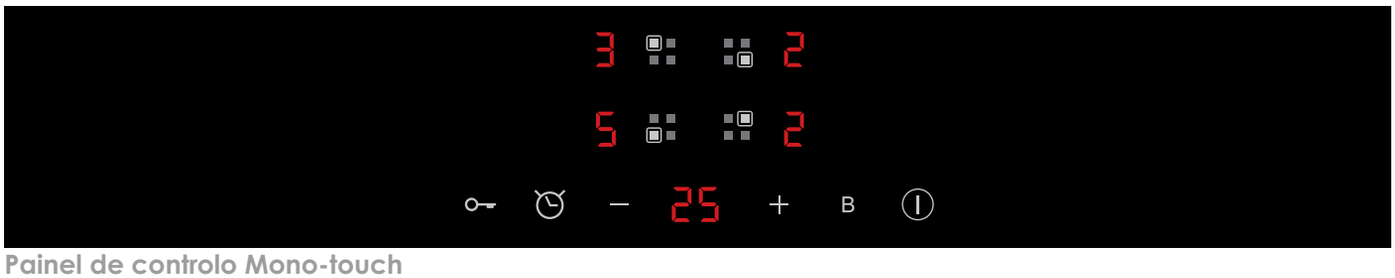

**Painel de controlo Mono-touch**

Este sistema permite controlar a seleção de potência e tempo da nossa placa a partir de um único toque.

# GÁS

## Acabamento Super Slim

As placas a gás com superfície de aço inoxidável mais premium da nossa gama incluem um acabamento ultra-fino para que o encaixe seja visualmente mais elegante, tornando-o um produto com linhas finas e minimalistas.

Na Edesa procuramos elegância e funcionalidade nos nossos acabamentos.

## Tripla coroa

A Edesa oferece uma vasta gama de placas a gás, tanto com acabamento em vidro temperado como em aço inoxidável.

A maioria dos modelos estão equipados com um potente queimador tripla coroa de 4 kW para uma melhor eficiência no cozinhado

## Grelhas mais sólidas, mais fortes e mais duradouras

As placas a gás desta gama estão equipadas com grelhas em ferro fundido altamente estáveis que proporcionam maior resistência e durabilidade após a cocção.

Toda a gama de placas a gás dispõe de grelhas de grande superfície, que garantem mais segurança no momento de movimentar os recipientes, sendo mais robustas e ideais para as panelas de grande dimensão.

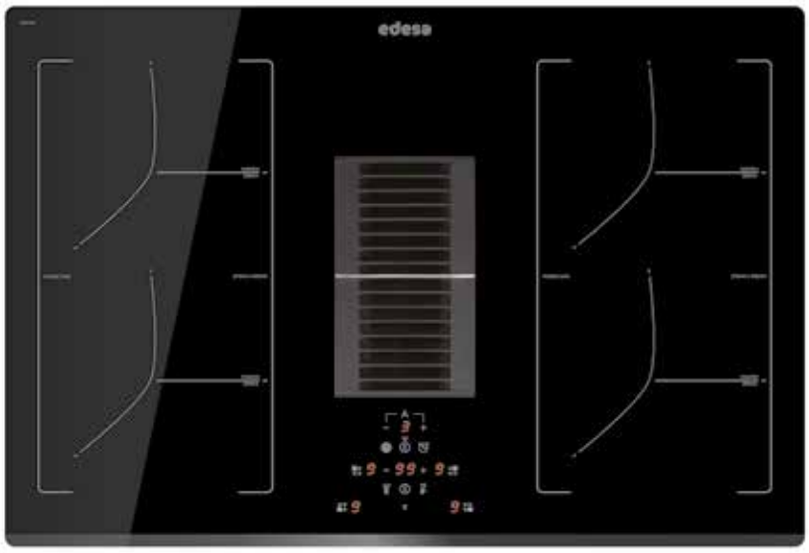

**03002004**
Grelha de ferro fundido
especial para barbecue

## EIT-7422 DD B Bisela frontal

**Cód.:** 922272058 - **EAN:** 8422248109659

HORIZONE TECH | PROGRAMA BOOSTER | TIMER | SELETOR POTÊNCIA POR FOCO | FUNÇÕES DE COCÇÃO | BLOQUEIO DE SEGURANÇA | INDICADOR CALOR RESIDUAL | TERMOSTATO DE SEGURANÇA | STOP&GO

**Zona indução:**
- Placa de indução e extração automática com bisel frontal
- 4 Focos: 21x20 cm. HoriZone: 21x40 cm
- Painel de controlo tipo Touch
- Seletor de potência individual centralizado, com 9 níveis e Booster
- Seletor de temporizador
- Função manutenção de calor
- Função Stop&Go
- Bloqueio de segurança
- Indicador calor residual
- Potência máxima 7,35 kW

**Exaustor de superfície:**
- Eficiência energética A
- Aspiração de superfície
- 5 níveis de extração e função Turbo
- Painel de controlo touch control
- Motor Brushless de 135 W, BLDC
- Potência de extração Máx / Mín: 542 / 199m³/h
- Nível sonoro Máx / Mín: 67 / 45 dB(A)
- Função timer de desconexão automática temporizada
- Temporizador e aviso de limpeza de filtros
- Filtros standard metálicos com asas de plástico lavável

**Acessórios (não incluídos)**
- Kit de recirculação Rodapé Cod. 02800939 / EAN. 8422248080330
- Kit conductos rectangulares Cod. 02800992 / EAN. 8422248112765

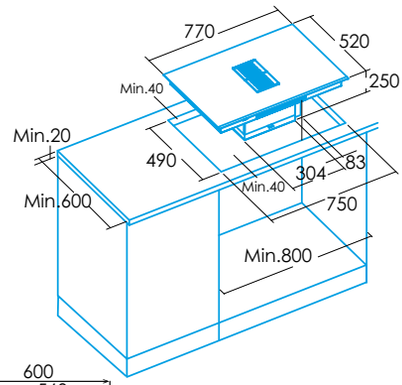


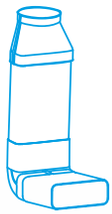

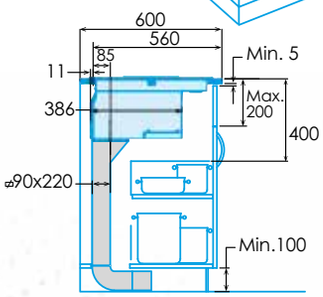


Kit conductos rectangulares **(não incluídos)**
Cod. 02800992 / EAN. 8422248112765

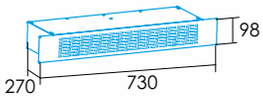


Kit de recirculação Rodapé **(não incluídos)**
Cod. 02800939 / EAN. 8422248080330

* medidas em mm

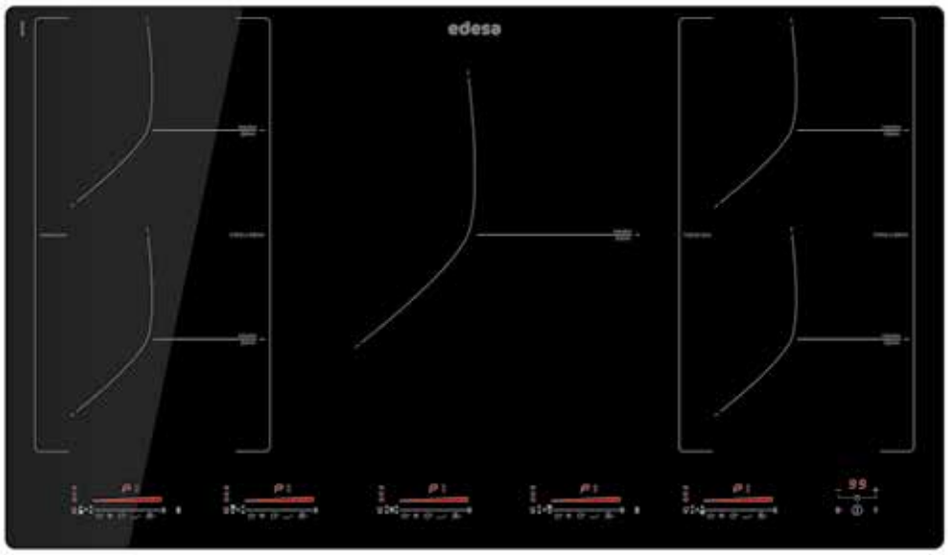

**03002004**
Grelha de ferro fundido especial para barbecue

## EIM-9530 R Arredondado

NEW

**Cód.:** 922272056 - **EAN:** 8422248109635

- Placa de indução com borda arredondada
- 5 Focos: Quatro de 21x20 cm. Um de 30 cm. Dois HoriZone: 21x40 cm
- Painel de controlo tipo Multi Slider Touch
- Seletor de potência individual por foco, com 9 níveis e Booster
- Seletor de temporizador
- "Funções de cocção preestabelecidas (Keep warm, Melting e Simmering)"
- Função Stop&Go
- Bloqueio de segurança
- Indicador calor residual
- Potência máxima 9 kW

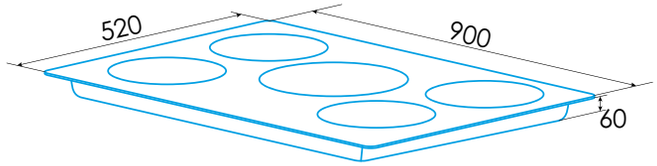


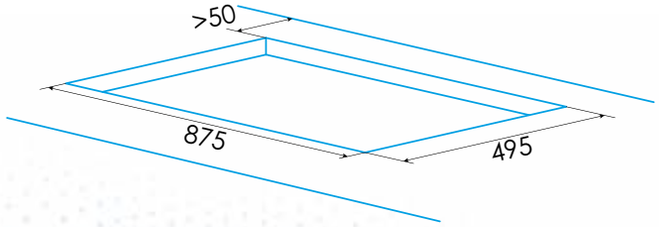


* medidas em mm

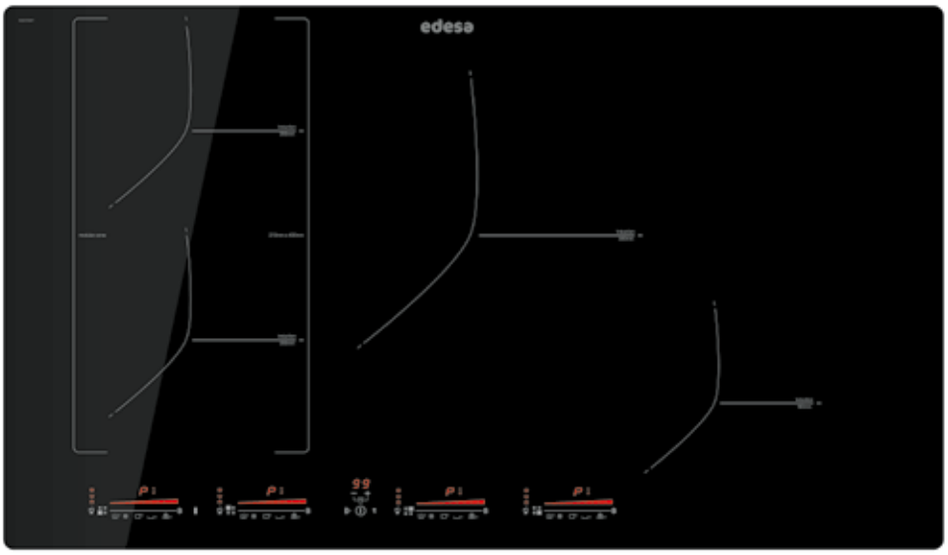

**03002004**
Grelha de ferro fundido
especial para barbecue

## EIM-8430 R Arredondado

NEW

**Cód.:** 922272057 - **EAN:** 8422248109642

- Placa de indução com borda arredondada
- 4 Focos: Dois de 21x20 cm. Um de 30 cm. Um de 18 cm. HoriZone: 21x40 cm
- Painel de controlo tipo Multi Slider Touch
- Seletor de potência individual por foco, com 9 níveis e Booster
- Seletor de temporizador
- "Funções de cocção preestabelecidas (Keep warm, Melting e Simmering)"
- Função Stop&Go
- Bloqueio de segurança
- Indicador calor residual
- Potência máxima 7,2 kW

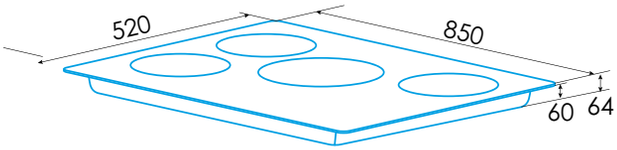


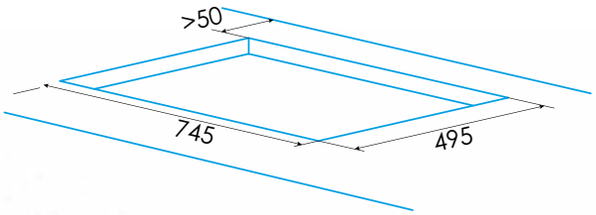


* medidas em mm

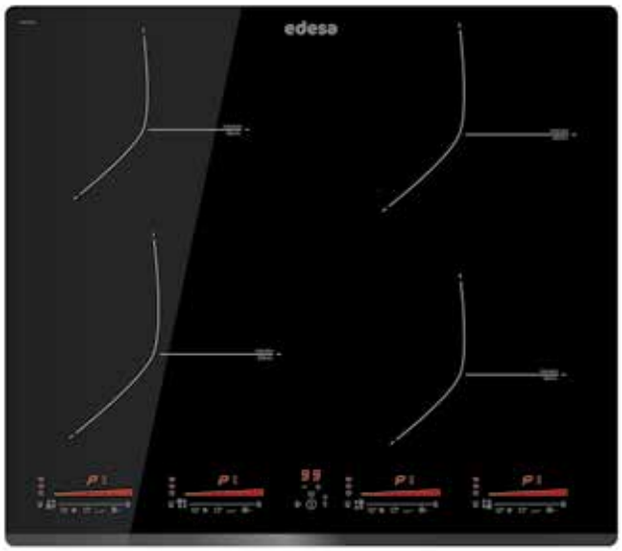


## EIM-6422 B Bisel frontal

**Cód.:** 922272052 - **EAN:** 8422248109581

- Placa de indução com bisel frontal
- 4 Focos: Um de 22 cm, um de 20 cm e dois de 18 cm de diâmetro
- Painel de controlo tipo Multi Slider Touch
- Seletor de potência individual por foco, com 9 níveis e Booster
- Seletor de temporizador
- "Funções de cocção preestabelecidas (Keep warm, Melting e Simmering)"
- Função Stop&Go
- Bloqueio de segurança
- Indicador calor residual
- Potência máxima 7,2 kW

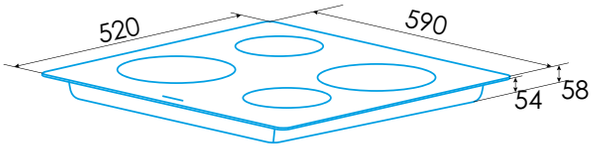


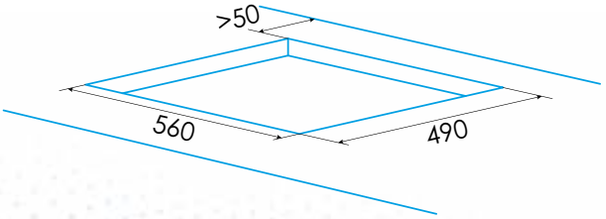


* medidas em mm

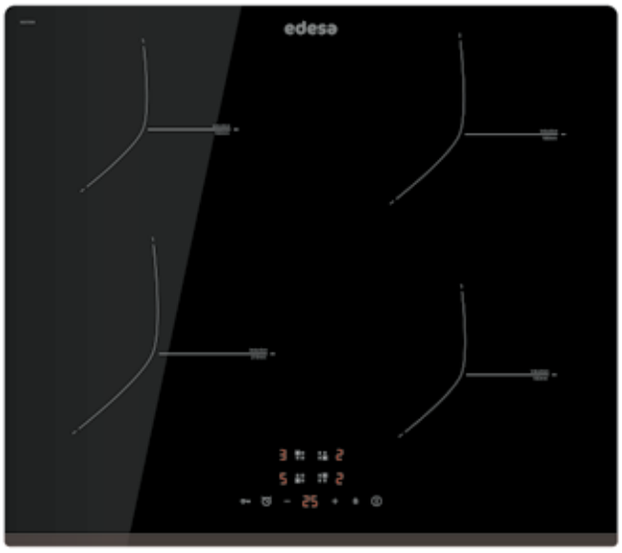


## EIT-6422 B Bisel frontal

NEW

**Cód.:** 922272083 - **EAN:** 8422248355841

PROGRAMA BOOSTER | TIMER | FUNCIONES DE COCINADO | BLOQUEIO DE SEGURANÇA | INDICADOR CALOR RESIDUAL | TERMOSTATO DE SEGURANÇA | STOP&GO

- Placa de indução com bisel frontal
- 4 Focos: Um de 21 cm, um de 18 cm e dois de 16 cm de diâmetro
- Painel de controlo tipo Multi Slider Touch
- Conectividade AUTO 2 com capô compatível
- Seletor de potência centralizado, com 9 níveis e Booster
- Seletor de temporizador
- Funções de cocção preestabelecidas (Keep warm, Melting e Simmering)
- Função Stop&Go
- Bloqueio de segurança
- Indicador calor residual
- Potência máxima 7 kW
- Instalação sem slot frontal

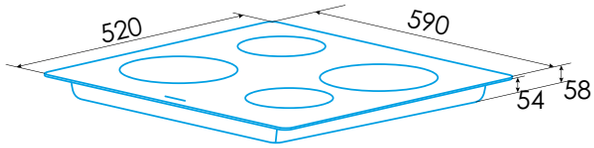


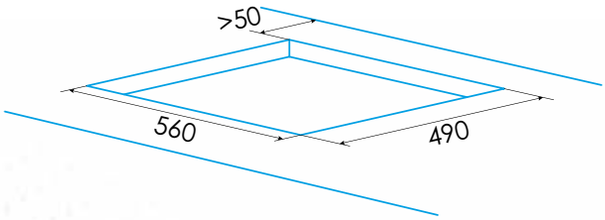


* medidas em mm

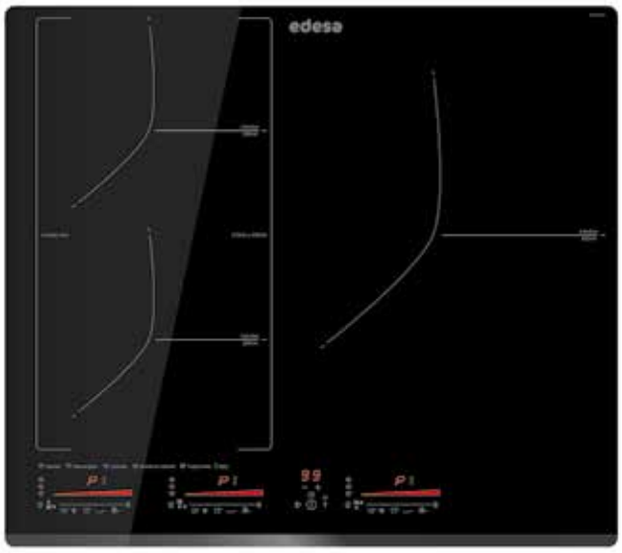

**03002004**
Grelha de ferro fundido especial para barbecue

## EIM-6331 HT BQ B Bisel frontal

NEW

**Cod.:** 922272055 - **EAN:** 8422248109628

HORIZONE TECH | ZONA 30 | PROGRAMA BOOSTER | TIMER | SELETOR POTÊNCIA POR FOCO | CONTROLO DESLIZANTE | FUNÇÕES DE COCÇÃO | FUNÇÃO BARBECUE | BLOQUEIO DE SEGURANÇA | INDICADOR CALOR RESIDUAL | TERMOSTATO DE SEGURANÇA | STOP&GO

- Placa de indução contínua com bisel frontal de 63 cm de largura.
- 3 Focos: Um de 30 cm e um HoriZone de 21x40 cm (dois de 21x20 cm)
- Painel de controlo tipo Multi Slider Touch
- Conectividade AUTO para exaustores compatível
- Seletor de potência individual por foco, com 9 níveis e Booster
- Seletor de temporizador
- "Funções de cocção preestabelecidas (Keep warm, Melting e Simmering)"
- Função Stop&Go
- Bloqueio de segurança
- Indicador calor residual
- Potência máxima 7,1 kW

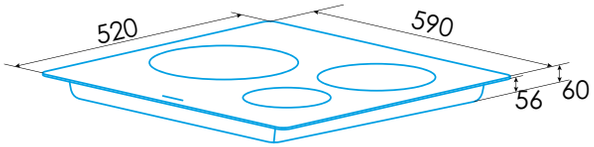


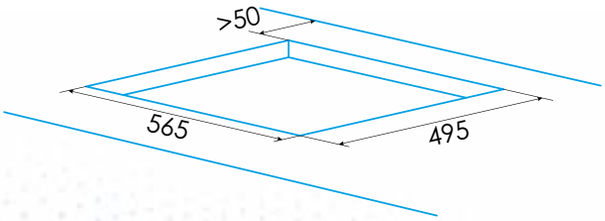


* medidas em mm

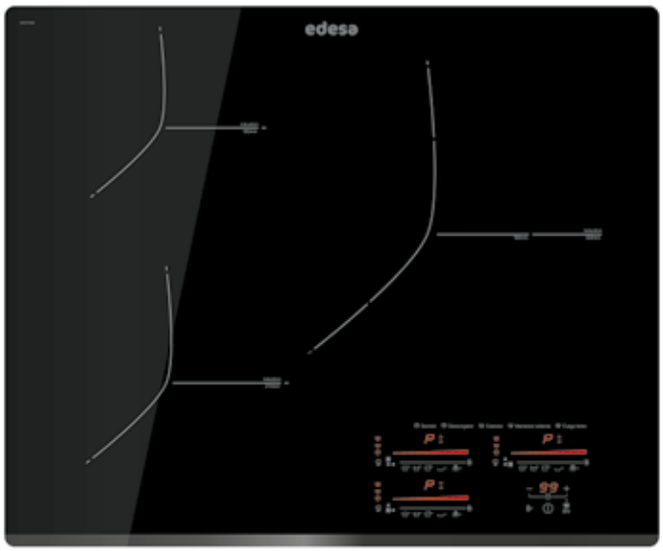


## EIMS-6332 B Bisel frontal

**Cod.:** 922272040 - **EAN:** 8422248108546

SMOOTH REGULAÇÃO ESTÁVEL DA POTÊNCIA · Ø 32 ZONA 32 · B PROGRAMA BOOSTER · TIMER · SELETOR POTÊNCIA POR FOCO · CONTROLO DESLIZANTE · FUNÇÕES DE COCÇÃO · BLOQUEIO DE SEGURANÇA · INDICADOR CALOR RESIDUAL · TERMOSTATO DE SEGURANÇA · STOP&GO

- Placa de indução continua com bisel frontal
- 3 Focos: Um de 30/18 cm, um de 21 cm e um de 18 cm de diâmetro
- Painel de controlo tipo Multi Slider Touch
- Conectividade AUTO 2 para exaustores compatível
- Seletor de potência individual por foco, com 9 níveis e Booster
- Seletor de temporizador
- "Funções de cocção preestabelecidas (Keep warm, Melting e Simmering)"
- Função de limitação de energia. Potência máxima 7,1 kW
- Função Stop&Go
- Bloqueio de segurança
- Indicador calor residual

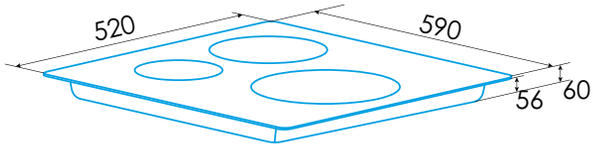


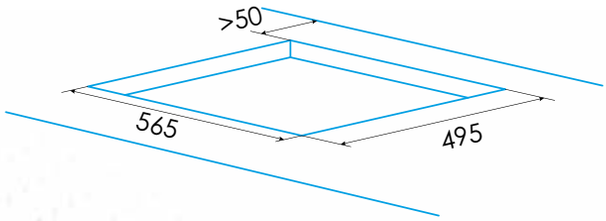


* medidas em mm

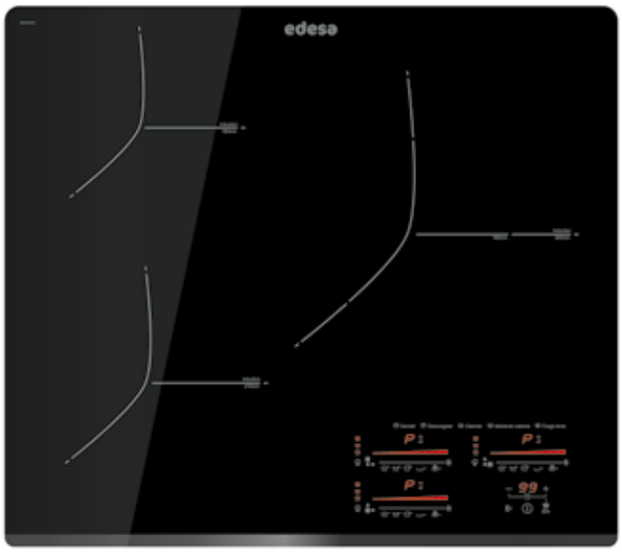


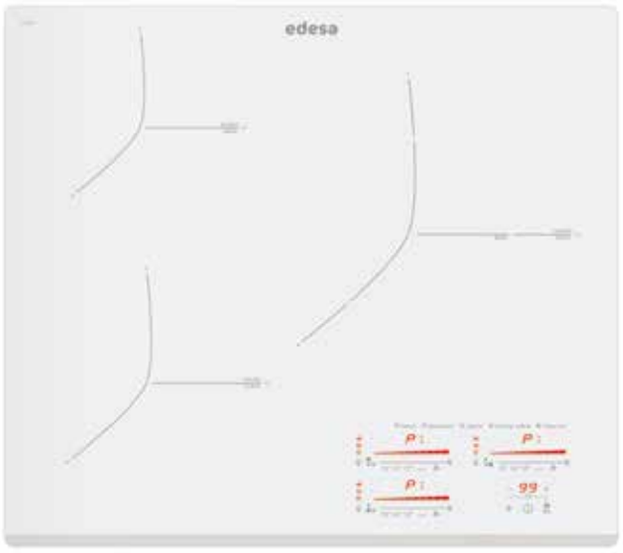


## EIMS-6330 B BK Bisel frontal

**Cod.:** 922272043 - **EAN:** 8422248108584

## EIMS-6330 B WH Bisel frontal

NEW

**Cod.:** 922272044 - **EAN:** 8422248108676

SMOOTH REGULAÇÃO ESTÁVEL DA POTÊNCIA · 30 ZONA 30 · B PROGRAMA BOOSTER · TIMER · SELETOR POTÊNCIA POR FOCO · CONTROLO DESLIZANTE · FUNÇÕES DE COCÇÃO · BLOQUEIO DE SEGURANÇA · INDICADOR CALOR RESIDUAL · TERMOSTATO DE SEGURANÇA · STOP&GO

- Placa de indução continua com bisel frontal
- 3 Focos: Um de 30/18 cm, um de 21 cm e um de 18 cm de diâmetro
- Painel de controlo tipo Multi Slider Touch
- Conectividade AUTO 2 para exaustores compatível
- Seletor de potência individual por foco, com 9 níveis e Booster
- Seletor de temporizador
- "Funções de cocção preestabelecidas (Keep warm, Melting e Simmering)"
- Função de limitação de energia. Potência máxima 7,1 kW
- Função Stop&Go
- Bloqueio de segurança
- Indicador calor residual

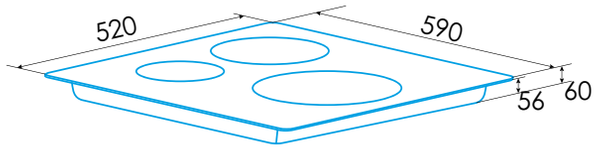


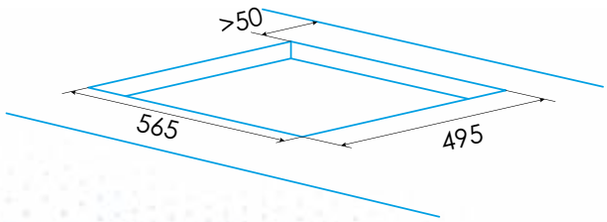


* medidas em mm

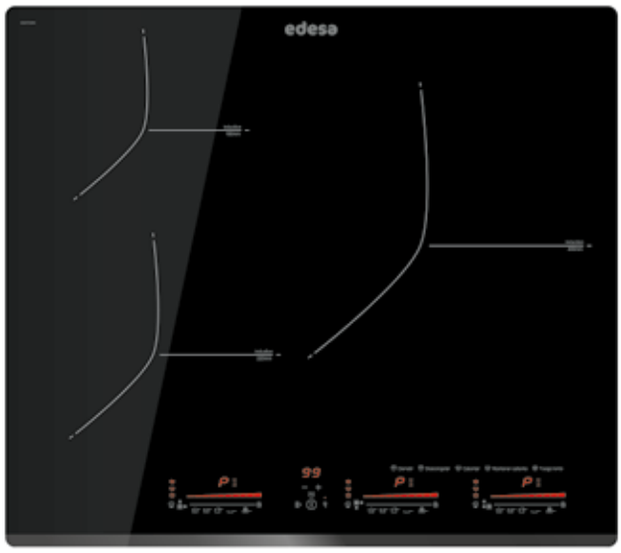


## EIM-6330 B Bisel frontal

**Cód.:** 922272045 - **EAN:** 842248109345

- Placa de indução com bisel frontal
- 3 Focos: Um de 30 cm, um de 22 cm e um de 18 cm de diâmetro
- Painel de controlo tipo Multi Slider Touch
- Seletor de potência individual por foco, com 9 níveis e Booster
- Seletor de temporizador
- "Funções de cocção preestabelecidas (Keep warm, Melting e Simmering)"
- Função Stop&Go
- Bloqueio de segurança
- Indicador calor residual
- Potência máxima 7,1 kW

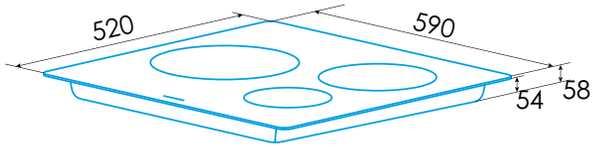


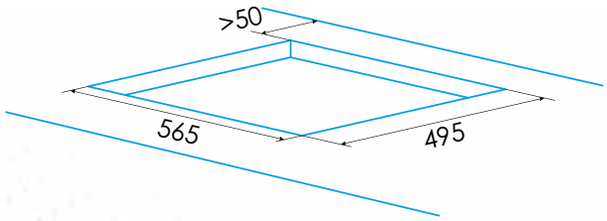


* medidas em mm

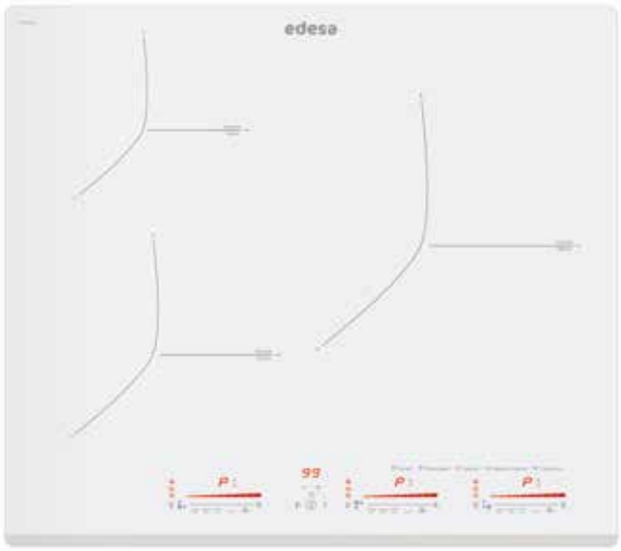


## EIM-6328 B WH Bisel frontal

NEW

**Cod.:** 922272048 - **EAN:** 8422248109543

- Placa de indução com bisel frontal
- 3 Focos: Um de 28 cm, outro de 22 cm e outro de 18 cm de diâmetro
- Painel de controlo tipo Multi Slider Touch
- Seletor de potência individual por foco, com 9 níveis e Booster
- Seletor de temporizador
- "Funções de cocção preestabelecidas (Keep warm, Melting e Simmering)"
- Função Stop&Go
- Bloqueio de segurança
- Indicador calor residual
- Potência máxima 7,1 kW

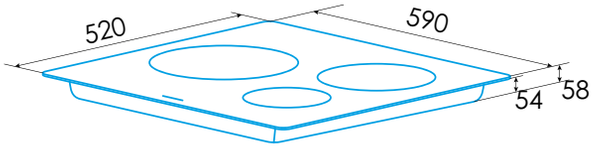


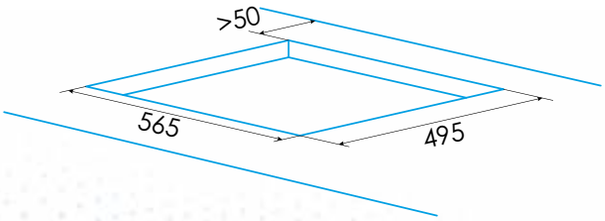


* medidas em mm

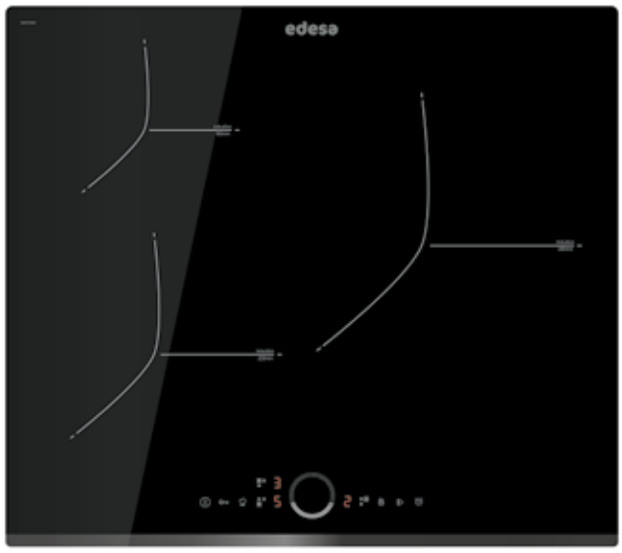


## EIR-6331 B Bisel frontal

**Cód.:** 922272054 - **EAN:** 8422248109604

ZONA 30 | PROGRAMA BOOSTER | TIMER | CONTROLO DESLIZANTE | FUNÇÕES DE COCÇÃO | BLOQUEIO DE SEGURANÇA | INDICADOR CALOR RESIDUAL | TERMOSTATO DE SEGURANÇA | STOP&GO

- Placa de indução com bisel frontal
- 3 Focos: Um de 30 cm, um de 22 cm e um de 16 cm de diâmetro
- Painel de controlo tipo Round Slider Touch
- Seletor de potência individual centralizado, com 9 níveis e Booster
- Seletor de temporizador
- Função manutenção de calor
- Função Stop&Go
- Bloqueio de segurança
- Indicador calor residual
- Potência máxima 7,1 kW

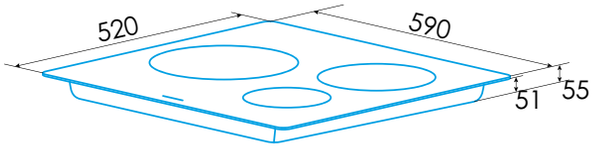


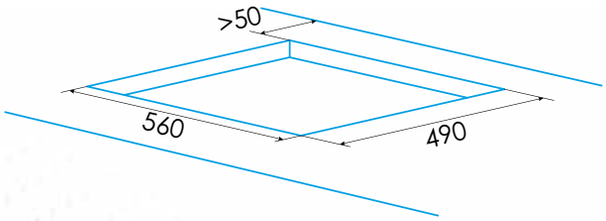


* medidas em mm

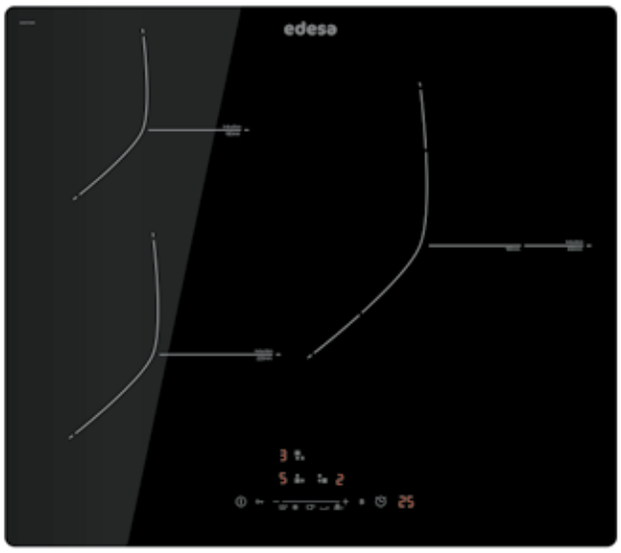


## EIS-6330 R Arredondado

**Cód.:** 922272046 - **EAN:** 8422248109383

- Placa de indução com borda arredondada
- 3 Focos: Um de 30/18 cm, um de 22 cm e um de 18 cm de diâmetro
- Painel de controlo tipo Mono Slider Touch
- Seletor de potência individual centralizado, com 9 níveis e Booster
- Seletor de temporizador
- Bloqueio de segurança
- Indicador calor residual
- Potência máxima 7,1 kW

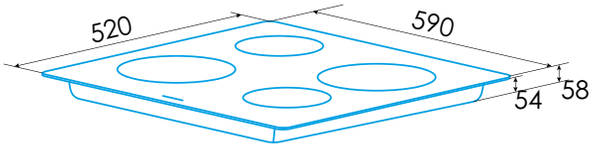


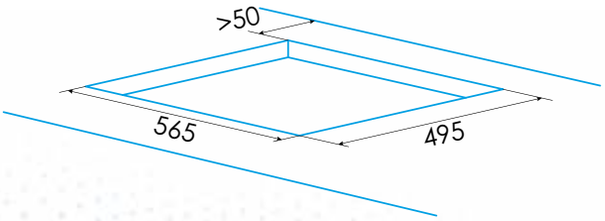


* medidas em mm

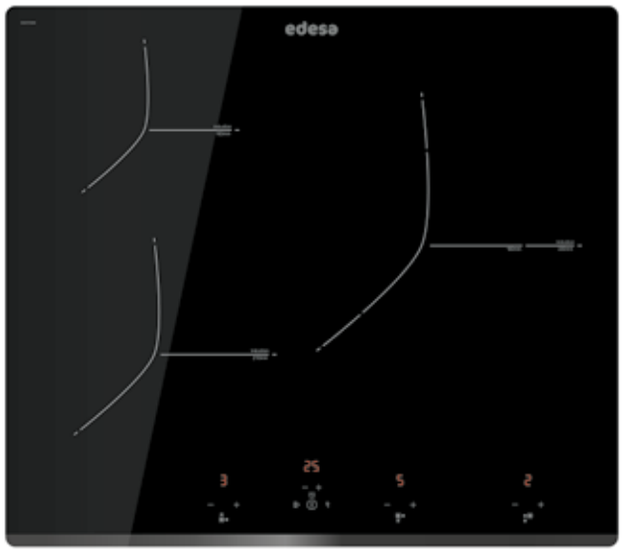


## EIT-6329 B Bisel frontal

**Cód.:** 922272039 - **EAN:** 8422248108416

- Placa de indução com bisel frontal
- 3 Focos: Um de 28/18 cm, um de 21 cm e um de 16 cm de diâmetro
- Painel de controlo tipo Touch
- Funções de cozimento predefinidas (Keep warm, Melting e Simmering)
- Seletor de potência individual centralizado, com 9 níveis e Booster
- Seletor de temporizador
- Bloqueio de segurança
- Indicador calor residual
- Potência máxima 7,2 kW
- Limitador de potência

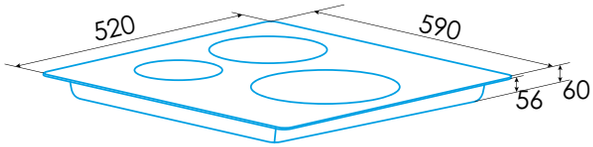


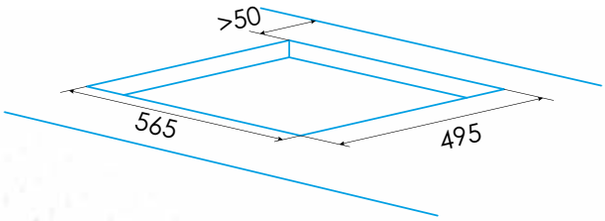


* medidas em mm

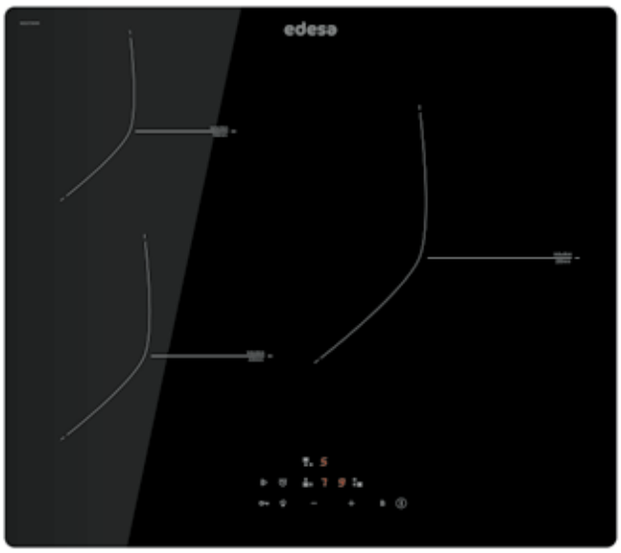


## EIT-6328 R Arredondado

NEW

**Cód.:** 922272085 - **EAN:** 8422248355865

B — PROGRAMA BOOSTER

TIMER

BLOQUEIO DE SEGURANÇA

INDICADOR CALOR RESIDUAL

TERMOSTATO DE SEGURANÇA

- Placa de indução com borda arredondada
- 3 Focos: Um de 28 cm, um de 22 cm e um de 18 cm de diâmetro
- Painel de controlo tipo Touch
- Funções de cozimento predefinidas (Keep warm, Melting e Simmering)
- Seletor de potência individual centralizado, com 9 níveis e Booster
- Seletor de temporizador
- Bloqueio de segurança
- Indicador calor residual
- Potência máxima 7 kW
- Função Stop&Go
- Função de limitação de energia.
- Instalação sem slot frontal

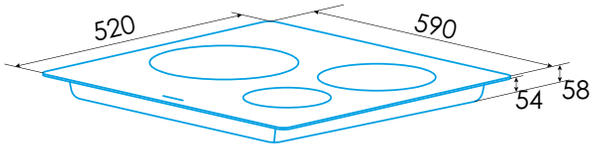


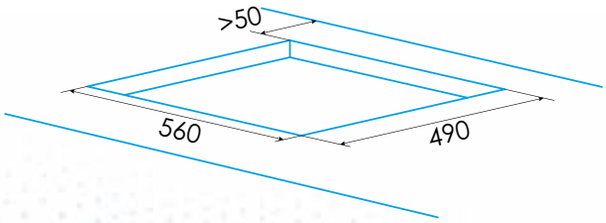


* medidas em mm

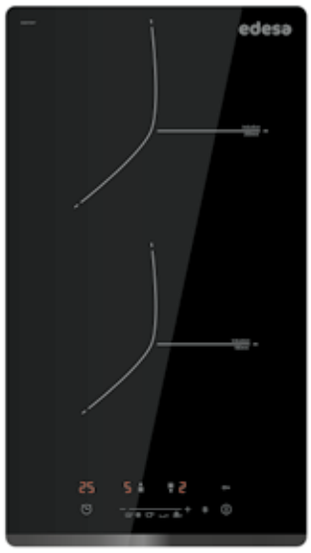


## EIS-3220 B Bisel frontal

**Cód.:** 922272047 - **EAN:** 8422248109390

- Placa de indução com bisel frontal
- 2 Focos: Um de 20 cm e um de 18 cm de diâmetro
- Painel de controlo tipo Mono Slider Touch
- Seletor de potência individual centralizado, com 9 níveis e Booster
- Seletor de temporizador
- Bloqueio de segurança
- Indicador calor residual
- Potência máxima 3,5 kW

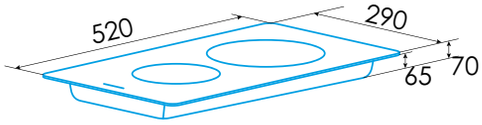


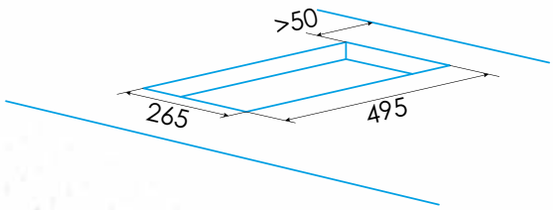


* medidas em mm

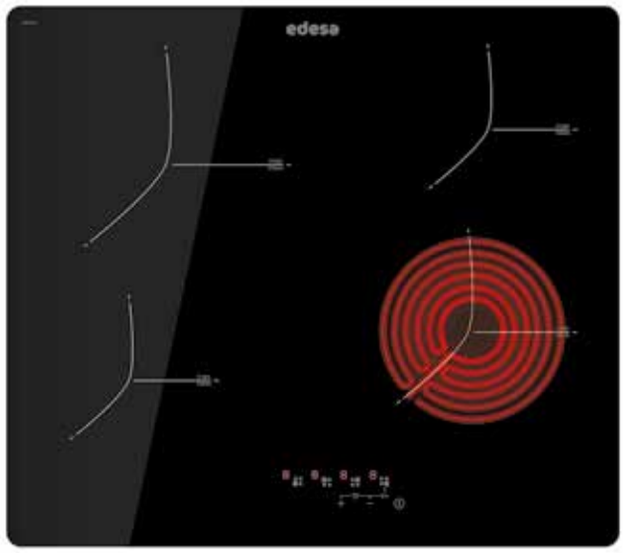


## EVT-6422 R Arredondado

**Cód.:** 922272041 - **EAN:** 8422248108553

TIMER

BLOQUEIO DE SEGURANÇA

INDICADOR CALOR RESIDUAL

TERMOSTATO DE SEGURANÇA

- Placa vitrocerâmica radiante com borda arredondada
- 4 Focos: Um de 21,5 cm, outro de 18,5 cm e um dois de 15 cm de diâmetro
- Painel de controlo tipo Touch
- Seletor de potência individual centralizado, com 9 níveis e Booster
- Seletor de temporizador
- Bloqueio de segurança através de combinação de teclas
- Indicador calor residual
- Potência máxima 6,5 kW

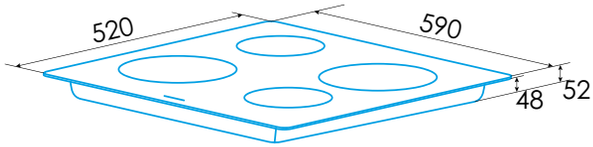


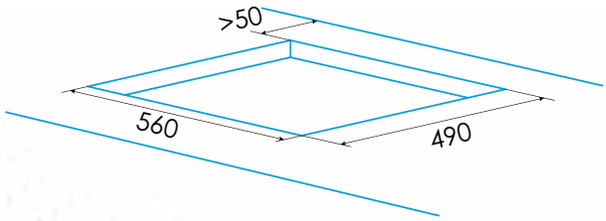


* medidas em mm

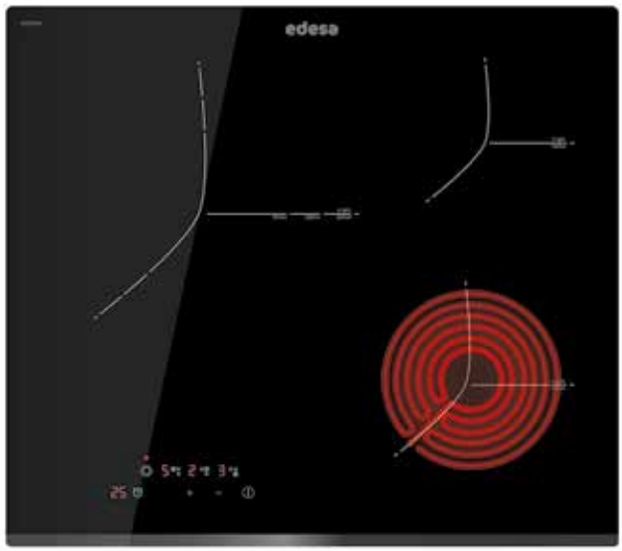


## EVT-6328 B Bisel frontal

**Cód.:** 922272049 - **EAN:** 8422248109550

TIMER

BLOQUEIO DE SEGURANÇA

INDICADOR CALOR RESIDUAL

TERMOSTATO DE SEGURANÇA

- Placa vitrocerâmica radiante com bisel frontal
- 3 Focos: Um de 28/ 22/15,5 cm, um de 18,5 cm e um de 15 cm de diâmetro
- Painel de controlo tipo Touch
- Seletor de potência individual centralizado, com 9 níveis e Booster
- Seletor de temporizador
- Bloqueio de segurança através de combinação de teclas
- Indicador calor residual
- Potência máxima 5,7 kW

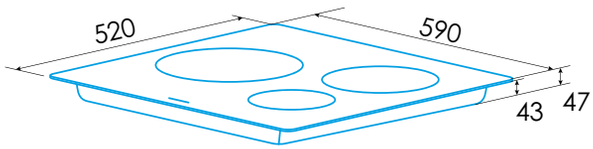


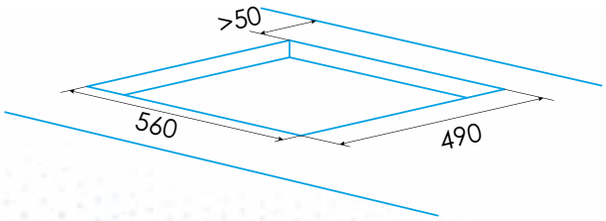


* medidas em mm

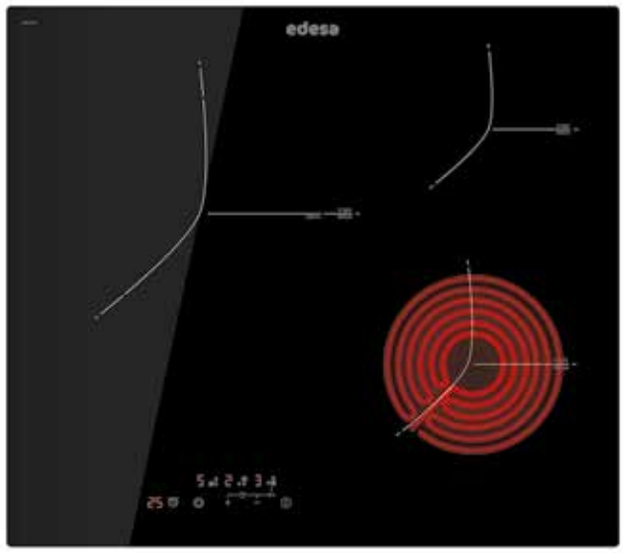


## EVT-6328 R Arredondado

**Cód.:** 922272050 - **EAN:** 8422248109567

TIMER

BLOQUEIO DE SEGURANÇA

INDICADOR CALOR RESIDUAL

TERMOSTATO DE SEGURANÇA

- Placa vitrocerâmica radiante com borda arredondada
- 3 Focos: Um de 28/22 cm, um de 18,5 cm e um de 15 cm de diâmetro
- Painel de controlo tipo Touch
- Seletor de potência individual centralizado, com 9 níveis e Booster
- Seletor de temporizador
- Bloqueio de segurança através de combinação de teclas
- Indicador calor residual
- Potência máxima 5,7 kW

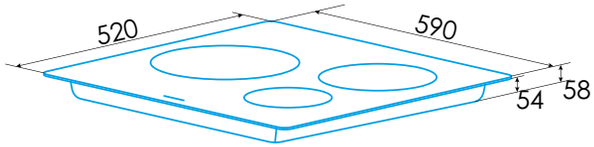


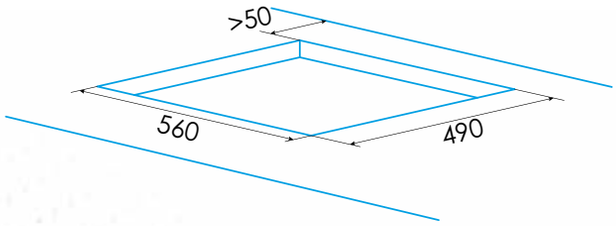


* medidas em mm

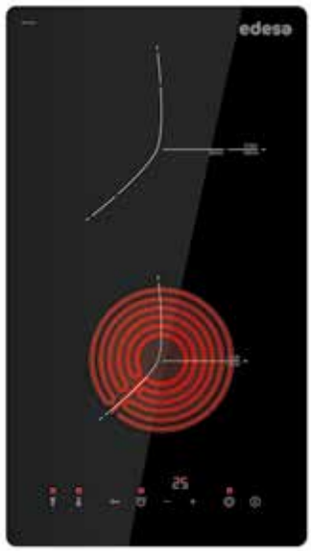


## EVT-3220 B Bisel frontal

**Cód.:** 922272064 - **EAN:** 8422248111256

TIMER

BLOQUEIO DE SEGURANÇA

INDICADOR CALOR RESIDUAL

TERMOSTATO DE SEGURANÇA

- Placa vitrocerâmica radiante com borda arredondada
- 2 Focos: Um de 19/12 cm e um de 15,5 cm de diâmetro
- Painel de controlo tipo Touch
- Seletor de potência individual centralizado, com 9 níveis e Booster
- Seletor de temporizador
- Bloqueio de segurança através de combinação de teclas
- Indicador calor residual
- Potência máxima 3,2 kW

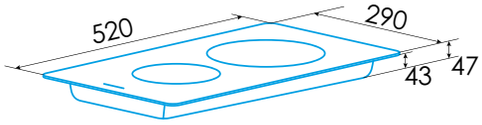


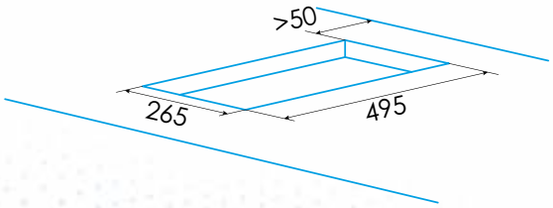


* medidas em mm

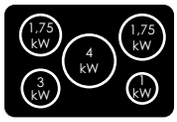


## EGG-9051 TI TR CI N Vidro Preto

**Cód.:** 922272067 - **EAN:** 8422248198318

SEGURANÇA CORTE GÁS

LIGAÇÃO AUTOMÁTICA

COROA TRIPLA

GRELHAS FERRO FUNDIDO

- Placa de gás natural com 5 bocas
- 3 grelhas independentes de ferro fundido sobre uma superfície de vidro temperado
- Uma boca tripla coroa (4kW), uma rápida, duas semirápidas e uma auxiliar
- Comandos frontais
- Ligação eletrónica integrada em comando
- Sistema de segurança de corte de gás
- Adequado para gás natural e gás butano
- Injetores de gás butano incluídos como acessórios
- Potência total gás: 11,5 kW

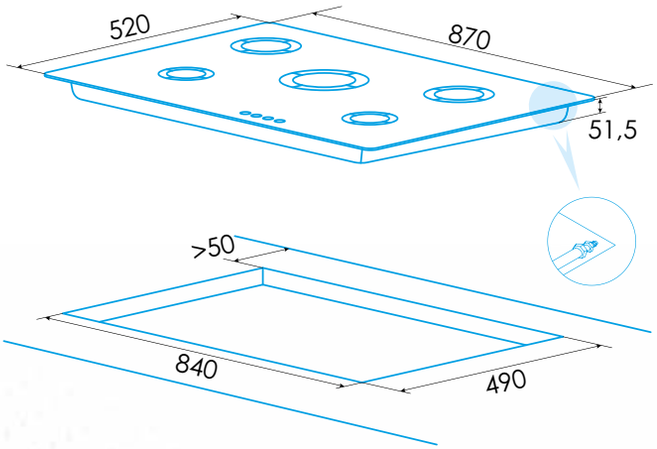


| EGG-9051 TI TR CI N | Instalado | | Incluído como acessório | |
|---|---|---|---|---|
| | Injetor | Pressão gás | Injetor | Pressão gás |
| | G20 | 20mbar | G30 | 30mbar |

* medidas em mm

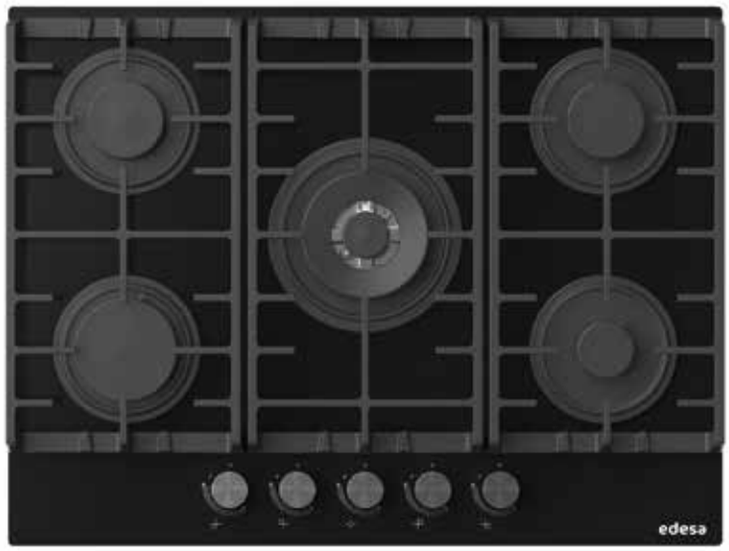


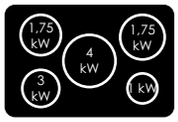


## EGG-7551 TI TR CI N Vidro Preto

**Cód.:** 922272068 - **EAN:** 8422248198325

SEGURANÇA CORTE GÁS

LIGAÇÃO AUTOMÁTICA

COROA TRIPLA

GRELHAS FERRO FUNDIDO

- Placa de gás natural com 5 bocas
- 3 grelhas independentes de ferro fundido sobre uma superfície de vidro temperado
- Uma boca tripla coroa (4kW), uma rápida, duas semirápidas e uma auxiliar
- Comandos frontais
- Ligação eletrónica integrada em comando
- Sistema de segurança de corte de gás
- Adequado para gás natural e gás butano
- Injetores de gás butano incluídos como acessórios
- Potência total gás: 11,5 kW

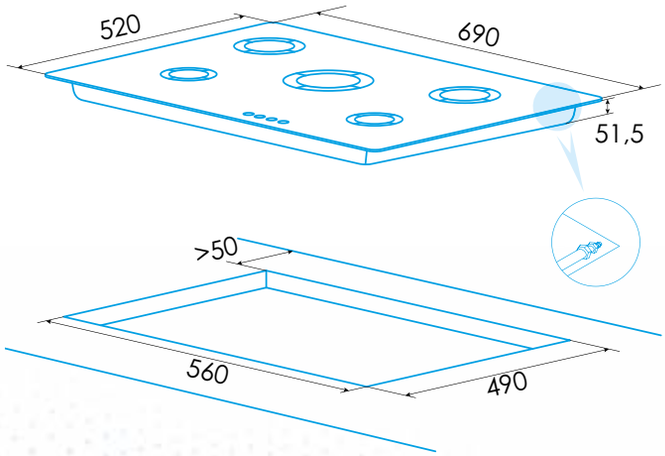


| EGG-7551 TI TR CI N | Instalado | | Incluído como acessório | |
|---|---|---|---|---|
| | Injetor | Pressão gás | Injetor | Pressão gás |
| | G20 | 20mbar | G30 | 30mbar |

* medidas em mm

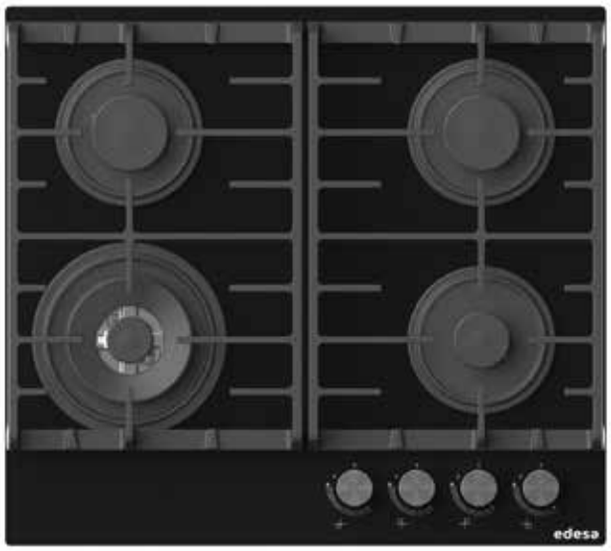

## EGG-6041 TI TR CI N Vidro Preto

**Cód.:** 922272069 - **EAN:** 8422248198332

## EGG-6041 TI TR CI B Vidro Preto

**Cód.:** 922272070 - **EAN:** 8422248198349

- Placa de gás natural/butano com 4 bocas
- 2 grelhas independentes de ferro fundido sobre uma superfície de vidro temperado
- Uma boca tripla coroa (4kW), uma rápida, uma semi-rápida e uma auxiliar
- Comandos frontais
- Ligação eletrónica integrada em comando
- Sistema de segurança de corte de gás
- Adequado para gás natural e gás butano
- Injetores de gás butano incluídos como acessórios
- Potência total gás: 9,75 kW

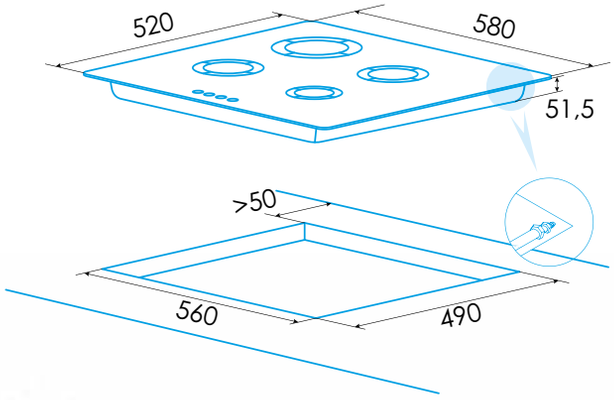


| EGG-6041 TI TR CI N<br>EGG-6041 TI TR CI B | Instalado | | Incluído como acessório | |
|---|---|---|---|---|
| | Injetor | Pressão gás | Injetor | Pressão gás |
| | G20 | 20mbar | G30 | 30mbar |

* medidas em mm

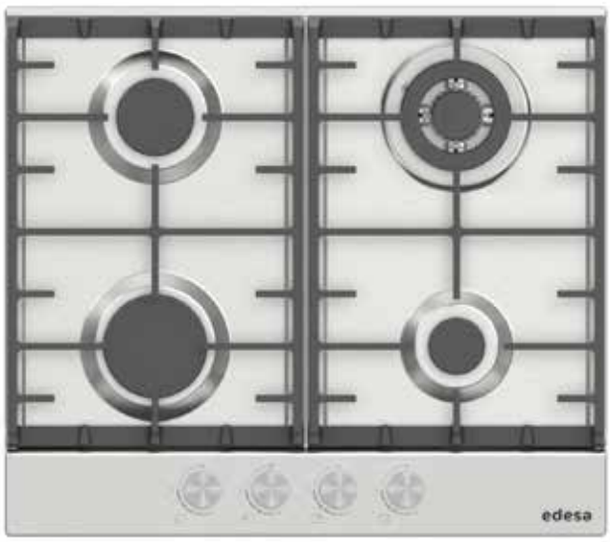


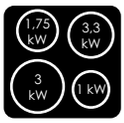


## EGX-6041 TI TR CI N A. Inoxidável

**Cód.:** 922272071 - **EAN:** 8422248198363

## EGX-6041 TI TR CI B A. Inoxidável

**Cod.:** 922272072 - **EAN:** 8422248198370

SEGURANÇA CORTE GÁS

LIGAÇÃO AUTOMÁTICA

COROA TRIPLA

GRELHAS FERRO FUNDIDO

- Placa de gás natural/butano com 4 bocas
- 2 grelhas independentes de ferro fundido sobre superfície de aço inoxidável
- Uma boca tripla coroa (3,3kW), duas semi-rápidas e uma auxiliar
- Comandos frontais
- Ligação eletrónica integrada em comando
- Sistema de segurança de corte de gás
- Adequado para gás natural e gás butano
- Injetores de gás butano incluídos como acessórios
- Potência total gás: 9,05 kW

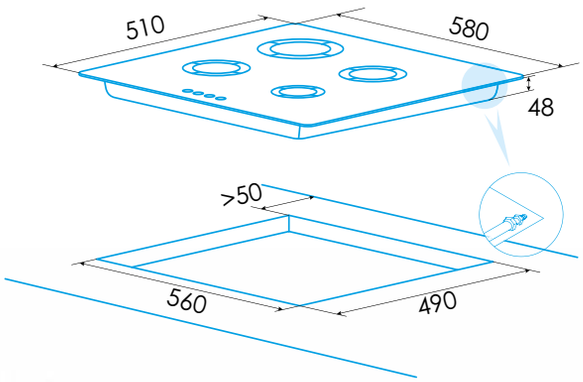


| EGX-6041 TI TR CI N<br>EGX-6041 TI TR CI B | Instalado | | Incluído como acessório | |
|---|---|---|---|---|
| | Injetor | Pressão gás | Injetor | Pressão gás |
| | G20 | 20mbar | G30 | 30mbar |

* medidas em mm

## EGX-6041 TI N A. Inoxidável

**Cód.:** 922272073 - **EAN:** 8422248198387

- Placa de gás natural/butano com 4 bocas
- 2 grelhas independentes de ferro fundido sobre superfície de aço inoxidável
- Uma boca tripla coroa, uma semi-rápida, uma rápida e uma auxiliar
- Comandos frontais
- Ligação eletrónica integrada em comando
- Sistema de segurança de corte de gás
- Adequado para gás natural e gás butano
- Injetores de gás butano incluídos como acessórios
- Potência total gás: 7,5 kW

## EGX-6041 TI B A. Inoxidável

**Cod.:** 922272074 - **EAN:** 8422248198400

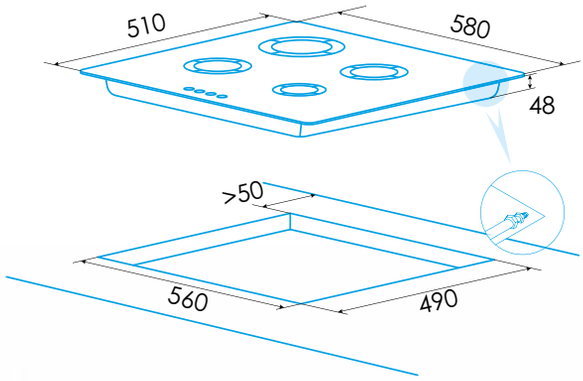


| EGX-6040 TI N<br>EGX-6040 TI B | Instalado | | Incluído como acessório | |
|---|---|---|---|---|
| | Injetor | Pressão gás | Injetor | Pressão gás |
| | G20 | 20mbar | G30 | 30mbar |

* medidas em mm

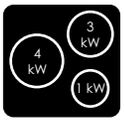


## EGG-6031 TI TR CI N Vidro Preto

**Cód.:** 922272075 - **EAN:** 8422248198417

## EGG-6031 TI TR CI B Vidro Preto

**Cód.:** 922272076 - **EAN:** 8422248198424

SEGURANÇA CORTE GÁS

LIGAÇÃO AUTOMÁTICA

COROA TRIPLA

GRELHAS FERRO FUNDIDO

- Placa de gás natural/butano com 3 bocas
- 2 grelhas independentes de ferro fundido sobre uma superfície de vidro temperado
- Uma boca tripla coroa (4kW), uma rápida e uma auxiliar
- Comandos frontais
- Ligação eletrónica integrada em comando
- Sistema de segurança de corte de gás
- Adequado para gás natural e gás butano
- Injetores de gás butano incluídos como acessórios
- Potência total gás: 8 kW

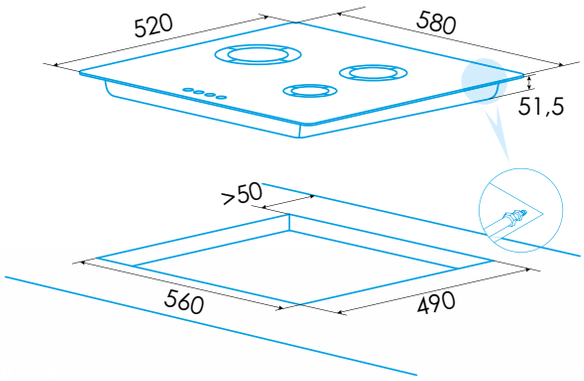


| EGG-6031 TI TR CI N<br>EGG-6031 TI TR CI B | Instalado | | Incluído como acessório | |
|---|---|---|---|---|
| | Injetor | Pressão gás | Injetor | Pressão gás |
| | G20 | 20mbar | G30 | 30mbar |

* medidas em mm

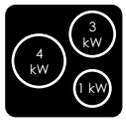


## EGX-6031 TI TR CI N A. Inoxidável

**Cód.:** 922272077 - **EAN:** 8422248198431

## EGX-6031 TI TR CI B A. Inoxidável

**Cód.:** 922272078 - **EAN:** 8422248198448

- Placa de gás natural/butano com 3 bocas
- 2 grelhas independentes de ferro fundido sobre uma superfície de vidro temperado
- Uma boca tripla coroa (4kW), uma rápida e uma auxiliar
- Comandos frontais
- Ligação eletrónica integrada em comando
- Sistema de segurança de corte de gás
- Adequado para gás natural e gás butano
- Injetores de gás butano incluídos como acessórios
- Potência total gás: 8 kW

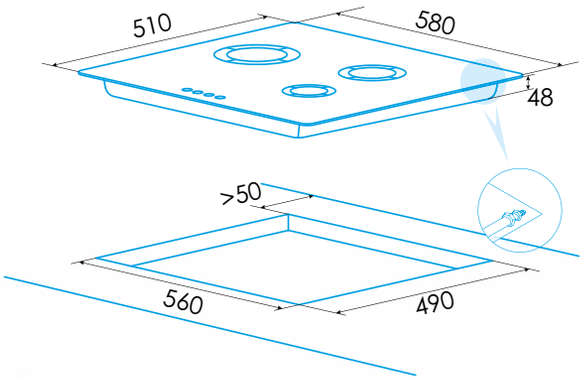


| EGX-6031 TI TR CI N<br>EGX-6031 TI TR CI B | Instalado | | Incluído como acessório | |
|---|---|---|---|---|
| | Injetor | Pressão gás | Injetor | Pressão gás |
| | G20 | 20mbar | G30 | 30mbar |

* medidas em mm

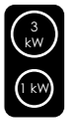


## EGG-3021 TI N Vidro Preto

**Cód.:** 922272079 - **EAN:** 8422248198455

SEGURANÇA CORTE GÁS

LIGAÇÃO AUTOMÁTICA

GRELHAS FERRO FUNDIDO

- Placa de gás natural com 2 bocas
- Grelha de ferro fundido sobre uma superfície de vidro temperado
- Uma boca rápida e uma auxiliar
- Comandos frontais
- Ligação eletrónica integrada em comando
- Sistema de segurança de corte de gás
- Adequado para gás natural e gás butano
- Injetores de gás butano incluídos como acessórios
- Potência total gás: 4 kW

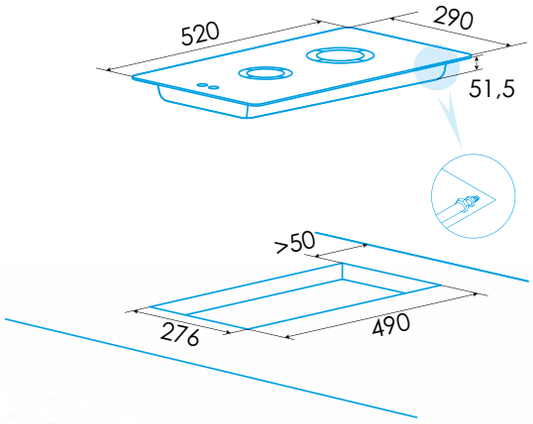


| EGG-3021 TI N | Instalado | | Incluído como acessório | |
|---|---|---|---|---|
| | Injetor | Pressão gás | Injetor | Pressão gás |
| | G20 | 20mbar | G30 | 30mbar |

* medidas em mm

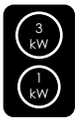


## EGX-3022 TI N Aço inoxidável

**Cód.:** 922272080 - **EAN:** 8422248198462

SEGURANÇA CORTE GÁS

LIGAÇÃO AUTOMÁTICA

- Placa de gás natural com 2 bocas
- Grelha sobre superfície de aço inoxidável
- Uma boca rápida e uma auxiliar
- Comandos frontais
- Ligação eletrónica integrada em comando
- Sistema de segurança de corte de gás
- Adequado para gás natural e gás butano
- Injetores de gás butano incluídos como acessórios
- Potência total gás: 4 kW

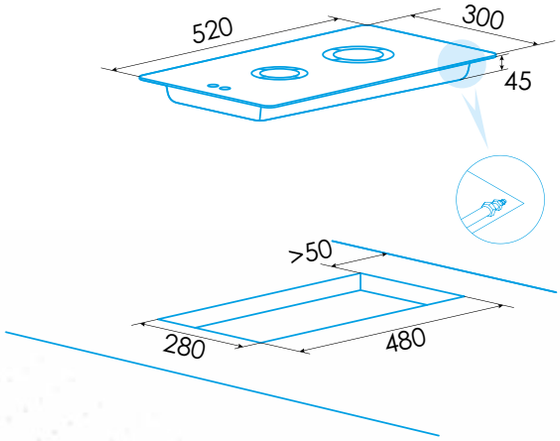


| EGX-3022 TI N | Instalado | | Incluído como acessório | |
|---|---|---|---|---|
| | Injetor | Pressão gás | Injetor | Pressão gás |
| | G20 | 20mbar | G30 | 30mbar |

* medidas em mm

edesa

| Código | 922272058 | 922272056 | 922272057 | 922272052 | 922272083 | 922272055 | 922272040 | 922272043 | 922272044 |
|---|---|---|---|---|---|---|---|---|---|
| EAN | 8422248109659 | 8422248109635 | 8422248109642 | 8422248109581 | 8422248355841 | 8422248109628 | 8422248108546 | 8422248108584 | 8422248108676 |
| Modelo | EIT-7422 DD G | EIM-9530 R | EIM-8430 R | EIM-6422 B | EIT-6422 B/C | EIM-6331 HT BQ B | EIMS-6332 B/A | EIMS-6330 B BK/B | EIMS-6330 B WH/A |
| Tipo | indução e extração automática | Indução | Indução | Indução | Indução | Indução | Indução | Indução | Indução |
| **Ficha de produto** | | | | | | | | | |
| Zonas de cocção | 4 | 5 | 4 | 4 | 4 | 3 | 3 | 3 | 3 |
| Zona dianteira direita: Diâmetro (mm) | 190x190 | 210x200 | 180 | 180 | 160 | 300 | - | - | - |
| Zona dianteira direita: Potência (kW) | 2 | 2 | 1,2 | 1,2 | 1,2 | 2,5 | - | - | - |
| Zona dianteira direita: Booster (kW) | 2,8 | 2,8 | 1,5 | - | - | 3,5 | - | - | - |
| Zona dianteira direita: Consumo (Wh/kg) | 194,2 | 182,7 | 179,5 | 195,4 | 195,4 | 199,3 | - | - | - |
| Zona traseira direita: Diâmetro (mm) | 190x190 | 210x200 | - | 200 | 180 | - | 320/180 | 300/180 | 300/180 |
| Zona traseira direita: Potência (kW) | 1,5 | 1,5 | - | 1,8 | 1,8 | - | 3/1,5 | 3/1,5 | 3/1,5 |
| Zona traseira direita: Booster (kW) | 2 | 2 | - | - | - | - | 3,6/1,8 | 3,6/1,8 | 3,6/1,8 |
| Zona traseira direita: Consumo (Wh/kg) | 181,5 | 182,9 | - | 180,8 | 180,8 | - | 175,4 | 180,8 | 180,8 |
| Zona dianteira central: Diâmetro (mm) | - | - | - | - | - | - | - | - | - |
| Zona dianteira central: Potência (kW) | - | - | - | - | - | - | - | - | - |
| Zona dianteira central: Booster (kW) | - | - | - | - | - | - | - | - | - |
| Zona dianteira central: Consumo (Wh/kg) | - | - | - | - | - | - | - | - | - |
| Zona traseira central: Diâmetro (mm) | - | 300 | 300 | - | - | - | - | - | - |
| Zona traseira central: Potência (kW) | - | 2,3 | 2,3 | - | - | - | - | - | - |
| Zona traseira central: Booster (kW) | - | 3 | 3 | - | - | - | - | - | - |
| Zona traseira central: Consumo (Wh/kg) | - | 216,3 | 216,3 | - | - | - | - | - | - |
| Zona dianteira esquerda: Diâmetro (mm) | | 210x200 | 210x200 | 220 | 210 | 190 | 210 | 210 | 210 |
| Zona dianteira esquerda: Potência (kW) | 2 | 1,5 | 1,5 | 2,3 | 2,3 | 2 | 2,3 | 2,3 | 2,3 |
| Zona dianteira esquerda: Booster (kW) | 2,8 | 2 | 2 | - | - | 2,8 | 2,6 | 2,6 | 2,6 |
| Zona dianteira esquerda: Consumo (Wh/kg) | 194,2 | 182,9 | 182,9 | 182,9 | 182,9 | 185,8 | 191,5 | 184,1 | 184,1 |
| Zona traseira esquerda: Diâmetro (mm) | 190x190 | 210x200 | 210x200 | 180 | 160 | 190 | 180 | 180 | 180 |
| Zona traseira esquerda: Potência (kW) | 1,5 | 2 | 2 | 1,2 | 1,2 | 1,5 | 1,2 | 1,2 | 1,2 |
| Zona traseira esquerda: Booster (kW) | 2 | 2,8 | 2,8 | - | - | 2 | 1,5 | 1,5 | 1,5 |
| Zona traseira esquerda: Consumo (Wh/kg) | 181,5 | 182,7 | 182,7 | 183,4 | 183,4 | 181,7 | 194,8 | 181,7 | 181,7 |
| Consumo de energia da placa (Wh/kg) | 194,2 | 189,6 | 190,5 | 185,6 | 185,6 | 184,7 | 187,2 | 182,2 | 182,2 |
| **Dimensões** | | | | | | | | | |
| Largura do aparelho (mm) | 770 | 900 | 850 | 590 | 590 | 590 | 630 | 590 | 590 |
| Profundidade do aparelho(mm) | 520 | 520 | 520 | 520 | 520 | 520 | 520 | 520 | 520 |
| Altura do aparelho(mm) | 250 | 61 | 60 | 58 | 58 | 60 | 60 | 60 | 60 |
| Largura do orifício(mm) | 750 | 875 | 745 | 565 | 560 | 565 | 565 | 565 | 565 |
| Profundidade do orifício(mm) | 490 | 495 | 495 | 495 | 490 | 495 | 495 | 495 | 495 |
| Ranhura de ventilação (mm) | 5 | 5 | 5 | 5 | - | 5 | 5 | 5 | 5 |
| Sistema de ancoragem | Quick-fix System | Quick-fix System | Quick-fix System | Quick-fix System | Quick-fix System | Quick-fix System | Quick-Fix System | Quick-Fix System | Quick-Fix System |
| **Acabamento** | | | | | | | | | |
| Cor | Preto | Preto | Preto | Preto | Preto | Preto | Preto | Preto | Branco |
| Estética | Bisel frontal | Bisel frontal | Bisel frontal | Bisel frontal | Bisel frontal | Bisel frontal | Bisel frontal | Bisel frontal | Bisel frontal |
| **Controlo** | | | | | | | | | |
| Tipo de controlo | Touch | Deslizante independiente por zona | Deslizante independiente por zona | Multi Slider Touch | Touch | Multi Slider Touch | Deslizante Independiente por zona | Deslizante Independiente por zona | Deslizante Independiente por zona |
| Seletor de potência (+/-) | Centralizado | Individual por foco | Individual por foco | Individual por foco | Individual por foco | Individual por foco | Individual por foco | Individual por foco | Individual por foco |
| Níveis de potência | 9 + Booster | 9 + Booster | 9 + Booster | 9 + Booster | 9 + Booster | 9 + Booster | 9 + Booster | 9 + Booster | 9 + Booster |
| Programação de tempo de cocção | Sim | Sim | Sim | Sim | Sim | Sim | Sim | Sim | Sim |
| Alarme de contagem regressiva | Sim | Sim | Sim | Sim | Sim | Sim | Sim | Sim | Sim |
| Função para limitação de potência | Não | Não | Não | Não | Sim | Não | Sim | Sim | Sim |
| **Segurança** | | | | | | | | | |
| Bloqueio de segurança | Sim | Sim | Sim | Sim | Sim | Sim | Sim | Sim | Sim |
| Indicador de calor residual | Sim | Sim | Sim | Sim | Sim | Sim | Sim | Sim | Sim |
| Deteção automática de recipientes | Sim | Sim | Sim | Sim | Sim | Sim | Sim | Sim | Sim |
| Desconexão automática de segurança | Sim | Sim | Sim | Sim | Sim | Sim | Sim | Sim | Sim |
| Proteção contra derramamento de líquidos | Sim | Sim | Sim | Sim | Sim | Sim | Sim | Sim | Sim |
| **Ligação elétrica** | | | | | | | | | |
| Tensão nominal (V) | 220-240 | 220-240 | 220-240 | 220-240 | 220-240 | 220-240 | 220-240 | 220-240 | 220-240 |
| Frequência da rede (Hz) | 50-60 | 50-60 | 50-60 | 50-60 | 50-60 | 50-60 | 50-60 | 50-60 | 50-60 |
| Potência máxima do aparelho(kW) | 7,35 | 9 | 9 | 7,1 | 7 | 7 | 7,1 | 7,1 | 7,1 |

| 922272045<br>8422248109345<br>EIM-6330 B | 922272048<br>8422248109543<br>EIM-6328 B WH | 922272054<br>8422248109604<br>EIR-6331 B | 922272046<br>8422248109383<br>EIS-6330 R | 922272039<br>8422248108416<br>EIT-6329 B | 922272085<br>8422248355865<br>EIT-6328 R | 922272047<br>8422248109390<br>EIS-3220 B | 922272041<br>8422248108553<br>EVT-6422 R | 922272049<br>8422248109550<br>EVT-6328 B | 922272050<br>8422248109567<br>EVT-6328 R | 922272064<br>8422248111256<br>EVT-3220 B |
|---|---|---|---|---|---|---|---|---|---|---|
| Indução | Indução | Indução | Indução | Indução | Indução | Indução | Vitrocerâmica | Vitrocerâmica | Vitrocerâmica | Vitrocerâmica |
| 3 | 3 | 3 | 3 | 3 | 3 | 2 | 4 | 3 | 3 | 2 |
| - | - | - | - | - | - | 180 | 185 | 185 | 185 | - |
| - | - | - | - | - | - | 1,2 | 1,8 | 1,8 | 1,8 | - |
| - | - | - | - | - | - | 1,5 | - | - | - | - |
| - | - | - | - | - | - | 183,5 | 195,4 | 147,1 | 190,8 | - |
| 300 | 280 | 300 | 300 | 280 | 280 | 200 | 150 | 150 | 150 | - |
| 2,3 | 2,3 | 2,3 | 2,3 | 2,3 | 2,3 | 2 | 1,2 | 1,2 | 1,2 | - |
| 3 | 3 | 3 | 3 | 3 | 3 | 2,3 | - | - | - | - |
| 180,8 | 180,8 | 180,8 | 180,8 | 180,8 | 180,8 | 180,9 | 205,3 | 147 | 185,4 | - |
| - | - | - | | - | | - | - | - | - | 159 |
| - | - | - | | - | | - | - | - | - | 1,2 |
| - | - | - | | - | | - | - | - | - | - |
| - | - | - | | - | | - | - | - | - | 190,5 |
| - | - | - | | - | | - | - | - | - | 190/120 |
| - | - | - | | - | | - | - | - | - | 2,0/1,0 |
| - | - | - | | - | | - | - | - | - | - |
| - | - | - | | - | | - | - | - | - | 181,3 |
| 220 | 220 | 220 | 220 | 210 | 220 | - | 150 | - | - | - |
| 2,3 | 2,3 | 2,3 | 2,3 | 2,3 | 2,3 | - | 1,2 | - | - | - |
| 2,6 | 2,6 | 2,6 | 2,6 | 2,6 | 2,6 | - | | - | - | - |
| 184,1 | 184,1 | 184,1 | 184,1 | 184,1 | 184,1 | - | 185,4 | | - | - |
| 160 | 160 | 160 | 160 | 160 | 160 | - | 215 | 280/220/155 | 280/220 | - |
| 1,2 | 1,2 | 1,2 | 1,2 | 1,2 | 1,2 | - | 2,3 | 2,7/1,95/1,05 | 2,7/1,5 | - |
| 1,5 | 1,5 | 1,5 | 1,5 | 1,5 | 1,5 | - | - | - | - | - |
| 181,7 | 181,7 | 181,7 | 181,7 | 181,7 | 181,7 | - | 189,9 | 140,1 | 193,5 | - |
| 182,2 | 182,2 | 182,2 | 182,2 | 182,2 | 182,2 | 182,2 | 194 | 144,7 | 189,9 | 185,9 |
| | | | | | | | | | | |
| 590 | 590 | 590 | 590 | 590 | 590 | 290 | 590 | 590 | 590 | 290 |
| 520 | 520 | 520 | 520 | 520 | 520 | 520 | 520 | 520 | 520 | 520 |
| 58 | 58 | 55 | 58 | 60 | 58 | 70 | 52 | 47 | 58 | 47 |
| 565 | 565 | 560 | 565 | 565 | 565 | 260 | 560 | 560 | 560 | 260 |
| 495 | 495 | 490 | 495 | 495 | 495 | 490 | 490 | 490 | 490 | 490 |
| 5 | 5 | 5 | 5 | 5 | 0 | 5 | - | - | - | - |
| Quick-fix System | Quick-fix System | Quick-fix System | Quick-fix System | Quick-fix System | Quick-fix System | Quick-Fix System | Quick-Fix System | Quick-Fix System | Quick-Fix System | Quick-Fix System |
| | | | | | | | | | | |
| Preto | Branco | Preto | Preto | Preto | Preto | Preto | Preto | Preto | Preto | Preto |
| Bisel frontal | | Bisel frontal | Arredondado | Bisel frontal | Arredondado | Bisel frontal | Arredondado | Bisel frontal | Arredondado | Bisel frontal |
| | | | | | | | | | | |
| Multi Slider Touch | Multi Slider Touch | Round Slider Touch | Mono Slider Touch | Multi Touch | Touch | Mono Slider Touch | Touch | Touch | Touch | Touch |
| Individual por foco | Individual por foco | Centralizado | Centralizado | Individual por foco | Centralizado | Centralizado | Centralizado | Centralizado | Centralizado | Centralizado |
| 9 + Booster | 9 + Booster | 9 + Booster | 9 + Booster | 9 + Booster | 9 + Booster | 9 + Booster | 9 | 9 | 9 | 9 |
| Sim | Sim | Sim | Sim | Sim | Sim | Sim | Sim | Sim | Sim | Sim |
| Sim | Sim | Sim | Sim | Sim | Sim | Sim | Sim | Sim | Sim | Sim |
| Não | Não | Não | Não | Não | Sim | Não | Não | Não | Não | Não |
| | | | | | | | | | | |
| Sim | Sim | Sim | Sim | Sim | Sim | Sim | Sim | Sim | Sim | Sim |
| Sim | Sim | Sim | Sim | Sim | Sim | Sim | Sim | Sim | Sim | Sim |
| Sim | Sim | Sim | Sim | Sim | Sim | Sim | Não | Não | Não | Não |
| Sim | Sim | Sim | Sim | Sim | Sim | Sim | Sim | Sim | Sim | Sim |
| Sim | Sim | Sim | Sim | Sim | Sim | Sim | Sim | Sim | Sim | Sim |
| | | | | | | | | | | |
| 220-240 | 220-240 | 220-240 | 220-240 | 220-240 | 220-240 | 220-240 | 220-240 | 220-240 | 220-240 | 220-240 |
| 50-60 | 50-60 | 50-60 | 50-60 | 50-60 | 50-60 | 50-60 | 50-60 | 50-60 | 50-60 | 50-60 |
| 7,1 | 7,1 | 7,1 | 7,1 | 7,1 | 7 | 3,5 | 6,5 | 5,7 | 5,7 | 3,2 |

| Código | 922272067 | 922272068 | 922272069 | 922272070 | 922272071 | 922272072 |
|---|---|---|---|---|---|---|
| EAN | 8422248198318 | 8422248198325 | 8422248198332 | 8422248198349 | 8422248198363 | 8422248198370 |
| Modelo | EGG-9051 TI TR CI N | EGG-7551 TI TR CI N | EGG-6041 TI TR CI N | EGG-6041 TI TR CI B | EGX-6041 TI TR CI N | EGX-6041 TI TR CI B |
| **Folha de produto** | Vidro | Vidro | Vidro | Vidro | Aço inoxidável | Aço inoxidável |
| **Preparada para gás natural** | | | | | | |
| Preparada para gás butano | Sim | Sim | Sim | Não | Sim | Não |
| N.º de queimadores | Não | Não | Não | Sim | Não | Sim |
| Potência Coroa Tripla [kW] | 5 | 5 | 4 | 4 | 4 | 4 |
| Potência Rápido [kW] | 4 | 4 | 4 | 4 | 3,3 | 3,3 |
| Potência Semirrápido 1 [kW] | 3 | 3 | 3 | 3 | 3 | 3 |
| Potência Semirrápido 2 [kW] | 1,75 | 1,75 | 1,75 | 1,75 | 1,75 | 1,75 |
| Potência Auxiliar [kW] | 1,75 | 1,75 | - | - | - | - |
| Consumo Coroa Tripla [l/h] | 1 | 1 | 1 | 1 | 1 | 1 |
| Consumo Rápido [l/h] | 381 l/h | 381 l/h | 381 l/h | 292 g/h | 334 l/h | 256 g/h |
| Consumo Semi-rápido 1 [l/h] | 238 l/h | 238 l/h | 238 l/h | 183 g/h | 239 l/h | 183 g/h |
| Consumo Semi-rápido 2 [l/h] | 166 l/h | 166 l/h | 166 l/h | 128 g/h | 167 l/h | 128 g/h |
| Consumo Auxiliar [l/h] | 166 l/h | 166 l/h | - | - | - | - |
| Consumo Auxiliar | 95 l/h | 95 l/h | 95 l/h | 74 g/h | 96 l/h | 74 g/h |
| **Dimensões** | | | | | | |
| Largura do aparelho mm | 870 | 690 | 580 | 580 | 580 | 580 |
| Profundidade do aparelho mm | 520 | 520 | 520 | 520 | 510 | 510 |
| Altura do aparelho mm | 51,5 | 51,5 | 51,5 | 51,5 | 48 | 48 |
| Largura da cavidade mm | 840 | 560 | 560 | 560 | 560 | 560 |
| Profundidade da cavidade mm | 490 | 490 | 490 | 490 | 490 | 490 |
| Sistema de ancoragem | Placas de fixação | Placas de fixação | Placas de fixação | Placas de fixação | Placas de fixação | Placas de fixação |
| **Funcionalidades** | | | | | | |
| Ligação elétrica integrada no comando | Sim | Sim | Sim | Sim | Sim | Sim |
| Grelhas/Queimadores esmaltados | Não | Não | Não | Não | Não | Não |
| Grelhas/Queimadores ferro fundido | Sim | Sim | Sim | Sim | Sim | Sim |
| **Segurança** | | | | | | |
| Válvula de segurança | Sim | Sim | Sim | Sim | Sim | Sim |
| **Ligação elétrica** | | | | | | |
| Tensão nominal [V] | 220-240 | 220-240 | 220-240 | 220-240 | 220-240 | 220-240 |
| Frequência da rede [Hz] | 50-60 | 50-60 | 50-60 | 50-60 | 50-60 | 50-60 |
| Potência do aparelho [kW] | 11,5 | 11,5 | 9,75 | 9,75 | 9,05 | 9,05 |
| **Acessórios** | | | | | | |
| Injetores de gás butano incluídos como acessórios | Sim | Sim | Sim | Sim | Sim | Sim |

| | 922272073<br>8422248198388<br>**EGX-6041 TI N** | 922272074<br>8422248198400<br>**EGX-6041 TI B** | 922272075<br>8422248198417<br>**EGG-6031 TI TR CI N** | 922272076<br>8422248198424<br>**EGG-6031 TI TR CI B** | 922272077<br>8422248198431<br>**EGX-6031 TI TR CI N** | 922272078<br>8422248198448<br>**EGX-6031 TI TR CI B** | 922272079<br>8422248198455<br>**EGG-3021 TI N** | 922272080<br>8422248198462<br>**EGX-3022 TI N** |
|---|---|---|---|---|---|---|---|---|
| | Aço inoxidável | Aço inoxidável | Vidro | Vidro | Aço inoxidável | Aço inoxidável | Vidro | Aço inoxidável |
| | | | | | | | | |
| | Sim | Não | Sim | Não | Sim | Não | Sim | Sim |
| | Não | Sim | Não | Sim | Não | Sim | Não | Não |
| | 4 | 4 | 3 | 3 | 3 | 3 | 2 | 2 |
| | - | - | 4 | 4 | 4 | 4 | - | - |
| | 3 | 3 | 3 | 3 | 3 | 3 | 3 | 3 |
| | 1,75 | 1,75 | - | - | - | - | - | - |
| | 1,75 | 1,75 | - | - | - | - | - | - |
| | 1 | 1 | 1 | 1 | 1 | 1 | 1 | 1 |
| | - | - | 382 l/h | 292 g/h | 382 l/h | 292 g/h | - | - |
| | 239 l/h | 183 g/h | 239 l/h | 183 g/h | 239 l/h | 183 g/h | 238 l/h | 286 l/h |
| | 167 l/h | 128 g/h | - | - | - | - | - | - |
| | 167 l/h | 128 g/h | - | - | - | - | - | - |
| | 96 l/h | 74 g/h | 96 l/h | 74 g/h | 96 l/h | 74 g/h | 95 l/h | 95 l/h |
| | | | | | | | | |
| | 580 | 580 | 580 | 580 | 580 | 580 | 290 | 300 |
| | 510 | 510 | 520 | 520 | 510 | 510 | 520 | 520 |
| | 48 | 48 | 51,5 | 51,5 | 48 | 48 | 51,5 | 45 |
| | 560 | 560 | 560 | 560 | 560 | 560 | 276 | 280 |
| | 490 | 490 | 490 | 490 | 490 | 490 | 490 | 480 |
| | Placas de fixação | Placas de fixação | Placas de fixação | Placas de fixação | Placas de fixação | Placas de fixação | Placas de fixação | Placas de fixação |
| | | | | | | | | |
| | Sim | Sim | Sim | Sim | Sim | Sim | Sim | Sim |
| | Sim | Sim | Não | Não | Não | Não | Não | Sim |
| | Não | Não | Sim | Sim | Sim | Sim | Sim | Não |
| | | | | | | | | |
| | Sim | Sim | Sim | Sim | Sim | Sim | Sim | Sim |
| | | | | | | | | |
| | 220-240 | 220-240 | 220-240 | 220-240 | 220-240 | 220-240 | 220-240 | 220-240 |
| | 50-60 | 50-60 | 50-60 | 50-60 | 50-60 | 50-60 | 50-60 | 50-60 |
| | 7,5 | 7,5 | 8 | 8 | 8 | 8 | 4 | 4 |
| | | | | | | | | |
| | Sim | Sim | Sim | Sim | Sim | Sim | Sim | Sim |

**PIROLÍTICO MULTIFUNCIÓN**

**EOE-8411 P X** P. 60
**Cod.:** 921270253 **EAN:** 8422248100304

- Forno pirolítico de 70 litros independente
- 8 programas de cocção e 3 especiais
- Porta fria: 4 vidros na porta com ventilação tangencial
- Guias laterais telescópicas 50% extraível, PSCP
- 1 bandeja esmaltada profunda de 45 mm
- Grade cromada

**MULTIFUNCIÓN PLUS**

**EOE-7050 FBK** P. 61
**Cod.:** 921270258 **EAN:** 8422248110716

- Forno de 80 litros independente
- 8 programas de cocção
- Porta fria: 3 vidros na porta com ventilação tangencial
- Guias laterais telescópicas 50% extraível, PSC
- Programa de limpeza
- 2 bandejas esmaltadas profundas de 50 mm e 25 mm
- Grade cromada

**EOE-7050 FWH** P. 61
**Cod.:** 921270259 **EAN:** 8422248110723

- Forno de 80 litros independente
- 8 programas de cocção
- Porta fria: 3 vidros na porta com ventilação tangencial
- Guias laterais telescópicas 50% extraível, PSC
- Programa de limpeza
- 2 bandejas esmaltadas profundas de 50 mm e 25 mm
- Grade cromada

**EOE-7040 BK** P. 62
**Cod.:** 921270263 **EAN:** 8422248111270

- Forno de 80 litros independente
- 8 programas de cocção
- Porta fria: 2 vidros na porta com ventilação tangencial
- Guias laterais telescópicas 50% extraível, PSC
- Programa de limpeza
- 2 bandejas esmaltadas profundas de 50 mm e 25 mm
- Grade cromada

**MULTIFUNCIÓN PLUS**

**EOE-7040 WH** P. 62
**Cod.:** 921270261 **EAN:** 8422248111263

- Forno de 80 litros independente
- 8 programas de cocção
- Porta fria: 2 vidros na porta com ventilação tangencial
- Guias laterais telescópicas 50% extraível, PSC
- Programa de limpeza
- 2 bandejas esmaltadas profundas de 50 mm e 25 mm
- Grade cromada

**EOE-7040 X** P. 63
**Cod.:** 921270262 **EAN:** 8422248110754

- Forno de 80 litros independente
- 8 programas de cocção
- Porta fria: 2 vidros na porta com ventilação tangencial
- Guias laterais telescópicas 50% extraível, PSC
- Programa de limpeza
- 2 bandejas esmaltadas profundas de 50 mm e 25 mm
- Grade cromada

**MULTIFUNCIÓN**

**EOE-6040 X** P. 64
**Cod.:** 921270264 **EAN:** 8422248111287

- Forno de 80 litros independente
- 7 programas de cocção
- Porta fria: 2 vidros na porta com ventilação tangencial
- Guias laterais telescópicas 50% extraível, PSC
- 2 bandejas esmaltadas profundas de 50 mm e 25 mm
- Grade cromada

**EOE-6020 X** P. 65
**Cod.:** 921270255 **EAN:** 8422248110402

- Forno de 80 litros independente
- 7 programas de cocção
- Porta fria: 2 vidros na porta com ventilação tangencial
- Guias laterais telescópicas 50% extraível, PSC
- 2 bandejas esmaltadas profundas de 50 mm e 25 mm
- Grade cromada

**ESTÁTICO**

**EOE-5020 X** P. 66
**Cod.:** 921270256 **EAN:** 8422248110419

- Forno de 66 litros independente
- 4 programas de cocção
- 2 vidros na porta com ventilação tangencial
- 1 bandeja esmaltada profunda de 50 mm
- Grade cromada

**EOE-5010 X** P. 67
**Cod.:** 921270260 **EAN:** 8422248111133

- Forno de 62 litros independente
- 4 programas de cocção
- 2 vidros na porta com ventilação tangencial
- 1 bandeja esmaltada profunda de 25 mm

**EOE-5010 WH** P. 67
**Cod.:** 921270266 **EAN:** 8422248190497

- Forno de 62 litros independente
- 4 programas de cocção
- 2 vidros na porta com ventilação tangencial
- 1 bandeja esmaltada profunda de 25 mm

**MULTIFUNCIÓN PLUS**

**EOE-4530 X** P. 68
**Cod.:** 921270252 **EAN:** 8422248098168

- Forno de 40 litros independente, 45 cm de altura
- 6 programas de cocção e 2 especiais
- Porta fria: 3 vidros na porta com ventilação tangencial
- Guias laterais telescópicas 100% extraível, PSCP
- 1 bandeja esmaltada profunda de 50 mm
- Grade cromada

## MULTIFUNCIÓN

**EOE-4520 X** P. 69
**Cod.:** 921270217 **EAN:** 8435436108891

- Forno de 40 litros independente, 45 cm de altura
- 4 programas de cocção e 2 especiais
- Porta fria: 3 vidros na porta com ventilação tangencial
- 1 bandeja esmaltada profunda de 50 mm
- Grade cromada

## MICROONDAS 25 L

**EMW-2530-IG BK** P. 71
**Cod.:** 929270361 **EAN:** 8422248101882

- Microondas de encastrar de 25 litros, 900W e com grill 1200W
- Seletor de potência de aquecimento com 5 níveis
- Seletor de potência de grill com 3 níveis
- Funções microondas, grill, grill + micro e programadas
- Botão de início rápido

**EMW-2530-IG WH** P. 71
**Cod.:** 929270362 **EAN:** 8422248101899

- Microondas de encastrar de 25 litros, 900W e com grill 1200W
- Seletor de potência de aquecimento com 5 níveis
- Seletor de potência de grill com 3 níveis
- Funções microondas, grill, grill + micro e programadas
- Botão de início rápido

**EMW-2510-IG X** P. 72
**Cod.:** 929270360 **EAN:** 8422248083911

- Microondas de encastrar de 25 litros, 900W e com grill 1000W
- Seletor de potência de aquecimento com 5 níveis
- Funções microondas, grill, grill + micro e programadas
- Botão de início rápido

## MICROONDAS 23 L

**EMW-2320-IG X** P. 73
**Cod.:** 929270347 **EAN:** 8435436111921

- Microondas de encastrar de 23 litros, 800W e com grill 1200W
- Seletor de potência de aquecimento com 6 níveis
- Seletor de potência de grill com 2 níveis
- Funções microondas, grill, grill + micro e programadas
- Botão de início rápido

## MICROONDAS 20 L

**EMW-2020-IG BK** P. 74
**Cod.:** 929270363 **EAN:** 8422248101905

- Microondas de encastrar de 20 litros, 800W e com grill 1000W
- Seletor de potência de aquecimento com 5 níveis
- Seletor de potência de grill com 3 níveis
- Funções microondas, grill e grill + micro
- Botão de início rápido
- Instalação em armário alto

**EMW-2020-IG WH** P. 74
**Cod.:** 929270364 **EAN:** 8422248101912

- Microondas de encastrar de 20 litros, 800W e com grill 1000W
- Seletor de potência de aquecimento com 5 níveis
- Seletor de potência de grill com 3 níveis
- Funções microondas, grill e grill + micro
- Botão de início rápido
- Instalação em armário alto

**EMW-2020-IG X** P. 75
**Cod.:** 929270344 **EAN:** 8435436110771

- Microondas de encastrar de 20 litros, 700W e com grill 1000W
- Seletor de potência de aquecimento com 6 níveis
- Seletor de potência de grill com 2 níveis
- Funções microondas, grill, grill + micro e programadas
- Botão de início rápido
- Instalação em armário alto

**EMW-2020-I X** P. 76
**Cod.:** 929270346 **EAN:** 8435436111914

- Microondas de encastrar de 20 litros, 700W
- Seletor de potência com 5 níveis
- Funções programadas
- Botão de início rápido
- Instalação em armário alto

| ACESSÓRIOS FORNOS | | | |
|---|---|---|---|
| | **MODELO / EAN-13** | **MODELOS COMPATÍVEIS** | **DESCRIÇÃO** |
| **PEDRA TRADICIONAL PARA COZINHAR** | | | |
| | **07090048**<br>**390x327mm**<br>EAN-13: 8422248087018 | EOE-5020 X, EOE-4530 X | Acessório de pedra tradicional para cozer pizza e pão. |
| **GUIA REMOVÍVEL** | | | |
| | **07090025**<br>EAN-13: 8422248071000 | EOE-8411 P X | PSCP - Pull System Clipable Plus 100% extração. |
| | **07090068**<br>EAN-13: 8422248365062 | EOE 7050 FBK EOE 7050 FWH, EOE-7040 BK, EOE-7040 WH, EOE-6040 X, EOE-6020 X | PSC - Pull System Clipable 50% extração. |
| | **07090044**<br>EAN-13: 8422248080071 | EOE-4530 X | PSCP - Pull System Clipable Plus 100% extração. |

# Acessórios que facilitam a sua vida

## Guias telescópicas: Fácil remoção das bandejas

O conforto na cozinha é um fator básico ao escolher os nossos eletrodomésticos. Por isso, os nossos fornos possuem guias telescópicas que permitem a retirada das bandejas do interior do forno, facilitando o cozimento e garantindo maior segurança na manipulação dos alimentos.

## Acessórios que fazem a diferença

A "pedra tradicional para cozer pizza e pão" permite a cozedura tradicional em pedra. Graças a este novo acessório obterá resultados magníficos nas suas receitas de pizza e pão.

A

-20%

## Eficiência energética A

O compromisso ambiental e a economia de energia são da nossa responsabilidade.

É por isso que os nossos novos fornos classe A consomem até 20% menos do que a geração anterior.

Isso traduz-se em poupanças significativas na sua conta de eletricidade, bem como num menor impacto ambiental.

## Porta Fria com 4 vidros e ventilação tangencial

A segurança na cozinha é para nós essencial, pelo que na nossa gama temos fornos com porta fria de até 4 vidros.

Os nossos fornos também contam com ventilação tangencial de refrigeração, que aspira o ar frio e o mistura com o ar quente para garantir baixas temperaturas tanto na superfície externa quanto nos móveis próximos.

O perfeito isolamento da porta do forno garante total segurança e contribui para otimizar ao máximo a qualidade da cozedura, a limpeza pirolítica e o consumo de energia, uma vez que minimiza as perdas de calor.

## Precisão Eletrónica

Na Edesa inovamos para lhe dar confiança e precisão.

O controlo eletrónico da Edesa mantém com precisão a temperatura selecionada. Desta forma, os alimentos serão sempre cozinhados à sua temperatura ideal.

Essa precisão também permite que os alimentos delicados sejam cozidos em baixa temperatura, mantendo as suas propriedades nutricionais e sabor. Porque a saúde também importa para nós.

## Painéis de controlo para todos os gostos

Dos simples comandos mecânicos aos mais exclusivos ecrãs LCD, os fornos Edesa permitem uma programação rápida e intuitiva.

Graças aos botões push pull, com um toque, pode aceder a toda a lista de programas ou selecionar a temperatura.

Ao ficar integrados com o painel, a sua limpeza é muito más simples de efetuar

80 L

## Capacidade interna máxima: 80 L

Para os apreciadores da cozinha que precisam de capacidade extra sem sacrificar espaço na cozinha, lançamos os fornos de grande capacidade.

A cavidade interna é otimizada para permitir a cocção de grandes pedaços de carne ou peixe, ou para permitir a preparação simultânea em até 6 níveis diferentes.

## Fornos compactos de 45 cm

Esta é a solução para os utilizadores com espaço limitado. Estes fornos foram concebidos para móveis com uma altura de 45 cm, com espaço e capacidade suficientes para cozinhar receitas para toda a família.

## A melhor auto-limpeza do mercado com Pirólise da Edesa

Se procura auto-limpeza, encontra-o na nossa gama de pirolíticos Edesa.

O avanço fundamental da pirólise destes modelos está no design da cavidade interior e da porta do forno, que permite o isolamento total do interior e a limpeza total de todos os cantos.

Além disso, esse design, que aproveita ao máximo o calor gerado, é mais eficiente para garantir um consumo mínimo.

Para se adaptar às necessidades de cada utilizador, estes fornos permitem a limpeza por pirólise através de 2 opções de programas, consoante o tempo e o grau de sujidade.

## Easy-clean, a limpeza mais confortável

Se procura uma alternativa à pirólise, o programa de limpeza Easy-clean para os nossos fornos multifunções plus e multifunções é a sua melhor solução.

O interior do forno tem um esmalte muito pouco poroso que evita que a gordura fique incrustada nas paredes durante a cocção.

Além disso, os fornos Edesa oferecem o sistema Easy-clean, manual ou automático, que, utilizando vapor de água, facilita a limpeza, ajudando a remover a sujidade de forma muito cómoda e simples, depositando-a na parte de trás do forno.

Basta borrifar água no interior, selecionar o programa e em poucos minutos conseguimos a limpeza total do nosso forno.

### Bandejas extra-grandes

Os fornos EDESA estão equipados com tabuleiros extra grandes, com uma superfície útil de 1435 $cm^2$ e até 50 mm de profundidade

Para alimentos mais volumosos, pratos com molhos ou lasanhas, os tabuleiros fundos, incluídos na maioria dos nossos fornos, serão muito úteis.

### Multiplique as suas possibilidades de cozinhar com o "Pull System"

O Pull System pode ser colocado a qualquer altura no forno e também oferece um acesso guiado à bandeja, que é mais confortável e seguro para os molhos dos pratos durante a cocção.

Além disso, este sistema multiuso Edesa oferece mais opções para cozinhar e obter melhores resultados nos seus pratos:

- Cocção tradicional, usando a bandeja ou grelha.

- Confeção de assados, com o sistema colocado na bandeja, que funciona como coletor de sucos.

Os nossos fornos integram diferentes tipos de guias que permitem um acesso fácil e seguro ao interior do forno:

### Pull System Clipable (PSC)

Esta evolução do Pull System permite que as guias telescópicas sejam aplicadas em qualquer altura das paredes do forno, facilitando o deslocamento horizontal da bandeja até 50%.

### Pull System Clipable Plus (PSCP)

100

O PSCP permite extrair algumas guias telescópicas a 100% e segurá-las em qualquer altura, ou seja, permite acesso total à bandeja do forno, evitando qualquer interferência nas zonas de aquecimento.

# Coluna de cocção, para as cozinhas mais exclusivas

Se pretende que a sua cozinha se destaque, escolha a Edesa. Forno e microondas em vidro com moldura decorativa em inox, que dá um toque deslumbrante à sua cozinha. E se preferir superfícies lisas e fáceis de limpar, apenas em vidro, também estão disponíveis.

# Os maiores da sua categoria

O diâmetro de 315 mm do prato giratório dos microondas de 25 litros oferece as melhores condições para que a introdução do prato seja mais acessível e os alimentos sejam aquecidos uniformemente.

## Funcionalidade

Os microondas Edesa oferecem diferentes possibilidades de cocção, desde sofisticadas elaborações com micro mais grill, até simplesmente aquecer uma sopa com a função micro.

E se quiser que seus pratos saiam perfeitos, pode programá-los com a temperatura e o peso dos alimentos, obtendo assim pratos suculentos e no ponto certo.

## Rapidez

Graças à função Quick Start, pode fazer o microondas funcionar com um único toque.

As receitas cronometradas irão ajudar a tirar o máximo proveito do seu microondas.

## Conforto

A função "Memória" permite que guarde a seleção de cocção para que não precise de reprogramá-la no futuro.

## EOE-8411 P X Aço inoxidável

**Cód.:** 921270253 - **EAN:** 8422248100304

EFICIÊNCIA ENERGÉTICA | PORTA FRIA | DISPLAY DIGITAL | COMANDOS PUSH-PULL | PULL SYSTEM CLIPABLE | BANDEJA PROFUNDA | COM FICHA

**Funções**

- Forno de 70 litros independente
- Porta de vidro preto e painel de controlo inoxidável
- Multifunções plus com 8 programas de cocção
- Esmalte pirolítico de fácil limpeza
- 2 programas para realizar a pirólise
- Comandos retráteis
- Porta fria: 4 vidros na porta com ventilação tangencial
- Display com tecnologia Led
- Guias laterais telescópicas 50% extraível, PSC
- 1 bandeja esmaltada profunda de 45 mm
- Grade cromada

**Especiais**

**Limpeza**

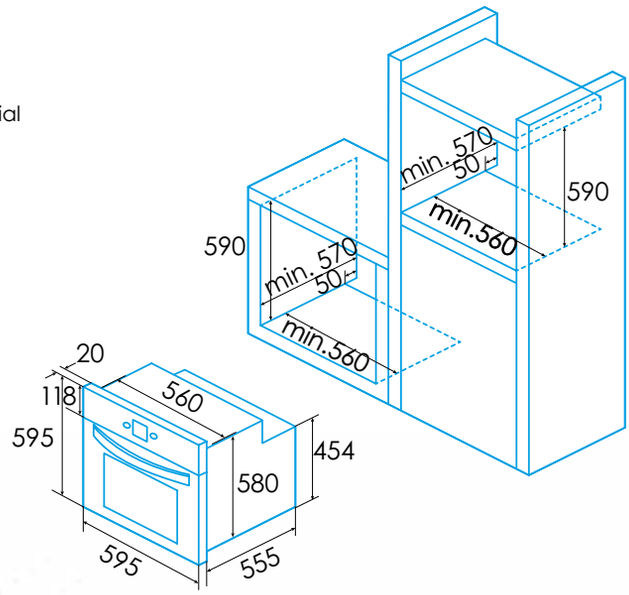


* medidas en mm

## EOE-7050 FBK Preto

**Cód.:** 921270258 - **EAN:** 8422248110716

## EOE-7050 FWH Branco

**Cód.:** 921270259 - **EAN:** 8422248110723

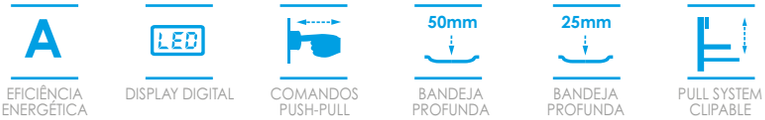


EFICIÊNCIA ENERGÉTICA | DISPLAY DIGITAL | COMANDOS PUSH-PULL | BANDEJA PROFUNDA | BANDEJA PROFUNDA | PULL SYSTEM CLIPABLE

**Funções**

- Forno de 80 litros independente
- Porta e painel de vidro preto/ branco
- Multifunções plus de 8 programas de cocção
- Esmalte "ETC" de fácil limpeza
- Sistema de limpeza Easy-clean
- Comandos retráteis
- Porta fria: 3 vidros na porta com ventilação tangencial
- Display com tecnologia Led
- Guias laterais telescópicas 50% extraível, PSC
- 2 bandejas esmaltadas profundas de 50 mm e 25 mm
- Grade cromada

**Limpeza**

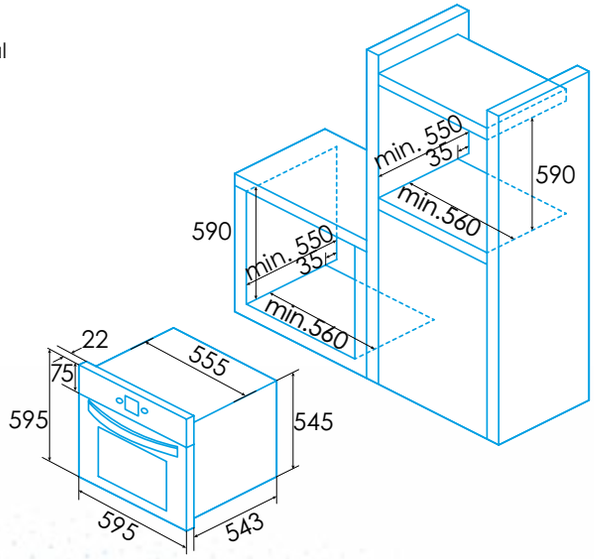


* medidas en mm

## EOE-7040 BK Preto

**Cód.:** 921270263 - **EAN:** 8422248111270

## EOE-7040 WH Branco

**Cód.:** 921270261 - **EAN:** 8422248111263

EFICIÊNCIA ENERGÉTICA | DISPLAY DIGITAL | COMANDOS PUSH-PULL | BANDEJA PROFUNDA | BANDEJA PROFUNDA | PULL SYSTEM CLIPABLE

**Funções**

**Limpeza**

- Forno de 80 litros independente
- Porta e painel de vidro preto/ branco
- Multifunções plus de 8 programas de cocção
- Esmalte "ETC" de fácil limpeza
- Sistema de limpeza Easy-clean
- Comandos retráteis
- Porta fria: 2 vidros na porta com ventilação tangencial
- Display com tecnologia Led
- Guias laterais telescópicas 50% extraível, PSC
- 2 bandejas esmaltadas profundas de 50 mm e 25 mm
- Grade cromada

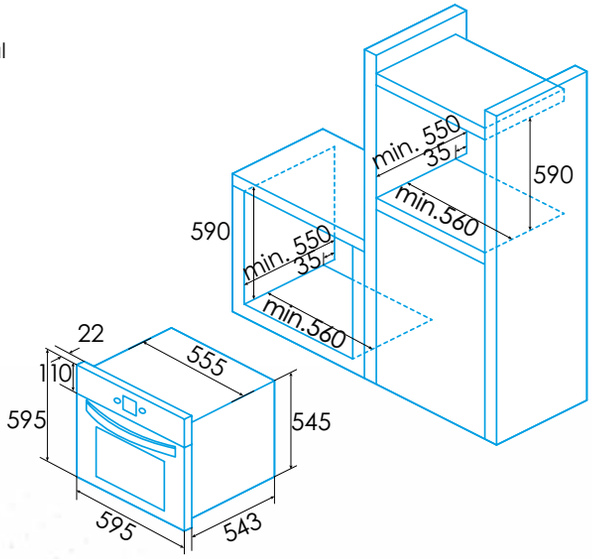


* medidas en mm

## EOE-7040 X Aço inoxidável

**Cód.:** 921270262 - **EAN:** 8422248110754

**Funções**

- Forno de 80 litros independente
- Porta de vidro preto e painel de controlo inoxidável
- Multifunções plus de 8 programas de cocção
- Esmalte "ETC" de fácil limpeza
- Sistema de limpeza Easy-clean
- Comandos retráteis
- Porta fria: 2 vidros na porta com ventilação tangencial
- Display com tecnologia Led
- Guias laterais telescópicas 50% extraível, PSC
- 2 bandejas esmaltadas profundas de 50 mm e 25 mm
- Grade cromada

**Limpeza**

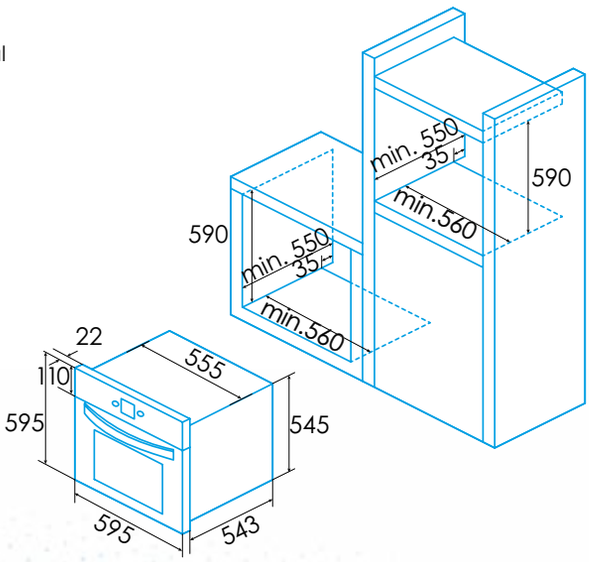


* medidas en mm

## EOE-6040 X Aço inoxidável

**Cód.:** 921270264 - **EAN:** 8422248111287

EFICIÊNCIA ENERGÉTICA | DISPLAY DIGITAL | BANDEJA PROFUNDA | BANDEJA PROFUNDA | PULL SYSTEM CLIPABLE

**Funções**

**Limpeza**

- Forno de 80 litros independente
- Porta de vidro preto e painel de controlo inoxidável
- Multifunções de 7 programas de cocção
- Esmalte "ETC" de fácil limpeza
- Sistema de limpeza Easy-clean manual
- Porta fria: 2 vidros na porta com ventilação tangencial
- Guias laterais telescópicas 50% extraível, PSC
- 2 bandejas esmaltadas profundas de 50 mm e 25 mm
- Grade cromada

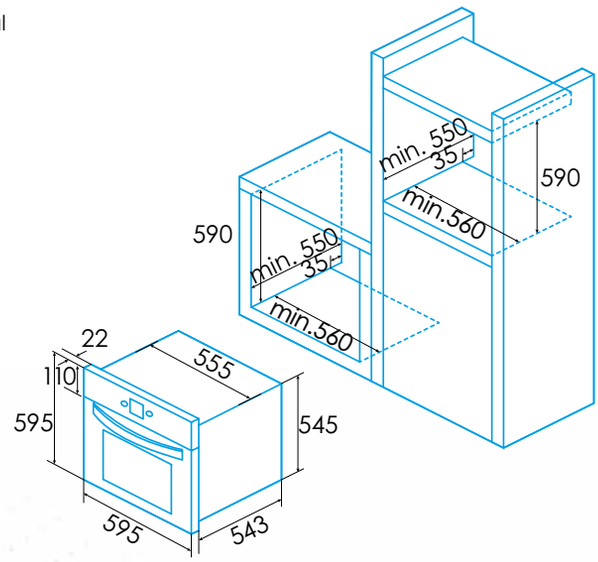


* medidas en mm

## EOE-6020 X Aço inoxidável

**Cód.:** 921270255 - **EAN:** 8422248110402

**Funções**

**Limpeza**

- Forno de 80 litros independente
- Porta de vidro preto e painel de controlo inoxidável
- Multifunções de 7 programas de cocção
- Esmalte "ETC" de fácil limpeza
- Sistema de limpeza Easy-clean manual
- Porta fria: 2 vidros na porta com ventilação tangencial
- Guias laterais telescópicas 50% extraível, PSC
- 2 bandejas esmaltadas profundas de 50 mm e 25 mm
- Grade cromada

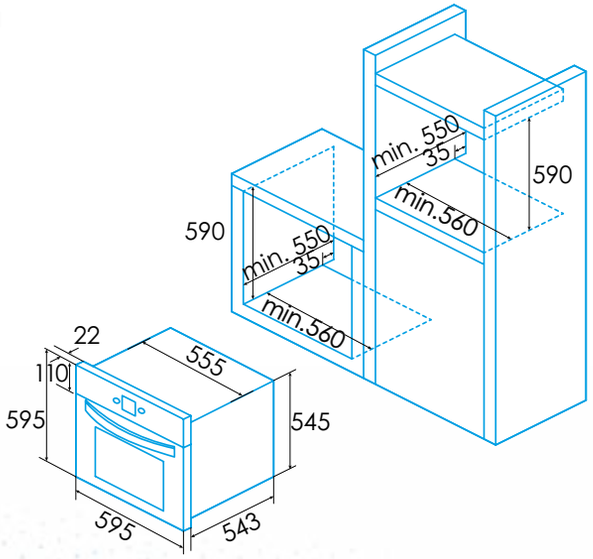


* medidas en mm

## EOE-5020 X Aço inoxidável

**Cód.:** 921270256 - **EAN:** 8422248110419

A
EFICIÊNCIA ENERGÉTICA

50mm
BANDEJA PROFUNDA

**Funções**

**Limpeza**

- Forno de 66 litros independente
- Porta de vidro preto e painel de controlo inoxidável
- Estático de 4 programas de cocção
- Esmalte "ETC" de fácil limpeza
- Sistema de limpeza Easy-clean manual
- Porta fria: 2 vidros na porta com ventilação tangencial
- 1 bandeja esmaltada profunda de 50 mm
- Grade cromada

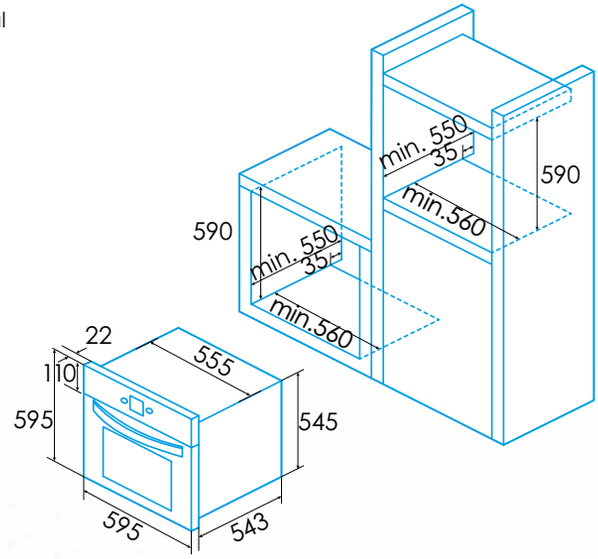


* medidas en mm

## EOE-5010 X Aço inoxidável

**Cód.:** 921270260 - **EAN:** 8422248111133

## EOE-5010 WH Branco

**Cód.:** 921270266 - **EAN:** 8422248190497

**Funções**

**Limpeza**

- Forno de 62 litros independente
- Porta de vidro preto/branco e painel de controlo inoxidável
- Estático de 4 programas de cocção
- Esmalte "ETC" de fácil limpeza
- Sistema de limpeza Easy-clean manual
- Porta fria: 2 vidros na porta com ventilação tangencial
- 1 bandeja esmaltada profunda de 25 mm

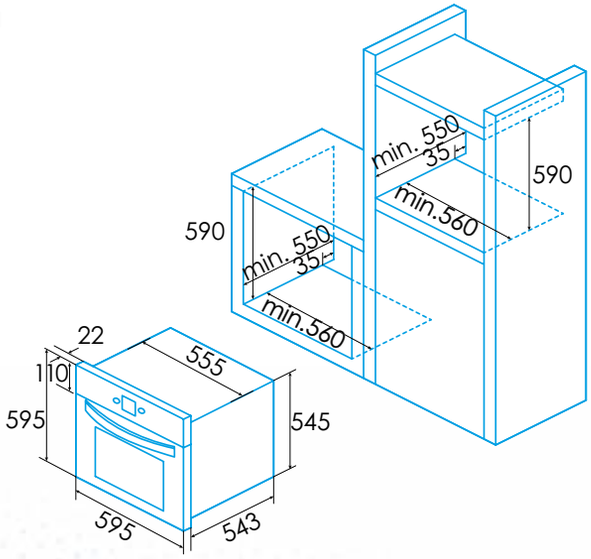


* medidas en mm

## EOE-4530 X Aço inoxidável

**Cód.:** 921270252 - **EAN:** 8422248098168

EFICIÊNCIA ENERGÉTICA | PORTA FRIA | DISPLAY DIGITAL | COMANDOS PUSH-PULL | PULL SYSTEM CLIPABLE PLUS | BANDEJA PROFUNDA | COM FICHA

**Funções**

- Forno multifunções plus de 40 litros independente, 45 cm de altura
- Porta de vidro preto e painel de controlo inoxidável
- Multifunções plus de 6 programas de cocção e 2 especiais
- Esmalte "ETC" de fácil limpeza
- Sistema de limpeza Easy-clean manual
- Comandos retráteis
- Porta fria: 3 vidros na porta com ventilação tangencial
- Display com tecnologia Led

**Especiais**

- Guias laterais telescópicas 100% extraível, PSCP
- 1 bandeja esmaltada profunda de 50 mm
- Grade cromada

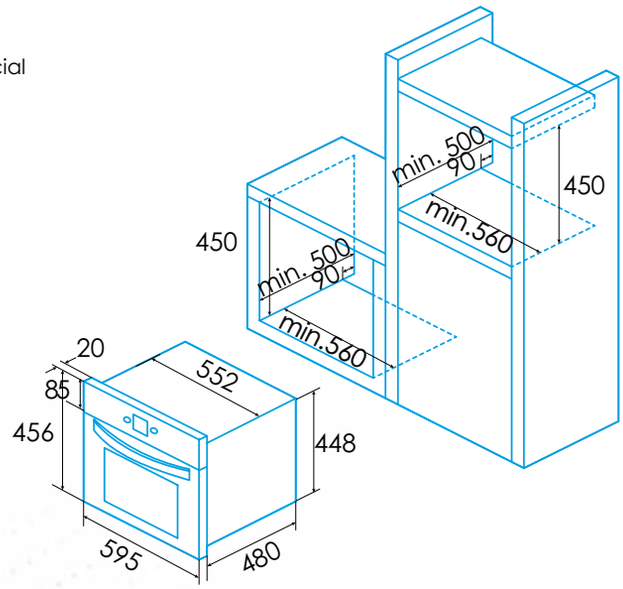


* medidas en mm

## EOE-4520 X Aço inoxidável

**Cód.:** 921270217 - **EAN:** 8435436108891

EFICIÊNCIA ENERGÉTICA | PORTA FRIA | BANDEJA PROFUNDA

**Funções**

**Especiais**

- Forno multifunções de 40 litros independente, 45 cm de altura
- Porta de vidro preto e painel de controlo inoxidável
- Programador por minutos
- Multifunções de 4 programas de cocção e 2 especiais
- Esmalte "ETC" de fácil limpeza
- Sistema de limpeza Easy-clean manual
- Porta fria: 3 vidros na porta com ventilação tangencial
- 1 bandeja esmaltada profunda de 50 mm
- Grade cromada

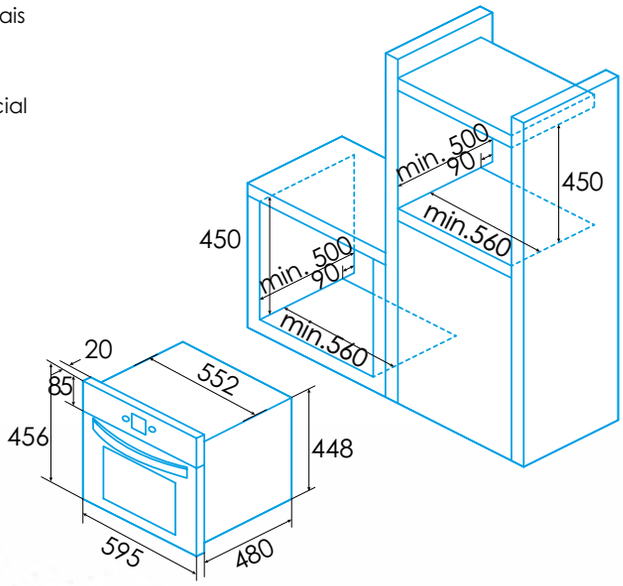


* medidas en mm

14:38
edesa

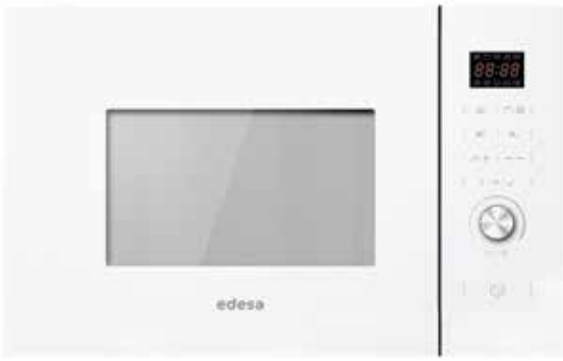


## EMW-2530-IG BK Vidro Preto

**Cód.:** 929270361 - **EAN:** 8422248101882

## EMW-2530-IG WH Vidro Branco

**Cód.:** 929270362 - **EAN:** 8422248101899

25 L — VOLUME INTERIOR
DISPLAY DIGITAL
INÍCIO RÁPIDO
GRILL
FUNÇÕES PROGRAMADAS
COM FICHA

**Funções**

**Programas**

- Microondas de encastrar de 25 litros, 900W e com grill 1200W
- Recinto interior de aço inoxidável e abertura de porta táctil
- Descongelação, aquecimento e cocção por tempo e tipo de alimento
- Seletor de potência de aquecimento com 5 níveis
- Seletor de potência de grill com 3 níveis
- Funções microondas, grill, grill + micro e programadas
- Seletor de tempo 95 min. com display eletrónico
- Botão de início rápido
- Display com tecnologia LED. Botões touch e seletor giratório
- Bloqueio de segurança para crianças e idosos
- Diâmetro prato giratório 315 mm
- Diâmetro máximo de prato 320 mm

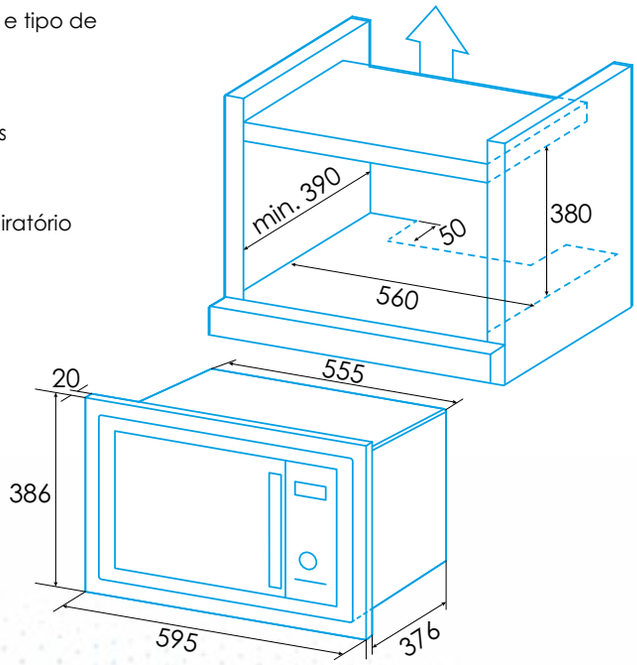


* medidas en mm

## EMW-2510-IG X Preto/Aço inoxidável

**Cód.:** 929270360 - **EAN:** 8422248083911

| 25 L | LED | | | | |
|---|---|---|---|---|---|
| VOLUME INTERIOR | DISPLAY DIGITAL | INÍCIO RÁPIDO | GRILL | FUNÇÕES PROGRAMADAS | COM FICHA |

**Funções**

**Programas**

- Microondas de encastrar de 25 litros, 900W e com grill 1000W
- Recinto interior de aço inoxidável
- Descongelação, aquecimento e cocção por tempo e tipo de alimento
- Seletor de potência de aquecimento com 5 níveis
- Funções microondas, grill, grill + micro e programadas
- Seletor de tempo 95 min. com display eletrónico
- Botão de início rápido
- Display com tecnologia LED. Botões touch e seletor giratório
- Bloqueio de segurança para crianças e idosos
- Diâmetro prato giratório 315 mm
- Diâmetro máximo de prato 320 mm
- Moldura decorativa inox. integrada

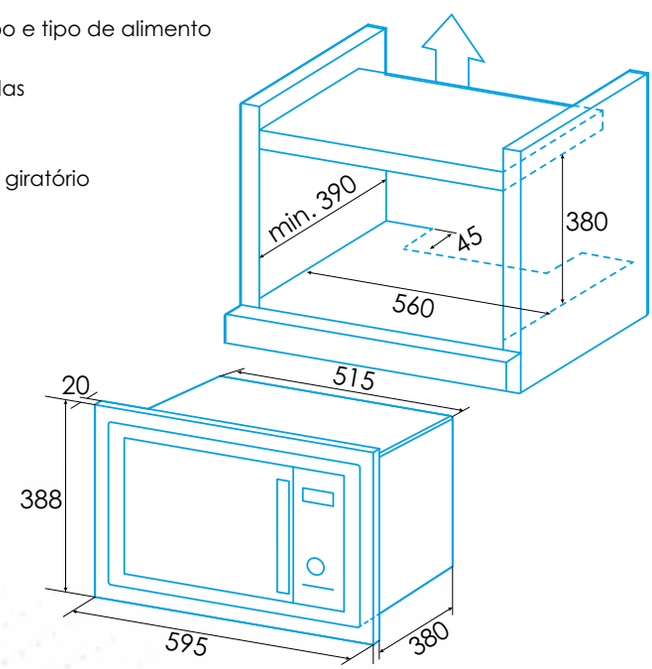


* medidas en mm

## EMW-2320-IG X Aço inoxidável

**Cód.:** 929270347 - **EAN:** 8435436111921

| 23 L | LED | | | | |
|---|---|---|---|---|---|
| VOLUME INTERIOR | DISPLAY DIGITAL | INÍCIO RÁPIDO | GRILL | FUNÇÕES PROGRAMADAS | COM FICHA |

**Funções**

**Programas**

- Microondas de encastrar de 23 litros, 800W e com grill 1200W
- Recinto interior de aço inoxidável
- Descongelação, aquecimento e cocção por tempo e tipo de alimento
- Seletor de potência de aquecimento com 6 níveis
- Seletor de potência de grill com 2 níveis
- Funções microondas, grill, grill + micro e programadas
- Grill Quartz
- Seletor de tempo 60 min. com display
- Função memória
- Botão de início rápido
- Display com tecnologia LED
- Bloqueio de segurança para crianças e idosos
- Diâmetro prato giratório 315 mm
- Diâmetro máximo de prato 320 mm
- Moldura de encastrar integrado

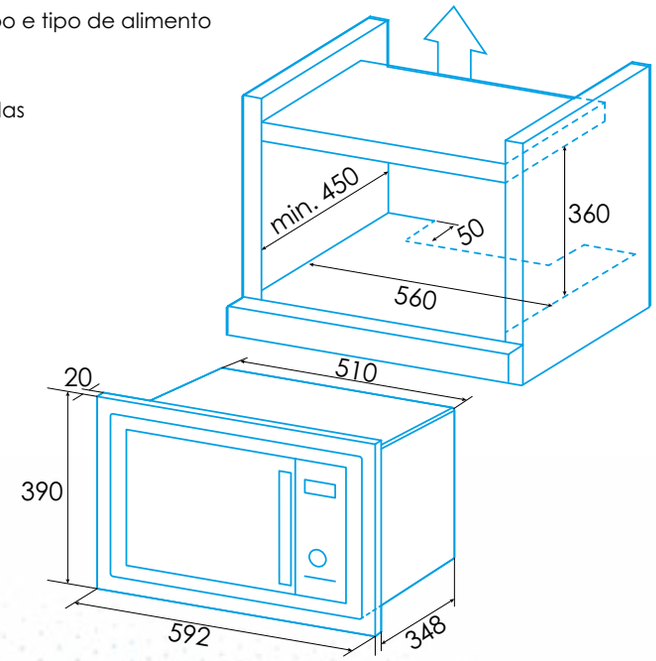


* medidas en mm

MICROONDAS 20 L MOLDURA ENCASTRE INTEGRADO

## EMW-2020-IG BK Vidro Preto

**Cód.:** 929270363 - **EAN:** 8422248101905

## EMW-2020-IG WH Vidro Branco

**Cód.:** 929270364 - **EAN:** 8422248101912

**20 L** VOLUME INTERIOR | LED DISPLAY DIGITAL | INÍCIO RÁPIDO | GRILL | COM FICHA

**Funções**

**Programas**

- Microondas de encastrar de 20 litros, 800W e com grill 1000W
- Recinto interior de aço inoxidável
- Descongelação, aquecimento e cocção por tempo e tipo de alimento
- Seletor de potência de aquecimento com 5 níveis
- Seletor de potência de grill com 3 níveis
- Funções microondas, grill, grill + micro e programadas
- Seletor de tempo 95 min. com display eletrónico
- Botão de início rápido
- Display com tecnologia LED. Botões touch e seletor giratório
- Bloqueio de segurança para crianças e idosos
- Diâmetro prato giratório 245 mm

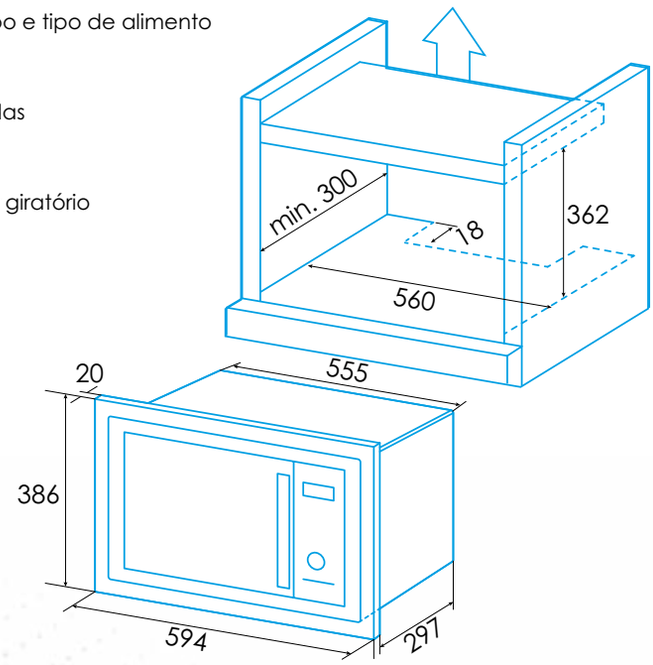


* medidas en mm

## EMW-2020-IG X Aço inoxidável

**Cód.:** 929270344 - **EAN:** 8435436110771

20 L — VOLUME INTERIOR
DISPLAY DIGITAL
INÍCIO RÁPIDO
GRILL
FUNÇÕES PROGRAMADAS

**Funções**

**Programas**

- Microondas de encastrar de 20 litros, 700W e com grill 1000W
- Recinto interior de aço inoxidável
- Descongelação, aquecimento e cocção por tempo e tipo de alimento
- Seletor de potência de aquecimento com 6 níveis
- Seletor de potência de grill com 2 níveis
- Funções microondas, grill, grill + micro e programadas
- Grill Quartz
- Seletor de tempo 60 min. com display
- Botão de início rápido
- Função memória
- Bloqueio de segurança para crianças e idosos
- Diâmetro prato giratório 245 mm
- Diâmetro máximo de prato 250 mm
- Moldura de encastrar integrado

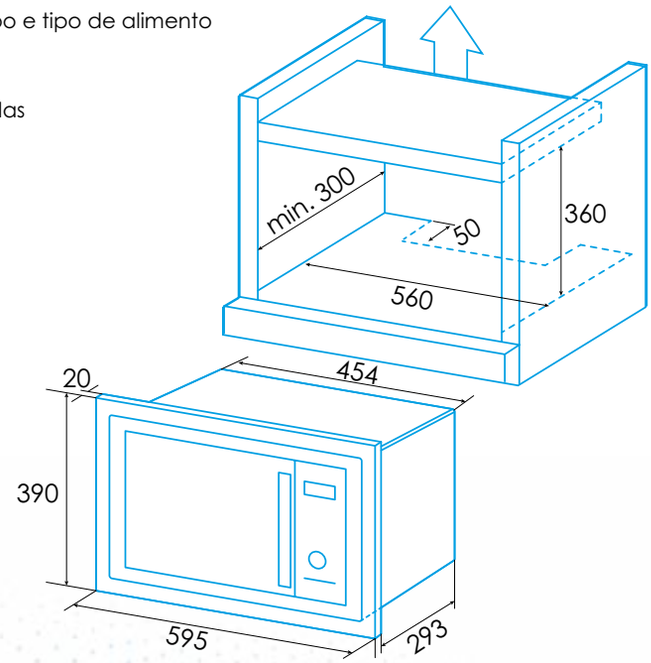


* medidas en mm

## EMW-2020-I X Aço inoxidável

**Cód.:** 929270346 - **EAN:** 8435436111914

| 20 L | | | | |
|---|---|---|---|---|
| VOLUME INTERIOR | INÍCIO RÁPIDO | DISPLAY DIGITAL | FUNÇÕES PROGRAMADAS | COM FICHA |

**Funções**

**Programas**

- Microondas de encastrar de 20 litros, 700W
- Recinto interior de aço inoxidável
- Descongelação, aquecimento e cocção automática
- Seletor de potência com 5 níveis
- Seletor de tempo 60 min. com display
- Botão de início rápido
- Funções programadas
- Função memória
- Bloqueio de segurança para crianças e idosos
- Diâmetro prato giratório 245 mm
- Diâmetro máximo de prato 250 mm
- Moldura de encastrar integrado

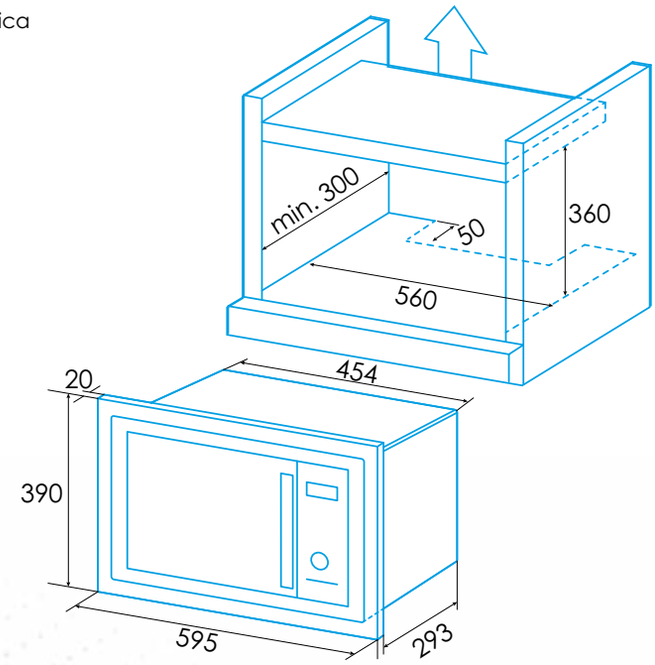


* medidas en mm

0956
edesa

| Código | 921270253 | 921270258 | 921270259 | 921270263 | 921270261 | 921270262 |
|---|---|---|---|---|---|---|
| EAN | 8422248100304 | 8422248110716 | 8422248110723 | 8422248111270 | 8422248111263 | 8422248110754 |
| Modelo | EOE-8411 P X | EOE-7050 FBK | EOE-7050 FWH | EOE-7040 BK | EOE-7040 WH | EOE-7040 X |
| **Tipo (Elétrico/Gás)** | Eléctrico | Electric | Electric | Electric | Electric | Electric |
| **Ficha do produto** | | | | | | |
| Índice de eficiência energética (IEE convencional/multifunções) | 94 | 94,4 | 94,4 | 94,4 | 94,4 | 94,4 |
| Classe de eficiência energética | A | A | A | A | A | A |
| Consumo de energia no modo convencional (de acordo com a norma EN 50304/2009) [kWh] | 0,99 | 0,85 | 0,85 | 0,85 | 0,85 | 0,85 |
| Consumo energia modo multifunções (conforme a Norma EN 50304/2009) [kWh] | 0,79 | 0,84 | 0,84 | 0,84 | 0,84 | 0,84 |
| Número de cavidades | 1 | 1 | 1 | 1 | 1 | 1 |
| Volume da cavidade [l] | 70 | 80 | 80 | 80 | 80 | 80 |
| **Dimensões** | | | | | | |
| **Dimensões exteriores** | | | | | | |
| Largura do aparelho [mm] | 595 | 595 | 595 | 595 | 595 | 595 |
| Altura do aparelho [mm] | 595 | 595 | 595 | 595 | 595 | 595 |
| Profundidade do aparelho [mm] | 555 | 543 | 543 | 543 | 543 | 543 |
| **Inner dimensions according to 50304/2009** | | | | | | |
| Cavity width [mm] | 560 | 477 | 477 | 477 | 477 | 477 |
| Cavity height [mm] | 590 | 394 | 394 | 394 | 394 | 394 |
| Cavity depth [mm] | 570 | 425 | 425 | 425 | 425 | 425 |
| **Características** | | | | | | |
| Acabamento | Vidro preto + Inoxidável | Vidro preto | Vidro branco | Vidro preto | Vidro branco | Vidro preto + Inoxidável |
| Possibilidade de bloqueio da porta | Sim | Sim | Sim | Sim | Sim | Sim |
| Níveis para colocar as bandejas | 5 | 6 | 6 | 6 | 6 | 6 |
| Ventilador | Tangencial | Tangencial | Tangencial | Tangencial | Tangencial | Tangencial |
| Número de lâmpadas iluminação | 1 | 1 | 1 | 1 | 1 | 1 |
| **Controlos** | | | | | | |
| Tipo de controlo | Retráteis | Retráteis | Retráteis | Retráteis | Retráteis | Retráteis |
| tecnologia do ecrã | LED | LED | LED | LED | LED | LED |
| Indicador de funcionamento | Sim | Sim | Sim | Sim | Sim | Sim |
| Indicador termostato | Sim | Sim | Sim | Sim | Sim | Sim |
| Temperatura mínima [ºC] | 50 | 40 | 40 | 40 | 40 | 40 |
| Indicador pirólise/bloqueio porta | Sim | - | - | - | - | - |
| **Limpeza** | | | | | | |
| Esmalte | Antiadherente negro | Esmalte "ETC" de fácil limpeza | Esmalte "ETC" de fácil limpeza | Esmalte "ETC" de fácil limpeza | Esmalte "ETC" de fácil limpeza | Esmalte "ETC" de fácil limpeza |
| Tipo de cavidade / guias laterais | Cromadas | Cromadas | Cromadas | Cromadas | Cromadas | Cromadas |
| Vidro interior porta | Desmontável | Desmontável | Desmontável | Desmontável | Desmontável | Desmontável |
| Limpeza por pirólise | Sim | Não | Não | Não | Não | Não |
| Duração mínima Pirólise (min) | 1h 30' | - | - | - | - | - |
| Duração máxima Pirólise (min) | 2h | - | - | - | - | - |
| Limpeza EasyClean | Sim | Sim | Sim | Sim | Sim | Sim |
| **Programas** | | | | | | |
| Funciones | 11 | 0+8 | 0+8 | 0+8 | 0+8 | 0+8 |
| Luz interior | Sim | Sim | Sim | Sim | Sim | Sim |
| Pré-aquecimento rápido | Sim | | | | | |
| **Segurança** | | | | | | |
| Termostato de segurança | Sim | Sim | Sim | Sim | Sim | Sim |
| Desconexão automática de segurança | Sim | Sim | Sim | Sim | Sim | Sim |
| Bloqueio automático de porta | Não | Não | Não | Não | Não | Não |
| Número de vidros na porta | 4 | 3 | 3 | 2 | 2 | 2 |
| Ventilador refrigeração | Sim | Sim | Sim | Sim | Sim | Sim |
| **Ligação elétrica** | | | | | | |
| Potência Grill [W] | 2000 | 1000+2000 | 1000+2000 | 1000+2000 | 1000+2000 | 1000+2000 |
| Potência de resistência superior [W] | 950 | 900 | 900 | 900 | 900 | 900 |
| Potência resistência soleira [W] | 1100 | 1200 | 1200 | 1200 | 1200 | 1200 |
| Potência resistência posterior [W] | 2000 | 2300 | 2300 | 2300 | 2300 | 2300 |
| Potência total rede elétrica [kW] | 3200 | 2300 | 2300 | 2300 | 2300 | 2300 |
| Tensão nominal [V] / Frequência da rede [Hz] | 220-240 / 50 | 220-240 / 50 | 220-240 / 50 | 220-240 / 50 | 220-240 / 50 | 220-240 / 50 |
| Potência de iluminação do forno [W] | 25 | 15 | 15 | 15 | 15 | 15 |
| **Acessórios** | | | | | | |
| Bandeja plana | 0 | 1 | 1 | 1 | 1 | 1 |
| Bandeja profunda | 1 | 1 | 1 | 1 | 1 | 1 |
| Grelha | 1 | 1 | 1 | 1 | 1 | 1 |
| Espeto rotativo | 0 | - | - | - | - | - |
| Trilhos telescópicos | 1 | 1 | 1 | 1 | 1 | 1 |
| Guias telescópicas | PSC-50% | PSC-50% | PSC-50% | PSC-50% | PSC-50% | PSC-50% |
| Pizza Stone (opcional) | Não | Não | Não | Não | Não | Não |

(1) Regulamento delegado (UE) nº 65/2014 de 1 de outubro de 2013 que complementa a Diretiva 2010/30/UE do Parlamento Europeu e do Conselho em relação à etiquetagem energética dos fornos e exaustores extratores de uso doméstico. (2) As classes variam de A+++ (mais eficiente) a B (menos eficiente). (3) Medição obtida de acordo com a Norma EN 60350-1

| | 921270264<br>8422248111287<br>EOE-6040 X | 921270255<br>8422248110402<br>EOE-6020 X | 921270256<br>8422248110419<br>EOE-5020 X | 921270260<br>84222481111133<br>EOE-5010 X | 921270266<br>8422248190497<br>EOE-5010 WH | 921270252<br>8422248098168<br>EOE-4530 X | 921270217<br>8435436108891<br>EOE-4520 X |
|---|---|---|---|---|---|---|---|
| | Electric | Electric | Electric | Electric | Electric | Electric | Eléctrico |
| | | | | | | | |
| | 94,4 | 94,4 | 95,2 | 95,1 | 95,1 | 97,2 | 94 |
| | A | A | A | A | A | A | A |
| | 0,85 | 0,85 | 0,79 | 0,77 | 0,77 | 0,7 | 0,7 |
| | 0,84 | 0,84 | - | - | - | 0,71 | 0,71 |
| | 1 | 1 | 1 | 1 | 1 | 1 | 1 |
| | 80 | 80 | 66 | 62 | 62 | 40 | 40 |
| | | | | | | | |
| | | | | | | | |
| | 595 | 595 | 595 | 595 | 595 | 595 | 595 |
| | 595 | 595 | 595 | 595 | 595 | 456 | 456 |
| | 543 | 543 | 543 | 543 | 543 | 531 | 502 |
| | | | | | | | |
| | 477 | 477 | 440 | 440 | 440 | 450 | 450 |
| | 394 | 394 | 316 | 316 | 316 | 260 | 260 |
| | 425 | 425 | 444 | 444 | 444 | 456 | 456 |
| | | | | | | | |
| | Vidro preto + Inoxidável | Vidro preto + Inoxidável | Vidro preto + Inoxidável | Vidro preto + Inoxidável | Vidro branco | Inoxidável | Inoxidável |
| | Não | Não | Não | Não | Não | Não | No |
| | 6 | 6 | 4 | 4 | 4 | 4 | 3 |
| | Tangencial | Tangencial | Tangencial | Tangencial | Tangencial | Tangencial | Tangencial |
| | 1 | 1 | 1 | 1 | 1 | 1 | 1 |
| | | | | | | | |
| | Fixos | Fixos | Fixos | Fixos | Fixos | Retráteis | Fixos |
| | LED | - | - | - | - | LED | - |
| | Sim | Sim | Sim | Sim | Sim | Sim | Sim |
| | Sim | Sim | Sim | Sim | Sim | Sim | Sim |
| | 40 | 40 | 40 | 40 | 40 | 50 | 50 |
| | - | - | - | - | - | Não | Não |
| | | | | | | | |
| | Esmalte "ETC" de fácil limpeza | Esmalte "ETC" de fácil limpeza | Esmalte "ETC" de fácil limpeza | Esmalte "ETC" de fácil limpeza | Esmalte "ETC" de fácil limpeza | Esmalte "ETC" de fácil limpeza | Esmalte "ETC" de fácil limpeza |
| | Cromadas | Cromadas | Embutidas | Embutidas | Embutidas | Cromadas | Cromadas |
| | Desmontável | Desmontável | Desmontável | Desmontável | Desmontável | Desmontável | Desmontável |
| | Não | Não | Não | Não | Não | Não | Não |
| | - | - | - | - | - | - | - |
| | - | - | - | - | - | - | - |
| | Não | Não | Não | Não | Não | Sim | Sim |
| | | | | | | | |
| | 0+7 | 0+7 | 0+4 | 0+4 | 0+4 | 9 | 9 |
| | Sim | Sim | | | | Sim | Sim |
| | Sim | Sim | | | | Sim | Não |
| | | | | | | | |
| | Sim | Sim | Sim | Sim | Sim | Sim | Sim |
| | Sim | Sim | Sim | Sim | Sim | Sim | Sim |
| | Não | Não | Não | Não | Não | Não | Não |
| | 2 | 2 | 2 | 2 | 2 | 3 | 3 |
| | Sim | Sim | Sim | Sim | Sim | Sim | Sim |
| | | | | | | | |
| | 1000+2000 | 1000+2000 | 1000+2000 | 1000+2000 | 1000+2000 | 2380 | 2200 |
| | 900 | 900 | 900 | 900 | 900 | 900 | 900 |
| | - | - | 1200 | 1200 | 1200 | 1300 | 1300 |
| | 2300 | 2300 | - | - | - | 2000 | - |
| | 2300 | 2300 | 2300 | 2300 | 2300 | 2,38 | 2,38 |
| | 220-240 / 50 | 220-240 / 50 | 220-240 / 50 | 220-240 / 50 | 220-240 / 50 | 220-240 / 50-60 | 220-240 / 50-60 |
| | 15 | 15 | 15 | 15 | 15 | 25 | 25 |
| | | | | | | | |
| | 1 | 1 | - | 2 | 2 | 0 | - |
| | 1 | 1 | 1 | - | - | 1 | 1 |
| | 1 | 1 | 1 | - | - | 1 | 1 |
| | - | - | - | - | - | 0 | - |
| | 1 | 1 | - | - | - | 1 | - |
| | PSC-50% | PSC-50% | - | - | - | PSCP-100% | - |
| | Não | Não | Não | Não | Não | Sim | Sim |

| Código | 929270361 | 929270362 | 929270360 | 929270347 | 929270363 |
|---|---|---|---|---|---|
| EAN | 8422248101882 | 8422248101899 | 8422248083911 | 8435436111921 | 8422248101905 |
| Modelo | EMW-2530-IG BK | EMW-2530-IG WH | EMW-2510-IG X | EMW-2320-I X | EMW-2020-IG BK |
| **Tipo (Encastrável / instalação livre)** | Encastrável | Encastrável | Encastrável | Encastrável | Encastrável |
| **DIMENSÕES** | | | | | |
| Dimensões int.: altura [mm] | 208 | 208 | 197 | 205 | 205 |
| Dimensões int.: largura [mm] | 328 | 328 | 333 | 330 | 305 |
| Dimensões int.: profundidade [mm] | 369 | 369 | 355 | 330 | 280 |
| Dimensões ext.: altura [mm] | 386 | 386 | 388 | 390 | 386 |
| Dimensões ext.: largura [mm] | 595 | 595 | 595 | 592 | 594 |
| Dimensões ext.: profundidade [mm] | 376 | 376 | 380 | 348 | 297 |
| **Características** | | | | | |
| Abertura porta | Lateral com botão táctil | Lateral com botão táctil | Lateral com botão táctil | Lateral com botão | Lateral com botão |
| Volume [L] | 25 | 25 | 25 | 23 | 20 |
| Nº programas cocção calor | 5 | 5 | 5 | 6 | 5 |
| Nº programas cocção grill | 3 | 3 | 3 | 2 | 3 |
| Nível de ruído db[A] | 63 | 63 | 63 | 59 | 68 |
| Programação de tempo | Sim | Sim | Sim | Sim | Sim |
| **CONTROLO** | | | | | |
| Tecnologia do ecrã | Display eletrónico | Display eletrónico | Display eletrónico | Display eletrónico | Display eletrónico |
| Programador eletrónico | Sim | Sim | Sim | Sim | Sim |
| Programador manual | Não | Não | Não | Não | Sim |
| Botão Iniciar/Parar | Sim | Sim | Sim | Sim | Sim |
| Botão de abertura da porta | Táctil | Táctil | Sim | Sim | Sim |
| Seletor de tempo [min.] | 95 | 95 | 95 | 60 | 95 |
| Seletor de potência | Sim | Sim | Sim | Sim | Sim |
| Seletor funções e Tº | Seletor de funções | Seletor de funções | Seletor de funções | Seletor de funções | Seletor de funções |
| Indicador funcionamento | Display LED | Display LED | Display LED | Não | Display LED |
| Tipo de controlo | Eletrónico | Eletrónico | Eletrónico | Eletrónico | Eletrónico |
| Seletor de peso | Sim | Sim | Sim | Sim | Sim |
| **EQUIPAMENTO** | | | | | |
| Luz interior | Sim | Sim | Sim | Sim | Sim |
| Tipo cavidade | A. Inoxidável | A. Inoxidável | A. Inoxidável | A. Inoxidável | A. Inoxidável |
| Ângulo de abertura da porta [graus] | 90 | 90 | 90 | 88 | 90 |
| **PROGRAMAS** | | | | | |
| Grill | Sim | Sim | Sim | Sim | Sim |
| Grill + Microondas | Sim | Sim | Sim | Sim | Sim |
| Descong., aquecimento e cocção por tipo de alimento | Sim | Sim | Sim | Sim | Sim |
| Memória | Não | Não | Não | Sim | Não |
| Início rápido | Sim | Sim | Sim | Não | Sim |
| **SEGURANÇA** | | | | | |
| Termostato de segurança | Sim | Sim | Sim | Sim | Sim |
| Desconexão auto. de segurança | Sim | Sim | Sim | Sim | Sim |
| Bloqueio de funções | Sim | Sim | Sim | Sim | Sim |
| Tº porta | 65 | 65 | 65 | 65 | 65 |
| Nº de vidros na porta | 1 | 1 | 1 | 1 | 1 |
| **LIGAÇÃO** | | | | | |
| Potência grill [kW] | 1,2 | 1,2 | 1 | 1,2 | 1 |
| Potência microondas [W] | 900 | 900 | 900 | 800 | 800 |
| Potência máxima [kW] | 1,45 | 1,45 | 1,25 | 1,28 | 1,25 |
| Tensão / Frequência [V~Hz] | 230 / 50 | 230 / 50 | 230 / 50 | 230-240 / 50 | 230 / 50 |
| Ficha | Standard Schuko | Standard Schuko | Standard Schuko | Standard Schuko | Standard Schuko |
| **acessórios** | | | | | |
| Prato giratório removível | Sim | Sim | Sim | Sim | Sim |
| Diâmetro prato vidro [mm] | 315 | 315 | 315 | 315 | 245 |
| Moldura encastre | Integração sem moldura | Integração sem moldura | Integração com moldura | Integração sem moldura | Integração sem moldura |
| Kit ventilação | Não | Não | Não | Não | Não |

Diretiva UE 65-66:2014. De acordo com os resultados obtidos no teste standard, o consumo de energia real depende das condições do uso do aparelho e da sua localização.

| | 929270364<br>842224810191 2<br>EMW-2020-IG WH | 929270344<br>8435436110771<br>EMW-2020-IG X | 929270346<br>8435436111914<br>EMW-2020-I X |
|---|---|---|---|
| | Encastrável | Encastrável | Encastrável |
| | | | |
| | 205 | 180 | 180 |
| | 305 | 315 | 315 |
| | 280 | 295 | 295 |
| | 386 | 390 | 590 |
| | 594 | 595 | 595 |
| | 297 | 293 | 293 |
| | | | |
| | Lateral com botão | Lateral com botão | Lateral com botão |
| | 20 | 20 | 20 |
| | 5 | 6 | 5 |
| | 3 | 2 | 0 |
| | 68 | 59 | 59 |
| | Sim | Sim | Sim |
| | | | |
| | Display eletrónico | Display eletrónico | Display eletrónico |
| | Sim | Sim | Sim |
| | Sim | Não | Não |
| | Sim | Sim | Sim |
| | Sim | Sim | Sim |
| | 95 | 60 | 60 |
| | Sim | Sim | Sim |
| | Seletor de funções | Seletor de funções | Seletor de funções |
| | Display LED | Display LED | Display LED |
| | Eletrónico | Eletrónico | Eletrónico |
| | Sim | Sim | Sim |
| | | | |
| | Sim | Sim | Sim |
| | A. Inoxidável | A. Inoxidável | A. Inoxidável |
| | 90 | 90 | 90 |
| | | | |
| | Sim | Sim | Não |
| | Sim | Sim | Não |
| | Sim | Sim | Sim |
| | Não | Sim | Sim |
| | Sim | Não | Não |
| | | | |
| | Sim | Sim | Sim |
| | Sim | Sim | Sim |
| | Sim | Sim | Sim |
| | 65 | 65 | 40 |
| | 1 | 1 | 1 |
| | | | |
| | 1 | 1 | - |
| | 800 | 700 | 700 |
| | 1,25 | 1,07 | 1,08 |
| | 230 / 50 | 230-240 / 50 | 230-240 / 50 |
| | Standard Schuko | Standard Schuko | Standard Schuko |
| | | | |
| | Sim | Sim | Sim |
| | 245 | 245 | 245 |
| | Integração com moldura | Integração com moldura | Integração com moldura |
| | Não | Sim | Sim |

**ASPIRAÇÃO DE SUPERFÍCIE**

**EIT-7422 DD B** P. 88
**Cod.:** 922272058 **EAN:** 8422248109659

- Placa de indução e extração automática com bisel frontal
- Eficiência energética A
- 6 níveis de extração
- Potência de extração Máx / Mín: 542 / 199 m³/h
- Nível sonoro Máx / Mín: 67 / 45 dB(A)

**Acessórios (não incluídos)**
Kit de recirculação Rodapé **Cod. 02800939**
Kit conductos rectangulares **Cod. 02800992**

**DECORATIVO DE TETO**

**ECC-1832 WH** P. 89
**Cod.:** 932271943 **EAN:** 8422248344821

- Exaustor de teto de 100 cm de largura
- Eficiência energética A
- 3 níveis de extração e função Turbo
- Potência de extração Máx / Mín: 850 / 340 m³/h
- Nível sonoro Máx / Mín: 67 / 50 dB(A)

**ECC-1832 X** P. 89
**Cod.:** 932271953 **EAN:** 8422248355490

- Exaustor de teto de 100 cm de largura
- Eficiência energética A
- 3 níveis de extração e função Turbo
- Potência de extração Máx / Mín: 850 / 340 m³/h
- Nível sonoro Máx / Mín: 67 / 50 dB(A)

**DECORATIVO VERTICAL**

**ECH-98320 GBK** P. 90
**Cod.:** 932271949 **EAN:** 8422248355452

- Exaustor decorativo vertical de 90 cm de largura
- Eficiência energética A
- 4 níveis de extração e função Turbo
- Potência de extração Máx / Mín: 850 / 340 m³/h
- Nível sonoro Máx / Mín: 65 / 50 dB(A)

**DECORATIVO VERTICAL**

**ECH-98320 GWH** P. 90
**Cod.:** 932271950 **EAN:** 8422248355469

- Exaustor decorativo vertical de 90 cm de largura
- Eficiência energética A
- 4 níveis de extração e função Turbo
- Potência de extração Máx / Mín: 850 / 340 m³/h
- Nível sonoro Máx / Mín: 65 / 50 dB(A)

**ECH-78320 GBK** P. 90
**Cod.:** 932271951 **EAN:** 8422248355476

- Exaustor de 70 cm de largura
- Eficiência energética A
- 4 níveis de extração e função Turbo
- Potência de extração Máx / Mín: 850 / 340 m³/h
- Nível sonoro Máx / Mín: 65 / 50 dB(A)

**ECH-78320 GWH** P. 90
**Cod.:** 932271952 **EAN:** 8422248355483

- Exaustor de 70 cm de largura
- Eficiência energética A
- 4 níveis de extração e função Turbo
- Potência de extração Máx / Mín: 850 / 340 m³/h
- Nível sonoro Máx / Mín: 65 / 50 dB(A)

**ECV-98321 GBK** P. 91
**Cod.:** 932271954 **EAN:** 8422248356497

- Exaustor de 90 cm de largura
- Eficiência energética A+++
- 5 níveis de extração e função Turbo
- Potência de extração Máx / Mín: 842 / 283 m³/h
- Nível sonoro Máx / Mín: 64 / 46 dB(A)

**ECV-98321 GWH** P. 91
**Cod.:** 932271955 **EAN:** 8422248356503

- Exaustor de 90 cm de largura
- Eficiência energética A+++
- 5 níveis de extração e função Turbo
- Potência de extração Máx / Mín: 842 / 283 m³/h
- Nível sonoro Máx / Mín: 64 / 46 dB(A)

DECORATIVO BOX

**ECB-97220 GBK** P. 94
**Cod.:** 932271957 **EAN:** 822248363396

NEW

- Exaustor decorativo box de 90 cm de largura com parte frontal de 5 cm
- Eficiência energética A++
- 3 níveis de extração
- Comandos touch controlo retroiluminados
- Potência de extração Máx / Mín: 203 / 617 m3/h
- Nível sonoro Máx / Mín: 65 / 43 dB(A)

**ECB-97220 GWH** P. 94
**Cod.:** 932271958 **EAN:** 8422248363402

NEW

- Exaustor decorativo box de 90 cm de largura com parte frontal de 5 cm
- Eficiência energética A++
- 3 níveis de extração
- Comandos touch controlo retroiluminados
- Potência de extração Máx / Mín: 203 / 617 m3/h
- Nível sonoro Máx / Mín: 65 / 43 dB(A)

**ECB-77220 GBK** P. 94
**Cod.:** 932271959 **EAN:** 8422248363419

NEW

- Exaustor decorativo box de 70 cm de largura com parte frontal de 5 cm
- Eficiência energética A++
- 3 níveis de extração
- Comandos touch controlo retroiluminados
- Potência de extração Máx / Mín: 212 / 627 m3/h
- Nível sonoro Máx / Mín: 65 / 43 dB(A)

DECORATIVO BOX

**ECB-77220 GWH** P. 94
**Cod.:** 932271960 **EAN:** 8422248363426

NEW

- Exaustor decorativo box de 70 cm de largura com parte frontal de 5 cm
- Eficiência energética A++
- 3 níveis de extração
- Comandos touch controlo retroiluminados
- Potência de extração Máx / Mín: 212 / 627 m3/h
- Nível sonoro Máx / Mín: 65 / 43 dB(A)

**ECB-9611 X** P. 95
**Cod.:** 932271909 **EAN:** 8435436112461

- Exaustor de 90 cm de largura com parte frontal de 5,6 cm
- Eficiência energética C
- 3 níveis de extração
- Potência de extração Máx / Mín: 645 / 385 m³/h
- Nível sonoro Máx / Mín: 70 / 56 dB(A)

**ECB-7611 X** P. 95
**Cod.:** 932271910 **EAN:** 8435436112478

- Exaustor de 70 cm de largura com parte frontal de 5,6 cm
- Eficiência energética C
- 3 níveis de extração
- Potência de extração Máx / Mín: 645 / 385 m³/h
- Nível sonoro Máx / Mín: 70 / 56 dB(A)

**ECB-6611 X** P. 95
**Cod.:** 932271911 **EAN:** 8435436112485

- Exaustor de 60 cm de largura com parte frontal de 5,6 cm
- Eficiência energética C
- 3 níveis de extração
- Potência de extração Máx / Mín: 645 / 385 m³/h
- Nível sonoro Máx / Mín: 70 / 56 dB(A)

DECORATIVO BOX

**ECB-9411 X** P. 96
**Cod.:** 932271886 **EAN:** 8435436108686

- Exaustor de 90 cm de largura com parte frontal de 5,5 cm
- Eficiência energética C
- 3 níveis de extração
- Potência de extração Máx / Mín: 400 / 210 m³/h
- Nível sonoro Máx / Mín: 62 / 50 dB(A)

**ECB-7411 X** P. 96
**Cod.:** 932271887 **EAN:** 8435436108693

- Exaustor de 70 cm de largura com parte frontal de 5,5 cm
- Eficiência energética C
- 3 níveis de extração
- Potência de extração Máx / Mín: 400 / 210 m³/h
- Nível sonoro Máx / Mín: 62 / 50 dB(A)

**ECB-6411 X** P. 96
**Cod.:** 932271888 **EAN:** 8435436108709

- Exaustor de 60 cm de largura com parte frontal de 5,5 cm
- Eficiência energética C
- 3 níveis de extração
- Potência de extração Máx / Mín: 400 / 210 m³/h
- Nível sonoro Máx / Mín: 62 / 50 dB(A)

DECORATIVO PIRÂMIDE

**ECP-9611 X** P. 97
**Cod.:** 932271915 **EAN:** 8435436112522

- Exaustor de 90 cm
- Eficiência energética C
- 3 níveis de extração
- Potência de extração Máx / Mín: 645 / 385 m³/h
- Nível sonoro Máx / Mín: 71,8 / 57,8 dB(A)

**DECORATIVO PIRÂMIDE**

**ECP-7611 X** P. 97
**Cod.:** 932271916 **EAN:** 8435436112539

- Exaustor de 70 cm
- Eficiência energética C
- 3 níveis de extração
- Potência de extração Máx / Mín: 645 / 385 m³/h
- Nível sonoro Máx / Mín: 71,8 / 57,8 dB(A)

**ECP-6611 X** P. 97
**Cod.:** 932271917 **EAN:** 8435436112546

- Exaustor de 60 cm
- Eficiência energética C
- 3 níveis de extração
- Potência de extração Máx / Mín: 645 / 385 m³/h
- Nível sonoro Máx / Mín: 71,8 / 57,8 dB(A)

**ECP-6611 BK** P. 97
**Cod.:** 932271956 **EAN:** 822248358736

- Exaustor de 60 cm
- Eficiência energética C
- 3 níveis de extração
- Potência de extração Máx / Mín: 645 / 385 m³/h
- Nível sonoro Máx / Mín: 71,8 / 57,8 dB(A)

**ECP-9411 X** P. 98
**Cod.:** 932271889 **EAN:** 8435436108716

- Exaustor de 90 cm
- Eficiência energética C
- 3 níveis de extração
- Potência de extração Máx / Mín: 420 / 210 m³/h
- Nível sonoro Máx / Mín: 65 / 53 dB(A)

**DECORATIVO PIRÂMIDE** P. 98

**ECP-7411 X** P. 96
**Cod.:** 932271890 **EAN:** 8435436108723

- Exaustor de 70 cm
- Eficiência energética C
- 3 níveis de extração
- Potência de extração Máx / Mín: 420 / 210 m³/h
- Nível sonoro Máx / Mín: 65 / 53 dB(A)

P. 98

**ECP-6411 X**
**Cod.:** 932271891 **EAN:** 8435436108730

- Exaustor de 60 cm
- Eficiência energética C
- 3 níveis de extração
- Potência de extração Máx / Mín: 420 / 210 m³/h
- Nível sonoro Máx / Mín: 65 / 53 dB(A)

**INTEGRAÇÃO**

**ECI-96110 X** P. 99
**Cod.:** 932271948 **EAN:** 8422248355292

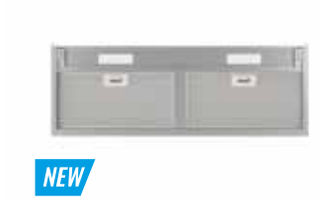


- Exaustor de 90 cm
- Eficiência energética C
- 3 níveis de extração e função Turbo
- Potência de extração Máx / Mín: 645 / 385 m³/h
- Nível sonoro Máx / Mín: 70 / 56 dB(A)

**ECI-66110 X** P. 99
**Cod.:** 932271947 **EAN:** 8422248355285

- Exaustor de 60 cm
- Eficiência energética C
- 3 níveis de extração
- Potência de extração Máx / Mín: 645 / 385 m³/h
- Nível sonoro Máx / Mín: 70 / 56 dB(A)

**GRUPO FILTRANTE**

**ECG-8632 GBK** P. 100
**Cod.:** 932271941 **EAN:** 8422248198493

- Exaustor de 70 cm
- Eficiência energética B
- 3 níveis de extração
- Potência de extração Máx / Mín: 587 / 246 m³/h
- Nível sonoro Máx / Mín: 68 / 47 dB(A)

**ECG-8632 GWH** P. 100
**Cod.:** 932271942 **EAN:** 8422248198509

- Exaustor de 70 cm
- Eficiência energética B
- 3 níveis de extração
- Potência de extração Máx / Mín: 587 / 246 m³/h
- Nível sonoro Máx / Mín: 68 / 47 dB(A)

**ECG-5811 X** P. 101
**Cod.:** 932271899 **EAN:** 8435436110962

- Exaustor de 60 cm
- Eficiência energética C
- 3 níveis de extração
- Potência de extração Máx / Mín: 645 / 300 m³/h
- Nível sonoro Máx / Mín: 65 / 50 dB(A)

**ECG-5811 BK** P. 101
**Cod.:** 932271944 **EAN:** 8422248350969

- Exaustor de 60 cm
- Eficiência energética C
- 3 níveis de extração
- Potência de extração Máx / Mín: 645 / 300 m³/h
- Nível sonoro Máx / Mín: 65 / 50 dB(A)

**TELESCÓPICA**

**ECT-6411 X** P. 102
**Cod.:** 932271920 **EAN:** 8435436112577

- Exaustor de 60 cm
- Eficiência energética C
- 2 níveis de extração
- Potência de extração Máx / Mín: 390 / 150 m³/h
- Nível sonoro Máx / Mín: 57 / 45,5 dB(A)

**ECT-6411 WH** P. 102
**Cod.:** 932271919 **EAN:** 8435436112560

- Exaustor de 60 cm
- Eficiência energética C
- 2 níveis de extração
- Potência de extração Máx / Mín: 390 / 150 m³/h
- Nível sonoro Máx / Mín: 57 / 45,5 dB(A)

**STANDARD**

**ECS-6213 X** P. 103
**Cod.:** 932271921 **EAN:** 8422248087391

- Exaustor de 60 cm
- Eficiência energética D
- 3 níveis de extração
- Potência de extração Máx / Mín: 300 / 100 m³/h
- Nível sonoro Máx / Mín: 67 / 60 dB(A)

**ECS-6213 WH** P. 103
**Cod.:** 932271922 **EAN:** 8422248087407

- Exaustor de 60 cm
- Eficiência energética D
- 3 níveis de extração
- Potência de extração Máx / Mín: 300 / 100 m³/h
- Nível sonoro Máx / Mín: 67 / 60 dB(A)

## Aspiração de superfície

Poupe espaço e desfrute da máxima eficiência, com a nova placa de flexindução e exaustor de superfície integrado. Com o seu poderoso exaustor, aspirará rápida e diretamente onde os vapores e os fumos são gerados. Cozinhe nas suas 4 zonas, convertíveis em duas grandes zonas duplas, sem medo de que os fumos da cozinha invadam a sua casa.

## Iluminação de alta eficiência

Uma boa iluminação é essencial para cozinhar. Os nossos exaustores possuem iluminação LED de consumo realmente baixo, proporcionando uma luz mais eficiente e intensa, ajudando assim a poupar.

Permite utilizar e regular a intensidade da luz tanto com o exaustor ligado como desligado.

## Eficiência melhorada

Trabalhamos arduamente para alcançar eficiências energéticas imbatíveis; graças aos componentes renovados, os nossos exaustores estão na vanguarda em termos de poupança de energia.

## Extração máxima

Apostamos nos exaustores que aspiram todo o fumo gerado pelos nossos pratos, graças aos motores de alta eficiência da Edesa.

Para fazer desaparecer os fumos desagradáveis da nossa cozinha basta carregar num botão.

## Turbo máxima potência

Já se distraiu e, em questão de segundos, a cozinha ficou cheia de fumo? A função Turbo é muito prática nestes casos, pois, com um simples toque, o exaustor é ativado em potência máxima por 5 minutos. Após esse tempo, volta à velocidade anterior.

## Gama completa de motores Edesa

Os exaustores deste catálogo integram uma ampla variedade de motores com desempenho ajustado ao tipo de uso.

Entre os motores mais potentes, destaca-se o BT4DC com capacidade de extração de até 842 m³/h, posicionando-se entre os mais eficientes do mercado.

| | | Velocidade máxima | | Velocidade mínima | |
|---|---|---|---|---|---|
| Motor | Potência motor (W) | Fluxo de ar (m³/h) | Potência sonora (db) | Fluxo de ar (m³/h) | Potência sonora (db) |
| **BT3** | 280 | 850 | 67 | 340 | 50 |
| **TA** | 270 | 580 | 70 | 385 | 56 |
| **BT4DC** | 135 | 842 | 64 | 283 | 46 |



## Função Timer

Se quisermos deixar o exaustor ligado, com esta função este desliga-se automaticamente após algum tempo, facilitando assim a limpeza total do ar depois de acabar de cozinhar.

## Indicador saturação filtros

O exaustor avisa automaticamente quando os filtros precisarem de ser limpos.

## Conectividade

Desfrute da rapidez de regulação do exaustor graças à comunicação automática com a placa. A potência de extração é ajustada em função da temperatura das zonas de cozedura utilizadas. Não será necessário regular manualmente a extração durante a cozedura e, opcionalmente, poderá controlá-la a partir do painel do exaustor.

## Regulação horizontal

Instalação rápida e precisa. Não é necessário um modelo de instalação. A regulação horizontal permite-lhe deixar o seu novo exaustor perfeitamente nivelado.

## Função de renovação do ar

Respire ar puro, renovando-o a cada 10 minutos. Desta forma, pode eliminar odores desagradáveis e respirar ar limpo e fresco. O exaustor funciona automaticamente durante 10 minutos de hora a hora, de forma impercetível. Se precisar dele com urgência, tem também a opção de utilizar a função renova turbo. A renovação rápida do ar ocorre com um intervalo de 5 minutos na velocidade máxima, 3 minutos na 5ª velocidade e 3 minutos na 4ª velocidade.

## Aspiração e silêncio

A Edesa cumpre os regulamentos de declaração de dados relativos à capacidade de aspiração e potência sonora. De acordo com os regulamentos mais exigentes. Todos os dados operacionais dos exaustores Edesa foram medidos de acordo com todas as normas e códigos de conduta estabelecidos pelo CECED.

Se comparar valores, a Edesa recomenda sempre que o faça em potência sonora, pois é a medida que avalia as condições ambientais de uma forma neutra.

### Normativa UNE-EN 61591

A norma UNE-EN-61591, específica para exaustores, indica a capacidade real de extração em metros cúbicos/hora (m³/h) e pressão (Pa) do exaustor, medida num ponto de controlo. Para fazer uma comparação fiável dos dados de capacidade de aspiração e nível de ruído, esses dados devem ser medidos de acordo com os regulamentos. Qualquer comparação entre esses valores que não seja feita de acordo com este regulamento europeu não tem valor.

### Normativa UNE-EN 60704

A norma UNE-EN 60704-2-13, específica para exaustores, indica a potência sonora máxima em decibéis (dB(A)) do exaustor durante o seu funcionamento.

As medições são feitas em câmaras anecóicas ou semi-anecóicas.

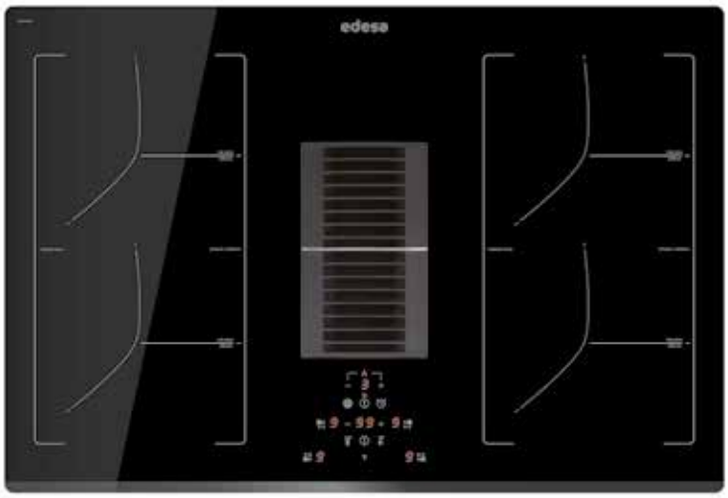

**03002004**
Grelha de ferro fundido
especial para barbecue

## EIT-7422 DD B Bisela frontal

**Cód.:** 922272058 - **EAN:** 8422248109659

**Zona indução:**

- Placa de indução e extração automática com bisel frontal
- 4 Focos: 21,5x19 cm. HoriZone Tech: 20x40 cm
- Painel de controlo tipo Touch
- Seletor de potência individual centralizado, com 9 níveis e Booster
- Seletor de temporizador
- Função manutenção de calor
- Função Stop&Go
- Bloqueio de segurança
- Indicador calor residual
- Potência máxima 7,35 kW
- **Exaustor de superfície:**
- Eficiência energética A
- Aspiração de superfície
- 5 níveis de extração e função Turbo
- Painel de controlo touch control
- Motor Brushless de 135 W, BLDC
- Potência de extração Máx / Mín: 542 / 199m³/h
- Nível sonoro Máx / Mín: 67 / 45 dB(A)
- Função timer de desconexão automática temporizada
- Temporizador e aviso de limpeza de filtros
- Filtros standard metálicos com asas de plástico lavável

**Acessórios (não incluídos)**

- Kit de recirculação Rodapé Cod. 02800939 / EAN. 8422248080330
- Kit conductos rectangulares Cod. 02800992 / EAN. 8422248112765

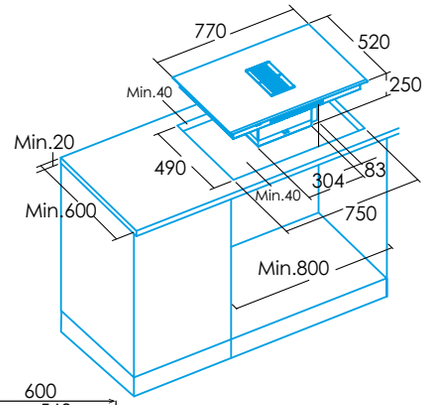


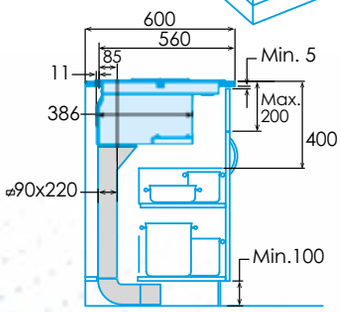


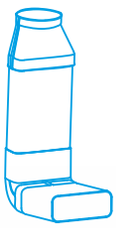

Kit conductos rectangulares **(não incluídos)**
Cod. 02800992 / EAN. 8422248112765

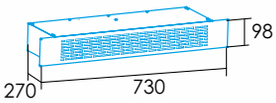


Kit de recirculação Rodapé **(não incluídos)**
Cod. 02800939 / EAN. 8422248080330

* medidas en mm

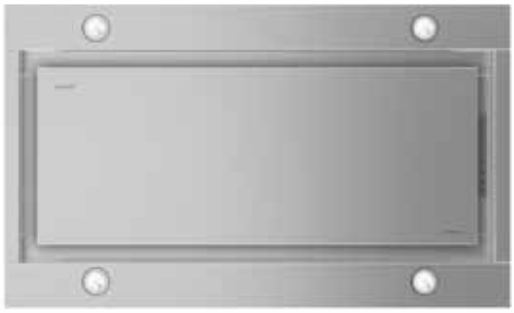

## ECC-1832 WH 100 cm - Branco

**Cód.:** 932271943 - **EAN:** 8422248344821

## ECC-1832 X 100 cm - A. inox.

NEW

**Cod.:** 932271953 - **EAN:** 8422248355490

- Exaustor de teto de 100 cm de largura
- Eficiência energética A
- Extração perimetral
- 3 níveis de extração e função Turbo
- Comandos touch controlo retroiluminados
- Motor de 280 W, BT3
- Potência de extração Máx / Mín: 850 / 340 $m^3/h$
- Nível sonoro Máx / Mín: 67 / 50 dB(A)
- 4 lâmpadas de iluminação ECOLED, classe A
- Regulação intensidade da luz
- Função Timer de desconexão automática temporizada
- Indicador de saturação de filtros
- Filtros standard metálicos com asas de plástico lavável
- Filtro de carbono opcional: 02859398
- Filtro de carbono lavável opcional: 02800918

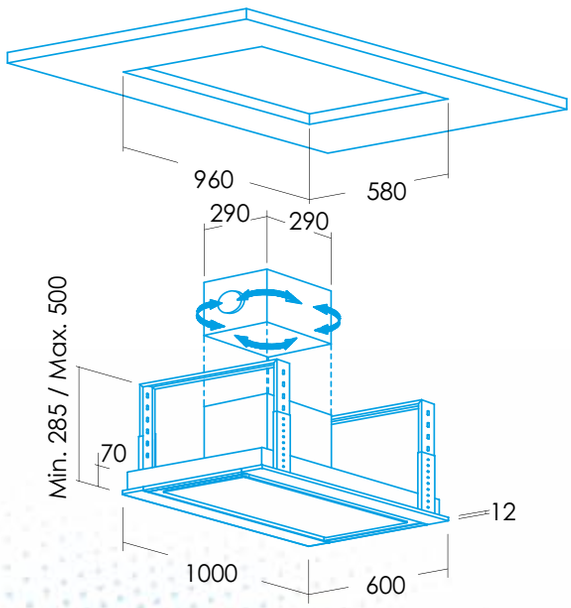


* medidas en mm

**ECH-98320 GBK** 90 cm - A. inox. / preto NEW

**Cod.:** 932271949 - **EAN:** 8422248355452

**ECH-78320 GBK** 70 cm - A. inox. / preto NEW

**Cod.:** 932271951 - **EAN:** 8422248355476

**ECH-98320 GWH** 90 cm - A. inox. / branco NEW

**Cod.:** 932271950 - **EAN:** 8422248355469

**ECH-78320 GWH** 70 cm - A. inox. / branco NEW

**Cod.:** 932271952 - **EAN:** 8422248355483

- Exaustor decorativo vertical de 90/70 cm de largura
- Eficiência energética A
- Extração perimetral com abertura de vidro pneumático
- 3 níveis de extração e função Turbo
- Comandos touch controlo retroiluminados
- Motor de 280 W, BT3
- Potência de extração Máx / Mín: 850 / 340 m3/h
- Nível sonoro Máx / Mín: 65 / 50 dB(A)
- 2 lâmpadas de iluminação ECOLED, classe A
- Regulação intensidade da luz
- Função Timer de desconexão automática temporizada
- Indicador de saturação de filtros
- Filtro anti-embaciamento inferior
- Filtros standard metálicos com asas de plástico lavável
- Filtro de carbono opcional: 02859398
- Válvula anti-retorno incluída

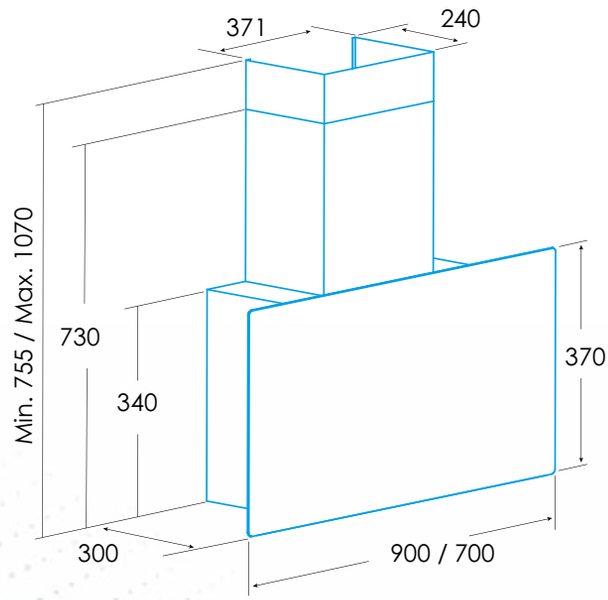


* medidas en mm

## ECV-98321 GBK 90 cm - A. inox. / preto NEW

**Cod.:** 932271954 - **EAN:** 8422248356497

## ECV-98321 GWH 90 cm - A. inox. / branco NEW

**Cod.:** 932271955 - **EAN:** 8422248356503

A+++ EFICIÊNCIA ENERGÉTICA · MOTOR MÁXIMA ASPIRAÇÃO · FUNÇÃO TURBO · ASPIRAÇÃO PERIMETRAL · A EFICIÊNCIA LUMÍNICA · ECO ILUMINAÇÃO ECOLED · ILUMINAÇÃO REGULÁVEL · INDICADOR SATURAÇÃO FILTROS · DESCONEXÃO AUTOMÁTICA · FUNÇÃO RENOVAÇÃO AR

- Exaustor decorativo inclinado de 90 cm de largura com conectividade
- Eficiência energética A+++
- Extração perimetral com abertura para máxima eficiência
- 5 níveis de extração, função Turbo e de purificação do ar.
- Comandos touch controlo retroiluminados
- Motor Brushless. Extra silencioso. Consumo máximo de energia 135W
- Potência de extração Máx / Mín: 842 / 282 m3/h
- Nível sonoro Máx / Mín: 64 / 46 dB(A)
- Barra de iluminação LED
- Conectividad AUTO 2
- Regulação intensidade da luz
- Função Timer de desconexão automática temporizada
- Indicador de saturação de filtros
- Filtro anti-embaciamento inferior
- Filtros standard metálicos com asas de plástico lavável
- Filtro de carbono opcional: 02859318
- Válvula anti-retorno incluída
- Lentes chanfradas

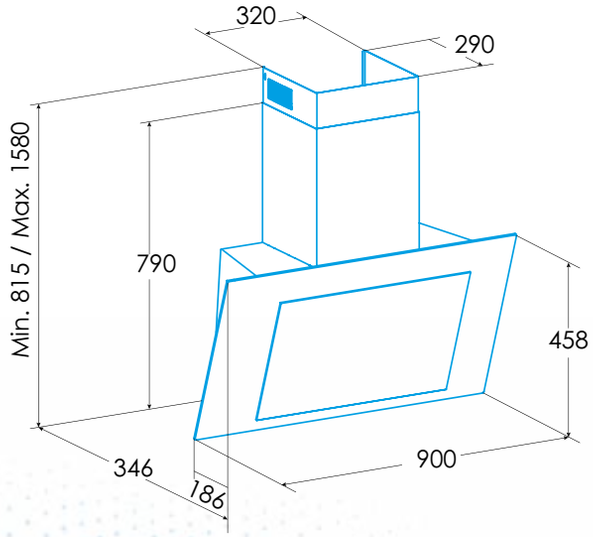


* medidas en mm

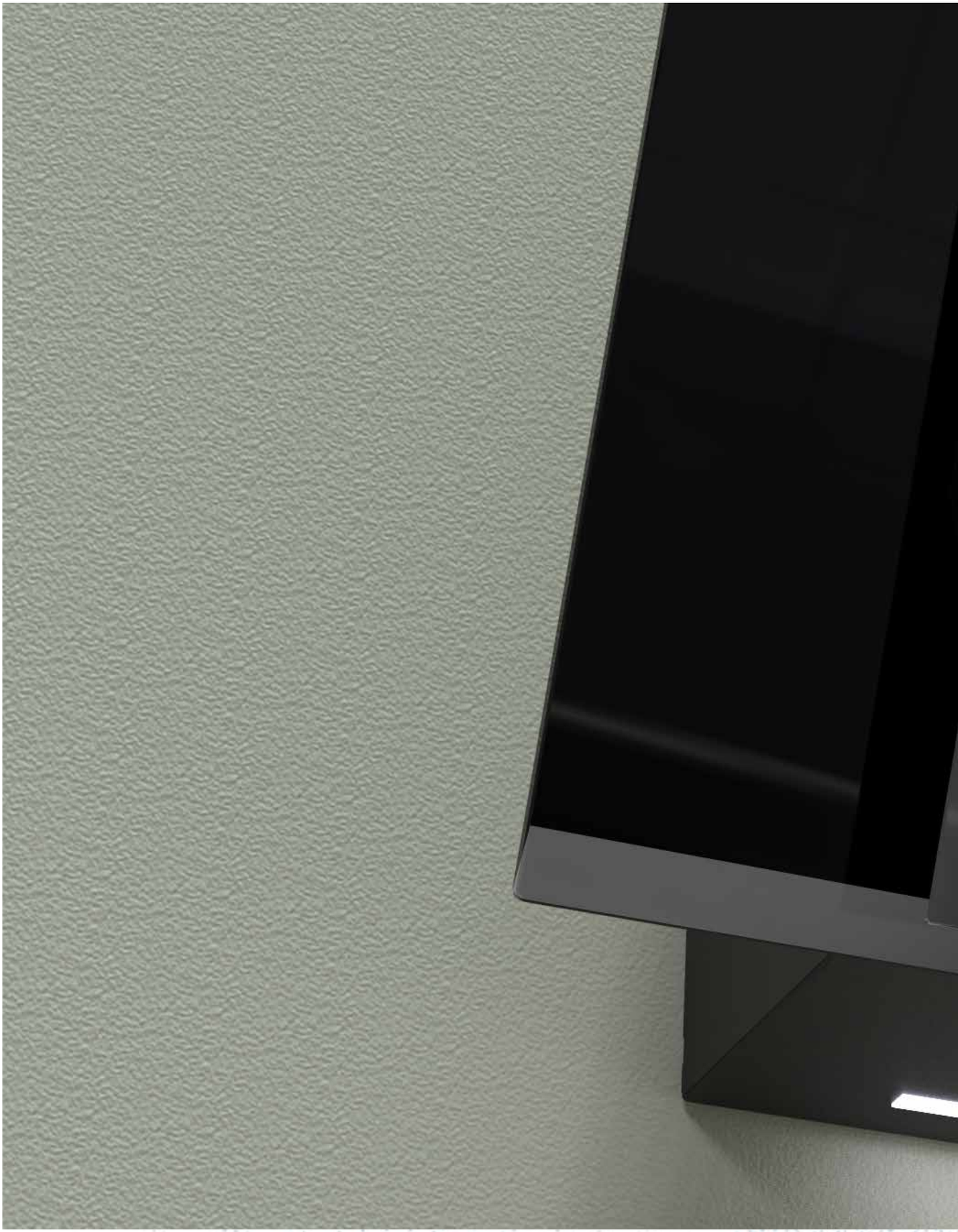

edesa

**ECB-97220 GBK** 90 cm - A. inox. / preto NEW

**Cod.:** 932271957 - **EAN:** 822248363396

**ECB-97220 GWH** 90 cm - A. inox. / branco NEW

**Cod.:** 932271958 - **EAN:** 8422248363402

**ECB-77220 GBK** 70 cm - A. inox. / preto NEW

**Cod.:** 932271959 - **EAN:** 8422248363419

**ECB-77220 GWH** 70 cm - A. inox. / branco NEW

**Cod.:** 932271960 - **EAN:** 8422248363426

A++ EFICIÊNCIA ENERGÉTICA · MOTOR MÁXIMA ASPIRAÇÃO · LED LUMINAÇÃO LED · ASPIRAÇÃO PERIMETRAL · A EFICIÊNCIA LUMÍNICA · DESCONEXÃO AUTOMÁTICA · COM FICHA

- Exaustor decorativo box de 90/70 cm de largura com parte frontal de 5 cm
- Eficiência energética A++
- Grande superfície de aspiração
- 3 níveis de extração
- Comandos touch controlo retroiluminados
- 73W BLDC motor
- Potência de extração Máx / Mín: 203/617 m3/h
- Nível sonoro Máx / Mín: 65 / 43 dB(A)
- Lâmpada de iluminação LED
- Função Timer de desconexão automática temporizad
- Filtros standard metálicos
- Filtro de carbono opcional: 02807001
- Kit de extensão de tubo:02862304
- Válvula anti-retorno incluída

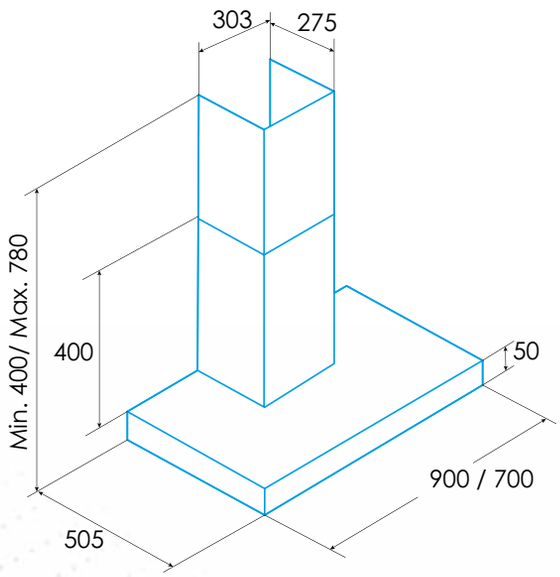


* medidas en mm

## ECB-9611 X 90 cm - A. inox.

**Cód.:** 932271909 - **EAN:** 8435436112461

## ECB-6611 X 60 cm - A. inox.

**Cód.:** 932271911 - **EAN:** 8435436112485

## ECB-7611 X 70 cm - A. inox.

**Cód.:** 932271910 - **EAN:** 8435436112478

- Exaustor decorativo box de 90/70/60 cm de largura com parte frontal de 5,6 cm
- Eficiência energética C
- 3 níveis de extração
- Comandos mecânicos
- Motor de 270 W, TA
- Potência de extração Máx / Mín: 645 / 385 $m^3/h$
- Nível sonoro Máx / Mín: 70 / 56 dB(A)
- 2 lâmpadas de iluminação ECOLED, classe A
- Filtros standard metálicos com asas de plástico lavável
- Filtro de carbono opcional: 02859391
- Filtro de carbono lavável opcional: 02800918
- Kit de extensão de tubo opcional: 02861301
- Válvula anti-retorno incluída

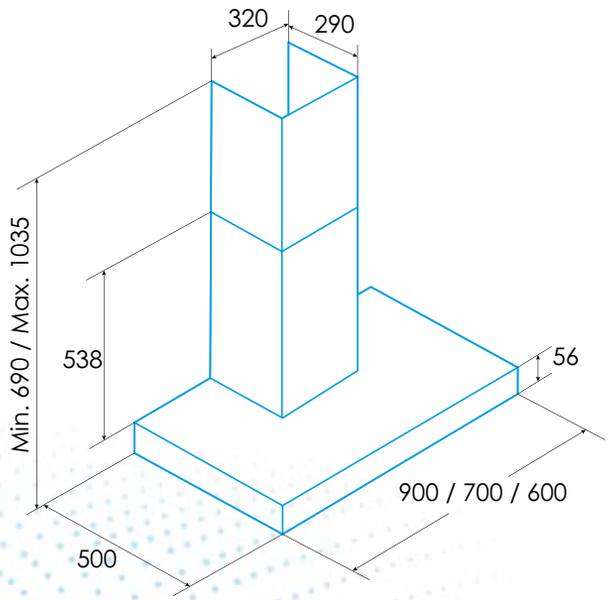


* medidas en mm

## ECB-9411 X 90 cm - A. inox.

**Cód.:** 932271886 - **EAN:** 8435436108686

## ECB-6411 X 60 cm - A. inox.

**Cód.:** 932271888 - **EAN:** 8435436108709

## ECB-7411 X 70 cm - A. inox.

**Cód.:** 932271887 - **EAN:** 8435436108693

ECO

ILUMINAÇÃO LED

COM FICHA

- Exaustor decorativo box de 90/70/60 cm de largura com parte frontal de 5,5 cm
- Eficiência energética C
- 3 níveis de extração
- Comandos mecânicos
- Motor de 95 W, K7plus
- Potência de extração Máx / Mín: 400 / 210 m³/h
- Nível sonoro Máx / Mín: 62 / 50 dB(A)
- 2 lâmpadas de iluminação LED, e14
- Filtros standard metálicos com asas de plástico lavável
- Filtro de carbono opcional: 02859394
- Filtro de carbono lavável opcional: 02800918
- Kit de extensão de tubo opcional: 02861302
- Válvula anti-retorno incluída

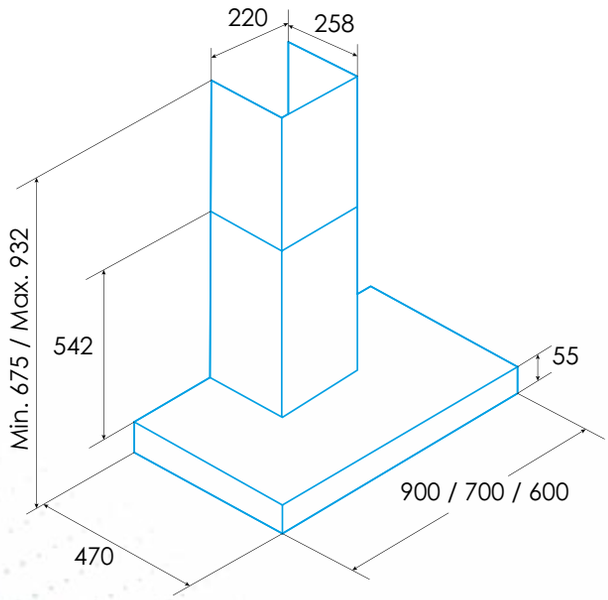


* medidas en mm

**ECP-9611 X** 90 cm - A. inox.

**Cod.:** 932271915 - **EAN:** 8435436112522

**ECP-7611 X** 70 cm - A. inox.

**Cod.:** 932271916 - **EAN:** 8435436112539

**ECP-6611 X** 60 cm - A. inox.

**Cod.:** 932271917 - **EAN:** 8435436112546

**ECP-6611 BK** 60 cm - A. inox. / preto NEW

**Cod.:** 932271956 - **EAN:** 822248358736

A EFICIÊNCIA LUMÍNICA

ECO ILUMINAÇÃO ECOLED

COM FICHA

- Exaustor decorativo pirâmide de 90/70/60 cm
- Eficiência energética C
- 3 níveis de extração
- Comandos mecânicos
- Motor de 270 W, TA
- Potência de extração Máx / Mín: 645 / 385 m³/h
- Nível sonoro Máx / Mín: 71,8 / 57,8 dB(A)
- 2 lâmpadas de iluminação ECOLED, classe A
- Filtros standard metálicos com asas de plástico lavável
- Filtro de carbono opcional: 02859391
- Filtro de carbono lavável opcional: 02800918
- Kit de extensão de tubo opcional: 02862301
- Válvula anti-retorno incluída

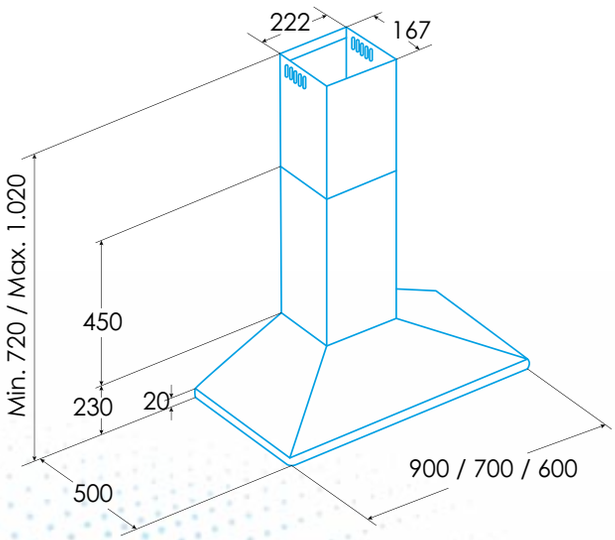


* medidas en mm

## ECP-9411 X 90 cm - A. inox.

**Cód.:** 932271889 - **EAN:** 8435436108716

## ECP-7411 X 70 cm - A. inox.

**Cód.:** 932271890 - **EAN:** 8435436108723

## ECP-6411 X 60 cm - A. inox.

**Cód.:** 932271891 - **EAN:** 8435436108730

- Exaustor decorativo pirâmide de 90/70/60 cm
- Eficiência energética C
- 3 níveis de extração
- Comandos mecânicos
- Motor de 95 W, K7PLUS
- Potência de extração Máx / Mín: 420 / 210 m³/h
- Nível sonoro Máx / Mín: 65 / 53 dB(A)
- 2 lâmpadas de iluminação LED, e14
- Filtros standard metálicos com asas de plástico lavável
- Filtro de carbono opcional: 02859394
- Filtro de carbono lavável opcional: 02800918
- Kit de extensão de tubo opcional: 02862302
- Válvula anti-retorno incluída

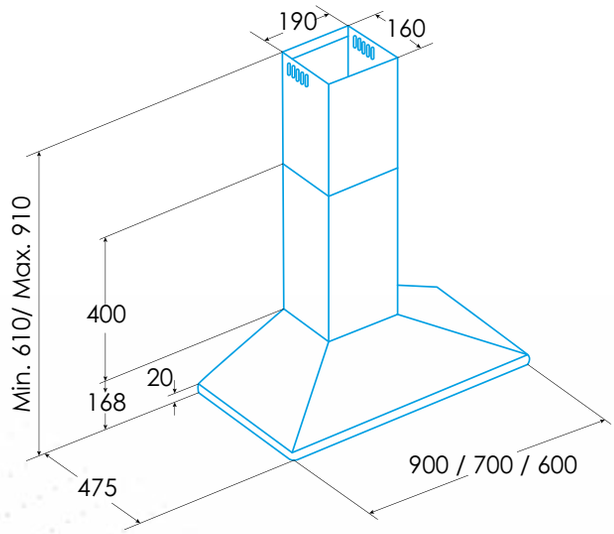


* medidas en mm

## ECI-96110 X 90 cm - A. inox.

NEW

**Cod.:** 932271948 - **EAN:** 8422248355292

## ECI-66110 X 60 cm - A. inox.

NEW

**Cod.:** 932271947 - **EAN:** 8422248355285

ECO

EFICIÊNCIA ENERGÉTICA

- Exaustor de encastrar em móvel de 90/60 cm
- Eficiência energética C
- 3 níveis de extração
- Comandos mecânicos
- Motor M3R. Extra silencioso. Consumo máximo de energia 270W
- Potência de extração Máx / Mín: 645 / 385 m3/h
- Nível sonoro Máx / Mín: 70 / 56 dB(A)
- Barra de iluminação LED, classe A
- Filtros standard metálicos com asas de plástico lavável
- Filtro de carbono opcional: 02859398
- Válvula anti-retorno incluída

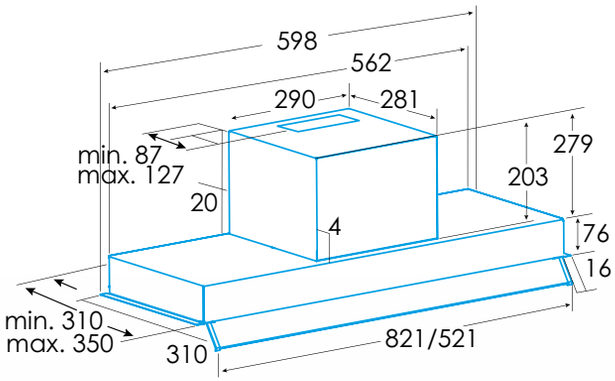


* medidas en mm

## ECG-8632 GBK 70 cm - Preto

**Cód.:** 932271941 - **EAN:** 8422248198493

## ECG-8632 GWH 70 cm - Branco

**Cód.:** 932271942 - **EAN:** 8422248198509

- Exaustor de encastrar em móvel de 70 cm
- Eficiência energética B
- Extração perimetral
- 3 níveis de extração
- Touch Control
- Motor de 186 W
- Potência de extração Máx / Mín: 587 / 246 $m^3/h$
- Nível sonoro Máx / Mín: 68 / 47 dB(A)
- Barra de iluminação LED, classe A
- Filtros standard metálicos com asas de plástico lavável
- Filtro de carbono opcional: 02859405

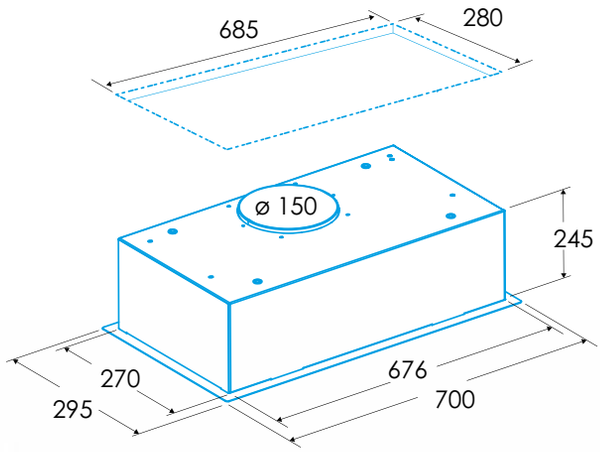


* medidas en mm

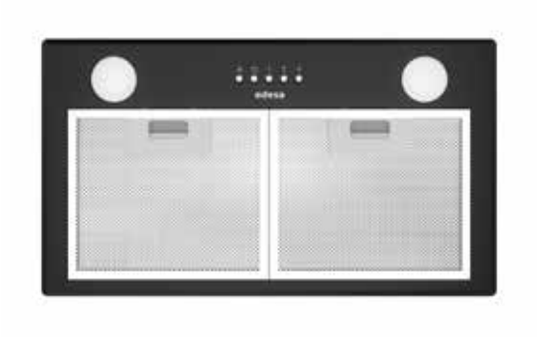

## ECG-5811 BK 60 cm - Preto

NEW

**Cod.:** 932271944 - **EAN:** 8422248350969

## ECG-5811 X 60 cm - A. inox.

**Cod.:** 932271899 - **EAN:** 8435436110962

- Exaustor de encastrar em móvel de 60 cm
- Eficiência energética C
- 3 níveis de extração
- Comandos mecânicos
- Motor de 240 W, BT2
- Potência de extração Máx / Mín: 645 / 300 m3/h
- Nível sonoro Máx / Mín: 65 / 50 dB(A)
- 2 lâmpadas de iluminação ECOLED, classe A
- Filtros standard metálicos com asas de plástico lavável
- Filtro de carbono opcional: 02859398
- Filtro de carbono lavable opcional: 02811003
- Válvula anti-retorno incluída

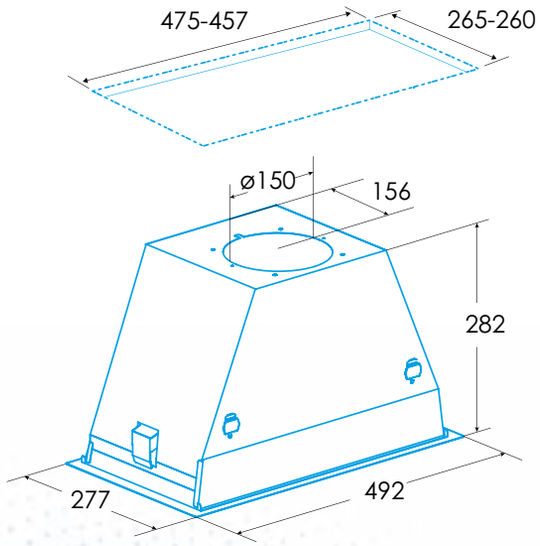


* medidas en mm

## ECT-6411 X 60 cm - A. inox.

**Cód.:** 932271920 - **EAN:** 8435436112577

## ECT-6411 WH 60 cm - Branco

**Cód.:** 932271919 - **EAN:** 8435436112560

- Exaustor telescópico de 60 cm
- Eficiência energética C
- 2 níveis de extração
- Comandos mecânicos
- Motor de 100 W, TF 2003
- Potência de extração Máx / Mín: 390 / 150 m³/h
- Nível sonoro Máx / Mín: 63 / 54 dB(A)
- 2 lâmpadas de iluminação LED, classe A
- Filtros standard metálicos com asas de plástico lavável
- Filtro de carbono opcional: 02825263
- Válvula anti-retorno incluída

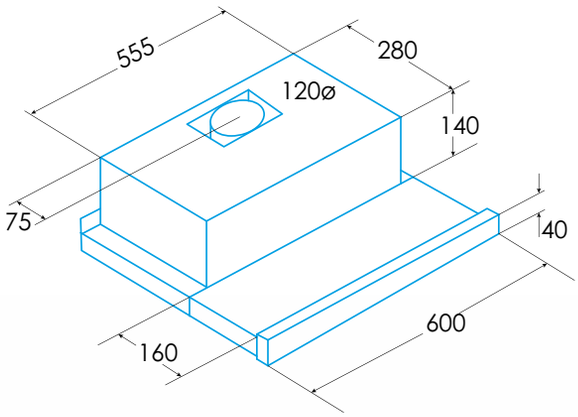


* medidas en mm

## ECS-6213 X 60 cm - A. inox.

**Cód.:** 932271921 - **EAN:** 8422248087391

## ECS-6213 WH 60 cm - Branco

**Cód.:** 932271922 - **EAN:** 8422248087407

- Exaustor standard de 60 cm
- Eficiência energética D
- 3 níveis de extração
- Comandos mecânicos
- Dois motores de 50W, L1
- Potência de extração Máx / Mín: 300 / 100 m³/h
- Nível sonoro Máx / Mín: 67 / 60 dB(A)
- 2 lâmpadas de iluminação LED, e14
- Filtros standard metálicos com asas de plástico lavável / filtro de malha de alumínio
- Filtro de carbono opcional: 02846763
- Válvula anti-retorno incluída

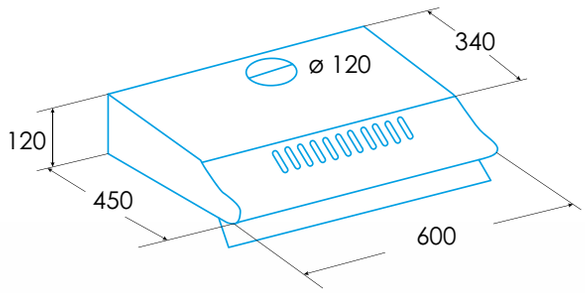


* medidas en mm

edesa

| Código<br>EAN<br>Modelo | 922272058<br>8422248109659<br>EIT-7422 DD B /A | 932271943<br>8422248344821<br>ECC-1832 WH | 932271953<br>8422248355490<br>ECC-1832 X | 932271949<br>8422248355452<br>ECH-98320 GBK | 932271950<br>8422248355469<br>ECH-98320 GWH | 932271951<br>8422248355476<br>ECH-78320 GBK |
|---|---|---|---|---|---|---|
| **Tipo** | Aspiração integrada | Decorativo Teto | Decorativo vertical | Decorativo vertical | Decorativo vertical | Decorativo vertical |
| **Ficha de produto de acordo com as diretivas EU65/2014 - EN61591, EN60704-2-13, EN50564** | | | | | | |
| AEC (Consumo de Energia Anual) (kWhno) | 30 | 58,9 | 58,9 | 56,3 | 56,3 | 56,3 |
| EEI class (Classe de Eficiência Energética) | A | A | A | A | A | A |
| FDE (Eficiência Fluidodinâmica) | 27,3 | 31,5 | 31,5 | 30,6 | 30,6 | 30,6 |
| FDE class (Classe de Eficiência Fluidodinâmca) | B | A | A | A | A | A |
| LE (Eficiência de Iluminação) (lux/W) | - | 36,6 | 36,6 | 28,7 | 28,7 | 28,7 |
| LE class (Classe de Eficiência de Iluminação) | - | A | A | A | A | A |
| GFE (Eficiência de Filtragem de Gordura) | 45,9 | 91,2 | 91,2 | 91,2 | 91,2 | 91,2 |
| GFE Class (Classe de Eficiência de Filtragem de Gordura) | F | B | B | B | B | B |
| Fluxo de ar em velocidade mínima ($m^3$/h) | 198,7 | 340 | 340 | 340 | 340 | 340 |
| Fluxo de ar em velocidade máxima ($m^3$/h) | 440,2 | 600 | 600 | 600 | 600 | 600 |
| Fluxo de ar em velocidade intensiva (TURBO) ($m^3$/h) | 545,3 | 850 | 850 | 850 | 850 | 850 |
| Potência sonora em velocidade mínima (dB) | 46 | 50 | 50 | 50 | 50 | 50 |
| Potência sonora em velocidade máxima (dB) | 64 | 65 | 65 | 65 | 65 | 65 |
| Potência sonora em velocidade intensiva (TURBO) (dB) | 67 | 67 | 67 | 67 | 67 | 67 |
| Po (Consumo de Eletricidade em modo Desativado) (W) | 0,47 | 0,3 | 0,3 | 0,43 | 0,43 | 0,43 |
| Ps (Consumo de Eletricidade em modo de Espera) (W) | - | 0,3 | 0,3 | 0 | 0 | 0 |
| **Diretiva Integração de acordo com EU 66/2014** | | | | | | |
| *f* (Fator de Aumento no Tempo) | 2 | 0,9 | 0,9 | 0,9 | 0,9 | 0,9 |
| EEI (Eficiência Energética) | 49,3 | 54,6 | 54,6 | 53,7 | 53,7 | 53,7 |
| QBEP (Fluxo de ar em Ponto de Máxima Eficiência) ($m^3$/h) | 264,3 | 350,4 | 350,4 | 416,9 | 416,9 | 416,9 |
| PBEP (Diferença de Pressão Estática em Ponto de Máxima Eficiência) (Pa) | 295 | 380 | 380 | 411 | 411 | 411 |
| WBEP (Potência Elétrica de entrada em Ponto de Máxima Eficiência) (W) | 79,5 | 132,8 | 132,8 | 155,7 | 155,7 | 155,7 |
| WL (Consumo Nominal do sistema de Iluminação da superfície de cocção) (W) | - | 14 | 14 | 7 | 7 | 7 |
| EMIDDLE (Iluminância média do sistema de iluminação da superfície de cocção) (lux) | - | 513 | 513 | 201 | 201 | 201 |
| **Dimensões exteriores** | | | | | | |
| Largura (mm) | 701 | 1000 | 1000 | 900 | 900 | 700 |
| Fundo (mm) | 520 | 600 | 600 | 290 | 290 | 290 |
| Altura máxima total (mm) | 251 | 500 | 500 | 1.160 | 1.160 | 1.160 |
| Altura mínima total (mm) | 251 | 285 | 285 | 845 | 845 | 845 |
| Diâmetro de saída (mm) | 150 | 150 | 150 | 150/125 | 150/125 | 150/125 |
| **Características** | | | | | | |
| Motor | BLDC | BT3 | BT3 | BT3 | BT3 | BT3 |
| Níveis de extração | 7 | 3+1 | 3+1 | 3+1 | 3+1 | 3+1 |
| Consumo máximo motor (W) | 136 | 280 | 280 | 280 | 280 | 280 |
| Pressão Máxima (Pa) | 360 | 450 | 450 | 450 | 450 | 450 |
| Pressão Turbo (Pa) | 361 | 470 | 470 | 470 | 470 | 470 |
| Tipo de controlo | Táctil retroilumi-nado | TC4i | TC4i | TC4i | TC4i | TC4i |
| Desconexão automática | Sim | √ | √ | √ | √ | √ |
| Indicador eletrónico saturação filtro | | √ | √ | √ | √ | √ |
| Tipo de filtro | Alumínio | Metálico | Metálico | Metálico | Metálico | Metálico |
| Número de filtros anti-gordura | 5 | 3 | 3 | 1+1 | 1+1 | 1+1 |
| Interior blindado | Não | - | - | - | - | - |
| **Iluminação** | | | | | | |
| Classe de lâmpadas | - | EcoLed | EcoLed | EcoLed | EcoLed | EcoLed |
| Iluminação regulável em intensidade | - | No | No | √ | √ | √ |
| Nº de lâmpadas | - | 4 | 4 | 2 | 2 | 2 |
| **Instalação** | | | | | | |
| Distância mínima a uma placa de cocção elétrica (mm) | - | 550 | 550 | 530 | 530 | 530 |
| Distância mínima a uma placa de cocção de gás (mm) | - | 650 | 650 | 650 | 650 | 650 |
| Instalação com saída de ar para o exterior / recirculação | Ambas | Ambas | Ambas | AMBAS | AMBAS | AMBAS |
| Sistema de fácil instalação | Sim | Sim | Sim | √ | √ | √ |
| **Ligação elétrica** | | | | | | |
| Potência total de alimentação (W) | 7335 | 294 | 294 | 287 | 287 | 287 |
| Tensão nominal (V) | 220-240 | 220-240 | 220-240 | 220-240 | 220-240 | 220-240 |
| Frequência da rede (Hz) | 50-60 | 50 | 50 | 50 | 50 | 50 |
| Isolamento elétrico | Class II | CLASE II | CLASE II | CLASE II | CLASE II | CLASE II |
| Ficha | Não | EU - 2 pins | EU - 2 pins | EU - 2 pins | EU - 2 pins | EU - 2 pins |
| **Acessórios** | | | | | | |
| Extensão tubo superior | - | - | - | 02861303 | 02861303 | 02861303 |
| Tubos decorativos brancos | - | - | - | 02861303 | 02861303 | 02861303 |
| Tubos decorativos pretos | - | - | - | - | 02861003 | - |
| Embelezador Ilhas | - | - | - | 02861403 | - | 02861403 |
| Válvula anti-retorno | - | - | - | - | - | - |
| Filtro metálico MAX PRO | - | 02832006 | 02832006 | 02832004 | 02832004 | 02832004 |
| Filtro metálico | - | 02800917 | 02800917 | - | - | - |
| Filtro DUAL (metálico + carvão ativo) | 02800972 | 02800200* | 02800200* | 02800930+ 02800904 | 02800930+ 02800904 | 02800930+ 02800904 |
| Filtros carvão ativo | 02800980 | 02859398 | 02859398 | 02859398 | 02859398 | 02859398 |
| Tubo flexível silenciador | - | - | - | - | - | - |
| Acessório painel decorativo (APD) (Opcional) | - | - | - | - | - | - |

(1) Regulamento delegado (UE) nº 65/2014 de 1 de outubro de 2013 que complementa a Diretiva 2010/30/UE do Parlamento Europeu e do Conselho em relação à etiquetagem energética dos fornos e exaustores extratores de uso doméstico. (2) As classes vão desde o A++ (mais eficiente) até ao E (menos eficiente). (3) As classes vão desde o A (mais eficiente) até ao F (menos eficiente). (4) As classes vão desde o A (mais eficiente) até ao G (menos eficiente). (5) Regulamento delegado (UE) nº 66/2014 de 14 de janeiro de 2014 que aplica a Diretiva 2009/125/CE do Parlamento Europeu e do Conselho para os requisitos de design ecológico aplicáveis aos fornos, placas de cozinha e exaustores extratores de uso doméstico.

| 932271952<br>8422248355483<br>ECH-78320 GWH | 932271954<br>8422248356497<br>ECV-98321 GBK | 932271955<br>8422248356503<br>ECV-98321 GWH | 932271959<br>8422248363419<br>ECB-77220 GBK | 932271960<br>8422248363426<br>ECB-77220 GWH | 932271957<br>822248363396<br>ECB-97220 GBK | 932271958<br>8422248363402<br>ECB-97220 GWH | 932271909<br>8435436112461<br>ECB-9611 X | 932271910<br>8435436112478<br>ECB-7611 X | 932271911<br>8435436112485<br>ECB-6611 X | 932271886<br>8435436108686<br>ECB-9411 X |
|---|---|---|---|---|---|---|---|---|---|---|
| Decorativo vertical | Decorativo vertical | Decorativo vertical | Decorativo box | Decorativo box | Decorativo box | Decorativo box | Decorativo box | Decorativo box | Decorativo box | Decorativo box |
| | | | | | | | | | | |
| 56,3 | 16,8 | 16,8 | 11,7 | 11,7 | 10,8 | 10,8 | 102.5 | 102.5 | 102.5 | 51.9 |
| A | A+++ | A+++ | A++ | A++ | A++ | A++ | C | C | C | C |
| 30,6 | 40,3 | 40,3 | 29,3 | 29,3 | 29,3 | 29,3 | 16.3 | 16.3 | 16.3 | 9.8 |
| A | A | A | A | A | A | A | D | D | D | E |
| 28,7 | 23,7 | 23,7 | 39 | 39 | 35,1 | 35,1 | 36 | 36 | 36 | 8.4 |
| A | B | B | A | A | A | A | A | A | A | E |
| 91,2 | 75,5 | 75,5 | 71,1 | 71,1 | 65,2 | 65,2 | 88.5 | 88.5 | 88.5 | 74.6 |
| B | C | C | C | C | D | D | B | B | B | D |
| 340 | 283 | 283 | 212 | 212 | 203,3 | 203,3 | 385 | 385 | 385 | 210 |
| 600 | 640,5 | 640,5 | 627,5 | 627,5 | 617,5 | 617,5 | 645 | 645 | 645 | 400 |
| 850 | 842 | 842 | - | - | - | - | - | - | - | - |
| 50 | 46 | 46 | 43 | 43 | 43 | 43 | 56 | 56 | 56 | 50 |
| 65 | 64 | 64 | 65 | 65 | 65 | 65 | 70 | 70 | 70 | 62 |
| 67 | 69 | 69 | - | - | - | - | - | - | - | - |
| 0,43 | 0,35 | 0,35 | 0,38 | 0,38 | 0,4 | 0,4 | 0 | 0 | 0 | 0 |
| 0 | 0 | 0 | - | - | - | - | 0 | 0 | 0 | 0 |
| | | | | | | | | | | |
| 0,9 | 0,5 | 0,5 | 0,9 | 0,9 | 0,9 | 0,9 | 1.4 | 1.4 | 1.4 | 1.6 |
| 53,7 | 27,5 | 27,5 | 36,2 | 36,2 | 35 | 35 | 83.4 | 83.4 | 83.4 | 84.4 |
| 416,9 | 369,6 | 369,6 | 237,6 | 237,6 | 207,5 | 207,5 | 375.3 | 375.3 | 375.3 | 208.6 |
| 411 | 314 | 314 | 120,3 | 120,3 | 125 | 125 | 295 | 295 | 295 | 123 |
| 155,7 | 80 | 80 | 27,1 | 27,1 | 24,6 | 24,6 | 188.8 | 188.8 | 188.8 | 72.9 |
| 7 | 3 | 3 | 3,8 | 3,8 | 3,8 | 3,8 | 7 | 7 | 7 | 11 |
| 201 | 71 | 71 | 149 | 149 | 133 | 133 | 252 | 252 | 252 | 92.5 |
| | | | | | | | | | | |
| 700 | 900 | 900 | 700 | 700 | 900 | 900 | 900 | 700 | 600 | 900 |
| 290 | 346 | 346 | 505 | 505 | 505 | 505 | 500 | 500 | 500 | 475 |
| 1.160 | 1.300 | 1.580 | 830 | 830 | 830 | 830 | 1,045 | 1,045 | 1,045 | 932 |
| 845 | 815 | 815 | 450 | 450 | 450 | 450 | 730 | 730 | 730 | 675 |
| 150/125 | 150/125 | 150/125 | 150 | 150 | 150 | 150 | 125 | 125 | 125 | 150/125 |
| | | | | | | | | | | |
| BT3 | BT4DC | BT4DC | 1*73W BLDC | 1*73W BLDC | 1*73W BLDC | 1*73W BLDC | TA | TA | TA | K7 Plus |
| 3+1 | 5 + 1 | 5 + 1 | 3 | 3 | 3 | 3 | 3 | 3 | 3 | 3 |
| 280 | 136 | 136 | 76 | 76 | 76 | 76 | 270 | 270 | 270 | 95 |
| 450 | 357 | 357 | 342 | 342 | 344 | 344 | 430 | 430 | 430 | 200 |
| 470 | 365 | 365 | - | - | - | - | - | - | - | - |
| TC4i | TCD6i | TCD6i | ATC01 | ATC01 | ATC01 | ATC01 | Mecânico | Mecânico | Mecânico | Mecânico |
| √ | √ | √ | Sim | Sim | Sim | Sim | Não | Não | Não | Não |
| √ | √ | √ | - | - | - | - | Não | Não | Não | Não |
| Metálico | Metálico | Metálico | Alumínio | Alumínio | Alumínio | Alumínio | Alumínio | Alumínio | Alumínio | Alumínio |
| 1+1 | 1+1 | 1+1 | 2 | 2 | 3 | 3 | 3 | 3 | 2 | 3 |
| - | - | - | - | - | - | - | Não | Não | Não | Não |
| | | | | | | | | | | |
| EcoLed | SS Led | SS Led | LED | LED | LED | LED | ECOLED | ECOLED | ECOLED | LED |
| √ | √ | √ | - | - | - | - | Não | Não | Não | Não |
| 2 | 1 | 1 | 2 | 2 | 2 | 2 | 2 | 2 | 2 | 2 |
| | | | | | | | | | | |
| 530 | 400 | 400 | 650 | 650 | 650 | 650 | 650 | 650 | 650 | 650 |
| 650 | 650 | 650 | 650 | 650 | 650 | 650 | 650 | 650 | 650 | 650 |
| AMBAS | AMBAS | AMBAS | Ambas | Ambas | Ambas | Ambas | Ambas | Ambas | Ambas | Ambas |
| √ | √/ nivelamento horizontal | √/ nivelamento horizontal | Sim | Sim | Sim | Sim | Sim | Sim | Sim | Sim |
| | | | | | | | | | | |
| 287 | 139 | 139 | 76 | 76 | 76 | 76 | 277 | 277 | 277 | 106 |
| 220-240 | 220-240 | 220-240 | 220-240 | 220-240 | 220-240 | 220-240 | 220-240 | 220-240 | 220-240 | 220-240 |
| 50 | 50~60 | 50~60 | 50 | 50 | 50 | 50 | 50-60 | 50-60 | 50-60 | 50-60 |
| CLASE II | CLASE I | CLASE I | CLASE I | CLASE I | CLASE I | CLASE I | Class II | Class II | Class II | Class II |
| EU - 2 pins | - | - | Type F | Type F | Type F | Type F | Sim | Sim | Sim | Sim |
| | | | | | | | | | | |
| 02861303 | 02861300 | 02861300 | 02862204 | 02862204 | 02862304 | 02862304 | 02861301 | 02861301 | 02861301 | 02861302 |
| 02861303 | - | - | - | - | - | - | 02861301 | 02861301 | 02861301 | 02861302 |
| 02861003 | 02861401 | 02861401 | - | - | - | - | - | - | - | - |
| - | - | - | - | - | - | - | - | - | - | - |
| - | 02832004 | 02832004 | 02832011 | 02832011 | 02832011 | 02832011 | - | - | - | - |
| 02832004 | - | - | - | - | - | - | Incluído | Incluído | Incluído | Incluído |
| - | 02800930 * / 02800925* | 02800930 * / 02800925* | 02800230 | 02800230 | 02800231 | 02800231 | 02800917 | 02800917 | 02800917 | 02800917 |
| 02800930+ 02800904 | 02800922 / 02800927 | 02800922 / 02800927 | - | - | - | - | 02800905 | 02800905 | 02800905 | 02800905 |
| 02859398 | 02859318 | 02859318 | - | - | - | - | 02859391 | 02859391 | 02859391 | 02859394 |
| 02893002 | 02893002 | 02893002 | - | - | - | - | 02893002 | 02893002 | 02893002 | 02893002 |
| - | - | - | - | - | - | - | 02841300 | 02866300 | 02840300 | 02841300 |

| Código<br>EAN<br>Modelo | 932271887<br>8435436108693<br>ECB-7411 X | 932271888<br>8435436108709<br>ECB-6411 X | 932271915<br>8435436112522<br>ECP-9611 X | 932271916<br>8435436112539<br>ECP-7611 X | 932271917<br>8435436112546<br>ECP-6611 X | 932271956<br>8422248358736<br>ECP-6611 BK | 932271889<br>8435436108716<br>ECP-9411 X |
|---|---|---|---|---|---|---|---|
| **Tipo** | Decorativo box | Decorativo box | Decorativo pirâmide | Decorativo pirâmide | Decorativo pirâmide | Decorativo pirâmide | Decorativo pirâmide |
| **Ficha de produto acordo com as diretivas EU65/2014 - EN61591, EN60704-2-13, EN50564** | | | | | | | |
| AEC (Consumo de Energia Anual) (kWhno) | 51.9 | 51.9 | 95.7 | 95.7 | 95.7 | 95.7 | 53.7 |
| EEI class (Classe de Eficiência Energética) | C | C | C | C | C | C | C |
| FDE (Eficiência Fluidodinâmica) | 9.8 | 9.8 | 17.8 | 17.8 | 17.8 | 17.8 | 10.3 |
| FDE class (Classe de Eficiência Fluidodinâmca) | E | E | D | D | D | D | E |
| LE (Eficiência de Iluminação) (lux/W) | 8.4 | 8.4 | 38.4 | 38.4 | 38.4 | 38.4 | 8.4 |
| LE class (Classe de Eficiência de Iluminação) | E | E | A | A | A | A | E |
| GFE (Eficiência de Filtragem de Gordura) | 74.6 | 74.6 | 90.3 | 90.3 | 90.3 | 90.3 | 71.4 |
| GFE Class (Classe de Eficiência de Filtragem de Gordura) | D | D | B | B | B | B | D |
| Fluxo de ar em velocidade mínima ($m^3$/h) | 210 | 210 | 385 | 385 | 385 | 385 | 210 |
| Fluxo de ar em velocidade máxima ($m^3$/h) | 400 | 400 | 645 | 645 | 645 | 645 | 420 |
| Fluxo de ar em velocidade intensiva (TURBO) ($m^3$/h) | - | - | - | - | - | - | - |
| Potência sonora em velocidade mínima (dB) | 50 | 50 | 57.8 | 57.8 | 57.8 | 57.8 | 53 |
| Potência sonora em velocidade máxima (dB) | 62 | 62 | 71.8 | 71.8 | 71.8 | 71.8 | 65 |
| Potência sonora em velocidade intensiva (TURBO) (dB) | - | - | - | - | - | - | - |
| Po (Consumo de Eletricidade em modo Desativado) (W) | 0 | 0 | 0 | 0 | 0 | 0 | 0 |
| Ps (Consumo de Eletricidade em modo de Espera) (W) | 0 | 0 | 0 | 0 | 0 | 0 | 0 |
| **Diretiva Integração de acordo com EU 66/2014** | | | | | | | |
| *f* (Fator de Aumento no Tempo) | 1.6 | 1.6 | 1.4 | 1.4 | 1.4 | 1.4 | 1.6 |
| EEI (Eficiência Energética) | 84.4 | 84.4 | 80.1 | 80.1 | 80.1 | 80.1 | 84.4 |
| QBEP (Fluxo de ar em Ponto de Máxima Eficiência) ($m^3$/h) | 208.6 | 208.6 | 371.8 | 371.8 | 371.8 | 371.8 | 220 |
| PBEP (Diferença de Pressão Estática em Ponto de Máxima Eficiência) (Pa) | 123 | 123 | 314 | 314 | 314 | 314 | 130 |
| WBEP (Potência Elétrica de entrada em Ponto de Máxima Eficiência) (W) | 72.9 | 72.9 | 182.5 | 182.5 | 182.5 | 182.5 | 76.9 |
| WL (Consumo Nominal do sistema de Iluminação da superfície de cocção) (W) | 11 | 11 | 7 | 7 | 7 | 7 | 11 |
| EMIDDLE (Iluminância média do sistema de iluminação da superfície de cocção) (lux) | 92.5 | 92.5 | 269 | 269 | 269 | 269 | 92.5 |
| **Dimensões exteriores** | | | | | | | |
| Largura (mm) | 700 | 600 | 900 | 700 | 600 | 600 | 900 |
| Fundo (mm) | 475 | 475 | 500 | 500 | 500 | 500 | 475 |
| Altura máxima total (mm) | 932 | 932 | 1,020 | 1,020 | 1,020 | 1,020 | 910 |
| Altura mínima total (mm) | 675 | 675 | 720 | 720 | 720 | 720 | 610 |
| Diâmetro de saída (mm) | 150/125 | 150/125 | 150/125 | 150/125 | 150/125 | 150/125 | 150/125 |
| **Características** | | | | | | | |
| Motor | K7 Plus | K7 Plus | TA | TA | TA | TA | K7 Plus |
| Níveis de extração | 3 | 3 | 3 | 3 | 3 | 3 | 3 |
| Consumo máximo motor (W) | 95 | 95 | 270 | 270 | 270 | 270 | 95 |
| Pressão Máxima (Pa) | 200 | 200 | 430 | 430 | 430 | 430 | 200 |
| Pressão Turbo (Pa) | - | - | - | - | - | - | - |
| Tipo de controlo | Mecânico | Mecânico | Mecânico | Mecânico | Mecânico | Mecânico | Mecânico |
| Desconexão automática | Não | Não | Não | Não | Não | Não | Não |
| Indicador eletrónico saturação filtro | Não | Não | Não | Não | Não | Não | Não |
| Tipo de filtro | Alumínio | Alumínio | Alumínio | Alumínio | Alumínio | Alumínio | Alumínio |
| Número de filtros anti-gordura | 2 | 2 | 3 | 3 | 2 | 2 | 3 |
| Interior blindado | Não | Não | Não | Não | Não | Não | Não |
| **Iluminação** | | | | | | | |
| Classe de lâmpadas | LED | LED | ECOLED | ECOLED | ECOLED | ECOLED | LED |
| Iluminação regulável em intensidade | Não | Não | Não | Não | Não | Não | Não |
| Nº de lâmpadas | 2 | 2 | 2 | 2 | 2 | 2 | 2 |
| **Instalação** | | | | | | | |
| Distância mínima a uma placa de cocção elétrica (mm) | 650 | 650 | 650 | 650 | 650 | 650 | 650 |
| Distância mínima a uma placa de cocção de gás (mm) | 650 | 650 | 650 | 650 | 650 | 650 | 650 |
| Instalação com saída de ar para o exterior / recirculação | Ambas | Ambas | Ambas | Ambas | Ambas | Ambas | Ambas |
| Sistema de fácil instalação | Sim | Sim | Sim | Sim | Sim | Sim | Sim |
| **Ligação elétrica** | | | | | | | |
| Potência total de alimentação (W) | 106 | 106 | 277 | 277 | 277 | 277 | 106 |
| Tensão nominal (V) | 220-240 | 220-240 | 220-240 | 220-240 | 220-240 | 220-240 | 220-240 |
| Frequência da rede (Hz) | 50-60 | 50-60 | 50-60 | 50-60 | 50-60 | 50-60 | 50-60 |
| Isolamento elétrico | Class II | Class II | Class II | Class II | Class II | Class II | Class II |
| Ficha | Sim | Sim | Sim | Sim | Sim | Sim | Sim |
| **Acessórios** | | | | | | | |
| Extensão tubo superior | 02861302 | 02861302 | 02862301 | 02862301 | | | |
| Tubos decorativos brancos | 02861302 | 02861302 | 02862301 | 02862301 | 02862301 | 02862301 | 02862302 |
| Tubos decorativos pretos | - | - | - | - | - | - | - |
| Embelezador Ilhas | - | - | - | - | - | - | - |
| Válvula anti-retorno | - | - | - | - | - | - | - |
| Filtro metálico MAX PRO | Incluído | Incluído | Incluído | Incluído | Incluído | Incluído | Incluído |
| Filtro metálico | 02800917 | 02800917 | 02800917 | 02800917 | 02800917 | 02800917 | 02800917 |
| Filtro DUAL (metálico + carvão ativo) | 02800905 | 02800905 | 02800905 | 02800905 | 02800905 | 02800905 | 02800905 |
| Filtros carvão ativo | 02859394 | 02859394 | 02859391 | 02859391 | 02859391 | 02859391 | 02859394 |
| Tubo flexível silenciador | 02893002 | 02893002 | 02893002 | 02893002 | 02840300 | 02840300 | 02841300 |
| Acessório painel decorativo (APD) (Opcional) | 02866300 | 02840300 | 02841300 | 02866300 | 02840300 | 02841300 | 02866300 |

(1) Regulamento delegado (UE) nº 65/2014 de 1 de outubro de 2013 com o qual se complementa a Diretiva 2010/30/UE do Parlamento Europeu e do Conselho em relação à etiquetagem energética dos fornos e exaustores extratores de uso doméstico. (2) As classes vão desde o A++ (mais eficiente) até ao E (menos eficiente). (3) As classes vão desde o A (mais eficiente) até ao F (menos eficiente). (4) As classes vão desde o A (mais eficiente) até ao G (menos eficiente). (5) Regulamento delegado (UE) nº 66/2014 de 14 de janeiro de 2014 que aplica a Diretiva 2009/125/CE do Parlamento Europeu e do Conselho para os requisitos de design ecológico aplicáveis aos fornos, placas de cozinha e exaustores extratores de uso doméstico.

| 932271890<br>8435436108723<br>ECP-7411 X | 932271891<br>8435436108730<br>ECP-6411 X | 932271948<br>8422248355292<br>ECI-96110 X | 932271947<br>8422248355285<br>ECI-66110 X | 932271941<br>8422248198493<br>ECG-8632 GBK | 932271942<br>8422248198509<br>ECG-8632 GBK | 932271899<br>8435436110962<br>ECG-5811 X | 932271944<br>8422248350969<br>ECG-5811 BK | 932271920<br>8435436112577<br>ECT-6411 X | 932271919<br>8435436112560<br>ECT-6411 WH | 932271921<br>8422248087391<br>ECS-6213 X | 932271922<br>8422248087407<br>ECS-6213 WH |
|---|---|---|---|---|---|---|---|---|---|---|---|
| Decorativo pirâmide | Decorativo pirâmide | Integración | Integración | Grupo Filtrante | Grupo Filtrante | Grupo filtrante | Grupo filtrante | Telescópica | Telescópica | Standard | Standard |
| | | | | | | | | | | | |
| 53.7 | 53.7 | 100,9 | 100,9 | 63 | 63 | 106.4 | 106.4 | 44.5 | 44.5 | 52.6 | 52.6 |
| C | C | C | C | B | B | C | C | C | C | D | D |
| 10.3 | 10.3 | 16,3 | 16,3 | 24,7 | 24,7 | 15.8 | 15.8 | 11.9 | 11.9 | 9.1 | 9.1 |
| E | E | D | D | B | B | D | D | E | E | E | E |
| 8.4 | 8.4 | 21,4 | 21,4 | 31,2 | 31,2 | 24.4 | 24.4 | 36 | 36 | 8.4 | 8.4 |
| E | E | B | B | A | A | B | B | A | A | E | E |
| 71.4 | 71.4 | 88,5 | 88,5 | 66,7 | 66,7 | 91.3 | 91.3 | 68 | 68 | 68 | 68 |
| D | D | B | B | D | D | B | B | D | D | D | D |
| 210 | 210 | 385 | 385 | 246 | 246 | 300 | 300 | 150 | 150 | 100 | 100 |
| 420 | 420 | 645 | 645 | 587 | 587 | 645 | 645 | 390 | 390 | 300 | 300 |
| - | - | - | - | - | - | - | - | - | - | - | - |
| 53 | 53 | 56 | 56 | 47,6 | 47,6 | 51 | 51 | 45.5 | 45.5 | 60 | 60 |
| 65 | 65 | 70 | 70 | 68,1 | 68,1 | 65 | 65 | 57 | 57 | 69 | 67 |
| - | - | - | - | - | - | - | - | - | - | - | 600 |
| 0 | 0 | 0 | 0 | 0 | 0 | 0 | 0 | 0 | 0 | 0 | 500 |
| 0 | 0 | 0 | 0 | 0,49 | 0,49 | 0 | 0 | 0 | 0 | 0 | 150 |
| | | | | | | | | | | | |
| 1.6 | 1.6 | 1,4 | 1,4 | 1,11 | 1,11 | 1.4 | 1.4 | 1.6 | 1.6 | 1.7 | 1.7 |
| 84.4 | 84.4 | 82,4 | 82,4 | 64,3 | 64,3 | 84.8 | 84.8 | 78.2 | 78.2 | 85.6 | 85.6 |
| 220 | 220 | 375,3 | 375,3 | 317,5 | 317,5 | 419.8 | 419.8 | 198.2 | 198.2 | 150.4 | 150.4 |
| 130 | 130 | 295 | 295 | 408 | 408 | 261 | 261 | 148 | 148 | 158 | 158 |
| 76.9 | 76.9 | 188,8 | 188,8 | 145,7 | 145,7 | 193.6 | 193.6 | 68.6 | 68.6 | 73 | 73 |
| 11 | 11 | 6 | 6 | 6 | 6 | 7 | 7 | 7 | 7 | 11 | 11 |
| 92.5 | 92.5 | 128,3 | 128,3 | 187 | 187 | 170 | 170 | 252 | 252 | 92.5 | 92.5 |
| | | | | | | | | | | | |
| 700 | 600 | 898 | 598 | 700 | 700 | 492 | 492 | 600 | 600 | 600 | 600 |
| 475 | 475 | 310-350 | 310-350 | 270 | 270 | 277 | 277 | 280-440 | 280-440 | 450 | 450 |
| 910 | 910 | 280 | 280 | 240 | 240 | 280 | 280 | 180 | 180 | 120 | 120 |
| 610 | 610 | 280 | 280 | 240 | 240 | 280 | 280 | 180 | 180 | 120 | 120 |
| 150/125 | 150/125 | 150/125 | 150/125 | 125/150 | 125/150 | 151 / 125 | 151 / 125 | 120 | 120 | 120 | 120 |
| | | | | | | | | | | | |
| K7 Plus | K7 Plus | M3R | M3R | 186W | 186W | BT3 | BT3 | TF 2003 | TF 2003 | L1 | L1 |
| 3 | 3 | 3 | 3 | 3 | 3 | 3 | 3 | 2 | 2 | 3 | 3 |
| 95 | 95 | 270 | 270 | 186 | 186 | 240 | 240 | 100 | 100 | 50 | 50 |
| 200 | 200 | 430 | 430 | 484 | 484 | 405 | 405 | 194 | 194 | 190 | 190 |
| - | - | - | - | - | - | - | - | - | - | - | - |
| Mecânico | Mecânico | Mecánica | Mecánica | Táctil retroilu-mi- nado | Táctil retroilu-mi- nado | Mecânico | Mecânico | Mecânico | Mecânico | Slider Mecâ-nico | Slider Mecâ-nico |
| Não | Não | - | - | Sim | Sim | Não | Não | Não | Não | Não | Não |
| Não | Não | - | - | Não | Não | Não | Não | Não | Não | Não | Não |
| Alumínio | Alumínio | Metálico | Metálico | Alumínio | Alumínio | Alumínio | Alumínio | Alumínio | Alumínio | Malha alumínio | Malha alumínio |
| 2 | 2 | 2 | 2 | 2 | 2 | 2 | 2 | 2 | 2 | 2 | 1 |
| Não | Não | - | - | Não | Não | Não | Não | Não | Não | Não | Não |
| | | | | | | | | | | | |
| LED | LED | CSLED | CSLED | Barra LED | Barra LED | ECOLED | ECOLED | ECOLED | ECOLED | LED | LED |
| Não | Não | - | - | Não | Não | Não | Não | Não | Não | Não | Não |
| 2 | 2 | 2 | 2 | 1 | 1 | 2 | 2 | 2 | 2 | 2 | 2 |
| | | | | | | | | | | | |
| 650 | 650 | 550 | 550 | 650 | 650 | 650 | 650 | 650 | 650 | 650 | 650 |
| 650 | 650 | 650 | 650 | 550 | 550 | 550 | 550 | 550 | 550 | 650 | 650 |
| Ambas | Ambas | AMBAS | AMBAS | Ambas | Ambas | Ambas | Ambas | Ambas | Ambas | Ambas | Ambas |
| Sim | Sim | √ | √ | Sim | Sim | Sim | Sim | Sim | Sim | Sim | Sim |
| | | | | | | | | | | | |
| 106 | 106 | 276 | 276 | 189,5 | 189,5 | 207 | 207 | 107 | 107 | 66 | 66 |
| 220-240 | 220-240 | 220-240 | 220-240 | 220-240 | 220-240 | 220-240 | 220-240 | 220-240 | 220-240 | 220-240 | 220-240 |
| 50-60 | 50-60 | 50 | 50 | 50-60 | 50-60 | 50-60 | 50-60 | 50-60 | 50-60 | 50-60 | 50-60 |
| Class II | Class II | CLASE I | CLASE I | Class I | Class I | Class II | Class II | Class I | Class II | Class II | Class II |
| Sim | Sim | - | - | Não | Não | Sim | Sim | Não | Não | Não | Não |
| | | | | | | | | | | | |
| | | | | | | | | | | | |
| 02862302 | 02862302 | 02861306 | 02861306 | - | - | - | - | - | - | - | - |
| - | - | - | - | - | - | - | - | - | - | - | - |
| - | - | - | - | - | - | - | - | - | - | - | - |
| - | - | - | - | - | - | - | - | - | - | - | - |
| Incluído | Incluído | Incluído | Incluído | - | - | Incluído | Incluído | Incluído | Incluído | Incluído | Incluído |
| 02800917 | 02800917 | - | - | - | - | - | - | - | - | - | - |
| 02800905 | 02800905 | 02800212 | 02800211 | 02811018 | 02811018 | 02811000 | 02811000 | 02825272 | 02825272 | 02803260 | 02803260 |
| 02859394 | 02859394 | 02859398 | 02859398 | 02859405 | 02859405 | 02859398 | 02859398 | 02825263 | 02825263 | 02846763 | 02846763 |
| 02866300 | 02840300 | | | - | - | - | - | - | - | - | - |
| 02840300 | 02841300 | 02866300 | 02840300 | - | - | - | - | - | - | - | - |

TOTAL NO FROST

**ESS-1833 NF EX** P. 120
**Cod.:** 924271324 **EAN:** 8422248350549

- Frigorífico Americano TOTAL No Frost de 1,77 m
- Eficiência energética D
- Frigorífico: 2 gavetas Fresh Box
- Congelador: 2 gavetas de grande capacidade
- Capacidade líquida (L): 555 (349+206)
- Iluminação LED

**ESS-1832 NF EX** P. 122
**Cod.:** 924271323 **EAN:** 8422248350532

- Frigorífico Americano TOTAL No Frost de 1,79 m
- Eficiência energética E
- Frigorífico: 2 gavetas Fresh Box
- Congelador: 2 gavetas de grande capacidade
- Capacidade líquida (L): 519 (334+185)
- Iluminação LED

**EFC-2035 NF EX** P. 123
**Cod.:** 924271321 **EAN:** 8422248343107

- Frigorífico combi de 2 m
- Eficiência energética D
- Frigorífico: 2 gavetas Fresh Box
- Congelador: 3 gavetas de grande capacidade
- Capacidade líquida (L): 336 (238+98)
- Iluminação LED

**EFC-1822 NF GBK** P. 124
**Cod.:** 924271309 **EAN:** 8422248343084

- Frigorífico combi de 1,86 m
- Porta de vidro preto
- Eficiência energética E
- Frigorífico: 2 gavetas Fresh Box
- Congelador: 3 gavetas
- Capacidade líquida (L): 304 (207+97)
- Iluminação LED

METAL DUAL NO FROST

**EFC-7832 DNF EX** P. 125
**Cod.:** 924271326 **EAN:** 8422248350570

- Frigorífico combi de 1,88 m e 70 cm de largura
- Eficiência energética E
- Frigorífico: 1 gaveta de Low Temp e 2 gavetas Fresh Box
- Congelador: 2 gavetas e bandeja independente
- Capacidade líquida (L): 435 (316+119)
- Iluminação LED

TOTAL NO FROST

**EFC-2032 NF EX** P. 126
**Cod.:** 924271264 **EAN:** 8422248097024

- Frigorífico combi de 2 m
- Eficiência energética E
- Frigorífico: 1 gaveta de Low Temp e 1 gaveta Fresh Box
- Congelador: 3 gavetas de grande capacidade
- Capacidade líquida (L): 330 (247 + 83)
- Iluminação LED

**EFC-2032 NF WH** P. 126
**Cod.:** 924271265 **EAN:** 8422248097031

- Frigorífico combi de 2 m
- Eficiência energética E
- Frigorífico: 1 gaveta de Low Temp e 1 gaveta Fresh Box
- Congelador: 3 gavetas de grande capacidade
- Capacidade líquida (L): 330 (247 + 83)
- Iluminação LED

**EFC-1833 NF EX** P. 127
**Cod.:** 924271320 **EAN:** 8422248343091

- Frigorífico combi de 1,86 m
- Eficiência energética D
- Frigorífico: 2 gavetas Fresh Box
- Congelador: 3 gavetas
- Capacidade líquida (L): 304 (207+97)
- Iluminação LED

TOTAL NO FROST

**EFC-1832 NF EX** P. 128
**Cod.:** 924271266 **EAN:** 8422248097048

- Frigorífico combi de 1,88 m
- Eficiência energética E
- Frigorífico: 2 gavetas Fresh Box
- Congelador: 3 gavetas de grande capacidade
- Capacidade líquida (L): 310 (224 + 86)
- Iluminação LED

**EFC-1832 NF WH** P. 128
**Cod.:** 924271267 **EAN:** 8422248097055

- Frigorífico combi de 1,88 m
- Eficiência energética E
- Frigorífico: 2 gavetas Fresh Box
- Congelador: 3 gavetas de grande capacidade
- Capacidade líquida (L): 310 (224 + 86)
- Iluminação LED

**EFC-1821 NF EX** P. 129
**Cod.:** 924271327 **EAN:** 8422248350587

- Frigorífico combi de 1,88 m
- Eficiência energética E
- Frigorífico: 1 gaveta Fresh Box
- Congelador: 3 gavetas de grande capacidade
- Capacidade líquida (L): 310 (224+86)
- Iluminação LED

**EFC-1821 NF WH** P. 129
**Cod.:** 924271325 **EAN:** 8422248350570

- Frigorífico combi de 1,88 m
- Eficiência energética E
- Frigorífico: 1 gaveta Fresh Box
- Congelador: 3 gavetas de grande capacidade
- Capacidade líquida (L): 310 (224+86)
- Iluminação LED

**TOTAL NO FROST**

**EFC-1822 NF WH** P. 130
**Cod.:** 924271328 **EAN:** 8422248350600

- Frigorífico combi de 1,80 m
- Eficiência energética E
- Frigorífico: 1 gaveta Fresh Box
- Congelador: 3 gavetas e 1 bandeja
- Capacidade líquida (L): 253 (182+71)
- Iluminação LED

**COMBI ESTÁTICO**

**EFC-1821 ST WH** P. 131
**Cod.:** 924271329 **EAN:** 8422248350617

- Frigorífico combi de 1,80 m
- Eficiência energética E
- Frigorífico: 1 gaveta Fresh Box
- Congelador: 3 gavetas
- Capacidade líquida (L): 262 (191+71)
- Iluminação LED

**INTEGRAÇÃO**

**EFC-1711-I** P. 132
**Cod.:** 924271344 **EAN:** 8422248350792

- Frigorífico combi de 1,78 m
- Eficiência energética E
- Frigorífico: 1 gaveta para verduras
- Congelador: 3 gavetas
- Capacidade líquida (L): 249 (179+70)
- Iluminação LED

**DUAS PORTAS ESTÁTICO**

**EFT-1711 EX** P. 133
**Cod.:** 924271330 **EAN:** 8422248350624

- Frigorífico de 1,77 m
- Eficiência energética F
- Frigorífico: 1 gaveta para verduras
- Capacidade líquida (L): 294 (225+ 69)
- Iluminação interior

**DOS PUERTAS ESTÁTICO**

**EFT-1711 WH** P. 133
**Cod.:** 924271331 **EAN:** 8422248350631

- Frigorífico dos puertas estático de 1,43 m
- Eficiencia energética E
- Frío homogéneo en refrigerador
- Regulación mecánica de temperatura
- Frigorífico: 1 cajón portaverduras
- Tirador integrado en puerta
- Capacidad neta (l): 204 (163 + 41)
- Consumo eléctrico : 176 Kw/año
- Clase climática N/ST (16-38º)
- Iluminación interior

**EFT-1611 WH** P. 134
**Cod.:** 924271332 **EAN:** 8422248350648

- Frigorífico duas portas estático de 1,60 m
- Eficiência energética E
- Frio homogéneo em refrigerador
- Regulação mecânica de temperatura
- 1 gaveta para verduras
- Puxador integrado na porta
- Capacidade líquida (l): 235 (194 + 41)
- Consumo elétrico : 221 Kw/año
- Classe climática SN/N/ST (10-38º)
- Iluminação interior

**EFT-1411 WH** P. 135
**Cod.:** 924271333 **EAN:** 8422248350655

- Frigorífico duas portas estático de 1,43 m
- Eficiência energética E
- Frio homogéneo em refrigerador
- Regulação mecânica de temperatura
- 1 gaveta para verduras
- Puxador integrado na porta
- Capacidade líquida (l): 204 (163 + 41)
- Consumo elétrico : 176 Kw/año
- Classe climática N/ST (16-38º)
- Iluminação interior

**TOTAL NO FROST**

**EFS-1823 NF EX** P. 136
**Cod.:** 924271311 **EAN:** 8422248108720

- Frigorífico uma porta de 1,85 m
- Eficiência energética E
- 1 gaveta para verduras de grande capacidade
- 1 gaveta Low Temp de grande capacidade
- Capacidade líquida (L): 362
- Iluminação LED
- Inclui kit de união para montar um Door on Door com o modelo EZS-1823 NF EX

**TOTAL NO FROST**

**EZS-1823 NF EX** P. 137
**Cod.:** 924271310 **EAN:** 8422248108713

- Congelador uma porta de 1,85 m
- Eficiência energética E
- 5 gavetas, duas das quais de grande capacidade
- Capacidade líquida (L): 273
- Inclui kit de união para montar um Door on Door com o modelo EFS-1823 NF EX
- Iluminação LED

**EFS-1823 NF WH** P. 138
**Cod.:** 924271342 **EAN:** 8422248350778

- Frigorífico uma porta de 1,85 m
- Eficiência energética E
- 1 gaveta para verduras de grande capacidade
- 1 gaveta Low Temp de grande capacidade
- Capacidade líquida (L): 362
- Iluminação LED
- Inclui kit de união para montar um Door on Door com o modelo EZS-1823 NF EX

**EZS-1823 NF WH** P. 139
**Cod.:** 924271343 **EAN:** 8422248350785

- Congelador uma porta de 1,85 m
- Eficiência energética E
- 5 gavetas, duas das quais de grande capacidade
- Capacidade líquida (L): 273
- Iluminação LED
- Inclui kit de união para montar um Door on Door com o modelo EFS-1823 NF EX

**TABLE TOP ESTÁTICO**

**EFS-0813 WH** P. 140
**Cod.:** 924271334 **EAN:** 8422248350662

- Frigorífico de 0,85 m
- Eficiência energética E
- 1 gaveta para verduras de grande capacidade
- Capacidade líquida (L): 131
- Iluminação LED

**TABLE TOP ESTÁTICO**

**EZS-0813 WH** P. 141
**Cod.:** 924271335 **EAN:** 8422248350679

- Congelador de 0,85 m
- Eficiência energética E
- 3 gavetas de grande capacidade
- Capacidade líquida (L): 88

**EFS-0814 WH** P. 142
**Cod.:** 924271336 **EAN:** 8422248350686

- Frigorífico de 0,85 m com congelador
- Eficiência energética E
- 1 gaveta para verduras de grande capacidade
- Capacidade líquida (L): 113 (97+16)
- Iluminação LED

**EFS-0911 WH** P. 143
**Cod.:** 924271337 **EAN:** 8422248350709

- Frigorífico de 0,84 m com compartimento 0º.
- Fundo reduzido
- Eficiência energética E
- 1 gaveta para verduras de grande capacidade
- Capacidade líquida (L): 93

**EFS-0411 WH** P. 144
**Cod.:** 924271338 **EAN:** 8422248350716

- CFrigorífico de 0,50 m com compartimento 0º.
- Fundo reduzido
- Eficiência energética F
- Capacidade líquida (L): 47

**INTEGRAÇÃO ESTÁTICO**

**EFS-0513 I** P. 145
**Cod.:** 924271339 **EAN:** 8422248350723

- Frigorífico integrável debaixo bancada de 820 mm
- Eficiência energética E
- 1 gaveta para verduras de grande capacidade
- Capacidade líquida (L): 138
- Iluminação LED

**EFS-0514 I** P. 146
**Cod.:** 924271341 **EAN:** 8422248350747

- Frigorífico debaixo bancada integrável de 820 mm
- Eficiência energética E
- 1 gaveta e 0º
- Capacidade líquida (L): 104+17
- Iluminação LED

**EZS-0513 I** P. 147
**Cod.:** 924271340 **EAN:** 8422248350730

- Congelador debaixo bancada integrável de 820 mm
- Eficiência energética E
- 3 gavetas de grande capacidade
- Capacidade líquida (L): 101

**CONGELADOR NO FROST**

**EZS-1732 NF WH** P. 148
**Cod.:** 924271345 **EAN:** 8422248350808

- Congelador TOTAL no frost de 1,72 m
- Eficiência energética E
- 5 gavetas de grande capacidade
- Capacidade líquida (L): 238
- Iluminação LED

**CONGELADOR DEFROST**

**EZS-1412 WH** P. 149
**Cod.:** 924271346 **EAN:** 8422248350815

- Congelador estático de 1,42 m
- Eficiência energética E
- 3 gavetas de grande capacidade
- Capacidade líquida (L): 160

**CONGELADOR HORIZONTAL DEFROST**

**EZH-5011** P. 150
**Cod.:** 928271347 **EAN:** 8422248350822

- Congelador horizontal de 0,86 m
- Eficiência energética E
- Função DUAL
- 2 cestos
- Capacidade líquida (L): 393
- Iluminação LED

**EZH-4211** P. 151
**Cod.:** 928271181 **EAN:** 8422248350839

- Congelador horizontal de 0,83 m
- Eficiência energética E
- Função DUAL
- 1 cesto
- Capacidade líquida (L): 418

**EZH-3511** P. 152
**Cod.:** 928271183 **EAN:** 8422248350860

- Congelador horizontal de 0,86 m
- Eficiência energética E
- Função DUAL
- 2 cestos
- Capacidade líquida (L): 349
- Iluminação LED

**CONGELADOR DEFROST**

**EZH-3011** P. 153
**Cod.:** 928271184 **EAN:** 8422248350877

NEW

- Congelador horizontal de 0,85 m
- Eficiência energética E
- 2 cestos
- Capacidade líquida (L): 293

**EZH-2811** P. 154
**Cod.:** 928271185 **EAN:** 8422248350884

NEW

- Congelador horizontal de 0,86 m
- Eficiência energética E
- Função DUAL
- 1 cesto
- Capacidade líquida (L): 275
- Iluminação LED

**EZH-2014** P. 155
**Cod.:** 928271186 **EAN:** 8422248350891

NEW

- Congelador horizontal de 0,86 m
- Eficiência energética E
- Função DUAL
- 1 cesto
- Capacidade líquida (L): 209
- Iluminação LED

**EZH-2011** P. 156
**Cod.:** 928271187 **EAN:** 8422248350907

NEW

- Congelador horizontal de 0,85 m
- Eficiência energética E
- Função DUAL
- 1 cesto
- Capacidade líquida (L) 198

**CONGELADOR DEFROST**

**EZH-1011** P. 157
**Cod.:** 928271188 **EAN:** 8422248350914

NEW

- Congelador horizontal de 0,85 m
- Eficiência energética E
- Função DUAL
- 1 cesto
- Capacidade líquida (L) 99

**EZH-0911** P. 158
**Cod.:** 928271175 **EAN:** 8422248100748

- Congelador horizontal de 0,84 m
- Eficiência energética E
- Capacidade líquida (L): 88

**EZH-0611** P. 159
**Cod.:** 928271174 **EAN:** 8422248100687

- Congelador horizontal de 0,84 m
- Eficiência energética E
- Capacidade líquida (L): 59

**(UE) 1060/2010**

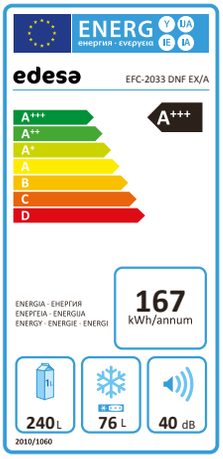


**Março 2021**

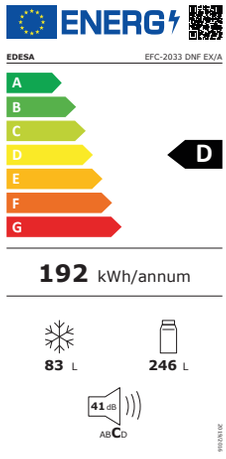


Gostamos de desafios, razão pela qual estamos a trabalhar na redução do consumo de energia dos nossos frigoríficos a fim de, mais uma vez, alcançar a classificação máxima de energia de acordo com o recente regulamento delegado (UE) 2019/2016. Para que você e os seus possam desfrutar de um mundo mais limpo, os valores foram reescalonados, desaparecendo as classes A+++, A++ e A+, iniciando o escalonamento a partir da classe A. Isso não significa que agora o seu frigorífico consome mais do que antes, mas sim que a escala mudou.

Com o seu novo frigorífico Edesa classe D, terá poupanças energéticas e económicas significativas na sua conta da eletricidade, bem como menos impacto ambiental.

Com motores inverter terá uma tranquilidade tripla, notará um menor consumo de eletricidade na sua conta, menos ruído e terá a garantia de maior duração do seu motor.

## Edesa é elegância, design e vidro de segurança

Se procura um frigorífico elegante e que chame a atenção de forma sofisticada, as novas portas de vidro real da Edesa serão a sua solução.

O modelo de vidro branco para espaços mais claros e luminosos, e o modelo de vidro preto para criar cozinhas mais elegantes e sofisticadas.

## Vidro temperado para as prateleiras interiores resistentes

A Edesa prioriza a qualidade e segurança de toda a gente em sua casa.

Por isso, é importante utilizar materiais resistentes e duradouros, que ofereçam bons resultados a longo prazo.

As prateleiras dos frigoríficos Edesa são feitas de um material resistente, como vidro temperado real, o que lhe confere mais segurança e maior qualidade.

## Criados para climas quentes

**SN N ST T**

Os frigoríficos Edesa foram concebidos para funcionar em climas mediterrânicos.

É por isso que muitos deles funcionam de forma ideal até com 43ºC de temperatura externa.

## Frigoríficos americanos

Quer ter um grande espaço de armazenamento sem abrir mão do baixo consumo? Graças ao seu motor inverter, o ruído, o baixo consumo e a durabilidade do seu frigorífico americano são inquestionáveis.

Esqueça as instalações complexas. Com os seus puxadores ocultos e a abertura das portas a 90º, acederá a todos os seus cantos independentemente da forma como está instalado, paredes, móveis... e sempre com toda a informação à vista graças ao seu ecrã táctil.

## Frigoríficos table top

Às vezes não há muito espaço na cozinha ou no escritório, ou simplesmente gosta de ter uma cerveja gelada ao lado do sofá enquanto vê o seu programa favorito. Dimensões de profundidade reduzida que se adaptam à sua casa ou à sua autocaravana, porque sabemos que também gosta de desfrutar da natureza.

## Ecrã LED, na porta

Visual e prático.

Graças ao ecrã LED na porta, poderá saber sempre a temperatura de seus alimentos ou reajustar os parâmetros do frigorífico rapidamente.

## Iluminação LED de alta intensidade

A maioria dos nossos modelos está equipada com a mais recente tecnologia LED.

É muito mais intensa, conseguindo assim maior claridade em todo o frigorífico, consome menos e dura mais.

A tecnologia LED fornece iluminação imediata, sem cintilação nem intermitências, de alta intensidade, limpa e fria.

Melhora a visualização dos produtos e não irradia calor para os mesmos, contribuindo assim para um melhor funcionamento do dispositivo.

Alguns desses frigoríficos possuem iluminação em coluna de LED interior, que proporciona uma visão perfeita de todos os alimentos, por mais cheia que cada uma das prateleiras esteja.

Os modelos mais sofisticados oferecem uma iluminação progressiva surpreendente quando a porta é aberta.

## Frio mais bem distribuído com Metal DUAL No Frost

Alguns dos modelos da nova gama Edesa oferecem o sistema de refrigeração Metal DUAL No Frost, que proporciona melhorias significativas em relação a outros sistemas do mercado.

Se procura um controlo perfeito, esta novidade irá ajudar a consegui-lo, porque o sistema "dual" permite selecionar a temperatura do refrigerador e do congelador com total independência.

Edesa tem a solução para quando quiser colocar todas as suas compras e não quebrar a cadeia de frio. É possível selecionar a função "Super" para atingir a temperatura selecionada mais rapidamente, tanto na parte do refrigerador como na parte do congelador e de forma independente.

Outra das suas vantagens é que distribui o ar frio de forma mais eficiente no interior graças ao sistema "Metal", oferecendo assim uma temperatura muito mais estável com menor consumo.

Para realçar ainda mais todas as suas qualidades, a decoração interior do frigorífico tem pormenores metálicos com designs sofisticados, que o identificam mais ainda com a sua gama de alta qualidade.

## Evite a formação de gelo em todo o frigorífico com TOTAL No Frost

Os frigoríficos com tecnologia TOTAL No Frost diferem dos frigoríficos estáticos, principalmente por não produzirem gelo.

Graças ao seu ventilador que distribui o ar seco e frio de forma homogénea e uniforme no frigorífico e congelador, os alimentos são refrigerados mas evitando a formação de humidade e, consequentemente, de gelo nas paredes do aparelho.

Este sistema permite que os alimentos sejam conservados mais tempo do que o sistema tradicional.

## Tem uma cozinha pequena? Abertura Zero Clearance

Preocupamo-nos com os detalhes e a funcionalidade da sua cozinha.

É por isso que os nossos combis incluem a abertura Zero Clearance, que permite que as portas do frigorífico sejam abertas até 90º mesmo que o aparelho esteja instalado contra a parede, garantindo assim a abertura das gavetas e permitindo que todas as prateleiras sejam removidas, se necessário.

Tudo isso é possível graças a um tipo de dobradiças especiais que têm os frigoríficos combinados Edesa de 60 e 70 cm de largura.

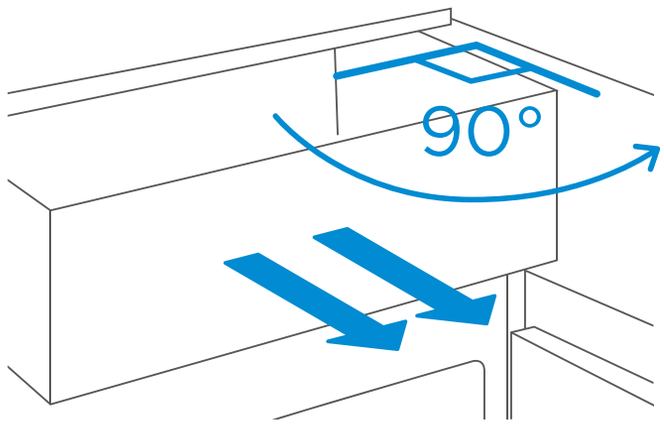

## Gaveta Edesa Fresh Box

Outra novidade são as novas gavetas Fresh Box, ideais para manter intactos as frutas e os legumes.

Esta gaveta mantém uma percentagem de humidade superior aos restantes compartimentos do frigorífico, garantindo assim que os alimentos no seu interior não secam.

Este espaço é ideal para preservar as propriedades e vitaminas de vegetais e frutas por mais tempo.

## Adaptabilidade

Se para si todos os dias são diferentes, para o seu frigorífico também.

O design interior dos nossos frigoríficos foi pensado para que possa adaptá-lo a todas as suas necessidades de armazenamento, permitindo-lhe colocar as bandejas à altura que quiser, para otimizar na perfeição todo o espaço.

Desta forma, pode colocar os alimentos por altura, de acordo com o frio de que precisam, e as suas sobremesas estarão sempre prontas!

## Detalhes que fazem a diferença

Na Edesa cuidamos de todos os detalhes, e sabemos que as pequenas coisas são, às vezes, as que mais importam.

Na maioria dos nossos combis incluímos um pequeno porta-garrafas para que possa colocar duas garrafas com segurança e sem ocupar muito espaço.

## Função Super congelação

Muito útil quando chega do "Super" carregado de congelados.

Ao ativar esta função, a temperatura cairá rapidamente e os alimentos serão congelados em tempo record, preservando todas as suas propriedades.

## Função Super frio

Permite o arrefecimento rápido dos alimentos no frigorífico em tempo record.

## Função Férias

Permite uma poupança de energia significativa quando o frigorífico não é usado durante os períodos de férias.

## Função Estação

Porquê ter o frigorífico a funcionar em plena capacidade se tem a capacidade de se ajustar à temperatura exterior?

Para responder a esta pergunta, a Edesa incorporou a função Station nos seus combis. Com isto, podemos poupar energia porque o frigorífico permite indicar a temperatura ambiente para se adaptar a ela.

< 10 °C temperatura ambiente - posição INVERNO (colder)

>35 °C temperatura ambiente - posição VERÃO (cold)

## Gaveta de baixa temperatura

A Edesa traz como novidade um novo espaço dentro dos seus frigoríficos. Um espacio que facilita o quotidiano.

A gaveta de baixa temperatura é mantida a uma temperatura constante próxima de zero graus.

Os técnicos especializados revelam que esta temperatura é ideal para conservar intactas as propriedades da carne e do peixe.

Mantendo a temperatura baixa, sem congelar os alimentos, é possível mantê-los frescos por muito mais tempo.

## Painel de controlo

Um novo painel de controlo para os frigoríficos Metal Dual No Frost e Total No Frost da Edesa, que o torna fácil de usar e de entender.

Para os frigoríficos mais eficientes da nossa gama, dispomos de um sofisticado e elegante painel de controlo, com iluminação LED, que dispõe de um termostato para regular a temperatura dos compartimentos do congelador e do refrigerador.

Também tem a possibilidade de programar a função Super refrigeração ou Super congelação.

## Modelos side by side

Se quiser uma cozinha de topo, este é o seu modelo preferido e é de fácil montagem graças ao kit de união. Estará instalado em apenas alguns minutos.

O refrigerador one door e o congelador one door, com acabamento inoxidável e puxador de abertura fácil, fará brilhar a sua cozinha.

O seu interior continua em harmonia com o seu elegante exterior, graças à iluminação em coluna de LED e às prateleiras de vidro transparente, sem esquecer o controlo digital de temperatura do display interno.

Este door on door foi pensado para famílias numerosas ou pessoas que precisam de uma grande capacidade de armazenamento, tanto no frigorífico como no congelador.

# O door on door que se adapta às cozinhas de hoje

As dimensões da sua cozinha são pequenas?

O refrigerador table top e o congelador table top formam o modelo door on door que procurava. Os dispositivos mais versáteis e fáceis de usar para lhe oferecer conforto e o maior espaço possível, sem esquecer a sua eficiência F.

## Frigoríficos de integração

Na Edesa temos todas as opções para equipar a sua cozinha. Se é apaixonado pelo design ou não tem muito espaço na sua cozinha e quer ganhar espaço sem abrir mão do design, os frigoríficos de integração são a melhor solução para criar espaços abertos devido à sua instalação tanto em móveis altos como por baixo de bancadas.

## Congeladores horizontais

Porque as famílias não param de crescer e precisam de mais espaço de congelação, a Edesa pensa em si. Quer vá pouco às compras ou prefira estar bem abastecido com cubos de gelo, com os congeladores horizontais da Edesa pode ter de 59 a 418 litros de capacidade de congelação.

Na Edesa pensamos em simplificar o seu quotidiano. Quantas vezes tentou abrir a porta do seu congelador novamente e não conseguiu porque tinha vácuo? Agora, com os congeladores horizontais Edesa, abra e feche quantas vezes quiser, sem esperar. Precisa de mais iluminação para ver o seu conteúdo? Não há problema, pois com a iluminação LED não haverá cantos ocultos.

## ESS-1833 NF EX Inox

NEW

**Cod.:** 924271324 - **EAN:** 8422248350549

D — EFICIÊNCIA ENERGÉTICA

FULL NF — TOTAL NO FROST

LED — DISPLAY EXTERIOR LED

LED — ILUMINAÇÃO LED

FUNÇÃO "SUPER" NO CONGELADOR

COM FICHA

- Frigorífico + congelador Americano TOTAL No Frost de 1,77 m
- Eficiência energética D
- Tecnologia TOTAL No Frost em congelador e refrigerador
- Regulação eletrónica de temperatura independente em refrigerador e em congelador
- Abertura das portas 90º
- Controlo eletrónico táctil LED na porta
- Função "Super" no frigorífico e no congelador
- Função férias
- Frigorífico: 2 gavetas Fresh Box de grande capacidade
- Congelador: 2 gavetas de grande capacidade
- Puxador integrado na porta
- Capacidade líquida 555 (349 + 206)
- Consumo elétrico : 256 kW/ano
- Classe climática SN/N/ST/T (10-43º)
- Iluminação LED

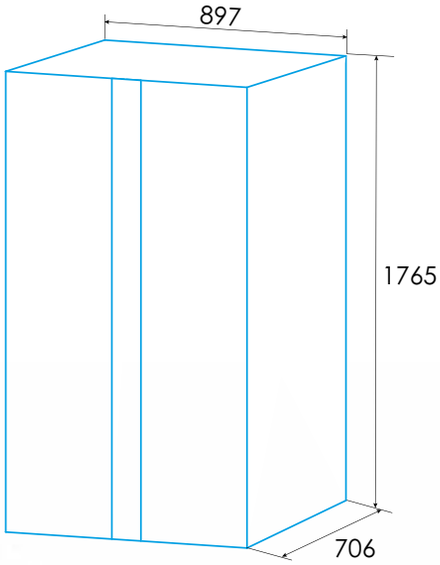


* medidas en mm

edesa

## ESS-1832 NF EX Inox

NEW

**Cod.:** 924271323 - **EAN:** 8422248350532

E — EFICIÊNCIA ENERGÉTICA

FULL NF — TOTAL NO FROST

LED — DISPLAY EXTERIOR LED

LED — ILUMINAÇÃO LED

FUNÇÃO "SUPER" NO CONGELADOR

COM FICHA

- Frigorífico Americano TOTAL No Frost de 1,79m
- Eficiencia energética E
- Tecnología TOTAL No Frost en refrigerador y congelador
- Regulación electrónica de temperatura independiente en refrigerador
- Apertura de las puertas 90º
- Control electrónico táctil LED en puerta
- Función "Súper" en congelador
- Frigorífico: 2 cajónes Fresh Box
- Congelador: 2 cajones de gran capacidad
- Tirador integrado en puerta
- Capacidad neta 519 (334 + 185)
- Consumo eléctrico : 309 kW/año
- Clase climática SN/N/ST (10-38º)
- Iluminación LED

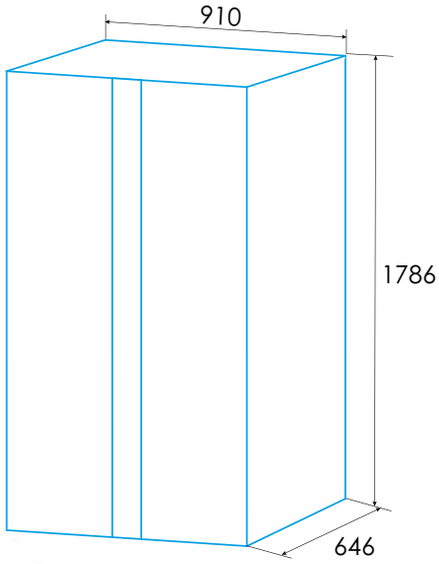


* medidas en mm

## EFC-2035 NF EX Inox

**Cod.:** 924271321 - **EAN:** 8422248343107

- Frigorífico combi TOTAL No Frost de 2 m
- Eficiência energética D
- Regulação eletrónica de temperatura independente em refrigerador e em congelador
- Controlo eletrónico táctil LED na porta
- Função "Super" no frigorífico
- Frigorífico: 2 gavetas Fresh Box de grande capacidade
- Congelador: 3 gavetas de grande capacidade
- Garrafeira metálica
- Puxador metálico na porta
- Capacidade líquida 336 (238 + 98)
- Consumo elétrico : 197 kW/año
- Classe climática SN/N/ST/T (10-43º)
- Iluminação LED
- 
- Portas Reversíveis

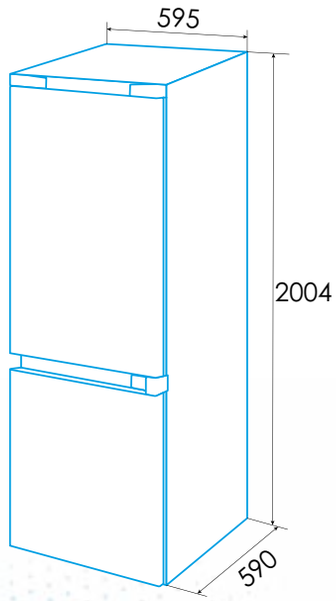


* medidas en mm

## EFC-1822 NF GBK Vidro Preto

**Cód.:** 924271309 - **EAN:** 8422248343084

- Frigorífico combi TOTAL No Frost de 1,86 m com porta de vidro preto de segurança
- Eficiência energética E
- Tecnologia TOTAL No Frost em congelador e refrigerador
- Regulação eletrónica de temperatura independente em refrigerador e em congelador
- Controlo eletrónico táctil LED na porta
- Função "Super" no frigorífico
- Frigorífico: 2 gavetas Fresh Box
- Congelador: 3 gavetas de grande capacidade
- Puxador integrado na porta
- Capacidade líquida (L): 304 (207 + 97)
- Consumo elétrico : 243 kW/año
- Classe climática SN/N/ST/T (10-43º)
- Iluminação LED
- Portas Reversíveis

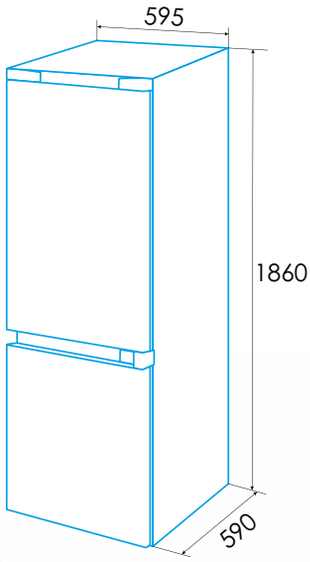


* medidas en mm

## EFC-7832 DNF EX Inox

NEW

**Cod.:** 924271326 - **EAN:** 8422248350570

EFICIÊNCIA ENERGÉTICA | TOTAL NO FROST | DISPLAY EXTERIOR LED | ILUMINAÇÃO LED | FUNÇÃO "SUPER" NO CONGELADOR | COM FICHA

- Frigorífico combi METAL DUAL No Frost de 1,88 m e 70 cm de largura
- Eficiência energética E
- Tecnologia Metal DUAL No Frost em congelador e refrigerador
- "Regulação eletrónica de temperatura independente em refrigerador e em congelador"
- Sistema Metal que distribui o frio de forma eficiente e estável
- Acabamentos interiores metalizados
- Controlo eletrónico táctil LED na porta
- Função "Super" no frigorífico e no congelador
- Função férias
- 2 gavetas Fresh Box e uma gaveta Long Temp para carnes e peixes
- "Congelador: 2 gavetas de grande capacidade e bandeja independente"
- Puxador metálico na porta
- Capacidade líquida 435 (316 + 119)
- Consumo elétrico : 268 kW/año
- Classe climática N/ST (16-38º)
- Iluminação LED
- Portas Reversíveis

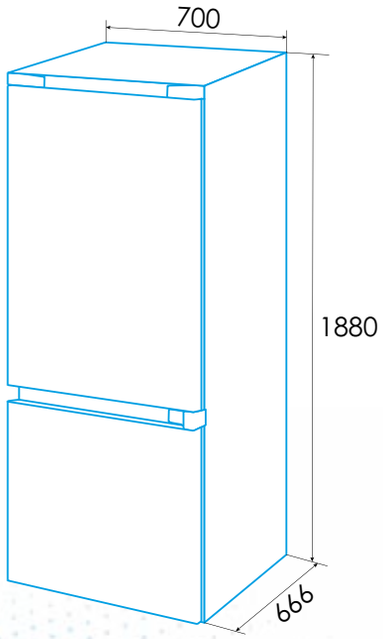


* medidas en mm

## EFC-2032 NF EX Inox

**Cód.:** 924271264 - **EAN:** 8422248097024

## EFC-2032 NF WH Branco

**Cód.:** 924271265 - **EAN:** 8422248097031

EFICIÊNCIA ENERGÉTICA | TOTAL NO FROST | DISPLAY EXTERIOR LED | ILUMINAÇÃO LED | FUNÇÃO "SUPER" NO CONGELADOR | COM FICHA

- Frigorífico combi TOTAL No Frost de 2 m
- Eficiência energética E
- Tecnologia TOTAL No Frost em congelador e refrigerador
- Regulação eletrónica de temperatura em refrigerador
- Controlo eletrónico táctil LED na porta
- Função "Super" em frigorífico
- Frigorífico: 1 gaveta de baixa temperatura e 1 gaveta Fresh Box
- Congelador: 3 gavetas de grande capacidade
- Garrafeira metálica
- Puxador metálico na porta para modelo inox. Puxador integrado na porta para modelo branco
- Capacidade líquida (L): 330 (247 + 83)
- Consumo elétrico: 231 kW/ano
- Classe climática N/ST (16-38°)
- Iluminação LED
- Portas Reversíveis

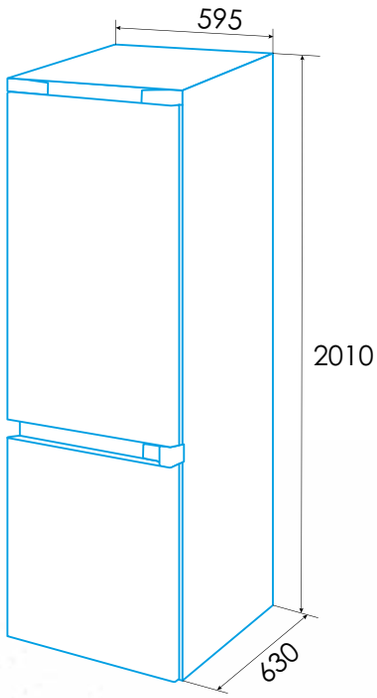


* medidas en mm

## EFC-1833 NF EX Inox

**Cód.:** 924271320 - **EAN:** 8422248343091

D — EFICIÊNCIA ENERGÉTICA

FULL NF — TOTAL NO FROST

LED — DISPLAY EXTERIOR LED

LED — ILUMINAÇÃO LED

FUNÇÃO "SUPER" NO CONGELADOR

COM FICHA

- Frigorífico combi TOTAL No Frost de 1,86 m
- Eficiência energética D
- Tecnologia TOTAL No Frost em congelador e refrigerador
- Regulação eletrónica de temperatura independente em refrigerador e em congelador
- Controlo eletrónico táctil LED na porta
- Função "Super" no frigorífico
- Frigorífico: 2 gavetas Fresh Box
- Congelador: 3 gavetas de grande capacidade
- Garrafeira metálica
- Puxador metálico na porta
- Capacidade líquida (L): 304 (207 + 97)
- Consumo elétrico : 194 kW/año
- Classe climática SN/N/ST/T (10-43º)
- Iluminação LED
- Portas Reversíveis

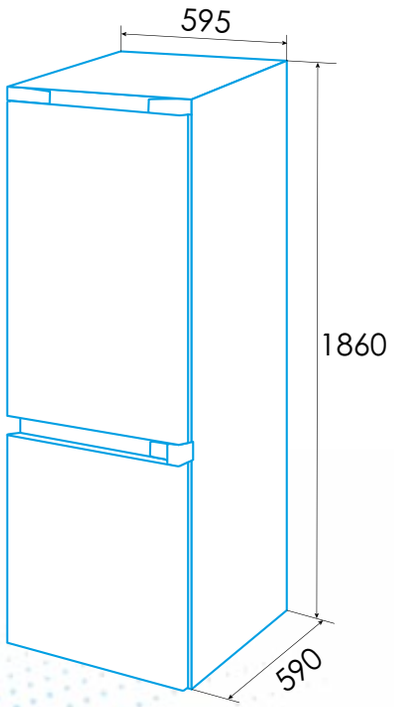


* medidas en mm

## EFC-1832 NF EX Inox

**Cód.:** 924271266 - **EAN:** 8422248097048

## EFC-1832 NF WH Branco

**Cód.:** 924271267 - **EAN:** 8422248097055

EFICIÊNCIA ENERGÉTICA | TOTAL NO FROST | DISPLAY EXTERIOR LED | ILUMINAÇÃO LED | FUNÇÃO "SUPER" NO CONGELADOR | COM FICHA

- Frigorífico combi TOTAL No Frost de 1,88 m
- Eficiência energética E
- Tecnologia TOTAL No Frost em congelador e refrigerador
- Regulação eletrónica de temperatura em refrigerador
- Controlo eletrónico táctil LED na porta
- Função "Super" em frigorífico
- Frigorífico: 2 gavetas Fresh Box
- Congelador: 3 gavetas de grande capacidade
- Garrafeira metálica
- Puxador metálico na porta para modelo inox. Puxador integrado na porta para modelo branco
- Capacidade líquida (L): 310 (224+86)
- Consumo elétrico: 235 kW/ano
- Classe climática N/ST (16-38°)
- Iluminação LED
- Portas Reversíveis

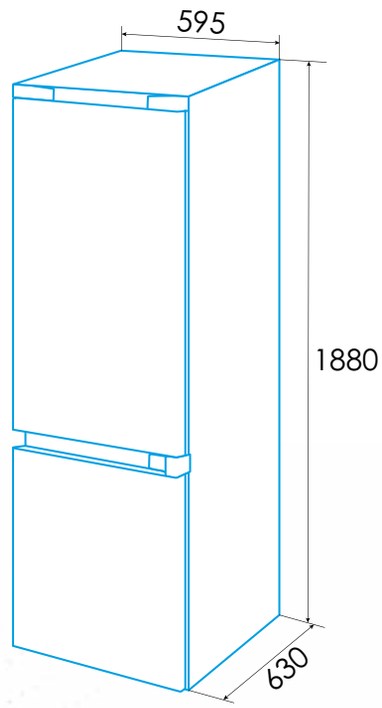


* medidas en mm

## EFC-1821 NF EX Inox

NEW

**Cod.:** 924271327 - **EAN:** 8422248350587

## EFC-1821 NF WH Branco

NEW

**Cod.:** 924271325 - **EAN:** 8422248350570

EFICIÊNCIA ENERGÉTICA | TOTAL NO FROST | DISPLAY EXTERIOR LED | ILUMINAÇÃO LED | COM FICHA

- Frigorífico combi TOTAL No Frost de 1,88 m
- Eficiência energética E
- Tecnologia TOTAL No Frost em congelador e refrigerador
- Regulação eletrónica de temperatura em refrigerador
- Controlo eletrónico LED interior
- 1 gaveta Fresh Box
- Congelador: 3 gavetas de grande capacidade
- Puxador integrado na porta
- Capacidade líquida (l): 310 (224 + 86)
- Consumo elétrico : 293 kW/ano
- Classe climática SN/N/ST (10-38º)
- Iluminação LED
- Portas Reversíveis

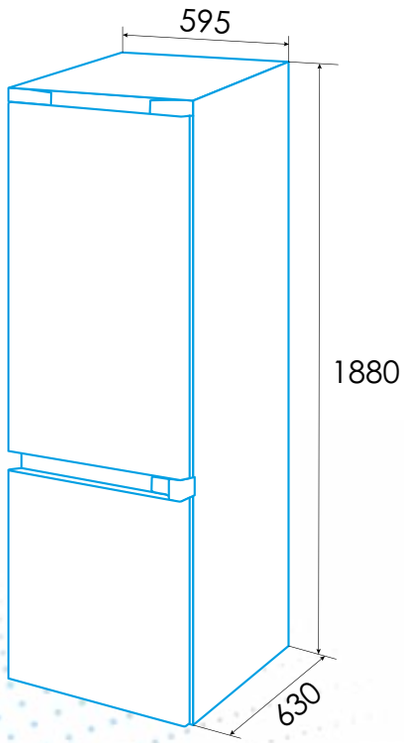


* medidas en mm

## EFC-1822 NF WH Branco

NEW

**Cod.:** 924271328 - **EAN:** 8422248350600

E — EFICIÊNCIA ENERGÉTICA

LED — ILUMINAÇÃO LED

COM FICHA

- Frigorífico combi TOTAL No Frost de 1,80 m
- Eficiência energética E
- Frio homogéneo em congelador e refrigerador
- Regulação eletrónica de temperatura independente em refrigerador e em congelador
- 1 gaveta Fresh Box
- "Congelador: 2 gavetas de grande capacidade e bandeja independente"
- Puxador integrado na porta
- Capacidade líquida (l): 253 (182 + 71)
- Consumo elétrico : 220 kW/año
- Classe climática N/ST (16-38°)
- Iluminação LED
- Portas Reversíveis

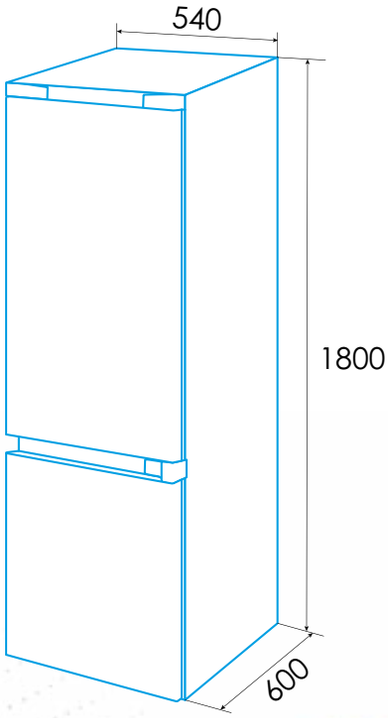


* medidas en mm

## EFC-1821 ST WH Branco

NEW

**Cod.:** 924271329 - **EAN:** 8422248350617

E — EFICIÊNCIA ENERGÉTICA

FULL NF — TOTAL NO FROST

LED — ILUMINAÇÃO LED

COM FICHA

- Frigorífico combi de 1,80 m
- Eficiência energética E
- Frio homogéneo em congelador e refrigerador
- Regulação eletrónica de temperatura em refrigerador
- 1 gaveta Fresh Box
- Congelador: 3 gavetas de grande capacidade
- Puxador integrado na porta
- Capacidade líquida (l): 262 (191 + 71)
- Consumo elétrico : 210 kW/año
- Classe climática N/ST (16-38°)
- Iluminação LED
- Portas Reversíveis

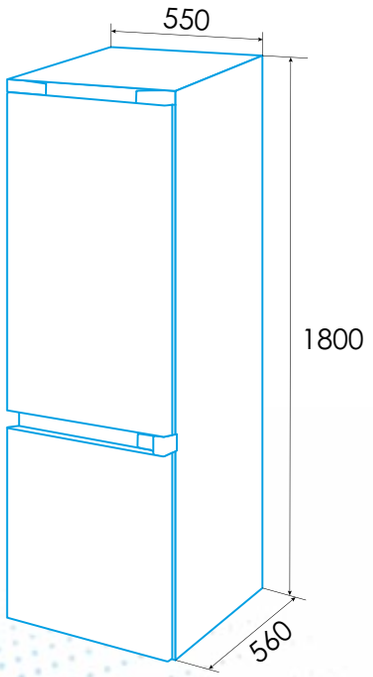


* medidas en mm

## EFC-1711 I Branco

NEW

**Cod.:** 924271344 - **EAN:** 8422248350792

E — EFICIÊNCIA ENERGÉTICA

LED — ILUMINAÇÃO LED

COM FICHA

- Frigorífico combi de integração de 1,78 m
- Eficiência energética E
- Frio homogéneo em refrigerador
- Regulação eletrónica de temperatura em refrigerador
- 1 gaveta para verduras
- Congelador: 3 gavetas de grande capacidade
- Capacidade líquida (l): 249 (179 + 70)
- Consumo elétrico: 216 kW/año
- Clas climática N/ST (16-38º)
- Iluminação LED
- Sistema de portas deslizantes
- Portas Reversíveis

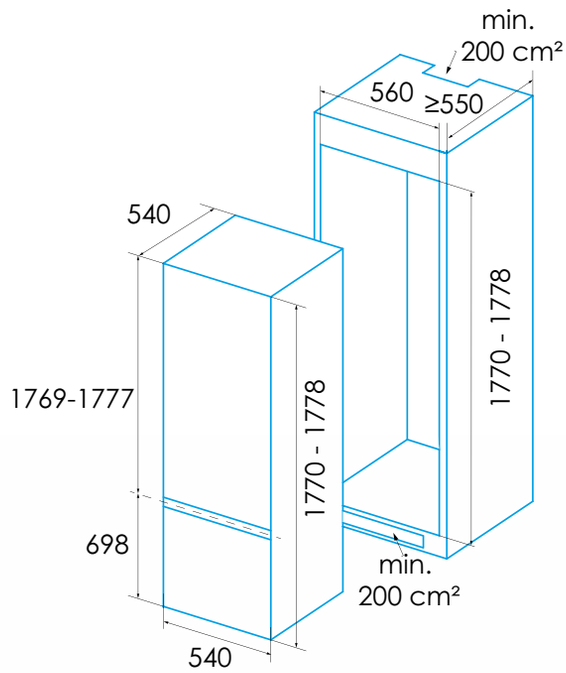


* medidas en mm

## EFT-1711 EX Inox

NEW

**Cod.:** 924271330 - **EAN:** 8422248350624

## EFT-1711 WH Branco

NEW

**Cod.:** 924271331 - **EAN:** 8422248350631

- Frigorífico duas portas estático de 1,76 m
- Eficiência energética E
- Frio homogéneo em refrigerador
- Regulação mecânica de temperatura
- 1 gaveta para verduras
- Puxador integrado na porta
- Capacidade líquida (l): 294 (225+ 69)
- Consumo elétrico : 207 kW/año
- Classe climática N/ST (16-38º)
- Iluminação interior
- Portas Reversíveis

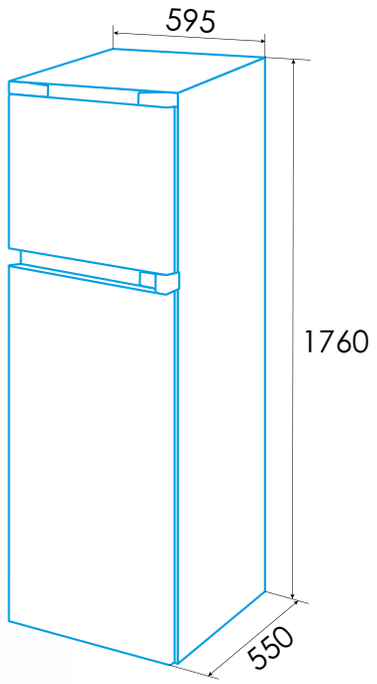


* medidas en mm

## EFC-1611 WH Branco

NEW

**Cod.:** 924271332 - **EAN:** 8422248350648

E
EFICIÊNCIA ENERGÉTICA

LED
ILUMINAÇÃO LED

COM FICHA

- Frigorífico duas portas estático de 1,60 m
- Eficiência energética E
- Frio homogéneo em refrigerador
- Regulação mecânica de temperatura
- 1 gaveta para verduras
- Puxador integrado na porta
- Capacidade líquida (l): 235 (194 + 41)
- Consumo elétrico : 221 kW/año
- Classe climática SN/N/ST (10-38º)
- Iluminação interior
- Portas Reversíveis

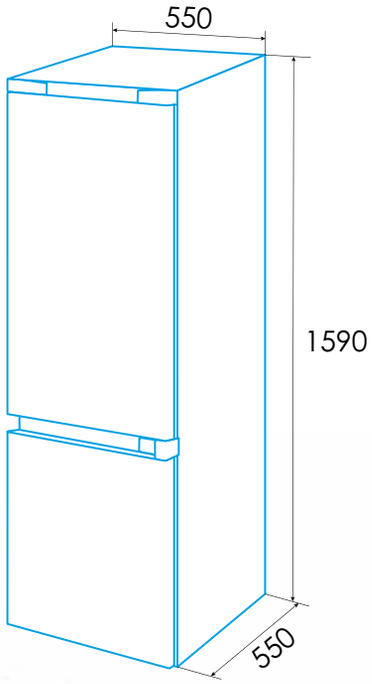


* medidas en mm

## EFT-1411 WH Branco

NEW

**Cod.:** 924271333 - **EAN:** 8422248350655

E
EFICIÊNCIA ENERGÉTICA

COM FICHA

LED
ILUMINAÇÃO LED

- Frigorífico duas portas estático de 1,43 m
- Eficiência energética E
- Frio homogéneo em refrigerador
- Regulação mecânica de temperatura
- 1 gaveta para verduras
- Puxador integrado na porta
- Capacidade líquida (l): 204 (163 + 41)
- Consumo elétrico : 176 kW/año
- Classe climática N/ST (16-38º)
- Iluminação interior
- Portas Reversíveis

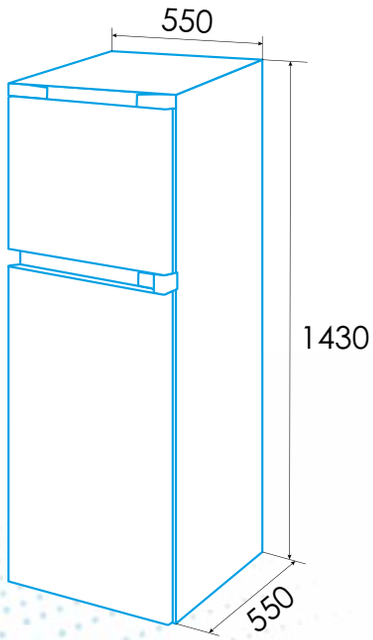


* medidas en mm

## EFS-1823 NF EX Inox

**Cód.:** 924271311 - **EAN:** 8422248108720

- Frigorifico uma porta TOTAL No Frost de 1,85 m
- Eficiência energética E
- Tecnologia TOTAL No Frost
- Regulação eletrónica de temperatura em refrigerador
- Controlo eletrónico LED
- Função "Super" no frigorífico
- 1 gaveta Fresh Box e uma gaveta Long Temp para carnes e peixes
- Garrafeira metálica
- Puxador metálico na porta com fácil abertura
- Capacidade líquida (L): 362
- Consumo elétrico : 118 kW/año
- Classe climática SN/N/ST/T (10-43º)
- Iluminação com tiras de LED
- Portas Reversíveis

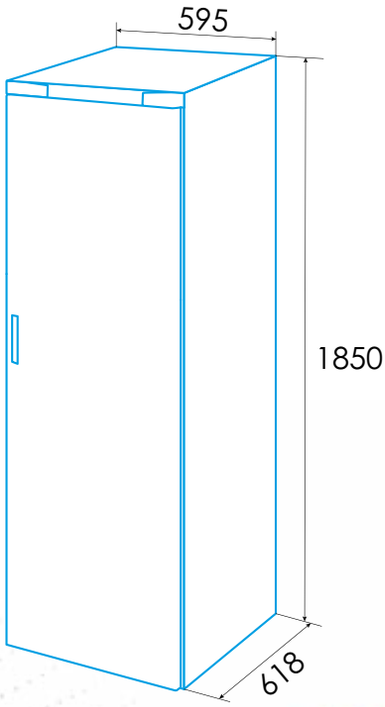


* medidas en mm

## EZS-1823 NF EX Inox

**Cód.:** 924271310 - **EAN:** 8422248108713

- Congelador uma porta TOTAL No Frost de 1,85 m
- Eficiência energética E
- Tecnologia TOTAL No Frost
- Regulação eletrónica de temperatura em refrigerador
- Controlo eletrónico LED
- Função "Super" no congelador
- 5 gavetas, duas das quais de grande capacidade
- Puxador metálico na porta com fácil abertura
- Capacidade líquida (L): 273
- Consumo elétrico : 245 kW/año
- Classe climática SN/N/ST/T (10-43º)
- Iluminação LED
- Portas Reversíveis
- Inclui kit de união para montar um Door on Door com o modelo EFS-1823 NF EX

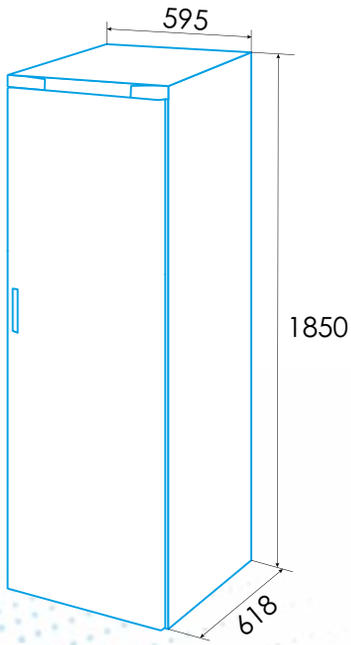


* medidas en mm

REFRIGERADOR DE PORTA ÚNICA NO FROST TOTAL DE 1,85 M

## EFS-1823 NF WH Branco

NEW

**Cod.:** 924271342 - **EAN:** 8422248350778

E — EFICIÊNCIA ENERGÉTICA

FULL NF — TOTAL NO FROST

PUXADOR FÁCIL ABERTURA

LED — ILUMINAÇÃO LED

FUNÇÃO "SUPER" NO CONGELADOR

CON ENCHUFE

- Frigorifico uma porta TOTAL No Frost de 1,85 m
- Eficiência energética E
- Tecnologia TOTAL No Frost
- Regulação eletrónica de temperatura em refrigerador
- Controlo eletrónico LED
- Função "Super" no frigorífico
- 1 gaveta Fresh Box e uma gaveta Long Temp para carnes e peixes
- Garrafeira metálica
- Puxador metálico na porta com fácil abertura
- Capacidade líquida (l): 362
- Consumo elétrico : 118 kW/año
- Classe climática SN/N/ST/T (10-43º)
- Iluminação com tiras de LED
- Portas Reversíveis

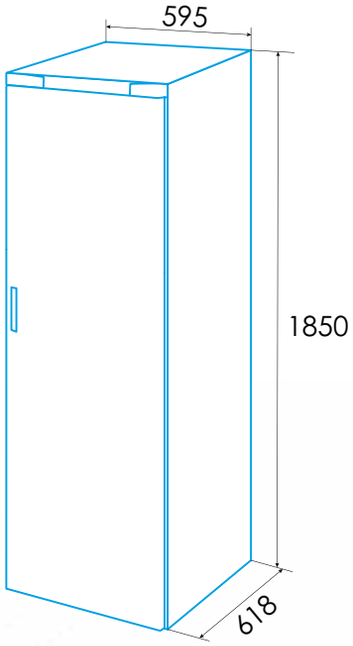


* medidas en mm

## EZS-1823 NF WH Branco

NEW

**Cod.:** 924271343 - **EAN:** 8422248350785

EFICIÊNCIA ENERGÉTICA | TOTAL NO FROST | PUXADOR FÁCIL ABERTURA | ILUMINAÇÃO LED | FUNÇÃO "SUPER" NO CONGELADOR | COM FICHA

- Congelador uma porta TOTAL No Frost de 1,85 m
- Eficiência energética E
- Tecnologia TOTAL No Frost
- Regulação eletrónica de temperatura em refrigerador
- Controlo eletrónico LED
- Função "Super" no congelador
- 5 gavetas, duas das quais de grande capacidade
- Puxador metálico na porta com fácil abertura
- Capacidade líquida (l): 273
- Consumo elétrico : 245 kW/año
- Classe climática SN/N/ST/T (10-43º)
- Iluminação LED
- Portas Reversíveis

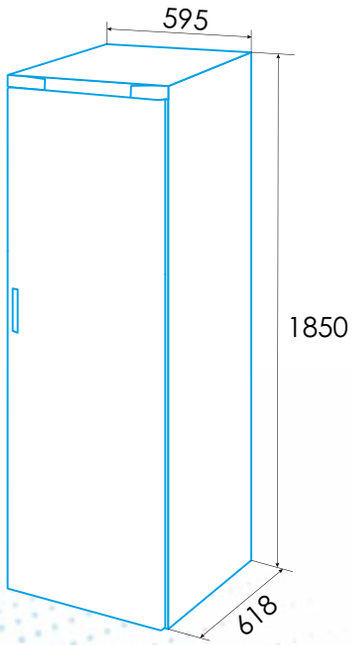


* medidas en mm

## EFS-0813 WH Branco

NEW

**Cod.:** 924271334 - **EAN:** 8422248350662

E
EFICIÊNCIA ENERGÉTICA

LED
ILUMINAÇÃO LED

COM FICHA

- Frigorífico table top estático de 0,85 m
- Eficiência energética E
- Frio homogéneo em refrigerador
- Regulação mecânica de temperatura
- 1 gaveta para verduras de grande capacidade
- Puxador integrado na porta
- Capacidade líquida (l): 131
- Consumo elétrico : 90 kW/año
- Classe climática SN/N/ST (10-38º)
- Iluminação interior
- Portas Reversíveis

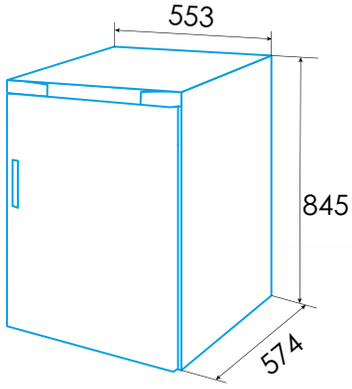


* medidas en mm

## EZS-0813 WH Branco

NEW

**Cod.:** 924271335 - **EAN:** 8422248350679

E
EFICIÊNCIA ENERGÉTICA

COM FICHA

- Congelador table top estático de 0,85 m
- Eficiência energética E
- Frio homogéneo em refrigerador
- Regulação mecânica de temperatura
- 3 gavetas de grande capacidade
- Puxador integrado na porta
- Capacidade líquida (l): 88
- Consumo elétrico : 164 kW/año
- Classe climática SN/N/ST (10-38°)
- Portas Reversíveis

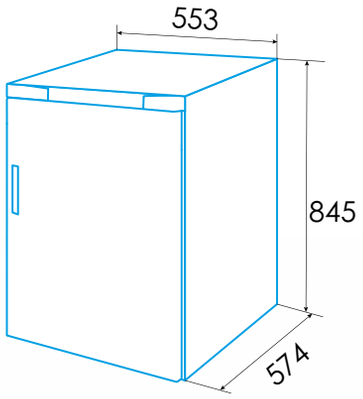


* medidas en mm

## EFS-0814 WH Branco

NEW

**Cod.:** 924271336 - **EAN:** 8422248350686

E — EFICIÊNCIA ENERGÉTICA

COM FICHA

APTO PARA CAMPER

LED — ILUMINAÇÃO LED

- Frigorífico table top estático de 0,85 m
- Eficiência energética E
- Frio homogéneo em refrigerador
- Regulação mecânica de temperatura
- 1 gaveta para verduras de grande capacidade
- 1 gaveta de grande capacidade
- Puxador integrado na porta
- Capacidade líquida (l): 113 (97 + 16)
- Consumo elétrico : 142 kW/año
- Classe climática N/ST (16-38°)
- Iluminação interior
- Portas Reversíveis

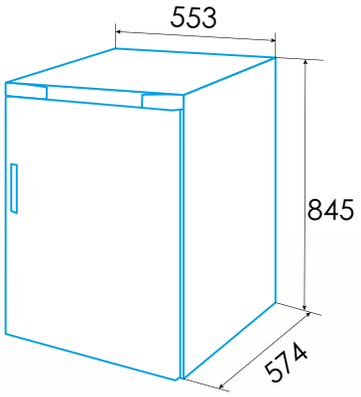


* medidas en mm

## EFS-0911 WH Branco

NEW

**Cod.:** 924271337 - **EAN:** 8422248350709

E
EFICIÊNCIA ENERGÉTICA

COM FICHA

APTO PARA CAMPER

- Frigorífico table top estático de 0,84 m com compartimento 0º. Fundo reduzido
- Eficiência energética E
- Frio homogéneo em refrigerador
- Regulação mecânica de temperatura
- 1 gaveta para verduras de grande capacidade
- Puxador integrado na porta
- Capacidade líquida (l): 93
- Consumo elétrico : 86 kW/año
- Classe climática SN/N/ST/T (10-43º)

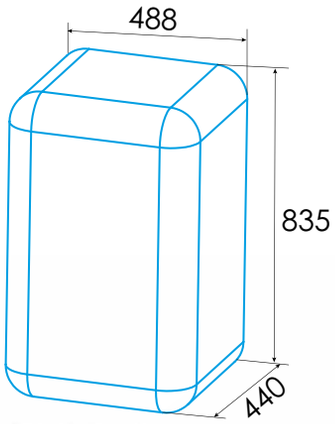


* medidas en mm

## EFS-0411 WH Branco

NEW

**Cod.:** 924271338 - **EAN:** 8422248350716

E
EFICIÊNCIA ENERGÉTICA

COM FICHA

- Frigorífico table top estático de 0,48 m com compartimento 0°. Fundo reduzido
- Eficiência energética E
- Frio homogéneo em refrigerador
- Regulação mecânica de temperatura
- Puxador integrado na porta
- Capacidade líquida (l): 47
- Consumo elétrico : 80 kW/año
- Classe climática N/ST/T (16-43°)

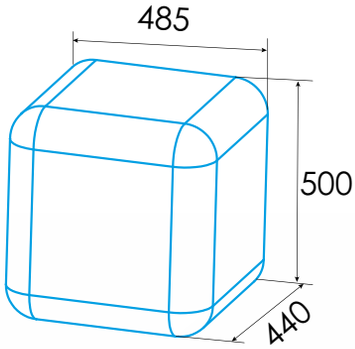


* medidas en mm

## EFS-0513 I Branco

NEW

**Cod.:** 924271339 - **EAN:** 8422248350723

- Frigorífico debaixo de bancada integrável de 0,82 m
- Eficiência energética E
- Frio homogéneo em refrigerador
- Regulação eletrónica de temperatura em refrigerador
- Controlo eletrónico LED
- Função "Super" no frigorífico
- 1 gaveta para verduras de grande capacidade
- Capacidade líquida (l): 138
- Consumo elétrico : 93 kW/año
- Classe climática SN/N/ST (10-38°)
- Iluminação LED
- Portas Reversíveis

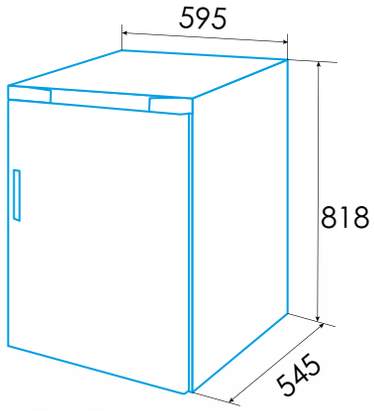


* medidas en mm

## EFS-0514 I Branco

NEW

**Cod.:** 924271341 - **EAN:** 8422248350747

- Frigorífico debaixo de bancada integrável de 0,82 m com congelador
- Eficiência energética E
- Regulação eletrónica de temperatura em refrigerador
- Controlo eletrónico LED
- Função "Super" no congelador
- 1 gaveta para verduras de grande capacidade
- Capacidade líquida (l): 104
- Consumo elétrico : 118 kW/año
- Classe climática SN/N/ST (10-38º)
- Iluminação LED
- Portas Reversíveis

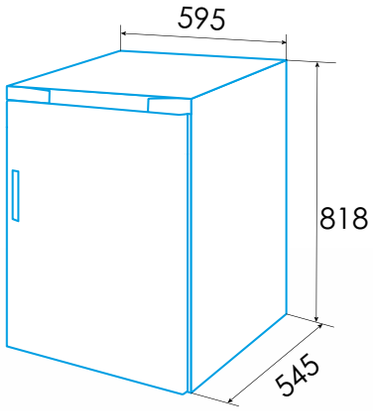


* medidas en mm

## EZS-0513 I Branco

NEW

**Cod.:** 924271340 - **EAN:** 8422248350730

E
EFICIÊNCIA ENERGÉTICA

COM FICHA

FUNÇÃO "SUPER" NO CONGELADOR

- Congelador uma porta de 0,82 m
- Eficiência energética E
- Regulação eletrónica de temperatura em refrigerador
- Controlo eletrónico LED
- Função "Super" no congelador
- 3 gavetas de grande capacidade
- Capacidade líquida (l): 101
- Consumo elétrico : 178 kW/año
- Classe climática SN/N/ST (10-38º)
- Portas Reversíveis

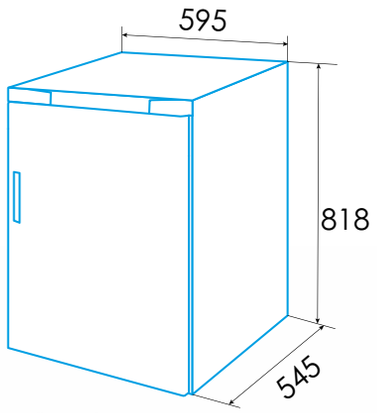


* medidas en mm

## EZS-1732 NF WH Branco

NEW

**Cod.:** 924271345 - **EAN:** 8422248350808

E
EFICIÊNCIA ENERGÉTICA

COM FICHA

FUNÇÃO "SUPER" NO CONGELADOR

- Congelador TOTAL no frost de 1,72 m
- Eficiência energética E
- Frio homogéneo em congelador
- Regulação mecânica de temperatura
- Controlo eletrónico
- Função "Super" no congelador
- 7 gavetas de grande capacidade
- Puxador na porta
- Capacidade líquida (l): 238
- Consumo elétrico : 234 kW/año
- Classe climática N/ST/T (16-43º)
- Iluminação LED
- Portas Reversíveis

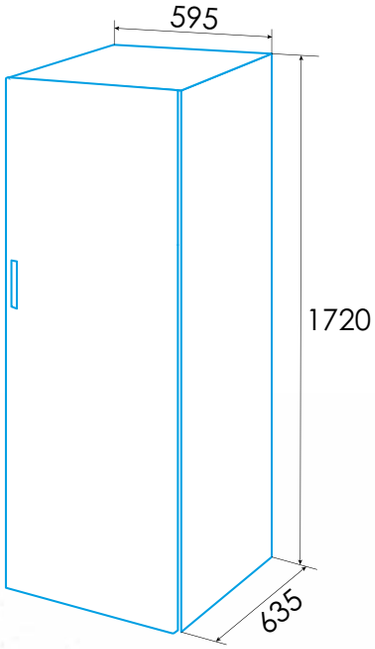


* medidas en mm

## EZS-1412 WH Branco

NEW

**Cod.:** 924271346 - **EAN:** 8422248350815

E
EFICIÊNCIA ENERGÉTICA

COM FICHA

- Congelador estático de 1,42 m
- Eficiência energética E
- Frio homogéneo em congelador
- Regulação mecânica de temperatura
- 5 gavetas de grande capacidade
- Puxador na porta
- Capacidade líquida (l): 160
- Consumo elétrico : 183 kW/año
- Classe climática N/ST/T (16-43º)
- Portas Reversíveis

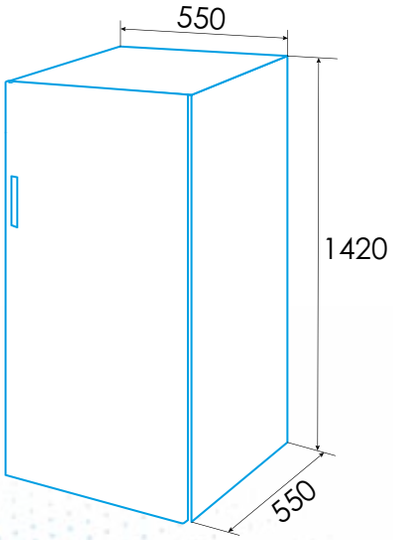


* medidas en mm

## EZH-5011 Branco

NEW

**Cod.:** 928271347 - **EAN:** 8422248350822

E — EFICIÊNCIA ENERGÉTICA

COM FICHA

LED — ILUMINAÇÃO LED

DUAL NF — FUNÇÃO DUAL

- Congelador horizontal de 0,86 m
- Eficiência energética E
- Frio homogéneo em congelador
- Regulação mecânica de temperatura
- Função DUAL
- 2 cestos
- Alça exterior
- Capacidade líquida (l): 392
- Consumo elétrico : 260 kW/año
- Classe climática T (16-43º)
- Iluminação LED

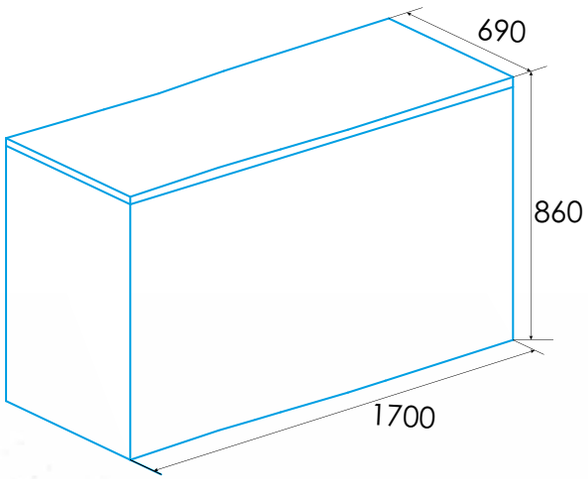


* medidas en mm

## EZH-4211 Branco

NEW

**Cod.:** 928271181 - **EAN:** 8422248350839

E
EFICIÊNCIA ENERGÉTICA

COM FICHA

DUAL NF
FUNÇÃO DUAL

- Congelador horizontal de 0,83 m
- Eficiência energética E
- Frio homogéneo em congelador
- Regulação mecânica de temperatura
- Função DUAL
- 1 cesto
- Alça exterior
- Capacidade líquida (l): 418
- Consumo elétrico : 269 kW/año
- Classe climática SN/N/ST/T (10-43º)

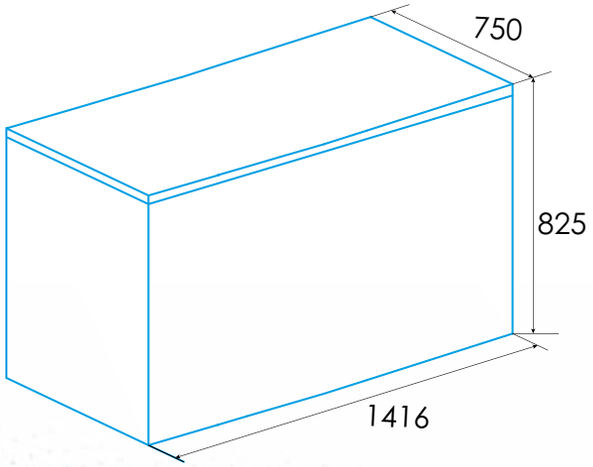


* medidas en mm

## EZH-3511 Branco

NEW

**Cod.:** 928271183 - **EAN:** 8422248350860

E — EFICIÊNCIA ENERGÉTICA

COM FICHA

LED — ILUMINAÇÃO LED

DUAL NF — FUNÇÃO DUAL

- Congelador horizontal de 0,86 m
- Eficiência energética E
- Frio homogéneo em congelador
- Regulação mecânica de temperatura
- Função DUAL
- 2 cestos
- Alça exterior
- Capacidade líquida (l): 349
- Consumo elétrico : 247 kW/año
- Classe climática ST (16-43°)
- Iluminação LED

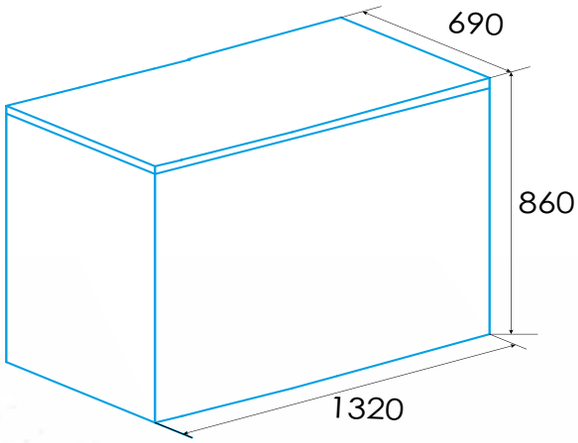


* medidas en mm

## EZH-3011 Branco

NEW

**Cod.:** 928271184 - **EAN:** 8422248350877

E
EFICIÊNCIA ENERGÉTICA

COM FICHA

- Congelador horizontal de 0,85 m
- Eficiência energética E
- Frio homogéneo em congelador
- Regulação mecânica de temperatura
- 2 cestos
- Integrada
- Capacidade líquida (l): 293
- Consumo elétrico : 230 kW/año
- Classe climática SN/N/ST/T (10-43º)

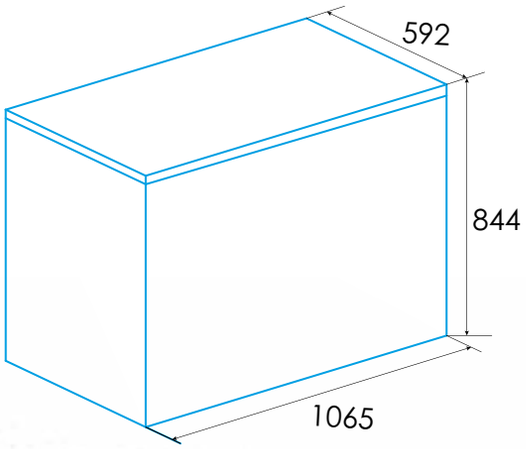


* medidas en mm

## EZH-2811 Branco

NEW

**Cod.:** 928271185 - **EAN:** 8422248350884

- Congelador horizontal de 0,86 m
- Eficiência energética E
- Frio homogéneo em congelador
- Regulação mecânica de temperatura
- Função DUAL
- 1 cesto
- Alça exterior
- Capacidade líquida (l): 275
- Consumo elétrico : 225 Kw/año
- Classe climática ST (16-38º)
- Iluminação LED

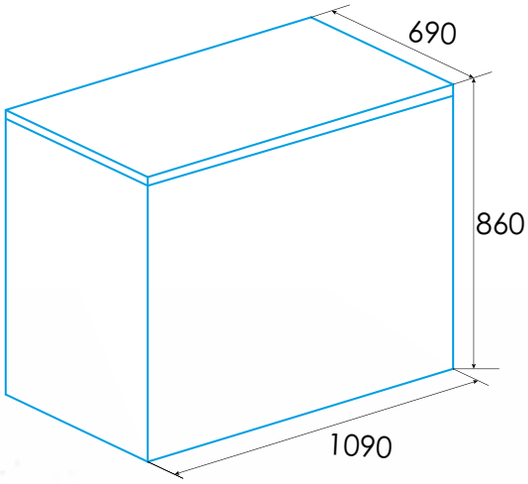


* medidas en mm

## EZH-2014 Branco

NEW

**Cod.:** 928271186 - **EAN:** 8422248350891

- Congelador horizontal de 0,86 m
- Eficiência energética E
- Frio homogéneo em congelador
- Regulação mecânica de temperatura
- Função DUAL
- 1 cesto
- Alça exterior
- Capacidade líquida (l): 209
- Consumo elétrico : 203 Kw/año
- Classe climática ST (16-38°)
- Iluminação LED

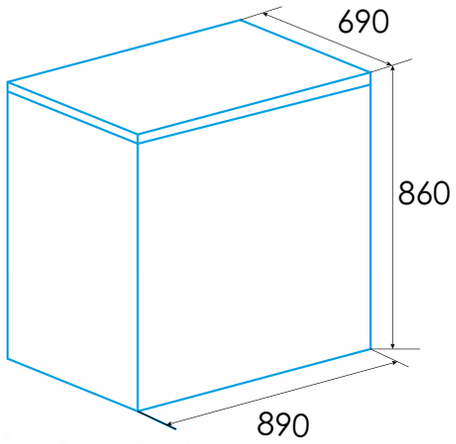


* medidas en mm

## EZH-2011 Branco

NEW

**Cod.:** 928271187 - **EAN:** 8422248350907

- Congelador horizontal de 0,85 m
- Eficiência energética E
- Frio homogéneo em congelador
- Regulação mecânica de temperatura
- Função DUAL
- 1 cesto
- Integrada
- Capacidade líquida (l): 198
- Consumo elétrico : 200 Kw/año
- Classe climática SN/N/ST (10-38º)

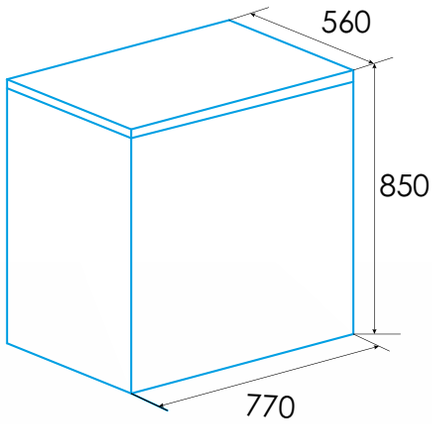


* medidas en mm

## EZH-1011 Branco

NEW

**Cod.:** 928271188 - **EAN:** 8422248350914

E
EFICIÊNCIA ENERGÉTICA

COM FICHA

- Congelador horizontal de 0,85 m
- Eficiência energética E
- Frio homogéneo em congelador
- Regulação mecânica de temperatura
- Função DUAL
- 1 cesto
- Integrada
- Capacidade líquida (l): 99
- Consumo elétrico : 169 Kw/año
- Classe climática SN/N/ST (10-38º)

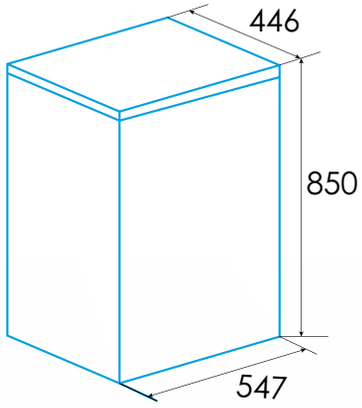


* medidas en mm

## EZH-0911 Branco

**Cod.:** 928271175 - **EAN:** 8422248100748

E
EFICIÊNCIA ENERGÉTICA

COM FICHA

- Congelador horizontal de 0,83 m
- Eficiência energética E
- Frio homogéneo em congelador
- Regulação mecânica de temperatura
- Puxador integrado na porta
- Capacidade líquida (L): 88
- Consumo elétrico: 162 kW/ano
- Classe climática SN/N/ST/T (10-43º)

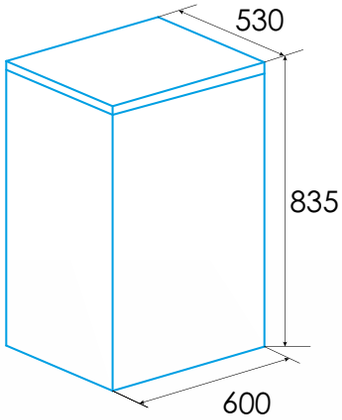


* medidas en mm

## EZH-0611 Branco

**Cód.:** 928271174 - **EAN:** 8422248100687

- Congelador horizontal de 0,83 m
- Eficiência energética E
- Frio homogéneo em congelador
- Regulação mecânica de temperatura
- Puxador integrado na porta
- Capacidade líquida (L): 59
- Consumo elétrico: 154 kW/ano
- Classe climática SN/N/ST/T (10-43º)

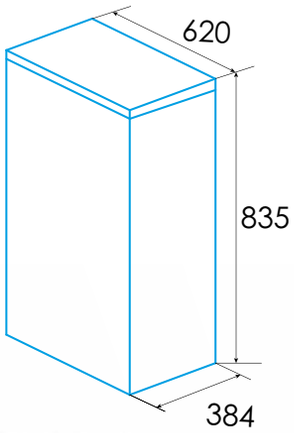


* medidas en mm

| Código | 924271324 | 924271323 | 924271321 | 924271309 | 924271326 | 924271264 | 924271265 | 924271320 |
|---|---|---|---|---|---|---|---|---|
| EAN | 8422248350549 | 8422248350532 | 8422248343107 | 8422248343084 | 8422248350570 | 8422248097024 | 8422248097031 | 8422248343091 |
| Modelo | ESS-1833 NF EX | ESS-1832 NF EX | EFC-2035 NF E X | EFC-1822 NF GBK | EFC-7832 DNF EX | EFC-2032 NF EX | EFC-2032 NF WH | EFC-1833 NF EX |
| **Acabamento** | Aço Inox. | Aço Inox. | Aço Inox. | Vidro preto | Aço Inox. | Aço Inox. | Branco | Aço Inox. |
| **Ficha de produto de acordo com Regulamento EU 2019/2016** | | | | | | | | |
| Categoria | 7 | 7 | 7 | 7 | 6 | 7 | 7 | 7 |
| Classe de eficiência energética | D | E | D | E | E | E | E | D |
| Consumo de energia [kWhno] | 256 | 309 | 197 | 243 | 268 | 231 | 231 | 194 |
| Volume útil refrigerador [l] | 349 | 334 | 238 | 207 | 316 | 247 | 247 | 207 |
| Volume útil congelador **** [l] | 206 | 185 | 98 | 97 | 119 | 83 | 83 | 97 |
| Classificação por estrelas | 4 | 4 | 4 | 4 | 4 | 4 | 4 | 4 |
| Frigorífico no frost | Sim | Sim | Sim | Sim | Sim | Sim | Sim | Sim |
| Congelador no frost | Sim | Sim | Sim | Sim | Sim | Sim | Sim | Sim |
| Autonomia [h] | 6 | 6 | 10 | 10 | 12 | 9 | 9 | 10 |
| Capacidade de congelação [kg/24h] | 12 | 11 | 6 | 6 | 9 | 3,89 | 3,89 | 6 |
| Classe climática (2) | SN/N/ST | SN/N/ST | SN/N/ST/T | SN/N/ST/T | N/ST | N/ST | N/ST | SN/N/ST/T |
| Emissão de ruído [dBA] | 37 | 42 | 36 | 39 | 41 | 41 | 41 | 36 |
| Tipo de instalação | Instalação livre | Instalação livre | Instalação livre | Instalação livre | Instalação livre | Instalação livre | Instalação livre | Instalação livre |
| **Dimensões** | | | | | | | | |
| Altura [mm] | 1765 | 1786 | 2004 | 1860 | 1880 | 2010 | 2010 | 1860 |
| Largura [mm] | 897 | 910 | 595 | 595 | 700 | 595 | 595 | 595 |
| Fundo [mm] | 706 | 646 | 590 | 590 | 666 | 630 | 630 | 590 |
| Sentido de abertura de porta | Direita - Esquerda | Direita - Esquerda | Direita | Direita | Direita | Direita | Direita | Direita |
| Portas reversíveis | - | - | Sim | Sim | Sim | Sim | Sim | Sim |
| Rodas | Sim | Sim | Sim | Sim | Sim | Sim | Sim | Sim |
| Alça exterior / integrada | Integrada | Integrada | Exterior metalizada | Integrada | Exterior metalizada | Exterior metalizada | Integrada | Exterior metalizada |
| **Controlo** | | | | | | | | |
| Tipo de frio | Total No Frost | Total No Frost | Total No Frost | Total No Frost | Metal DUAL No Frost | TOTAL No Frost | TOTAL No Frost | Total No Frost |
| Controlo | Eletrónico | Eletrónico | Eletrónico | Eletrónico | Eletrónico | Eletrónico | Eletrónico | Eletrónico |
| Display | Sim | Sim | Sim | Sim | Sim | Sim | Sim | Sim |
| Regulação eletrónica de temperatura refrigerador | Sim | Sim | Sim | Sim | Sim | Sim | Sim | Sim |
| Regulação eletrónica de temperatura congelador | Sim | Sim | Sim | Sim | Sim | - | - | Sim |
| Função super refrigeração - super congelação | Sim- Sim | Não - Sim | Não - Sim | Não - Sim | Sim- Sim | Sim- / | Sim- / | Não - Sim |
| Função férias | Yes | Yes | - | - | Sim | - | - | - |
| Função verão-inverno | - | - | - | - | - | Sim | Sim | - |
| **Equipamento em refrigerador** | | | | | | | | |
| Número de balcões | 3 | 3 | 4 | 3 | 4 | 5 | 5 | 3 |
| Número de bandejas vidro | 4 | 4 | 3 | 2 | 3 | 4 | 4 | 2 |
| Garrafeira | - | Sim | - | Sim | - | Sim | Sim | Sim |
| Gaveta para frutas e verduras | 2 | 2 | 2 | 1 | 2 | 1 | 1 | 1 |
| Gaveta para carne e peixe | - | - | - | 1 | 1 | 1 | 1 | 1 |
| Terminações interiores metalizadas | - | - | - | - | Sim | - | - | - |
| Número de suportes para ovos - Capacidade ovos | 2-6 | 2-6 | 2-6 | 2-6 | 1-6 | 1-6 | 1-6 | 2-6 |
| **Equipamento em congelador** | | | | | | | | |
| Número de gavetas - gavetas fechadas | 2-2 | 2-2 | 3-3 | 3-3 | 3-2 | 3-3 | 3 - 3 | 3-3 |
| Cubos para gelo - Capacidade gelo | 1-12 | 1-20 | 1-12 | 1-12 | 1-12 | 1-12 | 1-12 | 1-12 |
| **Iluminação** | | | | | | | | |
| Iluminação em refrigerador - congelador | Sim- Sim | Sim- Sim | Sim- / | Sim- / | Sim- / | Sim- / | Sim- / | Sim- / |
| Iluminação LED | Sim- Sim | Sim- Sim | Sim- / | Sim- / | Sim- / | Sim- / | Sim- / | Sim- / |
| **Ligação elétrica e de água** | | | | | | | | |
| Tensão Nominal [V] | 220-240 | 220-240 | 220-240 | 220-240 | 220-240 | 220-240 | 220-240 | 220-240 |
| Frequência [Hz] | 50 | 50 | 50 | 50 | 50 | 50 | 50 | 50 |
| Potência Nominal [W] | 165 | 185 | 150 | 150 | 130 | 190 | 190 | 150 |
| Corrente Nominal [A] | 1,6 | 1,6 | 1 | 0,6 | 0.6 | 0.7 | 0.7 | 1 |
| Tipo de ficha | Schuko | Schuko | Schuko | Schuko | Schuko | Schuko | Schuko | Schuko |
| Comprimento do cabo [m] | 1800 | 2000 | 1800 | 1800 | 1700 | 1700 | 1700 | 1800 |

(1) De acordo com os resultados obtidos no teste standard de 24 horas definido na norma EN 62552. O consumo de energia depende das condições do uso do aparelho e da sua localização. (2) Tipos de clima. SN: Temperatura ambiente de +10 °C até +32 °C. N: Temperatura ambiente de + 16 °C até +32 °C. ST: Temperatura ambiente de + 16 °C até +38 °C. T: Temperatura ambiente de + 16 °C até + 43 °C.

| 924271266 | 924271267 | 924271327 | 924271325 | 924271328 | 924271329 | 924271344 | 924271330 | 924271331 | 924271332 | 924271333 |
|---|---|---|---|---|---|---|---|---|---|---|
| 8422248097048 | 8422248097055 | 8422248350587 | 8422248350570 | 8422248350600 | 8422248350617 | 8422248350792 | 8422248350624 | 8422248350631 | 8422248350648 | 8422248350655 |
| **EFC-1832 NF EX** | **EFC-1832 NF WH** | **EFC-1821 NF EX** | **EFC-1821 NF WH** | **EFC-1822 NF WH** | **EFC-1821 ST WH** | **EFC-1711-I** | **EFT-1711 EX** | **EFT-1711 WH** | **EFT-1611 WH** | **EFT-1411 WH** |
| Aço Inox. | Branco | Aço Inox. | Branco | Branco | Branco | Integrável | Aço Inox. | Branco | Branco | Branco |
| | | | | | | | | | | |
| 7 | 7 | 7 | 7 | 7 | 7 | 7 | 7 | 7 | 7 | 7 |
| E | E | E | E | E | E | E | E | E | E | E |
| 235 | 235 | 235 | 235 | 220 | 210 | 216 | 207 | 207 | 177 | 176 |
| 224,4 | 224,4 | 224 | 224 | 182 | 191 | 179 | 225 | 225 | 194 | 163 |
| 85,6 | 85,6 | 86 | 86 | 71 | 71 | 70 | 69 | 69 | 41 | 41 |
| 4 | 4 | 4 | 4 | 4 | 4 | 4 | 4 | 4 | 4 | 4 |
| Sim | Sim | Sim | Sim | Sim | - | - | - | - | - | - |
| Sim | Sim | Sim | Sim | Sim | - | - | - | - | - | - |
| 8 | 8 | 8 | 8 | 9,5 | 12 | 10 | 8 | 8 | 8 | 8 |
| 3,89 | 3,89 | 3,9 | 3,9 | 3,2 | 3,2 | 3,2 | 3,2 | 3,2 | 2 | 2 |
| N/ST | N/ST | SN/N/ST | SN/N/ST | N/ST | N/ST | N/ST | N/ST | N/ST | SN/N/ST | N/ST |
| 41 | 41 | 42 | 42 | 40 | 40 | 39 | 40 | 40 | 40 | 40 |
| Instalação livre | Instalação livre | Instalação livre | Instalação livre | Instalação livre | Instalação livre | Integrável | Instalação livre | Instalação livre | Instalação livre | Instalação livre |
| | | | | | | | | | | |
| 1880 | 1880 | 1880 | 1880 | 1800 | 1800 | 1778 | 1760 | 1760 | 1590 | 1430 |
| 595 | 595 | 595 | 595 | 540 | 550 | 540 | 595 | 595 | 550 | 550 |
| 630 | 630 | 630 | 630 | 600 | 560 | 540 | 550 | 550 | 550 | 550 |
| Direita | Direita | Direita | Direita | Direita | Direita | Direita | Direita | Direita | Direita | Direita |
| Sim | Sim | Sim | Sim | Sim | Sim | Sim | Sim | Sim | Sim | Sim |
| Sim | Sim | Sim | Sim | - | - | - | Sim | Sim | Sim | Sim |
| Exterior metal-izada | Integrada | Integrada | Integrada | Integrada | Integrada | - | Integrada | Integrada | Integrada | Integrada |
| | | | | | | | | | | |
| TOTAL No Frost | TOTAL No Frost | TOTAL No Frost | TOTAL No Frost | TOTAL NO Frost | Static | Static | Satic | Satic | Satic | Satic |
| Eletrónico | Eletrónico | Eletrónico | Eletrónico | Eletrónico | Eletrónico | Mecânico | Mecânico | Mecânico | Mecânico | Mecânico |
| Sim | Sim | - | - | - | - | - | - | - | - | - |
| Sim | Sim | Sim | Sim | Sim | Sim | Sim | - | - | - | - |
| - | - | - | - | Sim | - | - | - | - | - | - |
| Sim- / | Sim- / | Sim- / | Sim- / | - | - | Sim- Sim | - | - | - | - |
| - | - | - | - | - | - | - | - | - | - | - |
| Sim | Sim | - | - | - | - | - | - | - | - | - |
| | | | | | | | | | | |
| 5 | 5 | 5 | 5 | 3 | 3 | 3 | 3 | 3 | 4 | 3 |
| 3 | 3 | 4 | 4 | 4 | 4 | 4 | 4 | 4 | 4 | 4 |
| Sim | - | - | - | - | - | - | - | - | - | - |
| 2 | 2 | 1 | 1 | 1 | 1 | 1 | 1 | 1 | 1 | 1 |
| - | - | - | - | - | - | - | - | - | - | - |
| - | - | - | - | - | - | - | - | - | - | - |
| 1-6 | 1-6 | 1-6 | 1-6 | 1-6 | 1-6 | 1-6 | 1-6 | 1-6 | 1-6 | 1-6 |
| | | | | | | | | | | |
| 3-3 | 3-3 | 3-3 | 3-3 | 3-2 | 3-3 | 3-3 | - | - | - | - |
| 1-12 | 1-12 | 1-12 | 1-12 | 1-12 | 1-12 | 1-12 | 1-12 | 1-12 | 1-12 | 1-12 |
| | | | | | | | | | | |
| Sim- / | Sim- / | Sim- / | Sim- / | Sim- / | Sim- / | Sim- / | Sim- / | Sim- / | Sim- / | Sim- / |
| Sim- / | Sim- / | Sim- / | Sim- / | Sim- / | Sim- / | Sim- / | - | - | - | Sim |
| | | | | | | | | | | |
| 220-240 | 220-240 | 220-240 | 220-240 | 220-240 | 220-240 | 220-240 | 220-240 | 220-240 | 220-240 | 220-240 |
| 50 | 50 | 50 | 50 | 50 | 50 | 5 | 50 | 50 | 50 | 50 |
| 170 | 170 | 170 | 170 | 110 | 115 | 115 | 98 | 98 | 85 | 85 |
| 0.8 | 0.8 | 0.8 | 0.8 | 0,9 | 0,75 | 0,75 | 0.8 | 0.8 | 0.82 | 0,5 |
| Schuko | Schuko | Schuko | Schuko | Schuko | Schuko | Schuko | Schuko | Schuko | Schuko | Schuko |
| 1700 | 1700 | 1700 | 1700 | 1600 | 1600 | 1600 | 1700 | 1700 | 1700 | 1700 |

| Código | 924271311 | 924271310 | 924271342 | 924271343 | 924271334 | 924271335 | 924271336 | 924271337 |
|---|---|---|---|---|---|---|---|---|
| EAN | 8422248108720 | 8422248108713 | 8422248350778 | 8422248350785 | 8422248350662 | 8422248350679 | 8422248350686 | 842248350709 |
| Modelo | EFS-1823 NF EX | EZS-1823 NF EX | EFS-1823 NF WH | EZS-1823 NF WH | EFS-0813 WH | EZS-0813 WH | EFS-0814 WH | EFS-0911 WH |
| **Acabamento** | Aço Inox. | Aço Inox. | Branco | Branco | Branco | Branco | Branco | Branco |
| **Ficha de produto de acordo com Regulamento EU 2019/2016** | | | | | | | | |
| Categoria | 1 | 8 | 1 | 8 | 1 | 8 | 1 | 1 |
| Classe de eficiência energética | E | E | E | E | E | E | E | E |
| Consumo de energia [kWhno] | 118 | 245 | 118 | 245 | 90 | 167 | 142 | 86 |
| Volume útil refrigerador [l] | 362 | - | 362 | - | 131 | - | 97 | 93 |
| Volume útil congelador **** [l] | - | 274 | - | 274 | - | 88 | 16 | - |
| Classificação por estrelas | - | 4 | - | 4 | - | 4 | 4 | - |
| Frigorífico no frost | Sim | - | Sim | - | - | - | - | - |
| Congelador no frost | - | Sim | - | Sim | - | - | - | - |
| Autonomia [h] | - | 8 | - | 8 | - | 15 | 9 | - |
| Capacidade de congelação [kg/24h] | - | 12,4 | - | 12,4 | - | 4 | 2 | - |
| Classe climática (2) | SN/N/ST/T | SN/N/ST/T | SN/N/ST/T | SN/N/ST/T | SN/N/ST | SN/N/ST | N/ST | SN/N/ST/T |
| Emissão de ruído [dBA] | 41 | 41 | 41 | 41 | 39 | 39 | 39 | 41 |
| Tipo de instalação | Instalação livre | Instalação livre | Instalação livre | Instalação livre | Instalação livre | Instalação livre | Instalação livre | Instalação livre |
| **Dimensões** | | | | | | | | |
| Altura [mm] | 1850 | 1850 | 1850 | 1850 | 845 | 845 | 845 | 835 |
| Largura [mm] | 595 | 595 | 595 | 595 | 553 | 553 | 553 | 488 |
| Fundo [mm] | 618 | 618 | 618 | 618 | 574 | 574 | 574 | 440 |
| Sentido de abertura de porta | Direita | Esquerda | Direita | Esquerda | Direita | Direita | Direita | Direita |
| Portas reversíveis | Sim | Sim | Sim | Sim | Sim | Sim | Sim | - |
| Rodas | Sim | Sim | Sim | Sim | - | - | - | - |
| Alça exterior / integrada | Exterior metal-izada | Exterior metal-izada | Exterior metal-izada | Exterior metal-izada | Integrada | Integrada | Integrada | Integrada |
| **Controlo** | | | | | | | | |
| Tipo de frio | TOTAL No Frost | TOTAL No Frost | TOTAL No Frost | TOTAL No Frost | Static | Static | Static | Static |
| Controlo | Eletrónico | Eletrónico | Eletrónico | Eletrónico | Mecânico | Mecânico | Mecânico | Mecânico |
| Display | Sim | Sim | Sim | Sim | - | - | - | - |
| Regulação eletrónica de temperatura refrigerador | Sim | - | Sim | - | - | - | - | - |
| Regulação eletrónica de temperatura congelador | - | Sim | - | Sim | - | - | - | - |
| Função super refrigeração - super congelação | Yes - / | - / Sim | Sim - / | - / Sim | - | - | - | - |
| Função férias | - | - | - | - | - | - | - | - |
| Função verão-inverno | - | - | - | - | - | - | - | - |
| **Equipamento em refrigerador** | | | | | | | | |
| Número de balcões | 5 | - | 5 | - | 3 | - | 3 | 3 |
| Número de bandejas vidro | 6 | - | 6 | - | 3 | - | 2 | 3 |
| Garrafeira | Sim | - | Sim | - | - | - | - | - |
| Gaveta para frutas e verduras | 1 | - | 1 | - | 1 | - | 1 | 1 |
| Gaveta para carne e peixe | 1 | - | 1 | - | - | - | - | - |
| Terminações interiores metalizadas | - | - | - | - | - | - | - | - |
| Número de suportes para ovos - Capacidade ovos | 1-6 | - | 1-6 | - | 1-6 | - | 1-6 | 1-6 |
| **Equipamento em congelador** | | | | | | | | |
| Número de gavetas - gavetas fechadas | - | 5 | - | 5 | - | 3 | 1 | 1 |
| Cubos para gelo - Capacidade gelo | - | 1-6 | - | 1-6 | - | 1-12 | - | - |
| **Iluminação** | | | | | | | | |
| Iluminação em refrigerador - congelador | Sim- / | - | Sim- / | - / Sim | Sim- / | - | Sim- / | |
| Iluminação LED | Sim | - | Sim | Sim | Sim | - | Sim | - |
| **Ligação elétrica e de água** | | | | | | | | |
| Tensão Nominal [V] | 220-240 | 220-240 | 220-240 | 220-240 | 220-240 | 220-240 | 220-240 | 220-240 |
| Frequência [Hz] | 50 | 50 | 50 | 50 | 50 | 50 | 50 | 50 |
| Potência Nominal [W] | 65 | 200 | 65 | 200 | 40 | 100 | 90 | 55 |
| Corrente Nominal [A] | 0,6 | 0,5 | 0,6 | 0,5 | 0,36 | 0,6 | 0,6 | 0.5 |
| Tipo de ficha | Schuko | Schuko | Schuko | Schuko | Schuko | Schuko | Schuko | Schuko |
| Comprimento do cabo [m] | 1700 | 1700 | 1700 | 1700 | 1600 | 1600 | 1600 | 1700 |

(1) De acordo com os resultados obtidos no teste standard de 24 horas definido na norma EN 62552. O consumo de energia depende das condições do uso do aparelho e da sua localização. (2) Tipos de clima. SN: Temperatura ambiente de +10 °C até +32 °C. N: Temperatura ambiente de + 16 °C até +32 °C. ST: Temperatura ambiente de + 16 °C até +38 °C. T: Temperatura ambiente de + 16 °C até + 43 °C.

| 924271338<br>8422248350716<br>EFS-0411 WH | 924271339<br>8422248350723<br>EFS-0513 I | 924271341<br>8422248350747<br>EFS-0514 I | 924271340<br>8422248350730<br>EZS-0513 I | 924271345<br>8422248350808<br>EZS-1732 EX | 924271346<br>8422248350815<br>EZS-1412 WH |
|---|---|---|---|---|---|
| Branco | Integrável | Integrável | Integrável | Aço Inox. | Branco |
| | | | | | |
| 1 | 1 | 7 | 8 | 8 | 8 |
| E | E | E | E | E | E |
| 80 | 93 | 118 | 178 | 234 | 183 |
| 47 | 138 | 104 | - | - | - |
| - | - | 17 | 101 | 238 | 160 |
| - | - | 4 | 4 | 4 | 4 |
| - | - | Sim | - | - | - |
| - | - | - | - | Sim | - |
| - | - | 9 | 14 | 8 | 9 |
| - | - | 4 | 9,2 | 11,1 | 7,2 |
| N/ST/T | SN/N/ST | SN/N/ST | SN/N/ST | SN/N/ST/T | N/ST |
| 41 | 37 | 35 | 38 | 41 | 42 |
| Instalação livre | Integrável | Integrável | Integrável | Integrável | Integrável |
| | | | | | |
| 500 | 818 | 818 | 818 | 1720 | 1420 |
| 485 | 595 | 595 | 595 | 595 | 550 |
| 440 | 545 | 545 | 545 | 635 | 550 |
| Direita | Direita | Direita | Direita | Direita | Direita |
| - | Sim | Sim | Sim | Sim | Sim |
| - | - | - | - | - | - |
| Integrada | - | - | - | Maneta exterior | Maneta exterior |
| | | | | | |
| Static | Satic | Satic | Satic | TOTAL No Frost | Static |
| Mecânico | Eletrónico | Eletrónico | Eletrónico | Eletrónico | Mecânico |
| - | Sim | Sim | Sim | Sim | - |
| - | Sim | Sim | - | - | - |
| - | - | Sim | Sim | Sim | - |
| - | Sim - / | - / Sim | - / Sim | - / Sim | - |
| - | - | - | - | - | - |
| - | - | - | - | - | - |
| | | | | | |
| 2 | 2 | 2 | | - | - |
| 1 | 2 | 1 | | - | - |
| - | - | - | - | - | - |
| - | 1 | 1 | - | - | - |
| - | - | - | - | - | - |
| - | - | - | - | - | - |
| 1-6 | 1-6 | 1-6 | - | - | - |
| | | | | | |
| 1 | - | - | 3 | 7 | 5 |
| - | - | 1-12 | 1-10 | - | - |
| | | | | | |
| | Sim- / | Sim- / | | | |
| - | Sim | Sim | - | - | - |
| | | | | | |
| 220-240 | 220-240 | 220-240 | 220-240 | 220-240 | 220-240 |
| 50 | 50 | 50 | 50 | 50 | 50 |
| 70 | 60 | 90 | 115 | 150 | 120 |
| 0.55 | 0.3 | 0.4 | 0,5 | 0.52 | 0.52 |
| Schuko | Schuko | Schuko | Schuko | Schuko | Schuko |
| 1700 | 1500 | 1500 | 1500 | 1700 | 1700 |

| Código | 928271347 | 928271181 | 928271183 | 928271184 | 928271185 | 928271186 | 928271187 | 928271188 |
|---|---|---|---|---|---|---|---|---|
| EAN | 8422248350822 | 8422248350839 | 8422248350860 | 8422248350877 | 8422248350884 | 8422248350891 | 8422248350907 | 8422248350914 |
| Modelo | EZH-5011 | EZH-4211 | EZH-3511 | EZH-3011 | EZH-2811 | EZH-2014 | EZH-2011 | EZH-1011 |
| **Acabamento** | Branco | Branco | Branco | Branco | Branco | Branco | Branco | Branco |
| **Ficha de produto de acordo com Regulamento EU 2019/2016** | | | | | | | | |
| Categoria | 8 | 8 | 8 | 8 | 8 | 8 | 8 | 8 |
| Classe de eficirncia enerJptica | E | E | E | E | E | E | E | E |
| Consumo de energia [kWhno] | 260 | 269 | 247 | 230 | 255 | 203 | 200 | 169 |
| Volume útil refrigerador [l] | - | - | - | - | - | - | - | - |
| Volume útil congelador **** [l] | 393 | 418 | 349 | 293 | 275 | 209 | 198 | 99 |
| Classifica<Oo por estrelas | 4 | 4 | 4 | 4 | 4 | 4 | 4 | 4 |
| )riJortfico no lrost | - | - | - | - | - | - | - | - |
| Congelador no frost | - | - | - | - | - | - | - | - |
| Autonomia [h] | 47 | 50 | 37 | 25 | 37 | 37 | 20 | 17 |
| Capacidade de congelação [kg/24h] | 18 | 19 | 23 | 14 | 24 | 16,5 | 9 | 4,5 |
| Classe climática (2) | T | SN/N/ST/T | ST | SN/N/ST/T | ST | ST | SN/N/ST | SN/N/ST |
| Emissão de ruído [dBA] | 42 | 44 | 44 | 41 | 44 | 39 | 41 | 38 |
| Tipo de instalação | Instalação livre | Instalação livre | Instalação livre | Instalação livre | Instalação livre | Instalação livre | Instalação livre | Instalação livre |
| **Dimensões** | | | | | | | | |
| Altura [mm] | 860 | 825 | 860 | 844 | 860 | 860 | 850 | 850 |
| Largura [mm] | 1700 | 1416 | 1320 | 1065 | 1090 | 890 | 770 | 547 |
| Fundo [mm] | 690 | 750 | 690 | 592 | 690 | 690 | 560 | 446 |
| Sentido de abertura de porta | Vertical | Vertical | Vertical | Vertical | Vertical | Vertical | Vertical | Vertical |
| Portas reversíveis | - | - | - | - | - | - | - | - |
| Rodas | Sim | Sim | Sim | - | Sim | Sim | - | - |
| Alça exterior / integrada | Alça exterior | Alça exterior | Alça exterior | Integrada | Alça exterior | Alça exterior | Integrada | Integrada |
| **Controlo** | | | | | | | | |
| Tipo de frio | Estático | Estático | Estático | Estático | Estático | Estático | Estático | Estático |
| | Sim | Sim | Sim | No | Sim | Sim | Sim | Sim |
| Control | Mecánico | Mecánico | Mecánico | Mecánico | Mecánico | Mecánico | Mecánico | Mecánico |
| Display | - | - | - | - | - | - | - | - |
| Regulação eletrónica de temperatura refrigerador | - | - | - | - | - | - | - | - |
| Regulación electrónica de temperatura congelador | - | - | - | - | - | - | - | - |
| Função super refrigeração - super congelação | - | - | - | - | - | - | - | - |
| Função férias | - | - | - | - | - | - | - | - |
| Função verão-inverno | - | - | - | - | - | - | - | - |
| **Equipamento em congelador** | | | | | | | | |
| Número de gavetas - gavetas fechadas | - | - | - | - | - | - | - | - |
| Cubos para gelo - Capacidade gelo | - | - | - | - | - | - | - | - |
| Número de cestos | 2 | 1 | 2 | 2 | 1 | 1 | 1 | 1 |
| **Iluminação** | | | | | | | | |
| Iluminação LED | Sim | - | Sim | - | Sim | Sim | - | - |
| **Ligação elétrica e de água** | | | | | | | | |
| Tensão Nominal [V] | 220-240 | 220-240 | 220-240 | 220-240 | 220-240 | 220-240 | 220-240 | 220-240 |
| Frequência [Hz] | 50 | 50 | 50 | 50-60 | 50 | 50 | 50 | 50 |
| Potência Nominal [W] | 140 | 86 | 130 | 200 | 130 | 73 | 130 | 80 |
| Corrente Nominal [A] | 0,8 | 2 | 0,62 | 1,4 | 0,57 | 0.52 | 0,9 | 0,5 |
| Tipo de ficha | Schuko | Schuko | Schuko | Schuko | Schuko | Schuko | Schuko | Schuko |
| Comprimento do cabo [m] | 2000 | 1700 | 2000 | 1700 | 2000 | 2000 | 1700 | 1700 |

(1) De acordo com os resultados obtidos no teste standard de 24 horas definido na norma EN 62552. O consumo de energia depende das condições do uso do aparelho e da sua localização. (2) Tipos de clima. SN: Temperatura ambiente de +10 °C até +32 °C. N: Temperatura ambiente de + 16 °C até +32 °C. ST: Temperatura ambiente de + 16 °C até +38 °C. T: Temperatura ambiente de + 16 °C até + 43 °C.

| | 928271175<br>8422248100748<br>EZH-0911 | 928271174<br>8422248100687<br>EZH-0611 |
|---|---|---|
| | Branco | Branco |
| | | |
| | 8 | 8 |
| | E | E |
| | 162 | 154 |
| | - | - |
| | 88 | 59 |
| | 4 | 4 |
| | - | - |
| | - | - |
| | 20 | 22 |
| | 12 | 8,6 |
| | SN/N/ST/T | SN/N/ST/T |
| | 44 | 47 |
| | Instalação livre | Instalação livre |
| | | |
| | 835 | 835 |
| | 600 | 384 |
| | 530 | 620 |
| | Vertical | Vertical |
| | - | - |
| | - | - |
| | Integrada | Integrada |
| | | |
| | Estático | Estático |
| | Não | Não |
| | Mecánico | Mecánico |
| | - | - |
| | - | - |
| | - | - |
| | - | - |
| | - | - |
| | - | - |
| | | |
| | - | - |
| | - | - |
| | - | - |
| | | |
| | - | - |
| | | |
| | 220-240 | 220-240 |
| | 50 | 50 |
| | 60 | 60 |
| | 0.4 | 0.4 |
| | Schuko | Schuko |
| | 150 | 150 |

INSTALAÇÃO LIVRE 60 CM

**EDW-6242 X** P. 174
**Cod.:** 926270299 **EAN:** 8422248096676

- 14 peças - 7 programas
- Terceiro cesto
- Eficiência Energética C
- 47 dB(A) de potência acústica
- Programas especiais: Express 90', Rápido 30', Vidro, Pré-lavagem e Automático
- Display digital
- Programação diferida 1-24 h

**EDW-6230 X** P. 176
**Cod.:** 926270325 **EAN:** 8422248351317

NEW

- 14 peças - 7 programas
- Eficiência Energética D
- 47 dB(A) de potência acústica
- Programas especiais: Express 90', Rápido 30', vidro e pré-lavagem
- Display digital
- Programação diferida 1-24 h
- Abertura auto

**EDW-6230 WH** P. 176
**Cod.:** 926270326 **EAN:** 8422248351324

NEW

- 14 peças - 7 programas
- Terceiro cesto
- Eficiência Energética E
- 49 dB(A) de potência acústica
- Programas especiais: Express 90', Rápido 30', vidro e pré-lavagem
- Display digital
- Programação diferida 1-24 h
- Abertura auto

**EDW-6231 X** P. 177
**Cod.:** 926270323 **EAN:** 8422248351294

NEW

- 14 peças - 7 programas
- Terceiro cesto
- Eficiência Energética D
- 47 dB(A) de potência acústica
- Programas especiais: Express 90', Rápido 30', vidro e pré-lavagem
- Display digital
- Programação diferida 1-24 h
- Abertura auto

INSTALAÇÃO LIVRE 60 CM

**EDW-6231 WH** P. 177
**Cod.:** 926270324 **EAN:** 8422248351300

NEW

- 14 peças - 7 programas
- Terceiro cesto
- Eficiência Energética D
- 47 dB(A) de potência acústica
- Programas especiais: Express 90', Rápido 30', vidro e pré-lavagem
- Display digital
- Programação diferida 1-24 h
- Abertura auto

**EDW-6130 X** P. 178
**Cod.:** 926270306 **EAN:** 8422248096744

- 13 peças - 6 programas
- Eficiência Energética E
- 49 dB(A) de potência acústica
- Programas especiais: Express 90', Rápido 30' e vidro
- Indicadores LED: programas, sal e abrilhantador

**EDW-6130 WH** P. 178
**Cod.:** 926270307 **EAN:** 8422248096751

- 13 peças - 6 programas
- Eficiência Energética E
- 49 dB(A) de potência acústica
- Programas especiais: Express 90', Rápido 30' e vidro
- Indicadores LED: programas, sal e abrilhantador

**EDW-6120 WH** P. 179
**Cod.:** 926270308 **EAN:** 8422248096768

- 12 peças - 4 programas
- Eficiência Energética E
- 52 dB(A) de potência acústica
- Programas especiais: Express 90' e Rápido 30'
- Indicadores LED: programas, sal e abrilhantador

INSTALAÇÃO LIVRE 45 CM

**EDW-4710 X** P. 180
**Cod.:** 926270327 **EAN:** 8422248351331

NEW

- 10 peças - 7 programas
- Eficiência Energética E
- 49 dB(A) de potência acústica
- Programas especiais: Express 90', auto, garrafas, copos e prélavagem
- Display digital
- Programação diferida 1-24 h
- Abertura auto

**EDW-4710 WH** P. 180
**Cod.:** 926270328 **EAN:** 8422248351348

NEW

- 10 peças - 7 programas
- Eficiência Energética E
- 49 dB(A) de potência acústica
- Programas especiais: Express 90', auto, garrafas, copos e prélavagem
- Display digital
- Programação diferida 1-24 h
- Abertura auto

**EDW-4610 X** P. 181
**Cod.:** 926270304 **EAN:** 8422248096720

- 10 peças - 6 programas
- Eficiência Energética E
- 49 dB(A) de potência acústica
- 6 programas
- Programas especiais: Express 90', Rápido 30' e vidro
- Indicadores LED: programas, sal e abrilhantador

**EDW-4610 WH** P. 181
**Cod.:** 926270305 **EAN:** 8422248096737

- 10 peças - 6 programas
- Eficiência Energética E
- 49 dB(A) de potência acústica
- 6 programas
- Programas especiais: Express 90', Rápido 30' e vidro
- Indicadores LED: programas, sal e abrilhantador

**INTEGRAÇÃO 60 CM**

**EDB-6241-I SL** P. 182
**Cod.:** 926270329 **EAN:** 8422248351355

NEW

- 14 peças - 7 programas
- Terceiro cesto
- Eficiência Energética D
- 47 dB(A) de potência acústica
- Porta Deslizante
- Programas especiais: Auto, higiene, silêncio, Quick 30' e vidro
- Display digital
- Programação diferida 1-24 h
- Abertura auto

**EDB-6130-I** P. 183
**Cod.:** 926270312 **EAN:** 8422248097260

- 13 peças - 5 programas
- Eficiência Energética E
- 49 dB(A) de potência acústica
- 5 programas
- Programas especiais: Express 90' e Rápido 30'
- Indicadores LED: programas, sal e abrilhantador

**INTEGRAÇÃO 45 CM**

**EDB-4711-I SL** P. 184
**Cod.:** 926270330 **EAN:** 8422248351362

NEW

- 10 peças - 7 programas
- Terceiro cesto
- Eficiência Energética D
- 47 dB(A) de potência acústica
- Porta Deslizante
- Programas especiais: Auto, higiene, silêncio, Quick 30' e vidro
- Display digital
- Programação diferida 1-24 h
- Abertura auto

**EDB-4610-I** P. 185
**Cod.:** 926270311 **EAN:** 8422248096805

- 10 peças - 5 programas
- Eficiência Energética E
- 49 dB(A) de potência acústica
- Programas especiais: Express 90' e Rápido 30'
- Indicadores LED: programas, sal e abrilhantador

(UE) 1060/2010

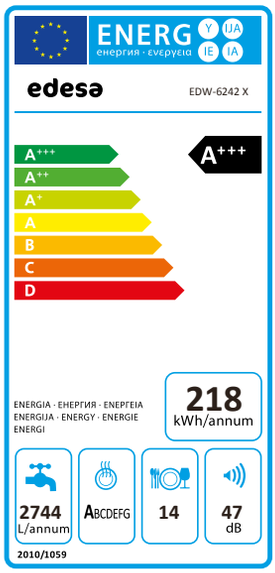


Março 2021

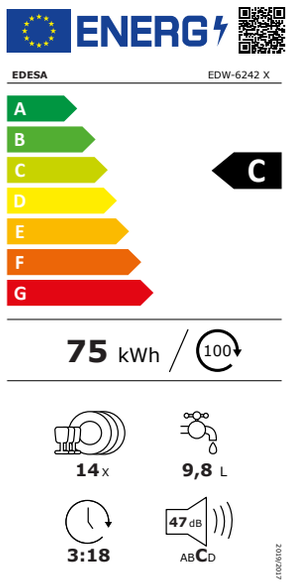


Contribuir para a redução da necessidade de eletricidade é uma das nossas prioridades, razão pela qual estamos a trabalhar na redução do consumo de energia das nossas máquinas de lavar louça, para alcançar, de novo, a classificação máxima de energia de acordo com o recente regulamento delegado (UE) 2019/2017 e 2019/2022. Para que você e os seus possam desfrutar de um mundo mais limpo, os valores foram reescalonados, desaparecendo as classes A+++, A++ e A+, iniciando o escalonamento a partir da classe A. Isto não significa que a sua máquina de lavar louça consuma agora mais do que antes, mas que a escala mudou.

Com a sua nova máquina de lavar louça Edesa com classe C, terá poupanças energéticas e económicas significativas na sua fatura da eletricidade, bem como um menor impacto ambiental.

Com motores inverter terá uma tranquilidade tripla, notará um menor consumo de eletricidade na sua conta, menos ruído e terá uma garantia de 10 anos no seu motor.

## Aproveite o silêncio em casa

As máquinas de lavar louça Edesa funcionam silenciosamente, o que permite lavar a louça a qualquer hora do dia sem se preocupar com o barulho.

Os nossos modelos mais silenciosos não excedem 47 dB!

## REAL INOX - Qualidade e design de mãos dadas com aço inoxidável AISI 430

As máquinas de lavar louça Edesa são fabricadas com materiais de alta qualidade, que oferecem mais durabilidade e segurança do que outros de qualidade inferior.

A porta e o painel das máquinas de lavar louça com acabamento em aço inoxidável incorporam o melhor aço inoxidável do setor, o Aisi 430, para garantir ao utilizador, além de um brilho reluzente, uma qualidade excecional.

Não esquecemos os modelos integráveis: os painéis de controlo também foram fabricados com este material, garantindo assim a sua qualidade.

## Maior capacidade e versatilidade interior

Não terá problemas para lavar toda a sua louça graças à grande capacidade das nossas máquinas.

Um design interior melhorado e dois suportes para copos rebatíveis oferecem ainda mais versatilidade interior.

## Integrado na sua cozinha

Toda a gama de integráveis Edesa foi concebida para ser instalada com conforto e ergonomia, podendo escolher a medida que mais lhe convém.

## Triplo sistema de segurança Edesa

Na Edesa pensamos que a segurança é primordial para a tranquilidade da sua casa.

O sistema de segurança triplo de todas as máquinas de lavar louça prevê todos os erros para que não se transformem em catástrofes.

Este sistema controla a segurança em três áreas: aquacontrol, aquecimento excessivo e anti-derrame.

Com o Aquacontrol e através de uma válvula solenóide, a passagem de água é fechada quando a máquina de lavar louça não está em funcionamento. Garante assim que não haverá perda desnecessária de água.

O sistema de proteção contra aquecimento excessivo permite, através de um sensor de temperatura, garantir que o aquecimento seja interrompido se a temperatura subir acima do nível de segurança.

O último sistema, o de anti-derrame, é um sensor que controla qualquer fuga involuntária de água interna, evitando o transbordamento.

## Terceiro cesto, ordem e muito mais

A terceiro cesto torna o processo de lavagem de louça mais prático e eficiente.

Organização dos talheres: Em vez do tradicional cesto, o terceiro tabuleiro permite colocar os talheres de forma ordenada e separada, facilitando a sua recolha posterior.

Economia de espaço: A  terceiro cesto economiza espaço na máquina de lavar louça, já que não é necessário utilizar o cesto inferior para talheres, aproveitando esse espaço para colocar mais pratos ou potes.

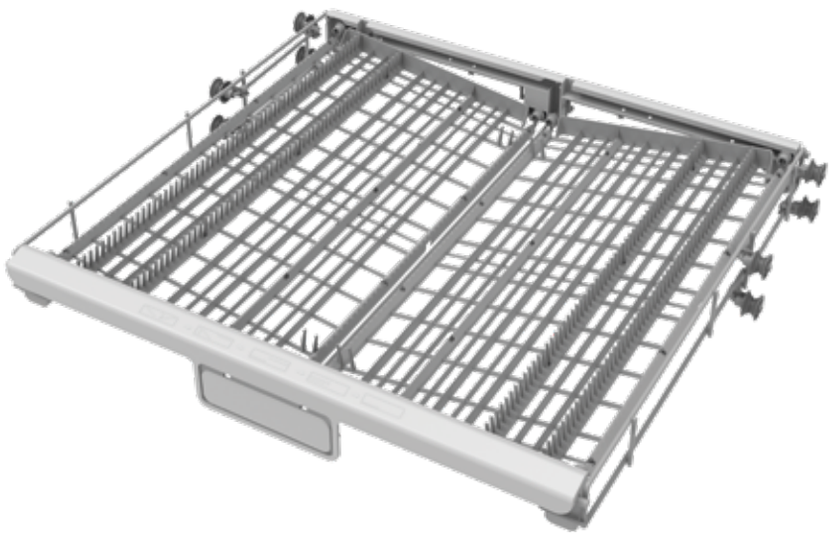

## Para quem não consegue decidir, a Edesa facilita

Todas as máquinas de lavar louça da nova gama Edesa permitem a utilização tanto de pastilhas tudo-em-um como de detergente líquido ou em pó.

O facto de serem programadas para atingir a temperatura ideal na fase inicial de lavagem permite a utilização de pastilhas tudo-em-um e assim facilita a sua utilização.

## Procurando uma secagem perfeita? Auto Door opening

A gama de máquinas de lavar louça apresenta, para o seu modelo mais notável, uma abertura de porta inteligente, que consiste na abertura automática depois de terminar o programa de lavagem.

Graças a este sistema de abertura, consegue-se uma secagem mais rápida e eficiente, pois toda a humidade gerada no interior sai, fazendo com que a louça termine de secar com o ar.

## Sistema de regulação Push, detalhes que marcam a diferença

A Edesa oferece a bandeja superior mais fácil de ajustar.

Graças ao sistema Push pode adaptar, de forma muito mais simples, a altura perfeita em cada lavagem.

Desta forma, o espaço é mais aproveitado, seja ao colocar copos altos na bandeja superior ou ao lavar panelas grandes no tabuleiro inferior.

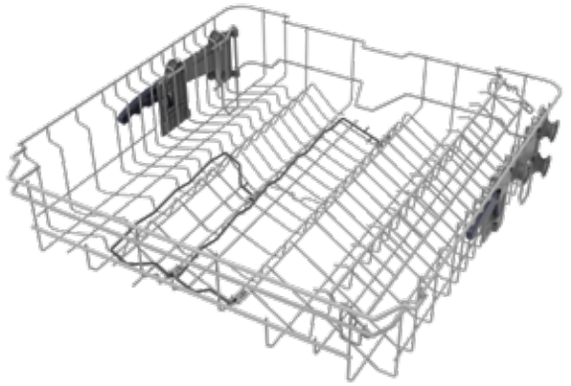

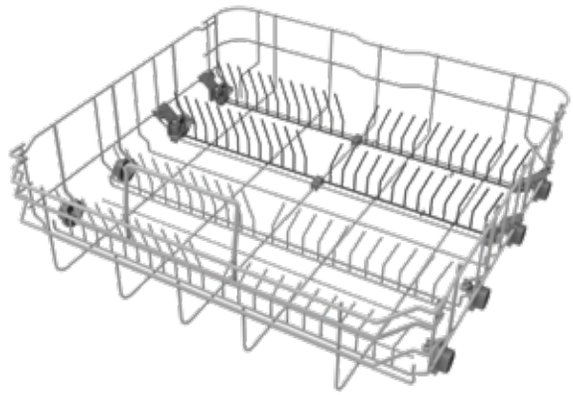

## Espaço interior: cesto rebatíveis e muito espaço

Cozinhe sem complexos! Use as panelas e copos altos de que precisar, porque agora tem fuma máquina de lavar louça que se adapta a si.

Todas as máquinas de lavar louça Edesa têm suportes rebatíveis na cesto inferior, que permitem colocar tachos, frigideiras ou qualquer utensílio de cozinha, quaisquer que sejam as suas dimensões.

E isso não é tudo, porque os suportes rebatíveis na cesto superior permitem que as chávenas sejam colocadas num segundo nível, aumentando assim o espaço de lavagem.

Com a Edesa, maximiza o espaço, usa um único ciclo de lavagem com todos os utensílios sujos e poupa nas contas de luz e água.

## Meia carga

Esta função destina-se a lavar louça numa quantidade insuficiente para encher completamente a máquina.

Ao ativar a função de meia carga, a máquina de lavar louça ajustará a quantidade de água e eletricidade para obter os melhores resultados de lavagem em ambas as bandejas com o mínimo de consumo.

## Compact Slider, o dispensador que nunca falha

O novo e melhorado sistema dispensador de detergente incorporado em muitas das máquinas de lavar louça Edesa foi concebido para facilitar a lavagem.

Uma das suas vantagens é que a abertura é deslizante lateralmente, o que ajuda a permitir que o detergente seja sempre libertado, independentemente de haver pratos grandes ou panelas à sua frente.

Outra vantagem deste dispensador é que, por ser menos volumoso e ocupar menos espaço, as bandejas do interior têm dimensões maiores, de forma a otimizar todos os recursos de espaço no interior da máquina de lavar louça.

Por último, o seu sistema de dosificação permite dosear a quantidade de abrilhantador de acordo com a necessidade de lavagem para obter melhores resultados na louça.

## Funções especiais

### Extra secagem

Graças a esta função deixará os pratos e copos com um acabamento ainda melhor. Aumenta a temperatura e a duração na fase de secagem, o que permite um excelente resultado em toda a louça.

### Flex Wash

Já não tem de esperar até encher a máquina de lavar louça. A Edesa dá-lhe toda a flexibilidade de que necessita, pois, graças a esta função, pode escolher e lavar apenas a carga da bandeja inferior ou a carga da bandeja superior.

### Total Clean

Esta função é ideal para manchas difíceis de remover, para panelas muito sujas ou para remover completamente os restos que ficaram colados, do jantar da noite anterior. Remova até a sujidade mais seca graças ao Total Clean da Edesa!

## Display que indica quanto tempo falta ao processo de lavagem

Saber quanto tempo falta para a lavagem terminar pode ser essencial para organizar as nossas tarefas. O display das máquinas de lavar louça Edesa informa-o minuto a minuto.

### Garrafas

Para cargas pouco sujas, como copos, artigos de vidro e porcelana fina.

### Autolimpieza

A função de autolimpeza ajuda a manter o interior do aparelho limpo e livre de detritos, limpando as paredes, base e filtros da máquina de lavar louça.

### Higiene

Ajuda a manter os utensílios de cozinha limpos e livres de germes.

### silêncio

Lower noise for washing at night or simply staying quiet while washing your dishes.

### Silence Inverter

Graças ao sistema "Silence Inverter", as máquinas de lavar louça são verdadeiramente eficientes, alcançando uma eficiência C.

O motor Inverter reduz o atrito para proporcionar uma vida útil mais longa à nossa máquina de lavar louça.

### Programas Rápidos - 30’ e 90’

As nossas máquinas de lavar louça têm um programa extra-rápido de 30 minutos que poupa água e evita que tenha de esperar para a encher quando há pouca sujidade.

O programa Express 90 minutos permite que consiga a melhor limpeza no menor tempo possível para aqueles dias em que não pode esperar. Assim, não sentirá a falta de nenhuma peça de sua louça, porque poderá usá-la novamente em tempo record.

### Programação diferida de até 24 horas

As nossas máquinas de lavar louça adaptam-se ao seu horário. A função Programação Diferida permite adiar o seu início até 24 horas. Você escolhe quando a lavagem começa, para que a louça esteja pronta quando precisar dela.

### Vidro

As nossas máquinas de lavar louça têm um programa especial para copos e chávenas de vidro, que conferem um acabamento mais brilhante à louça.

### Programa Automático

Já não precisa de se preocupar em escolher o programa certo. As nossas máquinas fazem isso por si,

O inovador programa Automático analisa a sujidade existente para ajustar automaticamente a temperatura e o consumo.

## EDW-6242 X Real Inox

**Cód.:** 926270299 - **EAN:** 8422248096676

EFICIÊNCIA ENERGÉTICA | MOTOR SILENCE INVERTER | EXPRESS 90' | RÁPIDO 30' | VIDRO | PROGRAMA AUTOMÁTICO | PROGRAMAÇÃO DIFERIDA | ABERTURA AUTOMÁTICA | APTO PARA TUDO EM UM | TRIPLA SEGURANÇA | COM FICHA | 10 ANOS GARANTIA MOTOR | SECAGEM EXTRA

- Máquina de lavar louça de instalação livre para 14 talheres de 60 cm
- Eficiência Energética C
- Terceiro cesto
- Motor Inverter de alta eficiência energética
- 9,8 litros de consumo de água por ciclo
- 47 dB(A) de potência acústica
- Triplo sistema de segurança: aquacontrol, aquecimento excessivo e anti-derrame
- 7 programas
- Funções: Programação retardada de até 24 horas, trava de segurança.
- Funções Especiais: Total Clean, Flex Wash, Turbo+, pause e extra dry.
- Porta com abertura automática.
- Dispensador de detergente compacto deslizante.
- Apto para pastilhas tudo-em-1
- Display com informação de: Programação diferida até 24 horas, tempo restante, programa selecionado, sal, abrilhantador e funções selecionadas
- Cesto superior regulável em altura facilmente com sistema Push, com suportes rebatíveis
- Cesto inferior com suportes rebatíveis
- Real Inox: porta e painel fabricados em aço inoxidável autêntico

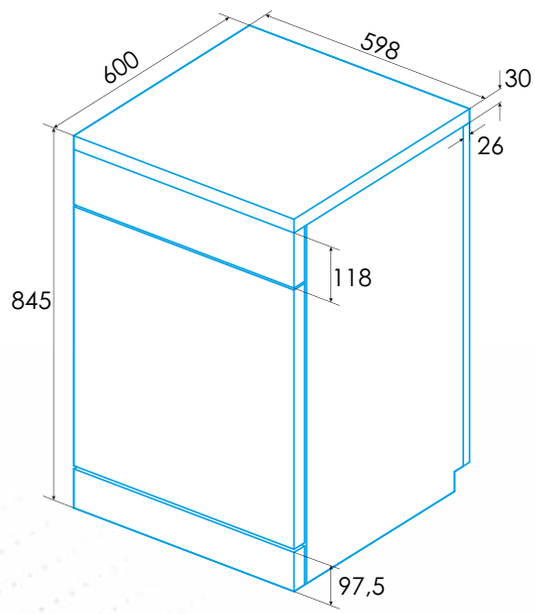


* Tampa removível
* medidas en mm

edesa
edesa
edesa
edesa

## EDW-6230 X Real Inox

NEW

**Cod.:** 926270325 - **EAN:** 8422248351317

## EDW-6230 WH Branco

NEW

**Cod.:** 926270326 - **EAN:** 8422248351324

D EFICIÊNCIA ENERGÉTICA · 90 EXPRESS 90' · 30 RÁPIDO 30' · VIDRO · PROGRAMAÇÃO DIFERIDA · APTO PARA TUDO EM UM · TRIPLA SEGURANÇA · COM FICHA · ABERTURA AUTOMÁTICA

AUTOMATIC OPENING

- Máquina de lavar louça de instalação livre para 14 talheres de 60 cm
- Eficiência Energética D
- 11 litros de consumo de água por ciclo
- 47 dB(A) de potência acústica
- "Triplo sistema de segurança: aquacontrol, aquecimento excessivo e anti-derrame"
- 7 programas
- "Programas especiais: Express 90', Rápido 30', Vidro, Pré-lavagem e Automático"
- Funções: Programação atrasada até 24 horas
- Porta com abertura automática
- Distribuidor de detergente compacto Slider
- Apto para pastilhas tudo-em-1
- Display com informação de: Programação diferida até 24 horas, tempo restante, programa selecionado, sal e abrilhantador
- Cesto superior regulável em altura facilmente com sistema Push, com suportes rebatíveis
- Cesto inferior com suportes rebatíveis
- Real Inox: porta e painel fabricados em aço inoxidável EDW-6230 X

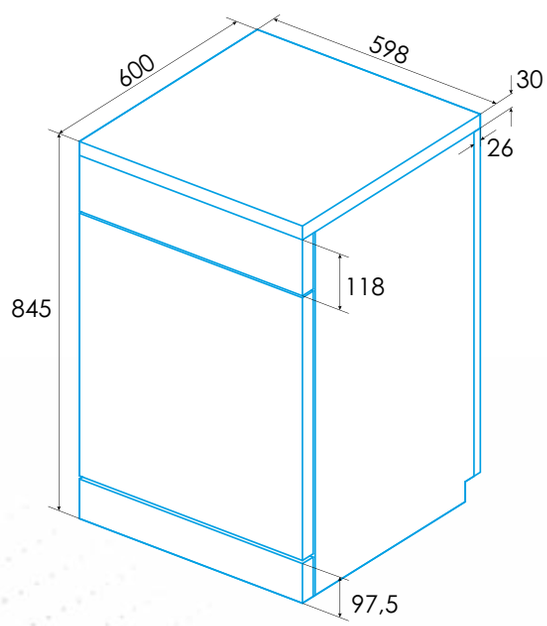


* Tampa removível
* medidas en mm

## EDW-6231 X Real Inox

NEW

**Cod.:** 926270323 - **EAN:** 8422248351294

## EDW-6231 WH Branco

NEW

**Cod.:** 926270324 - **EAN:** 8422248351300

D EFICIÊNCIA ENERGÉTICA | 90 EXPRESS 90' | 30 RÁPIDO 30' | VIDRO | PROGRAMAÇÃO DIFERIDA | APTO PARA TUDO EM UM | TRIPLA SEGURANÇA | COM FICHA | ABERTURA AUTOMÁTICA | SECAGEM EXTRA | 3 3º PORTA-TALHERES

- Máquina de lavar louça de instalação livre para 14 talheres de 60 cm
- Terceiro cesto
- Eficiência Energética D
- 11 litros de consumo de água por ciclo
- 47 dB(A) de potência acústica
- "Triplo sistema de segurança: aquacontrol, aquecimento excessivo e anti-derrame"
- 7 programas
- "Programas especiais: Express 90', Rápido 30', Vidro, Pré-lavagem e Automático"
- Funções: Programação atrasada até 24 horas
- Porta com abertura automática
- Distribuidor de detergente compacto Slider
- Apto para pastilhas tudo-em-1
- Display com informação de: Programação diferida até 24 horas, tempo restante, programa selecionado, sal e abrilhantador
- Cesto superior regulável em altura facilmente com sistema Push, com suportes rebatíveis
- Cesto inferior com suportes rebatíveis
- Real Inox: porta e painel fabricados em aço inoxidável EDW-6231 X

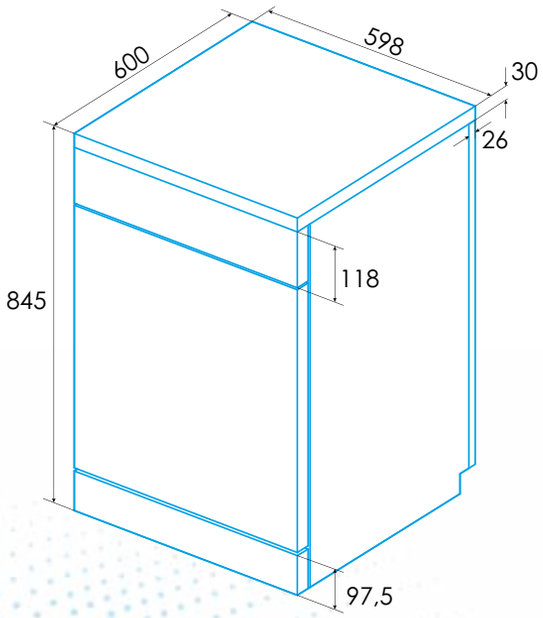


* Tampa removível
* medidas en mm

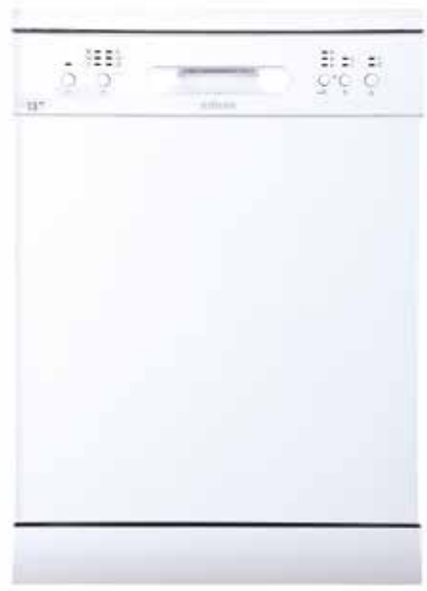

## EDW-6130 X Real Inox

**Cód.:** 926270306 - **EAN:** 8422248096744

## EDW-6130 WH Branco

**Cód.:** 926270307 - **EAN:** 8422248096751

E — EFICIÊNCIA ENERGÉTICA | 90 — EXPRESS 90' | 30 — RÁPIDO 30' | VIDRO | PROGRAMAÇÃO DIFERIDA | APTO PARA TUDO EM UM | TRIPLA SEGURANÇA | COM FICHA

- Máquina de lavar louça de instalação livre para 13 talheres de 60 cm
- Eficiência Energética E
- 11 litros de consumo de água por ciclo
- 49 dB(A) de potência acústica
- Triplo sistema de segurança: aquacontrol, aquecimento excessivo e anti-derrame
- 6 programas
- Programas especiais: Express 90', Rápido 30' e vidro
- Funções: Programação de feridas 3, 6 ou 9 horas e bloqueio de segurança
- Funções especiais: carregamento e pausa de mídia
- Dispensador detergente Compact Slider.
- Apto para pastilhas tudo-em-1
- Indicadores LED: programas, sal e abrilhantador
- Cesto superior regulável em altura com suportes rebatíveis
- Cesto inferior com suportes rebatíveis
- Real Inox: porta e painel fabricados em aço inoxidável EDW-6130 X

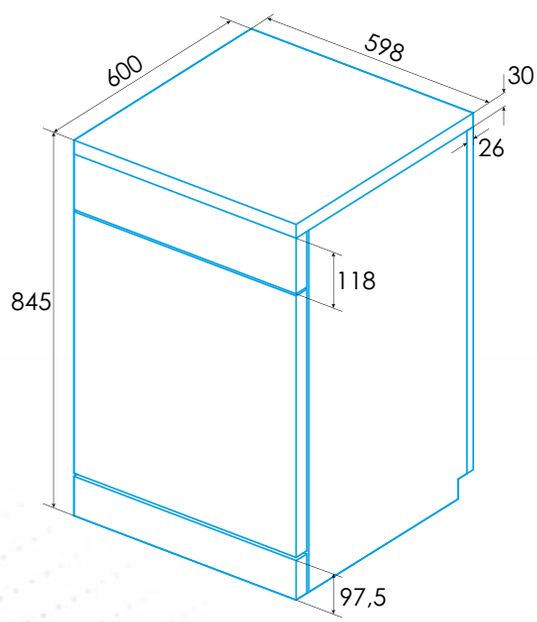


* Tampa removível
* medidas en mm

## EDW-6120 WH Branco

**Cód.:** 926270308 - **EAN:** 8422248096768

- Máquina de lavar louça de instalação livre para 12 talheres de 60 cm
- Eficiência Energética E
- 11 litros de consumo de água por ciclo
- 52 dB(A) de potência acústica
- Triplo sistema de segurança: aquacontrol, aquecimento excessivo e anti-derrame
- 4 programas
- Programas especiais: Express 90' e Rápido 30'
- Funções: programação diferida 3, 6 ou 9 horas e bloqueio de segurança
- Funções Especiais: Meia carga e pausa
- Cavidade Smart Inox
- Apto para pastilhas tudo-em-1
- Indicadores LED: programas, sal e abrilhantador
- Cesto superior regulável em altura com suportes rebatíveis
- Cesto inferior com suportes rebatíveis

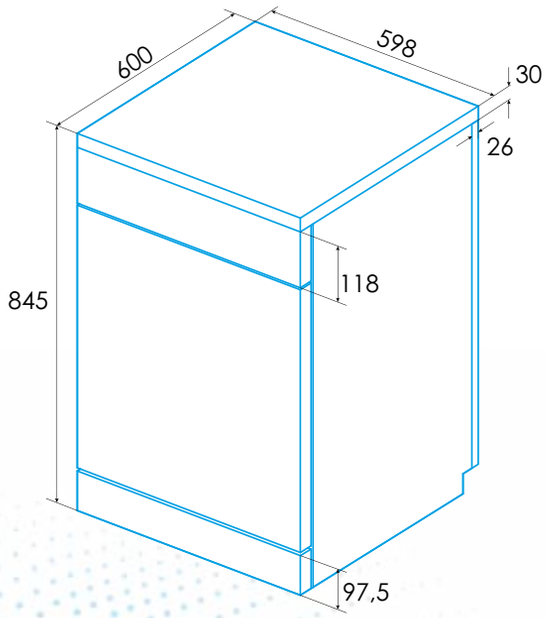


* Tampa removível
* medidas en mm

## EDW-4710 X Real Inox

NEW

**Cod.:** 926270327 - **EAN:** 8422248351331

## EDW-4710 WH Branco

NEW

**Cod.:** 926270328 - **EAN:** 8422248351348

D — EFICIÊNCIA ENERGÉTICA
90 — EXPRESS 90'
VIDRIO
PROGRAMAÇÃO DIFERIDA
APTO PARA TUDO EM UM
TRIPLA SEGURANÇA
COM FICHA
APERTURA AUTOMÁTICA
SECAGEM EXTRA
GARRAFAS
PROGRAMA AUTOMÁTICO

- Máquina de lavar louça de instalação livre para 10 talheres de 45 cm
- Eficiência Energética D
- 8 litros de consumo de água por ciclo
- 47 dB(A) de potência acústica
- "Triplo sistema de segurança: aquacontrol, aquecimento excessivo e anti-derrame"
- 8 programas
- Programas especiais: Express 90', Auto, Garrafas, Vidro, Pré-lavagem
- Funções: Programação diferida até 24 horas
- Características Especiais: Dispensador detergente Compact Slider
- Funções Especiais: Flex Wash, pausa e secagem extra.
- Porta com abertura automática
- Apto para pastilhas tudo-em-1
- Display com informação de: Programação diferida até 24 horas, tempo restante, programa selecionado, sal e abrilhantador
- Cesto superior regulável em altura facilmente com sistema Push, com suportes rebatíveis
- Cesto inferior com suportes rebatíveis
- Real Inox: porta e painel fabricados em aço inoxidável EDW-4710 X

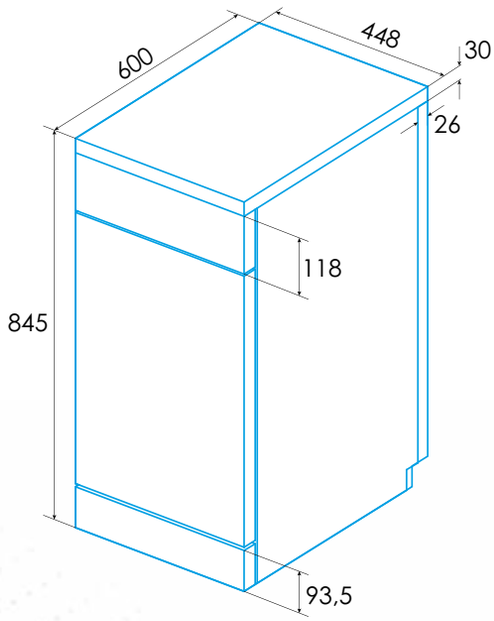


* Tampa removível
* medidas en mm

## EDW-4610 X Real Inox

**Cód.:** 926270304 - **EAN:** 8422248096720

## EDW-4610 WH Branco

**Cód.:** 926270305 - **EAN:** 8422248096737

- Máquina de lavar louça de instalação livre para 10 talheres de 45 cm
- Eficiência Energética E
- 9 litros de consumo de água por ciclo
- 49 dB(A) de potência acústica
- Triplo sistema de segurança: aquacontrol, aquecimento excessivo e anti-derrame
- 6 programas
- Programas especiais: Express 90', Rápido 30' e vidro
- Funções: programação diferida 3, 6 ou 9 horas e bloqueio de segurança
- Funções Especiais: Meia carga e pausa
- Dispensador detergente Compact Slider
- Apto para pastilhas tudo-em-1
- Indicadores LED: programas, sal e abrilhantador
- Cesto superior regulável em altura com suportes rebatíveis
- Cesto inferior com suportes rebatíveis
- Real Inox: porta e painel fabricados em aço inoxidável autêntico

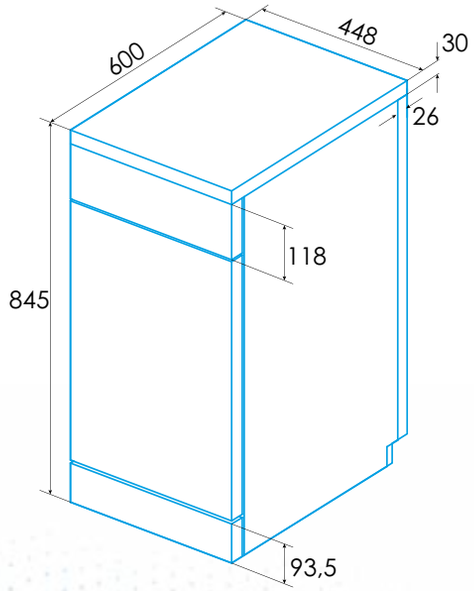


* Tampa removível
* medidas en mm

## EDB-6241-I SL

NEW

**Cod.:** 926270329 - **EAN:** 8422248351355

- Máquina de lavar louça de integração porta deslizante para 14 talheres de 60 cm
- Terceiro cesto
- Eficiência Energética D
- 10 litros de consumo de água por ciclo
- 47 dB(A) de potência acústica
- "Triplo sistema de segurança: aquacontrol, aquecimento excessivo e anti-derrame"
- 7 programas
- Programas especiais: Auto, Higiene, Silêncio, Rápido 30', Vidro
- Funções: Programação diferida até 24 horas
- Porta com abertura automática. Dispensador detergente Compact Slider.
- Funções especiais: Total clean, Flex Wash e pausa
- Apto para pastilhas tudo-em-1
- Display com informação de: Programação diferida até 24 horas, tempo restante. Indicadores LED: programa selecionado, sal e abrilhantador
- Cesto superior regulável em altura facilmente com sistema Push, com suportes rebatíveis
- Cesto inferior com suportes rebatíveis
- Real Inox: porta e painel fabricados em aço inoxidável autêntico

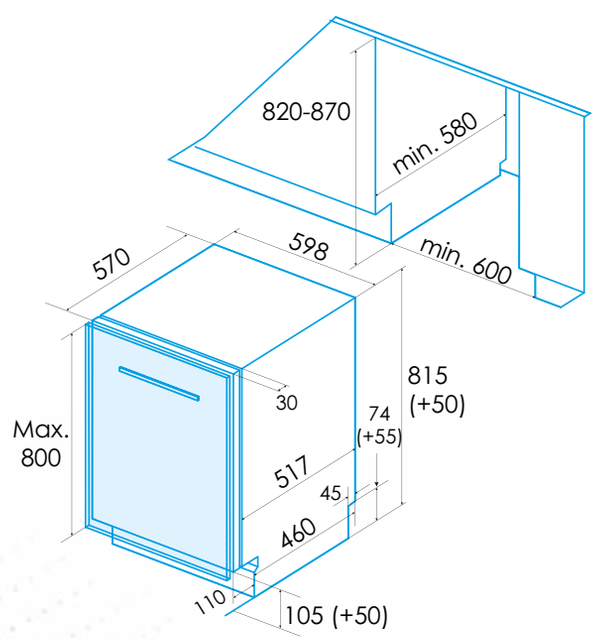


* medidas en mm

## EDB-6130-I

**Cód.:** 926270312 - **EAN:** 8422248097260

- Máquina de lavar louça de integração para 13 talheres de 60 cm
- Eficiência Energética E
- 11 litros de consumo de água por ciclo
- 49 dB(A) de potência acústica
- Triplo sistema de segurança: aquacontrol, aquecimento excessivo e anti-derrame
- 5 programas
- Programas especiais: Express 90' e Rápido 30'
- Funções: programação diferida 3, 6 ou 9 horas
- Dispensador detergente Compact Slider
- Apto para pastilhas tudo-em-1
- Indicadores LED: programas, sal e abrilhantador
- Cesto superior regulável em altura com suportes rebatíveis
- Cesto inferior com suportes rebatíveis

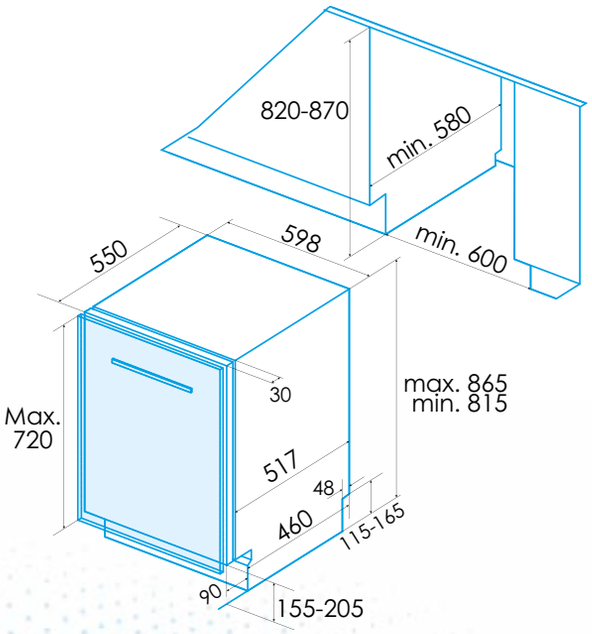


* medidas en mm

## EDB-4711-I SL

NEW

**Cod.:** 926270330 - **EAN:** 8422248351362

D — EFICIÊNCIA ENERGÉTICA
30 — RÁPIDO 30'
HIGIENE
PROGRAMAÇÃO DIFERIDA
APTO PARA TUDO EM UM
TRIPLA SEGURANÇA
COM FICHA
APERTURA AUTOMÁTICA
SILÊNCIO
PROGRAMA AUTOMÁTICO

- Máquina de lavar louça de integração porta deslizante para 10 talheres de 45 cm
- Terceiro cesto
- Eficiência Energética D
- 8,5 litros de consumo de água por ciclo
- 47 dB(A) de potência acústica
- "Triplo sistema de segurança: aquacontrol, aquecimento excessivo e anti-derrame"
- 7 programas
- Programas especiais: Auto, Higiene, Silêncio, Rápido 30', Vidro
- Funções: Programação diferida até 24 horas
- Funções especiais: Total clean, Flex Wash e pausa
- Abertura automática da porta.
- Dispensador detergente Compact Slider
- Apto para pastilhas tudo-em-1
- Display com informação de: Programação diferida até 24 horas, tempo restante. Indicadores LED: programa selecionado, sal e abrilhantador
- Cesto superior regulável em altura facilmente com sistema Push, com suportes rebatíveis
- Cesto inferior com suportes rebatíveis

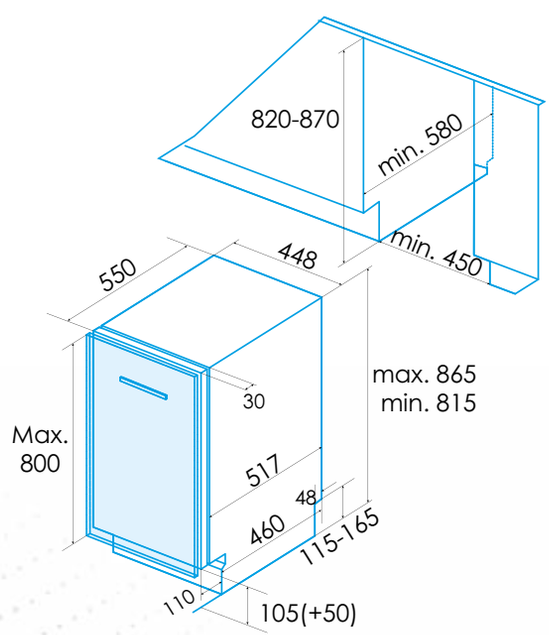


* medidas en mm

## EDB-4610-I

**Cód.:** 926270311 - **EAN:** 8422248096805

- Máquina de lavar louça de integração para 10 talheres de 45 cm
- Eficiência Energética E
- 9 litros de consumo de água por ciclo
- 49 dB(A) de potência acústica
- Triplo sistema de segurança: aquacontrol, aquecimento excessivo e anti-derrame
- 5 programas
- Programas especiais: Express 90' e Rápido 30'
- Funções: programação de feridas 3, 6 ou 9 horas e bloqueio de segurança
- Funções especiais: carregamento e pausa de mídia
- Dispensador de detergente Compact Slidere
- Apto para pastilhas tudo-em-1
- Indicadores LED: programas, sal e abrilhantador
- Cesto superior regulável em altura com suportes rebatíveis
- Cesto inferior com suportes rebatíveis

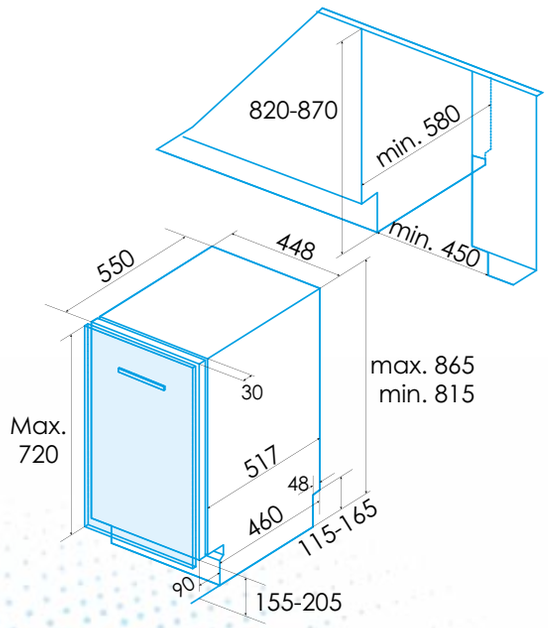


* medidas en mm

| Código | 926270299 | 926270323 | 926270324 | 926270325 | 926270326 | 926270306 |
|---|---|---|---|---|---|---|
| EAN | 8422248096676 | 8422248351294 | 8422248351300 | 8422248351317 | 8422248351324 | 8422248096744 |
| Modelo | EDW-6242 X | EDW-6231 X | EDW-6231 WH | EDW-6230 X | EDW-6230 WH | EDW-6130 X |
| **Acabamento** | A. Inox | A. Inox | Blanco | A. Inox | Branco | A. Inox |
| **Ficha de produto de acordo com Regulamento EU 2019/ 2022- 2019/2017** | | | | | | |
| Capacidade nominal (ps) | 14 | 14 | 14 | 14 | 14 | 13 |
| Altura (cm) | 84,5 | 84,5 | 84,5 | 84,5 | 84,5 | 84,5 |
| Largura (cm) | 59,8 | 59,8 | 59,8 | 59,8 | 59,8 | 59,8 |
| Profundidade (cm) | 60 | 60 | 60 | 60 | 60 | 60 |
| Índice de eficiência energética | 43,9 | 49,9 | 49,9 | 49,9 | 49,9 | 55,9 |
| Classe de eficiência energética | C | D | D | D | D | E |
| Índice de desempenho de limpeza (CI) | 1,13 | 1,12 | 1,12 | 1,12 | 1,12 | 1,13 |
| Índice de desempenho de secagem (ID) | 1,07 | 1,065 | 1,065 | 1,065 | 1,065 | 1,07 |
| Consumo de energia em kWh (por ciclo), baseado no programa ECO | 0,747 | 0,849 | 0,849 | 0,849 | 0,849 | 0,937 |
| Consumo de energia em kWh (por 100 ciclos), com base no programa ECO | 75 | 85 | 85 | 85 | 85 | 94 |
| Consumo de água em litros (por ciclo), baseado no programa ECO | 9,8 | 11 | 11 | 11 | 11 | 11 |
| Duração do programa ECO (tt) (h:min) | 3:18 | 3:18 | 3:18 | 3:18 | 3:18 | 3:40 |
| Tipo | Instalação livre | Instalação livre | Instalação livre | Instalação livre | Instalação livre | Instalação livre |
| Emissões de ruído dB(A) | 47 | 47 | 47 | 47 | 47 | 49 |
| Classe de emissão de ruído | C | C | C | C | C | C |
| Consumo de energia no modo desligado (Po) (W) | 0,49 | 0,49 | 0,49 | 0,49 | 0,49 | 0,49 |
| Consumo de energia no modo standby (Psm) (W) | / | / | / | / | / | / |
| Atraso (W) (se aplicável) | 1 | 1 | 1 | 1 | 1 | 1 |
| À espera de rede (W) (se aplicável) | Não | Não | Não | Não | Não | Não |
| **Documentação técnica (UE) 2019/2017** | | | | | | |
| Padrão de consumo de energia do programa (SPEC) (kWh/ciclo) | 0,747 | 1,7 | 1,7 | 1,7 | 1,7 | 0,937 |
| O modo de espera inclui exibição de informações? | Sim | Sim | Sim | Sim | Sim | Sim |
| Consumo de energia em modo de espera (Psm) | / | / | / | / | / | / |
| Consumo de energia no início do atraso (Pds) (W) (se aplicável) | 1 | 1 | 1 | 1 | 1 | 1 |
| Duração do modo ligado-esq (Tl) (min) (EP) | 15 | - | - | - | - | 15 |
| **Dimensões do produto** | | | | | | |
| Altura mín/máx [mm] | 845 | 845 | 845 | 845 | 845 | 845 |
| Largura [mm] | 598 | 598 | 598 | 598 | 598 | 598 |
| Fundo [mm] | 600 | 600 | 600 | 600 | 600 | 600 |
| Pernas reguláveis | 50 | 50 | 50 | 50 | 50 | 50 |
| **Dimensões do móvel e da porta** | | | | | | |
| Altura mínima do orifício [mm] | / | / | / | / | / | / |
| Largura mínima do orifício [mm] | / | / | / | / | / | / |
| Fundo mínimo do orifício [mm] | / | / | / | / | / | / |
| Altura máxima da porta (integráveis) [mm] | Não | Não | Não | Não | Não | Não |
| Porta deslizante | Não | Não | Não | Não | Não | Não |
| **Painel de controlo** | | | | | | |
| Display / LED | Sim | Sim | Sim | Sim | Sim | Não |
| Indicação de reposição de sal | Sim | Sim | Sim | Sim | Sim | Sim |
| Indicação de reposição de abrilhantador | Sim | Sim | Sim | Sim | Sim | Não |
| Indicação de tempo restante | Sim | Sim | Sim | Sim | Sim | Sim |
| Programação diferida [h] | 24h | 24h | 24h | 24h | 24h | 3/6/9h |
| **Programas e funções** | | | | | | |
| Número de programas | 7 | 7 | 7 | 7 | 7 | 6 |
| Intensivo [ºC-min] | 65 ºC / 205 min | 65 ºC / 210 min | 65 ºC / 210 min | 65 ºC / 210 min | 65 ºC / 210 min | 65 ºC / 205 min |
| Normal [ºC-min] | / | 55 ºC / 180 min | 55 ºC / 180 min | 55 ºC / 180 min | 55 ºC / 180 min | 55 ºC / 175 min |
| ECO [ºC-min] | 50 ºC / 198 min | 50 ºC / 198 min | 50 ºC / 198 min | 50 ºC / 198 min | 50 ºC / 198 min | 45 ºC / 220 min |
| Express 90' [ºC-min] | 60 ºC / 90 min | 55 ºC / 90 min | 55 ºC / 90 min | 55 ºC / 90 min | 55 ºC / 90 min | 60 ºC / 90 min |
| Vidro [ºC-min] | 50 ºC / 120 min | 50 ºC / 125 min | 50 ºC / 125 min | 50 ºC / 125 min | 50 ºC / 125 min | 50 ºC / 120 min |
| Rápido 30' [ºC-min] | 45ºC / 30 min | 40ºC / 30 min | 40ºC / 30 min | 40ºC / 30 min | 40ºC / 30 min | 50ºC / 30 min |
| Imersão [min] | 15 min | 15 min | 15 min | 15 min | 15 min | / |
| Automático [ºC-min] | 55-65ºC, 90-180 min | / | / | / | / | / |
| Função iniciar/parar | Sim | Sim | Sim | Sim | Sim | Sim |
| Função meia carga | Sim | Sim | Sim | Sim | Sim | Sim |
| Função de secagem extra | Sim | Sim | Sim | Sim | Sim | Não |
| Função Flex Wash | Sim | Sim | Sim | Sim | Sim | Não |
| Função Total Clean | Sim | Não | Não | Não | Não | Não |
| **Equipamento** | | | | | | |
| Cesto superior com regulação de altura | Sim | Sim | Sim | Sim | Sim | Sim |
| Cesto superior com suporte rebatível de chávenas | Sim | Sim | Sim | Sim | Sim | Sim |
| Cesto superior/inferior com hastes dobráveis | Sim | Sim | Sim | Sim | Sim | Sim |
| Tipo de dispensador de detergente | Deslizante | Deslizante | Deslizante | Deslizante | Deslizante | Deslizante |
| Cesto Slide&Go | - | - | - | - | - | - |
| Terceiro cesto completo | Sim | Sim | Sim | - | - | - |
| **Outras características** | | | | | | |
| Motor | Inverter | Standard | Standard | Standard | Standard | Standard |
| Abertura automática da porta | Sim | Não | Não | Não | Não | Não |
| Apto para detergente tudo-em-um | Sim | Sim | Sim | Sim | Sim | Sim |
| Tipo de cuba | A. Inox | A. Inox | A. Inox | A. Inox | A. Inox | A. Inox |
| **Segurança** | | | | | | |
| Segurança para crianças | Sim | Não | Não | Não | Não | Sim |
| Sistema de segurança triplo | Sim | Sim | Sim | Sim | Sim | Sim |
| **Ligação elétrica e de água** | | | | | | |
| Tensão Nominal [V] | 220-240 | 220-240 | 220-240 | 220-240 | 220-240 | 220-240 |
| Frequência de rede [Hz] | 50 | 50 | 50 | 50 | 50 | 50 |
| Potência Nominal [W] | 1760-2100 | 1760-2100 | 1760-2100 | 1760-2100 | 1760-2100 | 1760-2100 |
| Corrente Nominal [A] | 8-8.75 | 8-8.75 | 8-8.75 | 8-8.75 | 8-8.75 | 8-8.75 |
| Tipo de ficha | Schuko | Schuko | Schuko | Schuko | Schuko | Schuko |
| Comprimento do cabo [m] | 1500 | 1500 | 1500 | 1500 | 1500 | 1500 |
| Comprimento do tubo de entrada de água [m] | 1500 | 1500 | 1500 | 1500 | 1500 | 1500 |
| Comprimento do tubo de drenagem [m] | 1400 | 1400 | 1400 | 1400 | 1400 | 1400 |

Programa normal de lavagem: ECO. As classes vão desde o A (mais eficiente) até ao G (menos eficiente). Consumo de energia e consumo de água ponderado com base num ciclo do programa ECO com carga completa. O consumo de água depende de como usar o aparelho.

| 926270307<br>8422248096751<br>EDW-6130 WH | 926270308<br>8422248096768<br>EDW-6120 WH | 926270327<br>8422248351331<br>EDW-4710 X | 926270328<br>8422248351348<br>EDW-4710 WH | 926270304<br>8422248096720<br>EDW-4610 X | 926270305<br>8422248096737<br>EDW-4610 WH | 926270329<br>8422248351355<br>EDB-6241-I SL | 926270312<br>8422248097260<br>EDB-6130-I | 926270330<br>8422248351362<br>EDB-4711-I SL | 926270311<br>8422248096805<br>EDB-4610-I |
|---|---|---|---|---|---|---|---|---|---|
| Branco | Branco | A. Inox | Branco | A. Inox | Branco | Integrável | Integrável | Integrável | Integrável |
| | | | | | | | | | |
| 13 | 12 | 10 | 10 | 10 | 10 | 14 | 13 | 10 | 10 |
| 84,5 | 84,5 | 84,5 | 84,5 | 84,5 | 84,5 | 81,5 | 81,5 | 81,5 | 81,5 |
| 59,8 | 59,8 | 44,8 | 44,8 | 44,8 | 44,8 | 59,8 | 59,8 | 44,8 | 44,8 |
| 60 | 60 | 60 | 60 | 60 | 60 | 55 | 55 | 55 | 55 |
| 55,9 | 55,9 | 49,9 | 49,9 | 55,9 | 55,9 | 49,9 | 49,9 | 49,9 | 55,9 |
| E | E | D | D | E | E | D | D | D | E |
| 1,13 | 1,13 | 1,125 | 1,125 | 1,13 | 1,13 | 1,125 | 1,13 | 1,125 | 1,13 |
| 1,07 | 1,07 | 1,065 | 1,065 | 1,07 | 1,07 | 1,065 | 1,07 | 1,065 | 1,07 |
| 0,937 | 0,923 | 0,674 | 0,674 | 0,755 | 0,755 | 0,849 | 0,937 | 0,674 | 0,755 |
| 94 | 92 | 68 | 68 | 76 | 76 | 85 | 94 | 68 | 76 |
| 11 | 11 | 8 | 8 | 9 | 9 | 10 | 11 | 8,5 | 9 |
| 3:40 | 3:50 | 3:18 | 3:18 | 3:55 | 3:55 | 3:18 | 3:18 | 3:18 | 3:55 |
| Instalação livre | Instalação livre | Instalação livre | Instalação livre | Instalação livre | Instalação livre | Integrável | Integrável | Integrável | Integrável |
| 49 | 52 | 47 | 47 | 49 | 49 | 47 | 49 | 47 | 49 |
| C | D | C | C | C | C | C | C | C | C |
| 0,49 | 0,49 | 0,49 | 0,49 | 0,49 | 0,49 | 0,49 | 0,49 | 0,49 | 0,49 |
| / | / | / | / | / | / | / | / | / | / |
| 1 | 1 | 1 | 1 | 1 | 1 | 1 | 1 | 1 | 1 |
| Não | Não | Não | Não | Não | Não | Não | Não | Não | Não |
| | | | | | | | | | |
| 0,937 | 0,923 | 1,35 | 1,35 | 0,755 | 0,755 | 1,7 | 0,937 | 1,35 | 0,755 |
| Sim | Sim | Sim | Sim | Sim | Sim | Sim | Sim | Sim | Sim |
| / | / | / | / | / | / | / | / | / | / |
| 1 | 1 | 1 | 1 | 1 | 1 | 1 | 1 | 1 | 1 |
| 15 | 15 | / | / | 15 | 15 | / | / | / | 15 |
| | | | | | | | | | |
| 845 | 845 | 845 | 845 | 845 | 845 | 815 | 815 | 815 | 815 |
| 598 | 598 | 448 | 448 | 448 | 448 | 598 | 598 | 448 | 448 |
| 600 | 600 | 600 | 600 | 600 | 600 | 580 | 580 | 580 | 580 |
| 50 | 50 | 50 | 50 | 50 | 50 | 50 | 50 | 50 | 50 |
| | | | | | | | | | |
| / | / | / | / | / | / | 820 | 820 | 820 | 820 |
| / | / | / | / | / | / | 600 | 600 | 450 | 450 |
| / | / | / | / | / | / | 580 | 580 | 580 | 580 |
| Não | Não | Não | Não | Não | Não | 800 | 720 | 800 | 720 |
| Não | Não | Não | Não | Não | Não | Sim | Não | Sim | Não |
| | | | | | | | | | |
| Não | Não | Sim | Sim | Não | Não | Sim | Não | Sim | Não |
| Sim | Sim | Sim | Sim | Sim | Sim | Sim | Sim | Sim | Sim |
| Não | Não | Sim | Sim | Não | Não | Sim | Não | Sim | Não |
| Sim | Sim | Sim | Sim | Sim | Sim | Sim | Sim | Sim | Sim |
| 3/6/9h | 3/6/9h | 24h | 24h | 3/6/9h | 3/6/9h | 24h | 24h | 24h | 24h |
| | | | | | | | | | |
| 6 | 4 | 8 | 8 | 6 | 6 | 7 | 5 | 7 | 5 |
| 65 °C / 205 min | 65 °C / 205 min | 65 °C / 205 min | 65 °C / 205 min | 65 °C / 205 min | 65 °C / 205 min | / | / | / | 65 °C / 205 min |
| 55 °C / 175 min | / | 55 °C / 175 min | 55 °C / 175 min | 55 °C / 175 min | 55 °C / 175 min | / | / | / | 55 °C / 175 min |
| 45 °C / 220 min | 45 °C / 230 min | 50 °C / 198 min | 50 °C / 198 min | 45 °C / 235 min | 45 °C / 235 min | 50 °C / 198 min | 50 °C / 198 min | 50 °C / 198 min | 45 °C / 235 min |
| 60 °C / 90 min | 60 °C / 90 min | 55 °C / 90 min | 55 °C / 90 min | 65 °C / 90 min | 65 °C / 90 min | / | 60 °C / 90 min | 60 °C / 90 min | 60 °C / 90 min |
| 50 °C / 120 min | / | 50 °C / 120 min | 50 °C / 120 min | 50 °C / 120 min | 50 °C / 120 min | 50 °C / 120 min | 50 °C / 120 min | 50 °C / 120 min | / |
| 50°C / 30 min | 50°C / 30 min | 35°C / 20 min | 35°C / 20 min | 50°C / 30 min | 50°C / 30 min | 50°C / 30 min | 50°C / 30 min | 50°C / 30 min | 50°C / 30 min |
| / | / | 15 min | 15 min | / | / | / | / | / | / |
| / | / | 55-65 °C / 150 min | 55-65 °C / 150 min | / | / | 55-65 °C / 150 min | 55-65 °C / 150 min | 55-65 °C / 150 min | / |
| Sim | Sim | Sim | Sim | Sim | Sim | Sim | Não | Sim | Sim |
| Sim | Sim | Sim | Sim | Sim | Sim | Sim | Sim | Sim | Sim |
| Não | Não | Sim | Sim | Não | Não | Não | Sim | Não | Sim |
| Não | Não | Sim | Sim | Não | Não | Sim | Não | Sim | Não |
| Não | Não | Sim | Sim | Não | Não | Sim | Não | Sim | Não |
| | | | | | | | | | |
| Sim | Sim | Sim | Sim | Sim | Sim | Sim | Sim | Sim | Sim |
| Sim | Sim | Sim | Sim | Sim | Sim | Sim | Sim | Sim | Sim |
| Sim | Sim | Sim | Sim | Sim | Sim | Sim | Sim | Sim | Sim |
| Deslizante | Flip | Deslizante | Deslizante | Deslizante | Deslizante | Deslizante | Deslizante | Deslizante | Deslizante |
| - | - | - | - | - | - | Não | Não | Não | - |
| - | - | - | - | - | - | Sim | - | Sim | - |
| | | | | | | | | | |
| Standard | Standard | Standard | Standard | Standard | Standard | Standard | Standard | Standard | Standard |
| Não | Não | Sim | Sim | Não | Não | Não | Não | Não | Não |
| Sim | Sim | Sim | Sim | Sim | Sim | Sim | Sim | Sim | Sim |
| A. Inox | Plástico | A. Inox | A. Inox | A. Inox | A. Inox | A. Inox | A. Inox | A. Inox | A. Inox |
| | | | | | | | | | |
| Sim | Sim | Não | Não | Sim | Sim | Não | Não | Não | Sim |
| Sim | Sim | Sim | Sim | Sim | Sim | Sim | Sim | Sim | Não |
| | | | | | | | | | |
| 220-240 | 220-240 | 220-240 | 220-240 | 220-240 | 220-240 | 220-240 | 220-240 | 220-240 | 220-240 |
| 50 | 50 | 50 | 50 | 50 | 50 | 50 | 50 | 50 | 50 |
| 1760-2100 | 1760-2100 | 1760-2100 | 1760-2100 | 1760-2100 | 1760-2100 | 1760-2100 | 1760-2100 | 1760-2100 | 1760-2100 |
| 8-8.75 | 8-8.75 | 8-8.75 | 8-8.75 | 8-8.75 | 8-8.75 | 8-8.75 | 8-8.75 | 8-8.75 | 8-8.75 |
| Schuko | Schuko | Schuko | Schuko | Schuko | Schuko | Schuko | Schuko | Schuko | Schuko |
| 1500 | 1500 | 1500 | 1500 | 1500 | 1500 | 1500 | 1500 | 1500 | 1500 |
| 1500 | 1500 | 1500 | 1500 | 1500 | 1500 | 1500 | 1500 | 1500 | 1500 |
| 1400 | 1400 | 1400 | 1400 | 1400 | 1400 | 1400 | 1400 | 1400 | 1400 |

MÁQUINA DE LAVAR

**EWF-10500 WH** P. 192
**Cod.:** 925270552 **EAN:** 8422248344395

- Capacidade de 1 a 10 quilos
- Velocidade máxima de centrifugação 1400 r.p.m
- Classificação energética A
- Motor Inverter de alta eficiência energética
- 15 programas de lavagem

**EWF-8401 WH** P. 193
**Cod.:** 925270553 **EAN:** 8422248344401

- Capacidade de 1 a 8 quilos
- Velocidade máxima de centrifugação 1400 r.p.m
- Classificação energética B
- Motor Inverter de alta eficiência energética
- 16 programas de lavagem

**EWF-8400 WH** P. 194
**Cod.:** 925270554 **EAN:** 8422248344418

- Capacidade de 1 a 8 quilos
- Velocidade máxima de centrifugação 1400 r.p.m
- Classificação energética E
- 23 programas de lavagem

**EWF-7400 X** P. 195
**Cod.:** 925270555 **EAN:** 8422248344425

- Capacidade de 1 a 7 quilos
- Acabamento em aço inoxidável
- Velocidade máxima de centrifugação 1400 r.p.m
- Classificação energética B
- Motor Inverter de alta eficiência energética
- 16 programas de lavagem

MÁQUINA DE LAVAR

**EWF-7200 WH** P. 196
**Cod.:** 925270556 **EAN:** 8422248344432

- Capacidade de 1 a 7 quilos
- Velocidade máxima de centrifugação 1200 r.p.m
- Classificação energética D
- 23 programas de lavagem

**EWF-6000 WH** P. 197
**Cod.:** 925270557 **EAN:** 8422248344449

- Capacidade de 1 a 6 quilos
- Velocidade máxima de centrifugação 1000 r.p.m
- Classificação energética D
- Função funcionamento/pausa
- 23 programas de lavagem

MÁQUINA DE LAVAR INTEGRAÇÃO

**EWF-9400 I** P. 198
**Cod.:** 925270559 **EAN:** 8422248344463

- Capacidade de 1 a 9 quilos
- Velocidade máxima de centrifugação 1400 r.p.m
- Classificação energética A
- Motor Inverter de alta eficiência energética
- 16 programas de lavagem

MÁQUINA DE LAVAR-SECAR INTEGRAÇÃO

**EWS-8400 I** P. 199
**Cod.:** 925270558 **EAN:** 8422248344456

- Capacidade de lavagem de 1 a 8 quilos e capacidade de secagem de 1 a 6 quilos
- Velocidade máxima de centrifugação 1400 r.p.m
- Classificação energética B/E
- Motor Inverter de alta eficiência energética
- 16 programas de lavagem

MÁQUINA DE SECAR

**ESC-8161 WH** P. 200
**Cod.:** 936270487 **EAN:** 8422248344470

- Capacidade de secagem de 1 a 8 quilos
- Eficiência energética B
- Sistema de secagem por condensação
- Sistema Reversing: rotações alternadas do tambor para secagem mais uniforme
- Número de programas: 16

edesa

## A gama mais completa

Porque não tínhamos a certeza de qual escolheria, a Edesa oferece-lhe a gama mais completa. Máquinas de lavar de instalação livre a partir de 6 kg, para quem não suja muito, e até 10 kg, para famílias numerosas. Todas elas se adaptam aos seus gostos, com displays maiores ou indicadores Led, com diferentes programas e, acima de tudo, tentando ser as mais eficientes energeticamente, entre outras coisas graças à tecnologia Silence Inverter.

Máquina de secar de grande formato, para secar até 8 kg de roupa, que se adapta às suas necessidades com os seus 16 programas de secagem. Desde programas rápidos (30, 45 e 60 minutos) até programas específicos para roupa mais delicada ou a do seu bebé. Também pode organizar-se como melhor lhe convier e utilizar a programação diferida de até 12 horas.

Além das máquinas de lavar de carga frontal, também nos adaptamos às suas necessidades com modelos de integração, máquinas de lavar de 8 kg e máquinas de lavar e secar de 8/6 kg.

**(UE) 1060/2010**

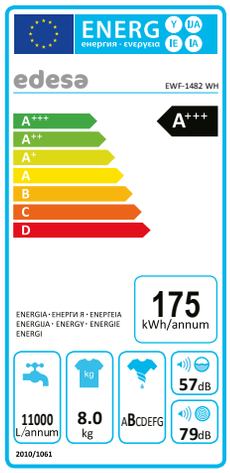


**Março 2021**

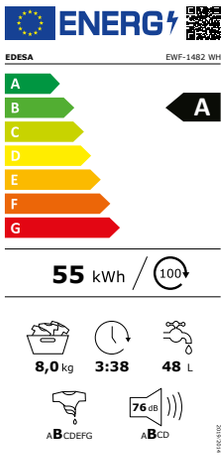


A redução das emissões de gases com efeito de estufa faz parte do nosso compromisso global, razão pela qual estamos a trabalhar para reduzir o consumo de energia das nossas máquinas de lavar roupa para atingir novamente a classificação energética máxima de acordo com a recente norma EU 2019/2023. Para que você e os seus possam desfrutar de um mundo mais limpo, os valores foram reescalonados, desaparecendo as classes A+++, A++ e A+, iniciando o escalonamento a partir da classe A. Isso não significa que agora a sua máquina de lavar consome mais do que antes, mas sim que a escala mudou.

Com a sua nova máquina de lavar Edesa classe A, terá poupanças energéticas e económicas significativas na sua conta da eletricidade, bem como menos impacto ambiental.

Com motores inverter terá uma tranquilidade tripla, notará um menor consumo de eletricidade na sua conta, menos ruído e terá uma garantia de 10 anos no seu motor.

## Consumo variável

As nossas máquinas de lavar consomem a água e a energia necessárias para a quantidade de roupa que colocar nela.

Usar a máquina de lavar roupa, qualquer que seja a quantidade, já não será um desperdício, pois as nossas máquinas de lavar só consomem de acordo com a carga inserida.

## Escotilha grande, adequada para edredões e cobertores

Na Edesa pensamos em ergonomia e manuseamento. A vida corre a um ritmo vertiginoso e, com ela, crescemos... nós, as nossas casas e a nossa roupa.

Esqueça as desconfortáveis e pequenas escotilhas das velhas máquinas de lavar e experimente aquelas que a Edesa lhe oferece. Carregar e descarregar edredões, cobertores, lençóis ou toalhas nunca foi tão fácil, graças às dimensões da escotilha de até 33 cm.

## Silence Inverter

silence INVERTER

Graças ao sistema "Silence Inverter", as máquinas de lavar são verdadeiramente eficientes, alcançando uma eficiência A.

O motor Inverter reduz o atrito para proporcionar uma vida útil mais longa à nossa máquina de lavar.

Além disso, desta forma consegue-se uma máquina de lavar mais estável, com menos movimento na centrifugação e mais silenciosa.

## Programação diferida até 24 horas

Máquinas de lavar e secar que se adaptam a nós, aos nossos horários e estilo de vida, podendo programá-las para arrancar quando quiser, até 24 horas, graças à função de programação diferida.

Dessa forma, quando chegar a casa, a roupa já estará lavada.

## Indicador de tempo restante ou indicador de fase de lavagem

Para organizar melhor o seu tempo, as máquinas de lavar Edesa mostram no display o tempo restante de lavagem, para que não tenha de se preocupar.

Se o que procura é simplicidade, também têm um indicador Led para saber em que fase de lavagem se encontra.

## Design "easy to use"

A nova estética dos porta-comandos das máquinas de lavar supera os padrões do mercado.

Ao conforto e simplicidade de seu painel, e ao comando de programação metálico fácil de usar, adicionamos uma coleção de pictogramas renovados e um alegre azul Edesa para melhorar a aparência deste aparelho com o qual convivemos diariamente.

## Programas especiais

Quer cuidar da sua roupa desportiva favorita? Na Edesa oferecemos-lhe o programa "Sport" (desporto), ideal para vestuário técnico.

Quer que as camisas e blusas de seda, as camisolas de lã e a roupa mais delicada do seu bebé mantenham a sua beleza? Com os programas "Delicado", "Lã" e "Roupa de bebé", esqueça as preocupações.

Quer poupar nas contas de luz e água sem perder a qualidade da lavagem? Temos as melhores eficiências energéticas do mercado.

Pré-lavagem a vapor: Economize tempo e esforço ao passar graças à redução de rugas com a lavagem a vapor. Além disso, com o vapor, elimina as manchas mais difíceis, bactérias, germes e maus odores sem a necessidade de utilizar detergentes agressivos na roupa e na pele.

Consumo Eficiente: Apesar de ser uma função adicional, a lavagem a vapor consome 35% menos água e 20% menos energia em comparação aos ciclos tradicionais.

Programas rápidos para pessoas com pouco tempo que precisam de lavar a roupa de uso diário. Em apenas 30, 45 ou 60 minutos, a sua roupa estará pronta e otimizará tempo, água e energia.

E se é daqueles que não se conforma e prefere definir as suas próprias regras, a Edesa oferece a função programável, para que possa escolher a sua lavagem ideal, com o programa "O meu programa".

Queremos que a sua máquina de lavar roupa Edesa funcione como no primeiro dia. Com a função Hygiene Pro evitará a acumulação de calcário, sujidade de lavagens anteriores, detergente ou até mesmo o aparecimento de mofo. Com esta função automática irá eliminar os maus odores gerados pela utilização da sua máquina de lavar, bem como melhorar a eficiência da lavagem sem a necessidade de utilizar qualquer produto químico.

Recarregar: A função recarregar permite adicionar roupas adicionais após o início do ciclo de lavagem. É uma função muito útil se você se esqueceu de adicionar uma peça de roupa ou precisa lavar algo com urgência.

Programa de Limpeza do Tambor: A limpeza regular do tambor evita a formação de mofo e maus odores, garantindo uma limpeza mais eficaz das roupas.

## EWF-10500 WH Branco

**Cód.:** 925270552 - **EAN:** 8422248344395

EFICIÊNCIA ENERGÉTICA | MOTOR SILENCE INVERTER | CAPACIDADE DE LAVAGEM | DISPLAY LED | O ME PROGRAMA | PROGRAMA-ÇÃO DIFERIDA | INDICADOR TIEMPO RESTANTE | PRÉ-LAVAGEM A VAPOR | PRÉ-LAVAGEM A VAPOR | 10 ANOS GARANTIA MOTOR | HIGIENE PRO | RECARREGA

- Máquina de lavar de carga frontal
- Capacidade de 1 a 10 quilos
- Velocidade máxima de centrifugação 1400 r.p.m
- Classificação energética A
- Motor Inverter de alta eficiência energética
- Bloqueio segurança crianças e bloqueio de porta durante o funcionamento
- 15 programas de lavagem
- Função especial Hygiene Pro
- Função de recarga
- Pré-lavagem a vapor
- Seletor de temperatura e velocidade de centrifugação independentes
- Ecrã de tecnologia Led com informação de: programação diferida  até 24 horas, duração e tempo restante de programa
- Programas especiais: rápido 15 e 45 min., misto, roupa de bebé, desporto e programa personalizado
- Opções: programação diferida até 24 horas, pré-lavagem e enxaguamento extra

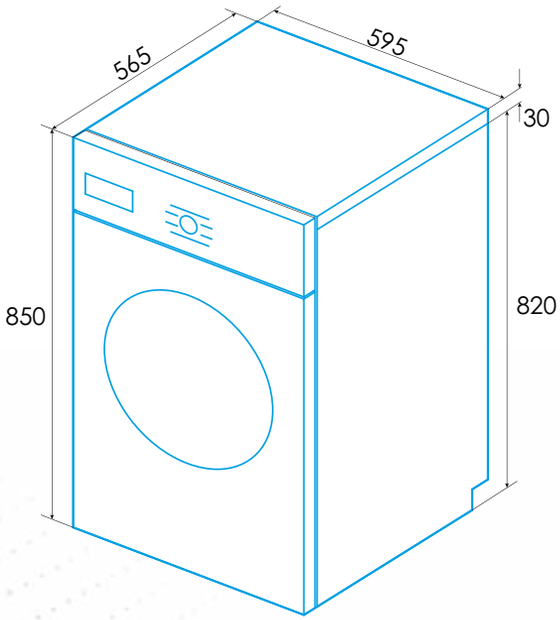


* medidas en mm

## EWF-8401 WH Branco

**Cód.:** 925270553 - **EAN:** 8422248344401

EFICIÊNCIA ENERGÉTICA | MOTOR SILENCE INVERTER | CAPACIDADE DE LAVAGEM | DISPLAY LED | O MEU PROGRAMA | PROGRAMAÇÃO DIFERIDA | INDICADOR TEMPO RESTANTE | COM FICHA | 10 ANOS GARANTIA MOTOR

- Máquina de lavar de carga frontal
- Capacidade de 1 a 8 quilos
- Velocidade máxima de centrifugação 1400 r.p.m
- Classificação energética B
- Motor Inverter de alta eficiência energética
- Bloqueio segurança crianças e bloqueio de porta durante o funcionamento
- 16 programas de lavagem
- Seletor de temperatura e velocidade de centrifugação independentes
- Ecrã de tecnologia Led com informação de: programação diferida até 24 horas, duração e tempo restante de programa
- Programas especiais: rápido 15, 45 e 60 min., misto, roupa de bebé, desporto e programa personalizado
- Opções: programação diferida até 24 horas, pré-lavagem e enxaguamento extra

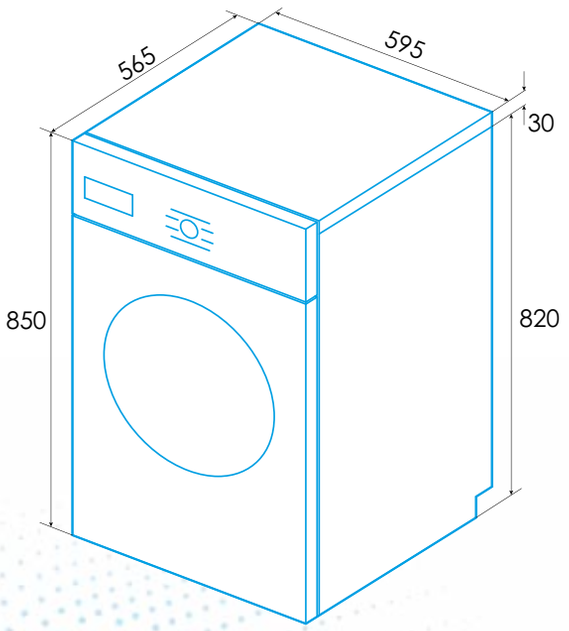


* medidas en mm

## EWF-8400 WH Branco

**Cód.:** 925270554 - **EAN:** 8422248344418

- Máquina de lavar de carga frontal
- Capacidade de 1 a 8 quilos
- Velocidade máxima de centrifugação 1400 r.p.m
- Classificação energética E
- Bloqueio segurança crianças e bloqueio de porta durante o funcionamento
- Tampa removível, para instalação baixo de uma bancada de cozinha.
- 23 programas de lavagem
- Programa extra para limpar o tambor
- Seletor de velocidade de centrifugação em comando de programação
- Ecrã de tecnologia Led com informação de: programação diferida até 24 horas, duração e tempo restante de programa
- Programas especiais: rápidos 15, 30 e 45 min., mistos, e delicados
- Opções: programação diferida até 24 horas e enxaguamento extra

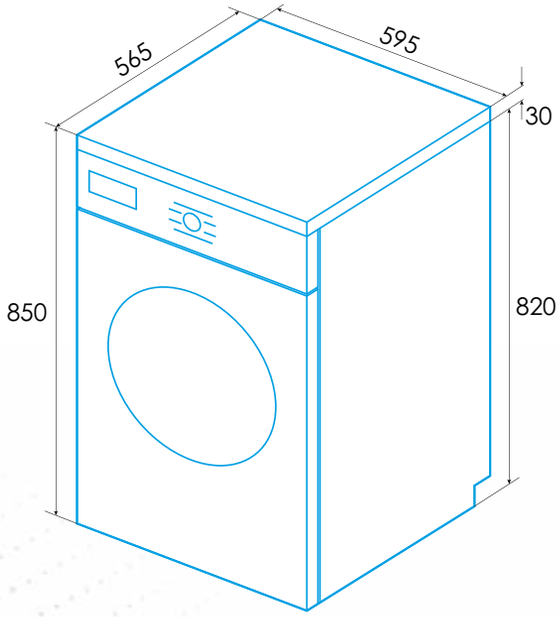


* medidas en mm

## EWF-7400 X Real Inox

**Cód.:** 925270555 - **EAN:** 8422248344425

EFICIÊNCIA ENERGÉTICA | MOTOR SILENCE INVERTER | CAPACIDADE DE LAVAGEM | DISPLAY LED | PROGRAMAÇÃO DIFERIDA | INDICADOR TEMPO RESTANTE | COM FICHA | 10 ANOS GARANTIA MOTOR

- Máquina de lavar de carga frontal
- Capacidade de 1 a 7 quilos
- Acabamento em aço inoxidável
- Velocidade máxima de centrifugação 1400 r.p.m
- Classificação energética B
- Motor Inverter de alta eficiência energética
- Bloqueio segurança crianças e bloqueio de porta durante o funcionamento
- 16 programas de lavagem
- Função Funcionamento/Pausa
- Seleção de temperatura de lavagem
- Ecrã de tecnologia Led com informação de: programação diferida até 24 horas, duração e tempo restante de programa
- Programas especiais: rápidos 15, 30 e 45 min., mistos, e delicados
- Opções: programação diferida até 24 horas e enxaguamento extra

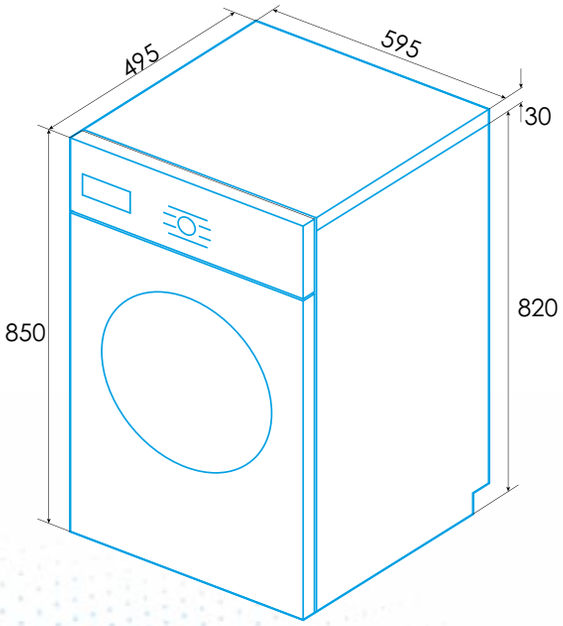


* medidas en mm

## EWF-7200 WH Branco

**Cód.:** 925270556 - **EAN:** 8422248344432

D — EFICIÊNCIA ENERGÉTICA

7 kg — CAPACIDADE DE LAVAGEM

LED — DISPLAY LED

...h — PROGRAMAÇÃO DIFERIDA

INDICADOR TEMPO RESTANTE

LIMPEZA DE TAMBOR

COM FICHA

- Máquina de lavar de carga frontal
- Capacidade de 1 a 7 quilos
- Velocidade máxima de centrifugação 1200 r.p.m
- Classificação energética D
- Bloqueio segurança crianças e bloqueio de porta durante o funcionamento
- Tampa removível, para instalação baixo de uma bancada de cozinha.
- 23 programas de lavagem
- Programa extra para limpar o tambor
- Seletor de velocidade de centrifugação em comando de programação
- Ecrã de tecnologia Led com informação de: programação diferida até 24 horas, duração e tempo restante de programa
- Programas especiais: rápidos 15, 30 e 45 min., mistos, e delicados
- Opções: programação diferida até 24 horas e enxaguamento extra

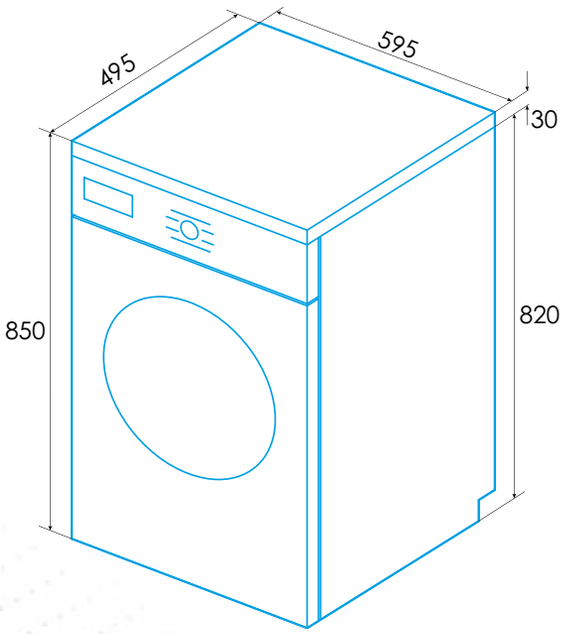


* medidas en mm

## EWF-6000 WH Branco

**Cod.:** 925270557 - **EAN:** 8422248344449

- Máquina de lavar de carga frontal
- Capacidade de 1 a 6 quilos
- Velocidade máxima de centrifugação 1000 r.p.m
- Classificação energética D
- Bloqueio segurança crianças e bloqueio de porta durante o funcionamento
- Função funcionamento/pausa
- Tampa removível, para instalação baixo de uma bancada de cozinha.
- 23 programas de lavagem
- Programa extra para limpar o tambor
- Programa extra de lavagem pré-vapor
- Programas especiais: rápidos 15, 30 e 45 min., mistos, e delicados
- Opções: programação diferida até 3/6/9 horas e enxaguamento extra

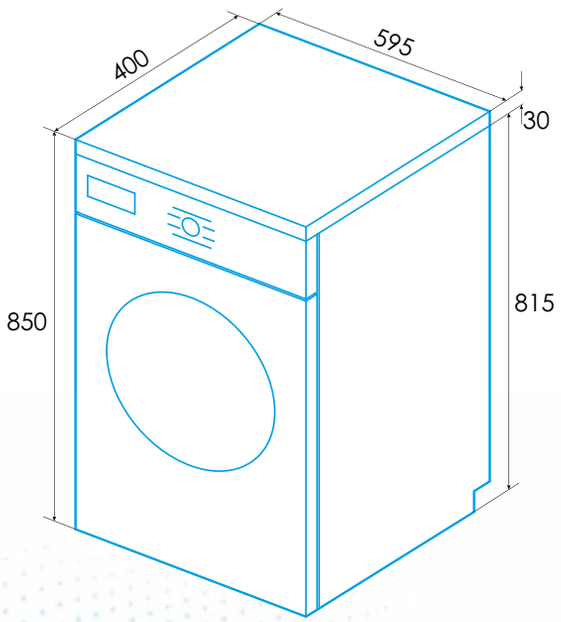


* medidas en mm

## EWF-9400-I

**Cód.:** 925270559 - **EAN:** 8422248344463

EFICIÊNCIA ENERGÉTICA | MOTOR SILENCE INVERTER | CAPACIDADE DE LAVAGEM | DISPLAY LED | O MEU PROGRAMA | PROGRAMAÇÃO DIFERIDA | INDICADOR TEMPO RESTANTE | PRÉ-LAVAGEM A VAPOR | COM FICHA | 10 ANOS GARANTIA MOTOR

- Máquina de lavar de carga frontal de integração
- Capacidade de 1 a 9 quilos
- Velocidade máxima de centrifugação 1400 r.p.m
- Classificação energética A
- Motor Inverter de alta eficiência energética
- Bloqueio segurança crianças e bloqueio de porta durante o funcionamento
- 16 programas de lavagem
- Prelavado con vapor
- Seletor de temperatura e velocidade de centrifugação independentes
- Ecrã de tecnologia Led com informação de: programação diferida até 24 horas, duração e tempo restante de programa
- Programas especiais: rápido 15 min., misto, roupa de bebé, desporto e programa personalizado
- Opções: programação diferida até 24 horas, pré-lavagem e enxaguamento extra

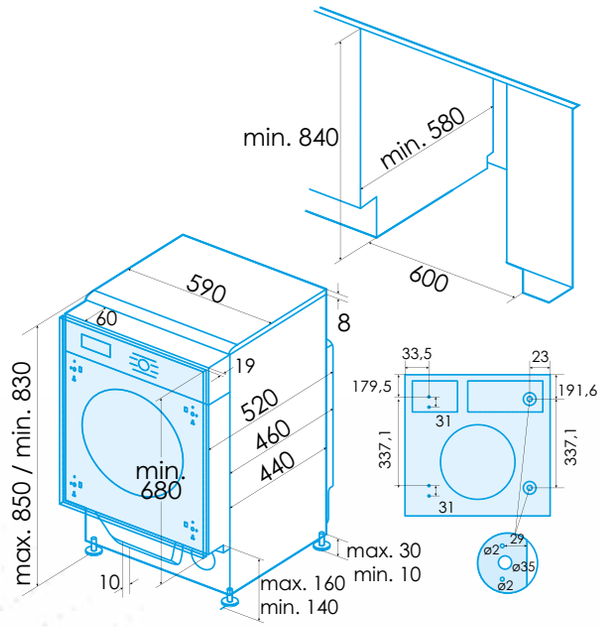


* medidas en mm

## EWS-8400-I

**Cód.:** 925270558 - **EAN:** 8422248344456

EFICIÊNCIA ENERGÉTICA | MOTOR SILENCE INVERTER | CAPACIDADE DE LAVAGEM | CAPACIDADE DE SECAGEM | DISPLAY LED | O MEU PROGRAMA | PROGRAMAÇÃO DIFERIDA | INDICADOR TEMPO RESTANTE | COM FICHA | 10 ANOS GARANTIA MOTOR

- Máquina de lavar-secar de carga frontal de integração
- Capacidade de lavagem de 1 a 8 quilos
- Capacidade de secagem de 1 a 6 quilos
- Velocidade máxima de centrifugação 1400 r.p.m
- Classificação energética B/E
- Motor Inverter de alta eficiência energética
- Consumo variável em função da carga
- Bloqueio segurança crianças e bloqueio de porta durante o funcionamento
- 16 programas de lavagem
- Seletor de temperatura e velocidade de centrifugação independentes
- Ecrã de tecnologia Led com informação de: programação diferida até 24 horas, duração e tempo restante de programa
- Programas especiais: lavar-secar 60min, misto, roupa de bebé, jeans, desporto e programa personalizado
- Opções: programação diferida até 24 horas e seletor de grau de secagem

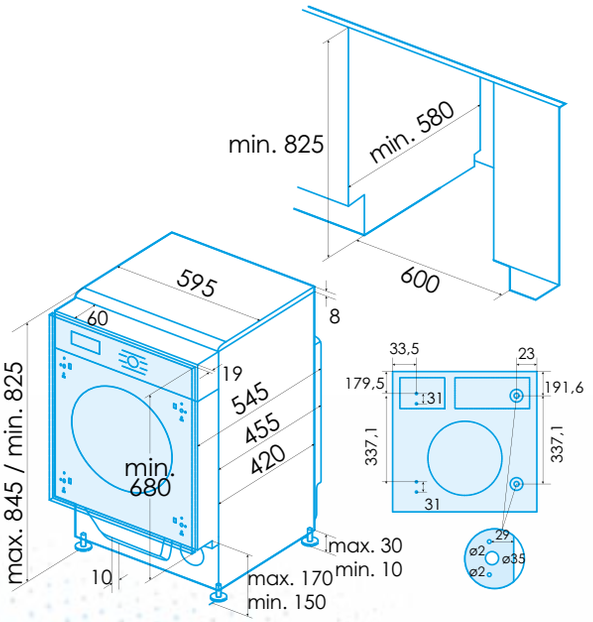


* medidas en mm

## ESC-8161 WH Branco

**Cód.:** 936270487 - **EAN:** 8422248344470

- Capacidade de secagem de 1 a 8 quilos
- Eficiência energética B
- Sistema de secagem por condensação
- Consumo variável em função da carga
- Sistema Reversing: rotações alternadas do tambor para secagem mais uniforme
- Tampa removível, para instalação baixo de uma bancada de cozinha.
- Número de programas: 16
- Programas especiais: rápido (45'), vapor-desenrugar (30' e 60'), arejamento, roupa delicada e de bebé
- Programação diferida 3, 6, 9 ou 12 horas
- Aviso acústico e luminoso no fim do programa
- Abertura da porta 180º

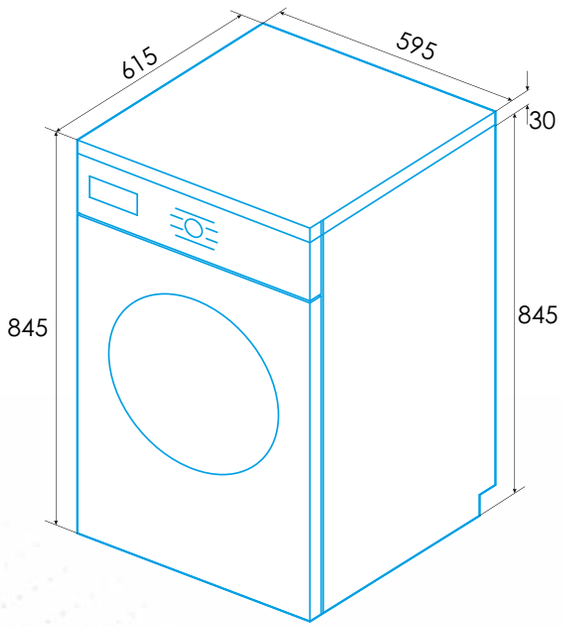


* medidas en mm

edesa

| Código | 925270552 | 925270553 | 925270554 | 925270555 | 925270556 | 925270557 |
|---|---|---|---|---|---|---|
| EAN | 8422248344395 | 8422248344401 | 8422248344418 | 8422248344425 | 8422248344432 | 8422248344449 |
| Modelo | EWF-10500 WH | EWF-8401 WH | EWF-8400 WH | EWF-7400 X | EWF-7200 WH | EWF-6000 WH |
| **Acabamento** | Branco | Branco | Branco | Aço Inox. | Branco | Branco |
| **Ficha de produto de acordo com Regulamento EU 2019/2023** | | | | | | |
| Capacidade nominal (kg) | 10 | 8 | 8 | 7 | 7 | 6 |
| Altura (cm) | 85 | 85 | 85 | 85 | 85 | 85 |
| Largura (cm) | 60 | 60 | 60 | 60 | 60 | 60 |
| Profundidade (cm) | 57 | 57 | 50 | 50 | 50 | 40 |
| Índice de eficiência energética | 60 | 60 | 91 | 59,9 | 91 | 91 |
| Classe de eficiência energética | A | B | E | B | D | D |
| Índice rendimento de limpeza | 1,04 | 1,04 | 1,04 | 1,04 | 1,04 | 1,04 |
| Eficiência de enxaguamento | 5 | 5 | 5 | 5 | 5 | 5 |
| Consumo de energia em kWh (por ciclo), baseado no programa ECO | 0,593 | 0,545 | 0,827 | 0,516 | 0,784 | 0,737 |
| Consumo de água em litros (por ciclo), baseado no programa ECO | 52 | 48 | 48 | 45 | 45 | 43 |
| Temperatura máxima no interior do tecido (ºC) - Capacidade nominal | 38 | 34 | 38 | 36 | 39 | 41 |
| Temperatura máxima no interior do tecido (ºC) - Capacidade média | 38 | 29 | 33 | 34 | 35 | 33 |
| Temperatura máxima no interior do tecido (ºC) - Capacidade 1/4 | 23 | 21 | 25 | 21 | 24 | 20 |
| Conteúdo de humidade restante (%) - Capacidade nominal | 53 | 53 | 53 | 53 | 53 | 62 |
| Conteúdo de humidade restante (%) - Capacidade média | 53 | 53 | 53 | 53 | 53 | 62 |
| Conteúdo de humidade restante (%) - Capacidade 1/4 | 53 | 53 | 53 | 53 | 53 | 62 |
| Velocidade de rotação (rpm) - Capacidade nominal | 1400 | 1400 | 1400 | 1400 | 1200 | 1000 |
| Velocidade de rotação (rpm) - Capacidade média | 1400 | 1400 | 1400 | 1400 | 1200 | 1000 |
| Velocidade de rotação (rpm) - Capacidade 1/4 | 1400 | 1400 | 1400 | 1400 | 1200 | 1000 |
| Classe de eficiência de secagem-centrifugação | B | B | B | B | B | C |
| Duração do programa (h:m) - Capacidade nominal | 3:59 | 3 : 38 | 3 : 38 | 3 : 28 | 3 : 28 | 3 : 18 |
| Duração do programa (h:m) - Capacidade média | 3:00 | 2 : 48 | 2 : 48 | 2 : 42 | 2 : 42 | 2 : 36 |
| Duração do programa (h:m) - Capacidade 1/4 | 3:00 | 2 : 48 | 2 : 48 | 2 : 42 | 2 : 42 | 2 : 36 |
| Tipo | Instalação livre | Instalação livre | Instalação livre | Instalação livre | Instalação livre | Instalação livre |
| Emissões de ruído acústico na fase de centrifugação (dBA) | 72 | 76 | 80 | 76 | 80 | 80 |
| Classe de emissão de ruído (fase de rotação) | A | B | C | B | C | C |
| Modo apagar (W) | 0,50 | 0,50 | 0,50 | 0,50 | 0,50 | 0,50 |
| Modo de espera (W) | - | - | 1 | - | 1 | 1 |
| Início de atraso (W) | 4 | 4 | 4 | 4 | 4 | 4 |
| **Dimensões do produto** | | | | | | |
| Altura mín/máx [mm] | 850 | 850 | 850 | 850 | 850 | 850 |
| Largura [mm] | 595 | 595 | 595 | 595 | 595 | 595 |
| Fundo [mm] | 565 | 565 | 565 | 495 | 495 | 400 |
| Pernas reguláveis | Sí | Sí | Sí | Sí | Sí | Sí |
| **Dimensões do móvel e da porta** | | | | | | |
| Altura mínima do orifício [mm] | | | | | | |
| Largura mínima do orifício [mm] | | | | | | |
| Fundo mínimo do orifício [mm] | | | | | | |
| **Características gerais** | | | | | | |
| Tipo de carga | Frontal | Frontal | Frontal | Frontal | Frontal | Frontal |
| Tipo de motor | Silence Inverter | Silence Inverter | Standard | Silence Inverter | Standard | Standard |
| Tamanho da escotilha [cm] | 33 | 31 | 28,80 | 31,00 | 28,80 | 28,80 |
| Tipo de tambor | Aço Inox. | Aço Inox. | Aço Inox. | Aço Inox. | Aço Inox. | Aço Inox. |
| Tipo de filtro | Acessível | Acessível | Acessível | Acessível | Acessível | Acessível |
| Sistema de redução de espuma | Acessível | Acessível | Acessível | Acessível | Acessível | Acessível |
| Auto-equilíbrio da carga | Sim | Sim | Sim | Sim | Sim | Sim |
| **Controlo** | | | | | | |
| Tipo de controlo | Display digital LED | Display digital LED | Display digital LED | Display digital LED | Display digital LED | Display digital LED |
| Seleção independente de temperatura de lavagem | Sim | Sim | Sim | Sim | Sim | Sim |
| Seleção independente de velocidade de centrifugação | Sim | Sim | Sim | Sim | Sim | Sim |
| Programação diferida [h] | Sim | Sim | Sim | Sim | Sim | Sim |
| Tecla funcionamento / pausa | Sim | Sim | Sim | Sim | Sim | Sim |
| Indicador de tempo restante | Sim | Sim | Sim | Sim | Sim | Sim |
| Indicador de fases da lavagem | Sim | Sim | Sim | Sim | Sim | Sim |
| **Programas** | | | | | | |
| Nº programas lavagem | 15 | 16 | 23 | 16 | 23 | 23 |
| Algodão | Sim | Sim | Sim | Sim | Sim | Sim |
| Sintético | Sim | Sim | Sim | Sim | Sim | Sim |
| Delicado | Sim | Sim | Sim | Sim | Sim | Sim |
| ECO | Sim | Sim | Sim | Sim | Sim | Sim |
| Lã | Sim | Sim | Sim | Sim | Sim | Sim |
| Lavagem à mão | Sim | Sim | Sim | Sim | Sim | Sim |
| Rápido [min] | Sim | Sim | Sim | Sim | Sim | Sim |
| Misto | Sim | Sim | Sim | Sim | Sim | Sim |
| Roupa desportiva | Sim | Sim | Sim | Sim | Sim | Sim |
| Roupa bebé | Sim | Sim | Sim | Sim | Sim | Sim |
| Personalizado | Sim | Sim | Sim | Sim | Sim | Sim |
| Limpeza de tambor | Sim | Não | Sim | Não | Sim | Sim |
| Pré-lavagem a vapor | Sim | Não | Não | Não | Não | Sim |
| **Funções especiais** | | | | | | |
| Pré-lavagem | Sim | Sim | Sim | Sim | Sim | Sim |
| Enxaguamento extra | Sim | Sim | Sim | Sim | Sim | Sim |
| **Segurança** | | | | | | |
| Bloqueio segurança para crianças | Sim | Sim | Sim | Sim | Sim | Sim |
| Segurança anti-derrame | Sim | Sim | Sim | Sim | Sim | Sim |
| **Ligação elétrica e de água** | | | | | | |
| Tensão Nominal [V] | 220-240 | 220-240 | 220-240 | 220-240 | 220-240 | 220-240 |
| Frequência de rede [Hz] | 50 | 50 | 50 | 50 | 50 | 50 |
| Potência Nominal [W] | 1.950 | 2.000 | 2.000 | 2.050 | 2.050 | 2.000 |
| Corrente Nominal [A] | 10 | 10 | 10 | 10 | 10 | 10 |
| Tipo de ficha | Schuko | Schuko | Schuko | Schuko | Schuko | Schuko |
| Comprimento do cabo [m] | 1,5 | 1,5 | 1,5 | 1,5 | 1,5 | 1,5 |
| Comprimento do tubo de entrada de água [m] | 1 | 1 | 1 | 1 | 1 | 1 |
| Comprimento do tubo de drenagem [m] | 1,6 | 1,6 | 1,6 | 1,6 | 1,6 | 1,6 |

Programa normal de lavagem: ECO. As classes vão desde o A (mais eficiente) até G (menos eficiente). Consumo de energia e consumo de água ponderado com base num ciclo do programa ECO com carga completa. O consumo de água depende de como usar o aparelho.

| Código | 925270559 | 925270558 |
|---|---|---|
| EAN | 8422248344463 | 8422248344456 |
| Modelo | EWF-9400 I | EWS-8400 I |
| **Acabamento** | Integrável | Integrável |
| **Ficha de produto de acordo com Regulamento EU 2019/2023** | | |
| Capacidade nominal (kg) | 9 | 8-6 |
| Altura (cm) | 83 | 83 |
| Largura (cm) | 60 | 60 |
| Profundidade (cm) | 54 | 54 |
| Índice de eficiência energética | 60 | 60-78,4 |
| Classe de eficiência energética | A | B-E |
| Índice rendimento de limpeza | 1,04 | 1,04 - 1,04 |
| Eficiência de enxaguamento | 5 | 5 - 5 |
| Consumo de energia em kWh (por ciclo), baseado no programa ECO | 0,545 | 0,545 - 3,6 |
| Consumo de água em litros (por ciclo), baseado no programa ECO | 48 | 48 - 90 |
| Temperatura máxima no interior do tecido (°C) - Capacidade nominal | 37 | 38 |
| Temperatura máxima no interior do tecido (°C) - Capacidade média | 33 | 38 |
| Temperatura máxima no interior do tecido (°C) - Capacidade 1/4 | 23 | 21 |
| Conteúdo de humidade restante (%) - Capacidade nominal | 53 | 53 |
| Conteúdo de humidade restante (%) - Capacidade média | 53 | 53 |
| Conteúdo de humidade restante (%) - Capacidade 1/4 | 53 | 53 |
| Velocidade de rotação (rpm) - Capacidade nominal | 1400 | 1400 |
| Velocidade de rotação (rpm) - Capacidade média | 1400 | 1400 |
| Velocidade de rotação (rpm) - Capacidade 1/4 | 1400 | 1400 |
| Classe de eficiência de secagem-centrifugação | B | B |
| Duração do programa (h:m) - Capacidade nominal | 3 : 38 | 3 : 38 - 9:30 |
| Duração do programa (h:m) - Capacidade média | 2 : 48 | 2 : 48 - 6:40 |
| Duração do programa (h:m) - Capacidade 1/4 | 2 : 48 | 2 : 48 |
| Tipo | Integrável | Integrável |
| Emissões de ruído acústico na fase de centrifugação (dBA) | 76 | 76 |
| Classe de emissão de ruído (fase de rotação) | B | B |
| Modo apagado (W) | 0,50 | 0,50 |
| Modo de espera (W) | 1 | 1 |
| Início de atraso (W) | 4 | 4 |
| **Dimensões do produto** | | |
| Altura mín/máx [mm] | 830 | 830 |
| Largura [mm] | 590 | 590 |
| Fundo [mm] | 540 | 540 |
| Pernas reguláveis | Sí | Sí |
| **Dimensões do móvel e da porta** | | |
| Altura mínima do orifício [mm] | 840 | 840 |
| Largura mínima do orifício [mm] | 600 | 600 |
| Fundo mínimo do orifício [mm] | 580 | 580 |
| **Características gerais** | | |
| Tipo de carga | Frontal | Frontal |
| Tipo de motor | Silence Inverter | Silence Inverter |
| Tamanho da escotilha [cm] | 31 | 31 |
| Tipo de tambor | Aço Inox. | Aço Inox. |
| Tipo de filtro | Acessível | Acessível |
| Sistema de redução de espuma | Acessível | Acessível |
| Auto-equilíbrio da carga | Sim | Sim |
| **Controlo** | | |
| Tipo de controlo | Display digital LED | Display digital LED |
| Seleção independente de temperatura de lavagem | Sim | Sim |
| Seleção independente de velocidade de centrifugação | Sim | Sim |
| Programação diferida [h] | Sim | Sim |
| Tecla funcionamento / pausa | Sim | Sim |
| Indicador de tempo restante | Sim | Sim |
| Indicador de fases da lavagem | Sim | Sim |
| **Programas** | | |
| Nº programas lavagem | 16 | 16 |
| Algodão | Sim | Sim |
| Sintético | Sim | Sim |
| Delicado | Sim | Sim |
| ECO | Sim | Sim |
| Lã | Sim | Sim |
| Lavagem à mão | Sim | Sim |
| Rápido [min] | Sim | Sim |
| Misto | Sim | Sim |
| Roupa desportiva | Sim | Sim |
| Roupa bebé | Sim | Sim |
| Personalizado | Sim | Sim |
| Limpeza de tambor | Não | - |
| Pré-lavagem a vapor | Sim | - |
| **Funções especiais** | | |
| Pré-lavagem | Sim | Sim |
| Enxaguamento extra | Sim | Sim |
| **Segurança** | | |
| Bloqueio segurança para crianças | Sim | Sim |
| Segurança anti-derrame | Sim | Sim |
| **Ligação elétrica e de água** | | |
| Tensão Nominal [V] | 220-240 | 220-240 |
| Frequência de rede [Hz] | 50 | 50 |
| Potência Nominal [W] | 1.950 | 1.900 |
| Corrente Nominal [A] | 10 | 10 |
| Tipo de ficha | Schuko | Schuko |
| Comprimento do cabo [m] | 1,5 | 1,5 |
| Comprimento do tubo de entrada de água [m] | 1 | 1 |
| Comprimento do tubo de drenagem [m] | 1,6 | 1,6 |

| Código | 936270487 |
|---|---|
| EAN | 8422248344470 |
| Modelo | ESC-8161 WH |
| **Acabamento** | Branco |
| Ficha de produto | |
| Capacidade de secagem do programa de algodão carga completa [kg] | 8 |
| Capacidade de secagem do programa de tecidos delicados [kg] | 1 |
| Tipo de secagem | Condensação |
| Classe de eficiência energética (2) | B |
| Consumo energia [kWhno](3) | 561 |
| Consumo de energia algodão carga completa [kWh] | 4,74 |
| Consumo energia algodão meia carga [kWh] | 2,56 |
| Consumo energia desligado (off-mode) [W] | 0,28 |
| Consumo de energia standby (left-mode) [W] | 0,8 |
| Duração standby (left-on mode) [min.] | 10 |
| Duração programa algodão carga completa [min.] | 140 |
| Duração programa algodão meia carga [min.] | 90 |
| Duração ponderada programa algodão carga completa [min.] | 112 |
| Classe de eficiência de condensação | B |
| Eficiência condensação algodão carga completa [%] | 80,1 |
| Eficiência condensação algodão meia carga [%] | 80,1 |
| Eficiência condensação algodão ponderada [%] | 80,1 |
| Emissão de ruído de secagem [dB(A)] | 69 |
| **Características gerais** | |
| Tipo de carga | Frontal |
| Tipo de modelo | Instalação livre |
| Consumo variável em função da carga | √ |
| Capacidade tambor [l] | 109 |
| Tamanho de escotilha [cm] | 37,5 |
| Recipiente condensador removível | √ |
| Depósito de água para vapor [l] | 4,8 |
| Sensor eletrónico de humidade | √ |
| Filtro borbotos | √ |
| Sistema Reversing: movimento duplo sentido | √ |
| Ciclo contínuo arrefecimento anti-rugas | √ |
| Pés o rodas de deslocação | 2 pés e 2 apoios |
| **Controlo** | |
| Tecla programação diferida | √ |
| Tecla bloqueio seleção | √ |
| Indicador aviso limpeza filtro | √ |
| Tecla anti-rugas | √ |
| Tecla On/Off | √ |
| Programação diferida [h] | 3-6-9-12 |
| Programação e visualização | LED |
| Tecla funcionamento / pausa | √ |
| Indicador de funcionamento | √ |
| Indicador programa anti-rugas | √ |
| Indicador de bloqueio de seleção | √ |
| Tecla aviso fim de programa | √ |
| Tipo de comando programador | Mecânico |
| Indicador aviso acústico fim de programa | √ |
| Indicador aviso cuba cheia | √ |
| **Programas** | |
| Programa Tempo extra | 2 |
| Programa Vapor (Desenrugar) | 60' y 30' |
| Programa Rápido [min.] | 45' |
| Nº total programas secagem | 16 |
| Programa de Ventilação (arejamento) | √ |
| Programa Ponto de ferro | √ |
| Programa Automático | √ |
| Programa jeans | √ |
| Programa Algodão | √ |
| Programa Sintético | √ |
| Programa Delicado | 2 |
| Programa Desporto | √ |
| Programa Misto | √ |
| **Segurança** | |
| Segurança de aquecimento | √ |
| **Ligação** | |
| Intensidade [A] | 12 |
| Tensão [V] / Frequência [HZ] | 220-2240 /50 |
| Potência Total [W] | 2700 |
| **Dimensões** | |
| Dimensões: altura [mm] | 845 |
| Dimensões: altura sem bancada [mm] | 815 |
| Dimensões: largura [mm] | 595 |
| Dimensões: profundidade [mm] | 615 |
| Ligação elétrica | |
| Tensão Nominal [V] | 220-240 |
| Frequência [Hz] | 50 |
| Potência Nominal [W] | 2700 |
| Corrente Nominal [A] | 16 |
| Tipo de ficha | Schuko |
| Comprimento do cabo [m] | 1,6 |

SOB BANCADA

**MAKALU BE 50X40 1C R-10** P. 212
**Cod.:** 950270029 **EAN:** 8422248081177

- Lava-louça sob bancada em aço inoxidável 304 com 1,2 mm de espessura
- 1 cuba quadrada com base de pirâmide invertida
- Base com fundo absorvente
- Revestimento anticondensação.
- Profundidade da cuba de 20 cm
- Instalação em armário de 60 cm

**MAKALU BE 45X40 1C R-10** P. 213
**Cod.:** 950270031 **EAN:** 8422248081191

- Lava-louça sob bancada em aço inoxidável 304 com 1,2 mm de espessura
- 1 cuba quadrada com base de pirâmide invertida
- Base com fundo absorvente
- Revestimento anticondensação.
- Profundidade da cuba de 20 cm
- Instalação em armário de 60 cm

**MAKALU BE 40X40 1C PLUS R-10** P. 214
**Cod.:** 950270033 **EAN:** 8422248081450

- Lava-louça sob bancada em aço inoxidável 304 com 1,2 mm de espessura
- 1 cuba quadrada com base de pirâmide invertida
- Base com fundo absorvente
- Revestimento anticondensação.
- Profundidade da cuba de 25 cm
- Instalação em armário de 50 cm

**MAKALU BE 40X40 1C R-10** P. 215
**Cod.:** 950270027 **EAN:** 8422248081153

- Lava-louça sob bancada em aço inoxidável 304 com 1,2 mm de espessura
- 1 cuba quadrada com base de pirâmide invertida
- Base com fundo absorvente
- Revestimento anticondensação.
- Profundidade da cuba de 20 cm
- Instalação em armário de 50 cm

SOB BANCADA

**FUJI BE 50X40 1C** P. 2156
**Cod.:** 950270023 **EAN:** 8422248081443

- Lava-louça sob bancada em aço inoxidável 304 com 0,7mm de espessura
- 1 cuba quadrada
- Base com fundo absorvente
- Profundidade da cuba de 18 cm
- Instalação em armário de 60 cm

**FUJI BE PLUS 40X40 1C** P. 217
**Cod.:** 950270025 **EAN:** 8422248081139

- Lava-louça sob bancada em aço inoxidável 304 com 0,7mm de espessura
- 1 cuba quadrada
- Base com fundo absorvente
- Profundidade da cuba de 20 cm
- Instalação em armário de 50 cm

**FUJI BE 40X40 1C** P. 218
**Cod.:** 950270035 **EAN:** 8422248093309

- Lava-louça sob bancada em aço inoxidável 304 com 0,7mm de espessura
- 1 cuba quadrada
- Base com fundo absorvente
- Profundidade da cuba de 18 cm
- Instalação em armário de 50 cm

**FUJI BE 34X40 1C** P. 219
**Cod.:** 950270019 **EAN:** 8422248081085

- Lava-louça sob bancada em aço inoxidável 304 com 0,7mm de espessura
- 1 cuba quadrada
- Base com fundo absorvente
- Profundidade da cuba de 18 cm
- Instalação em armário de 45 cm

SOBRE BANCADA

**VELETA SE 80 2C** P. 220
**Cod.:** 950270036 **EAN:** 8422248112512

- Lava-louça de encastre na bancada em aço inoxidável 304 com 0,8mm de espessura
- 2 cubas quadradas
- Base com fundo absorvente
- Profundidade da cuba de 18 cm
- Instalação em armário de 80 cm

**VELETA SE 86 1C1E ED** P. 221
**Cod.:** 950270043 **EAN:** 8422248198288

- Lava-louça de encastre na bancada em aço inoxidável 304 com 0,8mm de espessura
- 1 cuba quadrada e 1 escorredor
- Escorredor direita
- Profundidade da cuba de 18 cm
- Base com fundo absorvente
- Instalação em armário de 45 cm

**VELETA SE 86 1C1E EI** P. 222
**Cod.:** 950270037 **EAN:** 8422248112529

- Lava-louça de encastre na bancada em aço inoxidável 304 com 0,8mm de espessura
- 1 cuba quadrada e 1 escorredor
- Escorredor esquerda
- Profundidade da cuba de 18 cm
- Base com fundo absorvente
- Instalação em armário de 45 cm

**VELETA SE 79 1C1E ED** P. 223
**Cod.:** 950270040 **EAN:** 8422248190640

- Lava-louça de encastre na bancada em aço inoxidável 304 com 0,8mm de espessura
- Escorredor direita
- 1 cuba quadrada e 1 escorredor
- Base com fundo absorvente
- Profundidade da cuba de 18 cm
- Instalação em armário de 45 cm

SOBRE BANCADA

**VELETA SE 79 1C1E EI** P. 224
**Cod.:** 950270038 **EAN:** 8422248112536

- Lava-louça de encastre na bancada em aço inoxidável 304 com 0,8mm de espessura
- 1 cuba quadrada e 1 escorredor
- Escorredor esquerda
- Base com fundo absorvente
- Profundidade da cuba de 18 cm
- Instalação em armário de 45 cm

**VELETA SE 50 1C** P. 225
**Cod.:** 950270017 **EAN:** 8422248081061

- Lava-louça de encastre na bancada em aço inoxidável 304 com 0,7mm de espessura
- 1 cuba quadrada
- Base com fundo absorvente
- Profundidade da cuba de 19 cm
- Instalação em armário de 50 cm

**K2 SE 84 2C** P. 226
**Cod.:** 950270009 **EAN:** 8422248080989

- Lava-louça de encastre na bancada em aço inoxidável 304 com 0,8mm de espessura
- 2 cubas redondas
- Base com fundo absorvente
- Profundidade da cuba de 18 cm
- Instalação em armário de 80 cm

**K2 SE 84 1C1E REV** P. 227
**Cod.:** 950270011 **EAN:** 8422248081009

- Lava-louça de encastre na bancada em aço inoxidável 304 com 0,7mm de espessura
- 1 cuba redonda e 1 escorredor
- Base com fundo absorvente
- Profundidade da cuba de 18 cm
- Instalação em armário de 45 cm

SOBRE BANCADA

**K2 SE 49 1C** P. 228
**Cod.:** 950270042 **EAN:** 8422248190657

- Lava-louça de encastre na bancada em aço inoxidável 304 com 0,7mm de espessura
- 1 cuba redonda
- Base com fundo absorvente
- Profundidade da cuba de 20 cm
- Instalação em armário de 45 cm

**K2 SE 45 1C** P. 229
**Cod.:** 950270013 **EAN:** 8422248081023

- Lava-louça de encastre na bancada em aço inoxidável 304 com 0,7mm de espessura
- 1 cuba redonda
- Base com fundo absorvente
- Profundidade da cuba de 18 cm
- Instalação em armário de 45 cm

**K2 SE 47 1C** P. 230
**Cod.:** 950270005 **EAN:** 8422248080941

- Lava-louça de encastre na bancada em aço inoxidável 304 com 0,7mm de espessura
- 1 cuba quadrada
- Base com fundo absorvente
- Profundidade da cuba de 18 cm
- Instalação em armário de 50 cm

## Ampla gama

Quer esteja a cozinhar para os amigos, a limpar a mesa depois de uma refeição em família ou a desfrutar de algum tempo sozinho, quer que tudo esteja perfeito.

A cozinha é um lugar onde queremos conforto para si e os seus.

O lava-louça é um dos elementos mais importantes da nossa cozinha, pelo número de vezes que o utilizamos por dia e por ser a área de preparação ou lavagem de alimentos.

Portanto, por que não escolher um lava-louça de acordo com as suas necessidades e que goste? Edessa tem.

## Formatos de acordo com cada cozinha

A gama de lava-louças Edesa permite escolher entre diferentes formatos para que encontre aquele que gosta mais e o que melhor se adapta ao seu espaço de cozedura.

Formas redondas e descontraídas para os mais clássicos, formas quadradas com cantos arredondados para aproveitar melhor o espaço e formas quadradas com cantos retos para os mais modernistas.

Uma das vantagens deste último modelo é que a base em forma de pirâmide invertida ajuda a drenar melhor graças à sua base piramidal e ao raio de 10, evitando a formação de poças de água estagnada, sujidade ou manchas de calcário de gotas secas na superfície da cuba.

## Edesa para toda a vida

Sabemos que o mercado pretende qualidade e durabilidade nos seus produtos, por isso estamos comprometidos consigo e oferecemos-lhe quase toda a vida, **50 anos** de garantia para o seu lava-louça.

*(Ficam excluídos da Garantia os danos causados pelo desgaste de acessórios, juntas, tubos, borrachas, etc., assim como os danos causados pela manipulação inadequada, uso indevido ou utilização de produtos ou substâncias abrasivas)*

50

Años garantía
Years warranty
Anos de garantia
Ans de garantie
Jahres garantie

## Sobre bancada ou sob bancada

Existem dois tipos de instalação principais.

O primeiro, sobre bancada, é o sistema de instalação mais comum, onde o lava-louça se apoia sobre a própria bancada e fica encastrado.

A sua instalação é muito rápida e simples, graças ao uso de grampos na montagem.

O segundo caso é o sob bancada. Este sistema de colocação oferece uma bancada totalmente lisa e evita as saliências, pois o lava-louça fica sob a bancada. Assim, consegue-se harmonia e continuidade visual na cozinha, além de facilitar a limpeza.

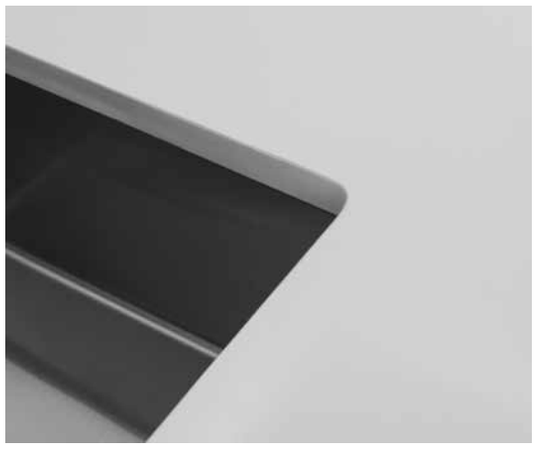

## Os nossos utilizadores não se conformam com menos, e você?

AISI 304

Premiamos a qualidade e durabilidade do produto.

Por isso, todos os lava-louças Edesa são em **aço inoxidável AISI 304 austenítico** da máxima qualidade, para evitar qualquer tipo de oxidação ou corrosão causada pela água.

O material com o qual fabricamos estes produtos não é poroso, o que significa que a sua superfície lisa e suave pode ser limpa de forma muito simples.

Sem esquecer que é resistente durante muitos anos, os lava-louças Edesa possuem uma **espessura de até 1,2 mm de aço**, minimizando assim os riscos ou as marcas causadas pelas pancadas durante o seu uso.

Este aço, além de proporcionar brilho e resistência, é o tipo de aço inoxidável da mais alta qualidade que existe no mercado para o ambiente doméstico.

## e de edessa e e de ecológico

O material com que fabricamos estes lava-louças em aço inoxidável AISI 304 é um **material ecológico**.

Cerca de **60%** do aço inoxidável utilizado é reciclado. Cuidamos do meio ambiente, porque assim cuidamos de si.

# A gama Makalu da Edesa é pioneira e inovadora, pensada para agradar, com um estilo único. Será um elemento essencial na sua cozinha

O objetivo da equipa de produção da marca é otimizar os processos de fabricação e obter produtos de qualidade.

Desta vez queremos surpreender com um lava-louça cujo raio é 10, algo invulgar no mercado, pois exige técnicas avançadas nesta área.

Esteticamente é singular e realça ainda mais a forma piramidal invertida da base do lava-louça.

Este tipo de lava-louça pode ser instalado sob a bancada, a sua cozinha ficará espetacular!

Além de utilizar materiais nobres, todo o lava-louça é fabricado numa única peça, as juntas são reforçadas, a cuba é elaborada com elementos insonorizantes e a base exterior é revestida para minimizar ao máximo o ruído quando deixa cair dentro da cuba a louça de cozinha.

Revestimento anticondensação. Evita a formação de bolor e confere uma proteção extra ao lava-louça contra a oxidação e ao armário contra condensação.

A base em forma de pirâmide invertida facilita a drenagem da água. Além disso, evita-se a formação de poças ou manchas de calcário por gotas secas na base da cuba.

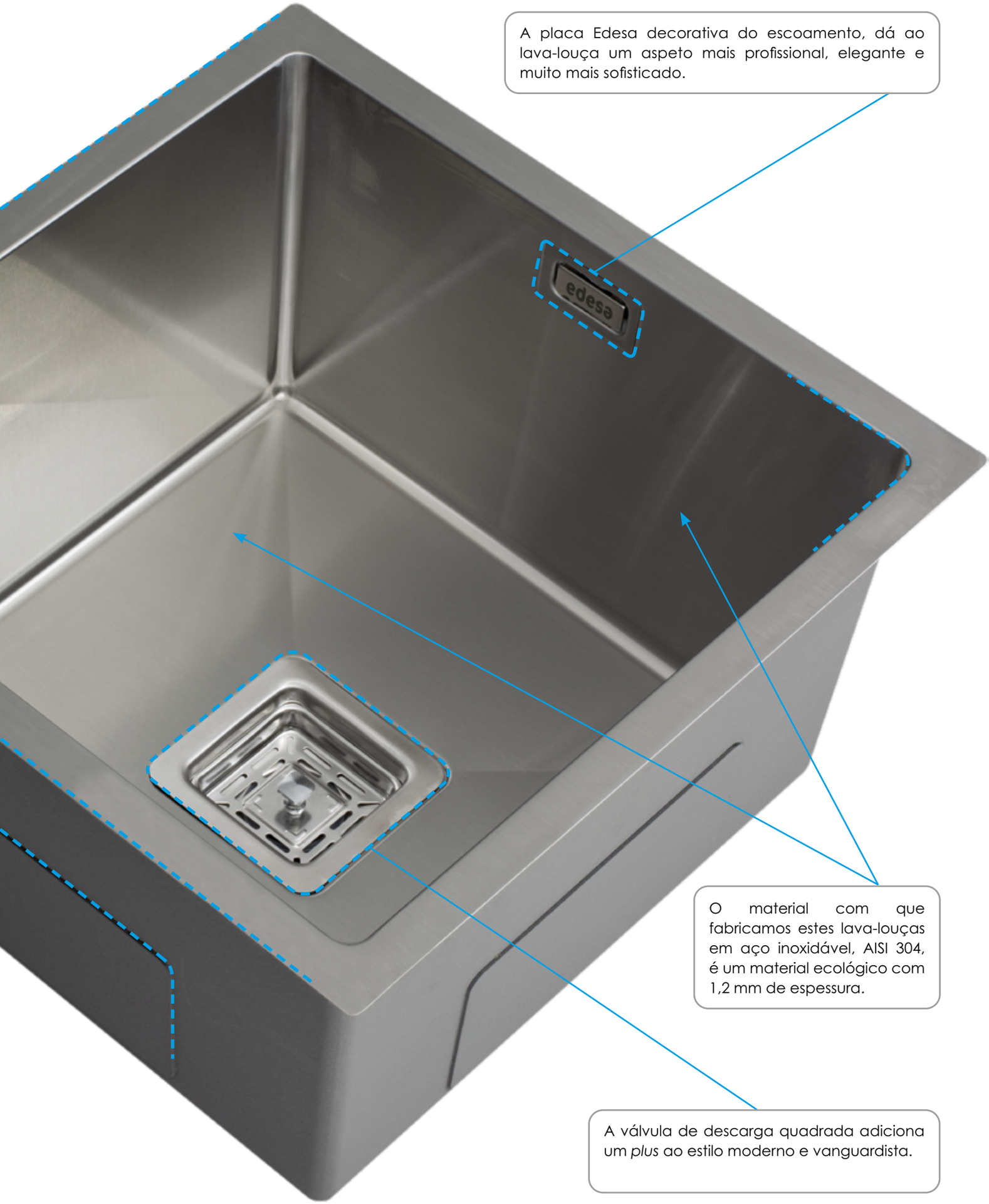


A placa Edesa decorativa do escoamento, dá ao lava-louça um aspeto mais profissional, elegante e muito mais sofisticado.

O material com que fabricamos estes lava-louças em aço inoxidável, AISI 304, é um material ecológico com 1,2 mm de espessura.

A válvula de descarga quadrada adiciona um *plus* ao estilo moderno e vanguardista.

## Válvula de descarga quadrada ou redonda? Você escolhe

Diferentes formatos para diferentes personalidades com Edesa.

Se é dos clássicos, pode escolher a válvula tipo cesto redonda das gamas Veleta, K2 e Fuji.

Se prefere algo subtil e elegante, a melhor opção é a gama Makalu.

## A tranquilidade e serenidade em sua casa importa-nos

Todas os lava-louças Edesa estão equipados com diferentes elementos que ajudam a insonorização quando os utensílios de cozinha caem ou são depositados no seu interior.

O facto de todo o lava-louça ser feita numa única peça consegue amortecer melhor o ruído.

As juntas são reforçadas com materiais que evitam as vibrações e minimizam, na medida do possível, os ruídos incómodos ao colocar os talheres e pratos dentro da cuba.

## Acessórios que facilitam a montagem

Todos os lava-louças Edesa incluem os acessórios necessários para a instalação correta, quer seja sob bancada ou sobre bancada.

## Ganhamos espaço com Edesa

Porque é muito mais simples virar e levantar uma panela quando há espaço, na Edesa, parece-nos essencial ganhar todo o espaço possível.

Por isso, enfatizamos os nossos esforços para projetar cubas mais profundas, **até 25 cm**.

Isso permitirá obter alguns centímetros cúbicos extras, agilizando os nossos movimentos e evitando derramar água para fora da cuba.

Nunca foi tão fácil limpar os tabuleiros do forno ou as panelas dos almoços de domingo.

| ACESSÓRIOS | | |
|---|---|---|
| | **MODELO / EAN-13** | **DESCRIÇÃO** |
| **TUBO DE DESCARGA E CESTO REDONDO** | | |
| | **07699016**<br>EAN-13: 8422248085724 | Tubo de descarga para lava-louças com dupla cuba quadrada, placa decorativa no escoamento retangular e válvula de descarga. Inclui tubo de descarga, sifão e cesto. |
| | **07699015**<br>EAN-13: 8422248085717 | Tubo de descarga para lava-louças com uma única cuba quadrada, placa decorativa no escoamento retangular e válvula de descarga. Inclui tubo de descarga, sifão e cesto. |
| | **07699002**<br>EAN-13: 8422248084536 | Tubo de descarga para lava-louças com dupla cuba redonda e válvula de descarga. Inclui tubo de descarga, sifão e cesto. |
| | **07699001**<br>EAN-13: 8422248084529 | Tubo de descarga para lava-louças com uma única cuba redonda e válvula de descarga. Inclui tubo de descarga, sifão e cesto. |
| **TUBO DE DESCARGA E CESTO QUADRADO** | | |
| | **07699003**<br>EAN-13: 8422248084543 | Tubo de descarga para lava-louças com base de pirâmide invertida, com uma única cuba, placa decorativa no escoamento retangular e válvula de descarga quadrada. Inclui tubo de descarga, sifão e cesto. |
| **CLIP DE FIXAÇÃO** | | |
| | **07699006**<br>EAN-13: 8422248084574 | Sistema de fixação no formato clipável para lava-louças sobre bancada. |
| | **07699007**<br>EAN-13: 8422248084581 | Sistema de fixação no formato clipável para lava-louças sobre bancada. |
| | **07699008**<br>EAN-13: 8422248084598 | Sistema de fixação no formato clipável para lava-louças sob bancada. |
| **PLACA EDESA ESCOAMENTO** | | |
| | **07699009**<br>EAN-13: 8422248084604 | Placa metálica decorativa retangular da marca no escoamento com acabamento acetinado. |
| **TAMPA METÁLICA** | | |
| | **07699004**<br>EAN-13: 8422248084550 | Tampa metálica para o orifício da torneira. |
| **FITA SELADORA** | | |
| | **07699013**<br>EAN-13: 8422248084642 | Fita de 3,2 m para vedar a base do lava-louça sobre a bancada. |
| | **07699014**<br>EAN-13: 8422248084659 | Fita de 1,8 m para vedar a base do lava-louça sobre a bancada. |

## MAKALU BE 50x40 1C R-10 A. inox. 304

**Cód.:** 950270029 - **EAN:** 8422248081177

AISI 304 — AÇO INOXIDÁVEL 304
SOB BANCADA
20 cm — 20 CM DE PROFUNDIDADE
AÇO INOXIDÁVEL ULTRAESPESSO
UMA CUBA
60 cm — PARA ARMÁRIO DE 60 CM
50 — 50 ANOS GARANTIA
R.10 mm — RAIO 10 MM

- Lava-louça sob bancada em aço inoxidável 304 com 1,2 mm de espessura
- 1 cuba quadrada com base de pirâmide invertida
- Lava-louça sem orifício de torneira
- Profundidade da cuba de 20 cm
- Base com fundo absorvente
- Revestimento cuba anticondensação
- Escoamento com válvula cesto quadrada 3 1/2"
- Acessórios incluídos: válvula quadrada, sifão e tubo escoamento
- Instalação em armário de 60 cm

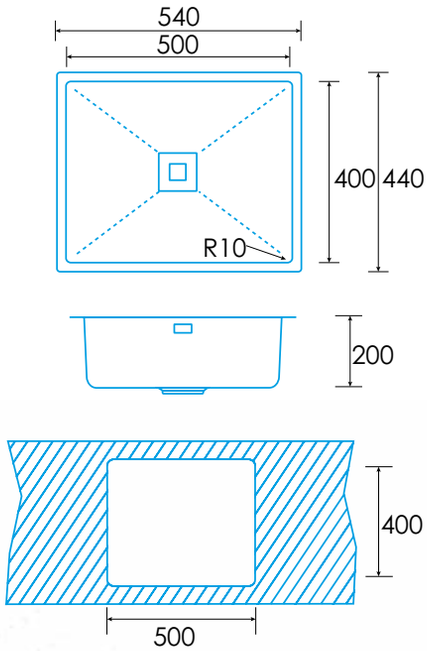


* medidas en mm

## MAKALU BE 45x40 1C R-10 A. inox. 304

**Cód.:** 950270031 - **EAN:** 8422248081191

AISI 304 — AÇO INOXIDÁVEL 304
SOB BANCADA
20 cm — 20 CM DE PROFUNDIDADE
AÇO INOXIDÁVEL ULTRAESPESSO
UMA CUBA
60 cm — PARA ARMÁRIO DE 60 CM
50 — 50 ANOS GARANTIA
R.10 mm — RAIO 10 MM

- Lava-louça sob bancada em aço inoxidável 304 com 1,2 mm de espessura
- 1 cuba quadrada com base de pirâmide invertida
- Lava-louça sem orifício de torneira
- Profundidade da cuba de 20 cm
- Base com fundo absorvente
- Revestimento cuba anticondensação
- Escoamento com válvula cesto quadrada 3 1/2"
- Acessórios incluídos: válvula quadrada, sifão e tubo escoamento
- Instalação em armário de 60 cm

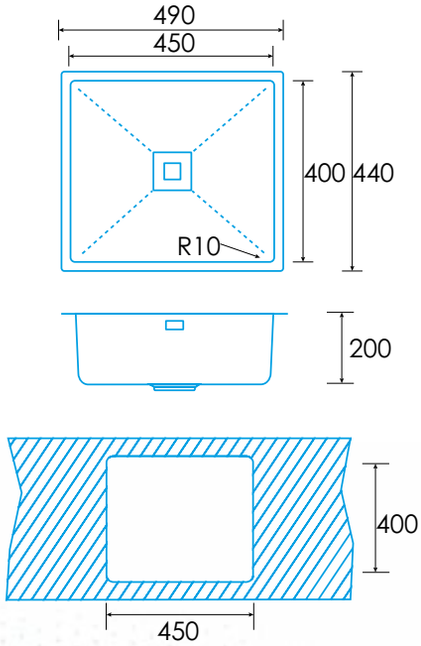


* medidas en mm

## MAKALU BE 40x40 1C PLUS R-10 A. inox. 304

**Cód.:** 950270033 - **EAN:** 8422248081450

AISI 304 — AÇO INOXIDÁVEL 304
SOB BANCADA
25 cm — 25 CM DE PROFUNDIDADE
AÇO INOXIDÁVEL ULTRAESPESSO
UMA CUBA
50 cm — PARA ARMÁRIO DE 50 CM
50 — 50 ANOS GARANTIA
R.10 mm — RAIO 10 MM

- Lava-louça sob bancada em aço inoxidável 304 com 1,2 mm de espessura
- 1 cuba quadrada com base de pirâmide invertida
- Lava-louça sem orifício de torneira
- Profundidade da cuba de 25 cm
- Base com fundo absorvente
- Revestimento cuba anticondensação
- Escoamento com válvula cesto quadrada 3 1/2"
- Acessórios incluídos: válvula quadrada, sifão e tubo escoamento
- Instalação em armário de 50 cm

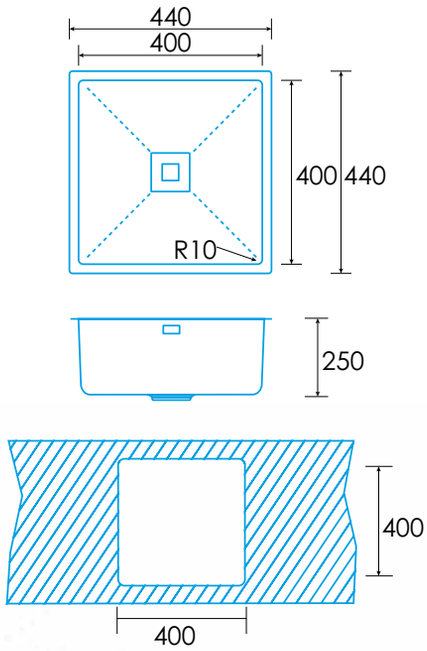


* medidas en mm

## MAKALU BE 40x40 1C R-10 A. inox. 304

**Cód.:** 950270027 - **EAN:** 8422248081153

AISI 304 — AÇO INOXIDÁVEL 304
SOB BANCADA
20 cm — 20 CM DE PROFUNDIDADE
AÇO INOXIDÁVEL ULTRAESPESSO
UMA CUBA
50 cm — PARA ARMÁRIO DE 50 CM
50 — 50 ANOS GARANTIA
R.10 mm — RAIO 10 MM

- Lava-louça sob bancada em aço inoxidável 304 com 1,2 mm de espessura
- 1 cuba quadrada com base de pirâmide invertida
- Lava-louça sem orifício de torneira
- Profundidade da cuba de 20 cm
- Base com fundo absorvente
- Revestimento cuba anticondensação
- Escoamento com válvula cesto quadrada 3 1/2"
- Acessórios incluídos: válvula quadrada, sifão e tubo escoamento
- Instalação em armário de 50 cm

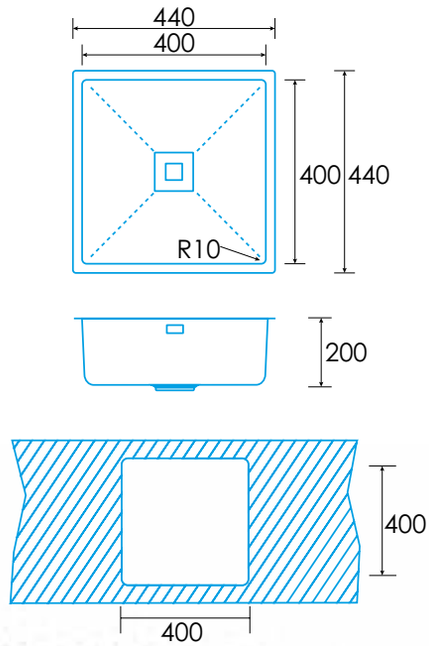


* medidas en mm

## FUJI BE 50x40 1C A. inox. 304

**Cód.:** 950270023 - **EAN:** 8422248081443

AISI 304 — AÇO INOXIDÁVEL 304
SOB BANCADA
20 cm — 20 CM DE PROFUNDIDADE
UMA CUBA
60 cm — PARA ARMÁRIO DE 60 CM
50 — 50 ANOS GARANTIA

- Lava-louça sob bancada ou com instalação nivelada, em aço inoxidável 304 com 0,7mm de espessura
- 1 cuba quadrada
- Lava-louça sem orifício de torneira
- Profundidade da cuba de 20 cm
- Base com fundo absorvente
- Escoamento com válvula cesto redonda 3 1/2"
- Acessórios incluídos: válvula redonda, sifão e tubo escoamento
- Instalação em armário de 60 cm

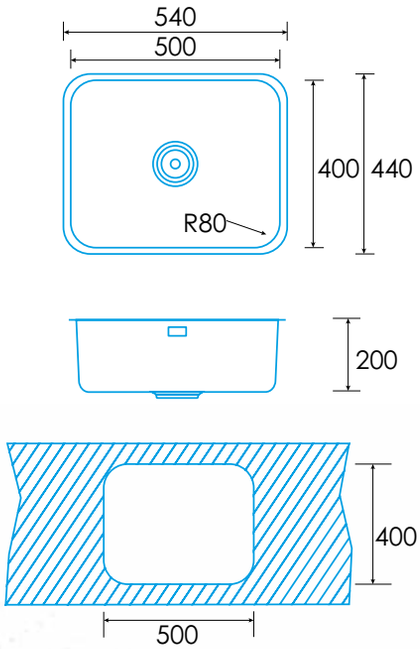


* medidas en mm

## FUJI BE PLUS 40x40 1C A. inox. 304

**Cód.:** 950270025 - **EAN:** 8422248081139

- Lava-louça sob bancada ou com instalação nivelada, em aço inoxidável 304 com 0,7mm de espessura
- 1 cuba quadrada
- Lava-louça sem orifício de torneira
- Profundidade da cuba de 20 cm
- Base com fundo absorvente
- Escoamento com válvula cesto redonda 3 1/2"
- Acessórios incluídos: válvula redonda, sifão e tubo escoamento
- Instalação em armário de 50 cm

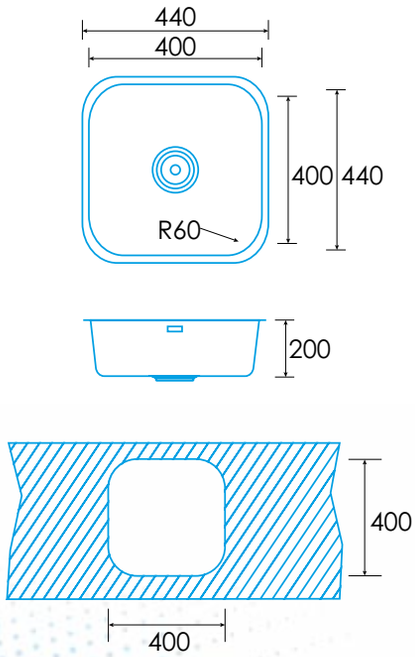


* medidas en mm

## FUJI BE 40x40 1C A. inox. 304

**Cód.:** 950270035 - **EAN:** 8422248093309

AISI 304 — AÇO INOXIDÁVEL 304
SOB BANCADA
18 cm — 18 CM DE PROFUNDIDADE
UMA CUBA
50 cm — PARA ARMÁRIO DE 50 CM
50 — 50 ANOS GARANTIA

- Lava-louça sob bancada ou com instalação nivelada, em aço inoxidável 304 com 0,7mm de espessura
- 1 cuba quadrada
- Lava-louça sem orifício de torneira
- Profundidade da cuba de 18 cm
- Base com fundo absorvente
- Escoamento com válvula cesto redonda 3 1/2"
- Acessórios incluídos: válvula redonda, sifão e tubo escoamento
- Instalação em armário de 50 cm

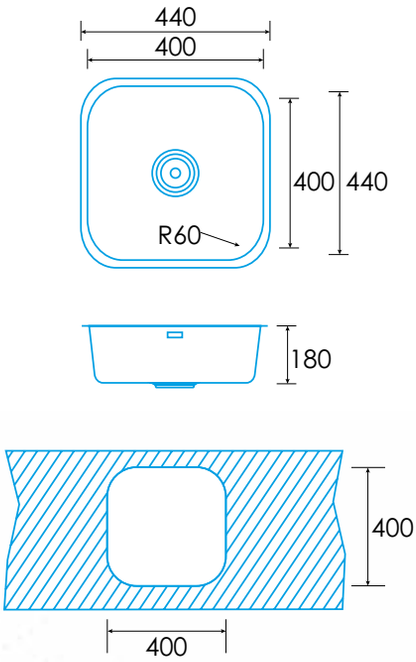


* medidas en mm

## FUJI BE 34x40 1C A. inox. 304

**Cód.:** 950270019 - **EAN:** 8422248081085

AISI 304 — AÇO INOXIDÁVEL 304
SOB BANCADA
18 cm — 18 CM DE PROFUNDIDADE
UMA CUBA
45 cm — PARA ARMÁRIO DE 45 CM
50 — 50 ANOS GARANTIA

- Lava-louça sob bancada ou com instalação nivelada, em aço inoxidável 304 com 0,7mm de espessura
- 1 cuba quadrada
- Lava-louça sem orifício de torneira
- Profundidade da cuba de 18 cm
- Base com fundo absorvente
- Escoamento com válvula cesto redonda 3 1/2"
- Acessórios incluídos: válvula redonda, sifão e tubo escoamento
- Instalação em armário de 45 cm

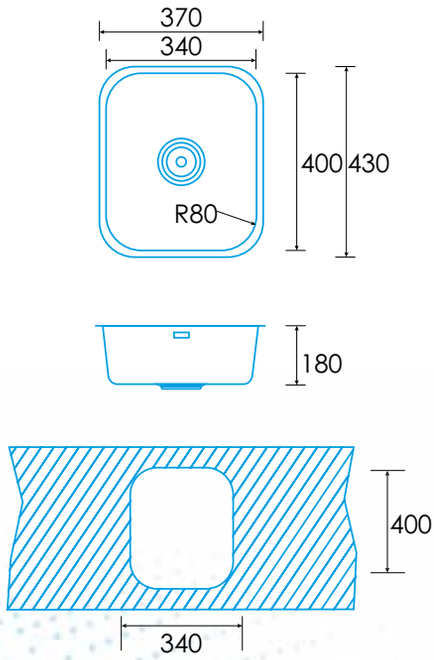


* medidas en mm

## VELETA SE 80 2C A. inox. 304

**Cód.:** 950270036 - **EAN:** 8422248112512

AISI 304 — AÇO INOXIDÁVEL 304

SOBRE BANCADA

20 cm — 20 CM DE PROFUNDIDADE

DUAS CUBAS

80 cm — PARA ARMÁRIO DE 80 CM

50 — 50 ANOS GARANTIA

- Lava-louça de encastre na bancada em aço inoxidável 304 com 0,8mm de espessura
- 2 cubas quadradas
- Lava-louça sem orifício de torneira
- Profundidade da cuba de 20 cm
- Base com fundo absorvente
- Escoamento com válvula cesto quadrada 3 1/2"
- Acessórios incluídos: válvulas redondas, tampas de torneira, sifão e tubo escoamento
- Instalação em armário de 80 cm

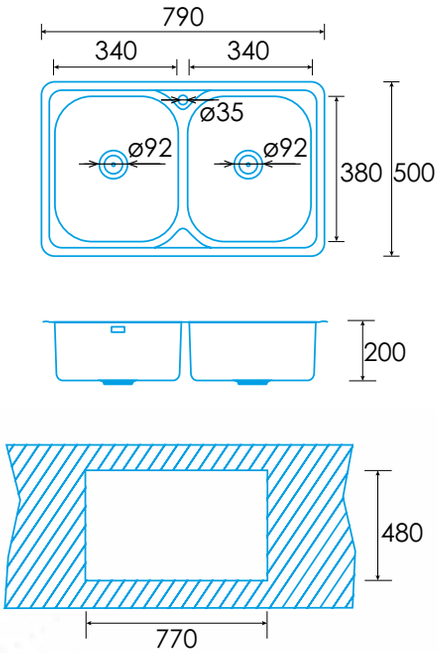


* medidas en mm

## VELETA SE 86 1C1E ED A. inox. 304

**Cód.:** 950270043 - **EAN:** 8422248198288

AISI 304 — AÇO INOXIDÁVEL 304
SOBRE BANCADA
18 cm — 18 CM DE PROFUNDIDADE
UMA CUBA
ESCORREDOR
50 cm — PARA ARMÁRIO DE 50 CM
50 — 50 ANOS GARANTIA

- "Lava-louça de encastre na bancada em aço inoxidável 304 com 0,8mm de espessura"
- 1 cuba quadrada e 1 escorredor
- Lava-louça sem orifício de torneira
- Profundidade da cuba de 18 cm
- Base com fundo absorvente
- 
- Escoamento com válvula cesto quadrada 3 1/2"
- Acessórios incluídos: válvulas redondas, tampas de torneira, sifão e tubo escoamento
- Instalação em armário de 50 cm

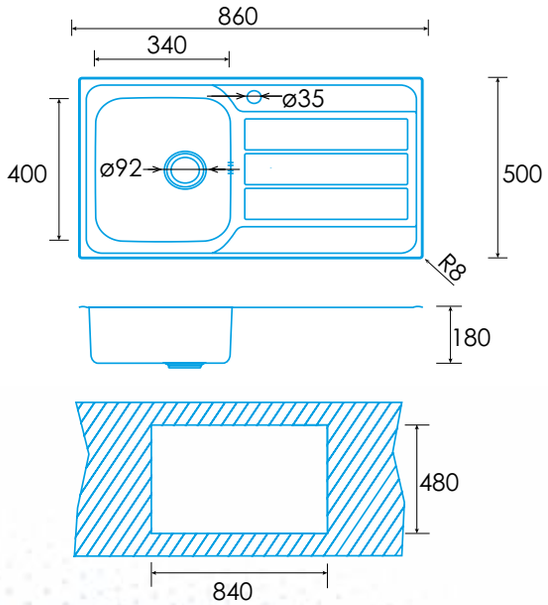


* medidas en mm

## VELETA SE 86 1C1E EI A. inox. 304

**Cód.:** 950270037 - **EAN:** 8422248112529

AISI 304 — AÇO INOXIDÁVEL 304
SOBRE BANCADA
18 cm — 18 CM DE PROFUNDIDADE
UMA CUBA
ESCORREDOR
50 cm — PARA ARMÁRIO DE 50 CM
50 — 50 ANOS GARANTIA

- "Lava-louça de encastre na bancada em aço inoxidável 304 com 0,8mm de espessura"
- 1 cuba quadrada e 1 escorredor
- Lava-louça sem orifício de torneira
- Profundidade da cuba de 18 cm
- Base com fundo absorvente
- 
- Escoamento com válvula cesto quadrada 3 1/2"
- Acessórios incluídos: válvulas redondas, tampas de torneira, sifão e tubo escoamento
- Instalação em armário de 50 cm

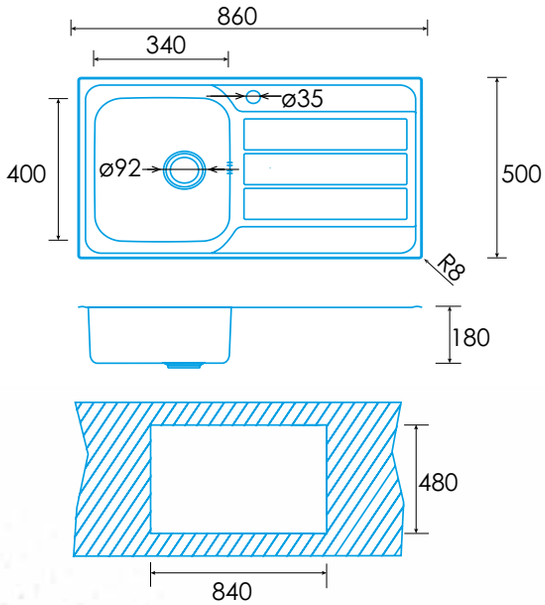


* medidas en mm

## VELETA SE 79 1C1E ED A. inox. 304

**Cód.:** 950270040 - **EAN:** 8422248190640

AISI 304 — AÇO INOXIDÁVEL 304
SOBRE BANCADA
18 cm — 18 CM DE PROFUNDIDADE
UMA CUBA
ESCORREDOR
45 cm — PARA ARMÁRIO DE 45 CM
50 — 50 ANOS GARANTIA

- "Lava-louça de encastre na bancada em aço inoxidável 304 com 0,8mm de espessura"
- 3 cuba quadrada e 1 escorredor
- Lava-louça sem orifício de torneira
- Profundidade da cuba de 18 cm
- Base com fundo absorvente
- Escoamento com válvula cesto quadrada 3 1/2"
- Acessórios incluídos: válvulas redondas, tampas de torneira, sifão e tubo escoamento
- Instalação em armário de 45 cm

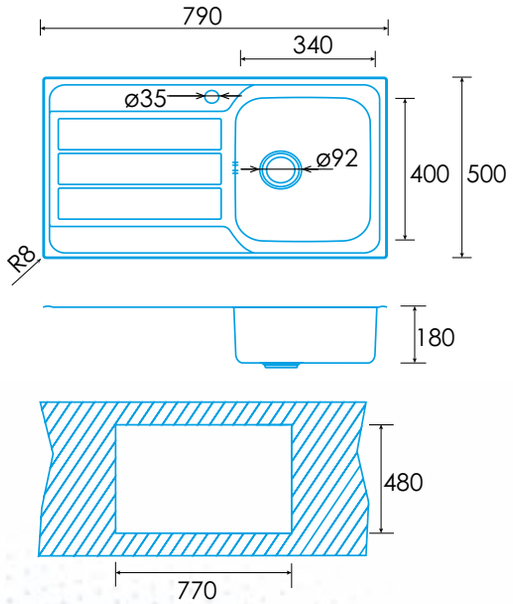


* medidas en mm

## VELETA SE 79 1C1E EI A. inox. 304

**Cód.:** 950270038 - **EAN:** 8422248112536

AISI 304 — AÇO INOXIDÁVEL 304
SOBRE BANCADA
18 cm — 18 CM DE PROFUNDIDADE
UMA CUBA
ESCORREDOR
45 cm — PARA ARMÁRIO DE 45 CM
50 — 50 ANOS GARANTIA

- "Lava-louça de encastre na bancada em aço inoxidável 304 com 0,8mm de espessura"
- 3 cuba quadrada e 1 escorredor
- Lava-louça sem orifício de torneira
- Profundidade da cuba de 18 cm
- Base com fundo absorvente
- Escoamento com válvula cesto quadrada 3 1/2"
- Acessórios incluídos: válvulas redondas, tampas de torneira, sifão e tubo escoamento
- Instalação em armário de 45 cm

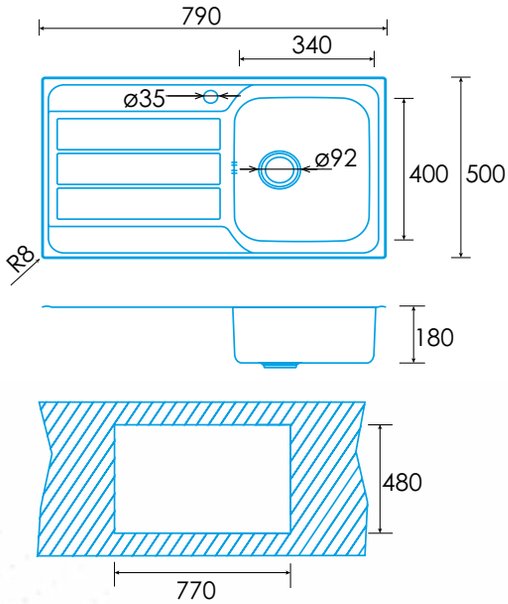


* medidas en mm

## VELETA SE 50 1C A. inox. 304

**Cód.:** 950270017 - **EAN:** 8422248081061

AISI 304 — AÇO INOXIDÁVEL 304
SOBRE BANCADA
19 cm — 19 CM DE PROFUNDIDADE
UMA CUBA
50 cm — PARA ARMÁRIO DE 50 CM
50 — 50 ANOS GARANTIA

- Lava-louça de encastre na bancada em aço inoxidável 304 com 0,7mm de espessura
- 1 cuba quadrada
- Lava-louça com orifício de torneira
- Profundidade da cuba de 19 cm
- Base com fundo absorvente
- Escoamento com válvula cesto redonda 3 1/2"
- Acessórios incluídos: válvula redonda, tampa de torneira, sifão e tubo escoamento
- Instalação em armário de 50 cm

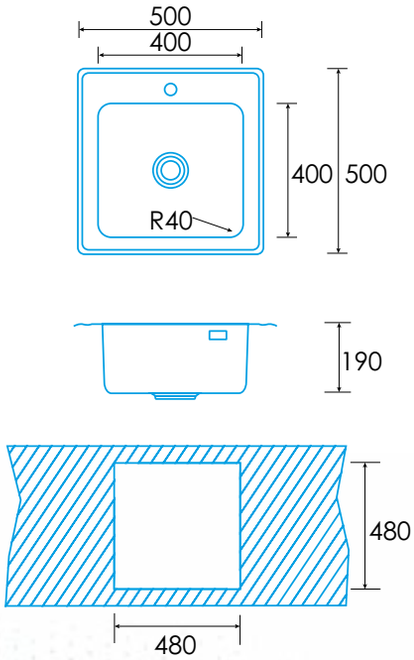


* medidas en mm

## K2 SE 84 2C A. inox. 304

**Cód.:** 950270009 - **EAN:** 8422248080989

AISI 304 — AÇO INOXIDÁVEL 304
SOBRE BANCADA
18 cm — 18 CM DE PROFUNDIDADE
DUAS CUBAS
80 cm — PARA ARMÁRIO DE 80 CM
50 — 50 ANOS GARANTIA

- Lava-louça de encastre na bancada em aço inoxidável 304 com 0,8 mm de espessura
- 2 cubas redondas
- Lava-louça com orifício de torneira
- Profundidade da cuba de 18 cm
- Base com fundo absorvente
- Escoamento com válvula cesto redonda 3 1/2"
- Acessórios incluídos: válvulas redondas, tampas de torneira, sifão e tubo escoamento
- Instalação em armário de 80 cm

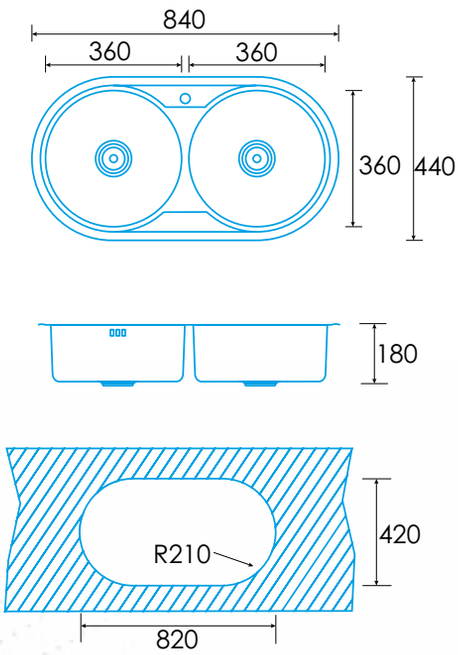


* medidas en mm

## K2 SE 84 1C1E REV A. inox. 304

**Cód.:** 950270011 - **EAN:** 8422248081009

AÇO INOXIDÁVEL 304 | SOBRE BANCADA | 18 CM DE PROFUNDIDADE | REVERSÍVEL | UMA CUBA | ESCORREDOR | PARA ARMÁRIO DE 45 CM | 50 ANOS GARANTIA

- Lava-louça de encastre sobre bancada em aço inoxidável 304 com 0,7mm de espessura
- 1 cuba redonda e 1 escorredor
- Lava-louça reversível com orifício de torneira
- Profundidade da cuba de 18 cm
- Base com fundo absorvente
- Escoamento com válvula cesto redonda 3 1/2"
- Acessórios incluídos: válvula redonda, tampas de torneira, sifão e tubo escoamento
- Instalação em armário de 45 cm

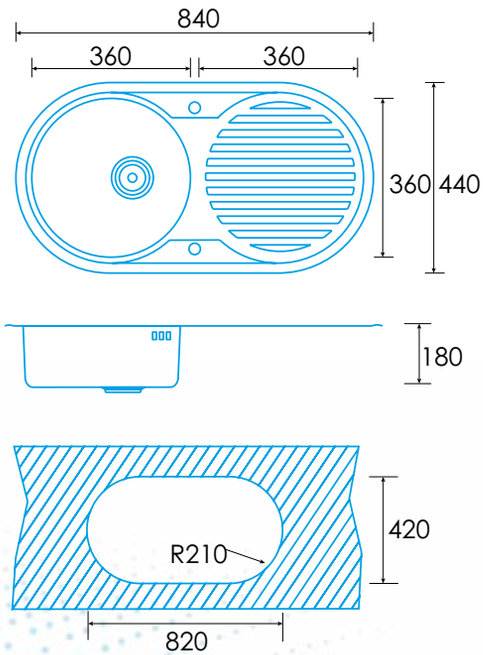


* medidas en mm

## K2 SE 49 1C A. inox. 304

**Cód.:** 950270042 - **EAN:** 8422248190657

AÇO INOXIDÁVEL 304 | SOBRE BANCADA | 18 CM DE PROFUNDIDADE | UMA CUBA | PARA ARMÁRIO DE 45 CM | 50 ANOS GARANTIA

- Lava-louça de encastre na bancada em aço inoxidável 304 com 0,7mm de espessura
- 1 cuba redonda
- Lava-louça sem orifício de torneira
- Profundidade da cuba de 20 cm
- Base com fundo absorvente
- Escoamento com válvula cesto quadrada 3 1/2"
- Acessórios incluídos: válvula redonda, tampa de torneira, sifão e tubo escoamento
- Instalação em armário de 45 cm

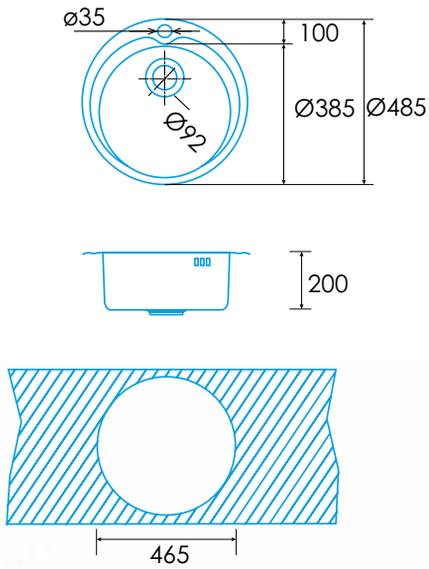


* medidas en mm

## K2 SE 45 1C A. inox. 304

**Cód.:** 950270013 - **EAN:** 8422248081023

AÇO INOXIDÁVEL 304 | SOBRE BANCADA | 18 CM DE PROFUNDIDADE | UMA CUBA | PARA ARMÁRIO DE 45 CM | 50 ANOS GARANTIA

- Lava-louça de encastre na bancada em aço inoxidável 304 com 0,7mm de espessura
- 1 cuba redonda
- Lava-louça sem orifício de torneira
- Profundidade da cuba de 18 cm
- Base com fundo absorvente
- Escoamento com válvula cesto redonda 3 1/2"
- Acessórios incluídos: válvula redonda, sifão e tubo escoamento
- Instalação em armário de 45 cm

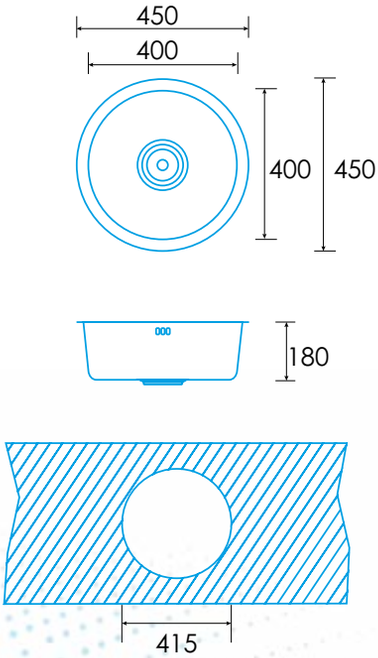


* medidas en mm

## K2 SE 47 1C A. inox. 304

**Cód.:** 950270005 - **EAN:** 8422248080941

AÇO INOXIDÁVEL 304 | SOBRE BANCADA | 18 CM DE PROFUNDIDADE | UMA CUBA | PARA ARMÁRIO DE 50 CM | 50 ANOS GARANTIA

- Lava-louça de encastre na bancada em aço inoxidável 304 com 0,7mm de espessura
- 1 cuba quadrada
- Lava-louça com orifício de torneira
- Profundidade da cuba de 18 cm
- Base com fundo absorvente
- Escoamento com válvula cesto redonda 3 1/2"
- Acessórios incluídos: válvula redonda, tampa de torneira, sifão e tubo escoamento
- Instalação em armário de 50 cm

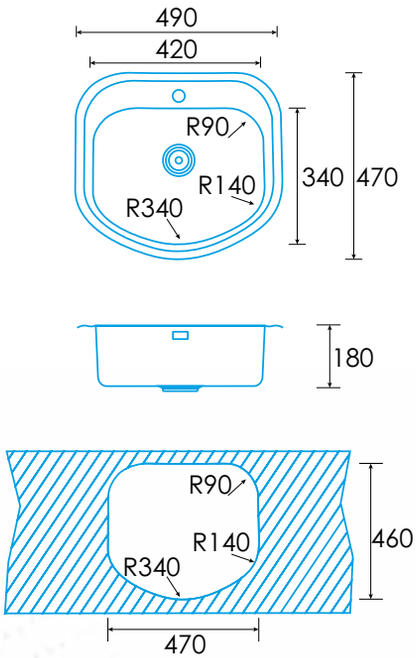


* medidas en mm

| Código | 950270029 | 950270031 | 950270033 | 950270027 | 950270023 | 950270025 | 950270035 | 950270019 | 950270036 |
|---|---|---|---|---|---|---|---|---|---|
| EAN | 8422248081177 | 8422248081191 | 8422248081450 | 8422248081153 | 8422248081443 | 8422248081139 | 8422248093309 | 8422248081085 | 8422248112512 |
| Modelo | MAKALU BE 50X40 1C R-10 | MAKALU BE 45X40 1C R-10 | MAKALU BE 40X40 1C PLUS R-10 | MAKALU BE 40X40 1C 4-10 | FUJI BE 50X40 1C | FUJI BE 40X40 1C PLUS | FUJI BE 40X40 1C R-60 | FUJI BE 34X40 1C | VELETA SE 80 2C /A |
| **DIMENSÕES** | | | | | | | | | |
| Medida de encastre (comprimento x largura) [mm] | 500 x 400 | 450 x 400 | 400 x 400 | 400 x 400 | 500 x 400 | 400 x 400 | 400 x 400 | 400 x 340 | 780 x 480 |
| Dimensoes (comprimento x largura x profundidade) [mm] | 540 x 440 x 200 | 490 x 440 x 200 | 440 x 440 x 250 | 440 x 440 x 200 | 530 x 440 x 180 | 440 x 440 x 200 | 440 x 440 x 180 | 370 x 430 x 180 | 800 x 500 x 180 |
| **CARACTERÍSTICAS GERAIS** | | | | | | | | | |
| Tipo | Sob bancada | Sob bancada | Sob bancada | Sob bancada | Sob bancada | Sob bancada | Sob bancada | Sob bancada | De encastre sobre bancada |
| Material | Aço inoxidável | Aço inoxidável | Aço inoxidável | Aço inoxidável | Aço inoxidável | Aço inoxidável | Aço inoxidável | Aço inoxidável | Aço inoxidável |
| Espessura do aço [mm] | 1,2 | 1,2 | 1,2 | 1,2 | 0,7 | 0,7 | 0,7 | 0,7 | 0,8 |
| Cor | Aço | Aço | Aço | Aço | Aço | Aço | Aço | Aço | Aço |
| **DETALHES DA CUBA E ESC** | | | | | | | | | |
| Quantidade de cubas | 1 | 1 | 1 | 1 | 1 | 1 | 1 | 1 | 2 |
| Forma da cuba(s) | Quadrada com base pirâmide invertida | Quadrada com base pirâmide invertida | Quadrada com base pirâmide invertida | Quadrada com base pirâmide invertida | Quadrada | Quadrada | Quadrada | Quadrada | Quadrada |
| Escorredor | Não | Não | Não | Não | Não | Não | Não | Não | Não |
| Forma do escorredor | - | - | - | - | - | - | - | - | - |
| Posição do escorredor | Não | Não | Não | Não | Não | Não | Não | Não | Sim |
| Orifício para torneira | Sim | Sim | Sim | Sim | Sim | Sim | Sim | Sim | Sim |
| **ACESSÓRIOS** | | | | | | | | | |
| Tipo válvula de escoamento | Quadrada 3 1/2" | Quadrada 3 1/2" | Quadrada 3 1/2" | Quadrada 3 1/2" | Redondo 3 1/2" | Redondo 3 1/2" | Redondo 3 1/2" | Redondo 3 1/2" | Redondo 3 1/2" |
| Número de válvulas de escoamento | 1 | 1 | 1 | 1 | 1 | 1 | 1 | 1 | 2 |
| Tubo escoamento | Sim | Sim | Sim | Sim | Sim | Sim | Sim | Sim | Sim |

| Código | 950270043 | 950270037 | 950270040 | 950270038 | 950270017 | 950270009 | 950270011 | 950270042 | 950270013 | 950270005 |
|---|---|---|---|---|---|---|---|---|---|---|
| EAN | 8422248198288 | 8422248112529 | 8422248190640 | 8422248112536 | 8422248081061 | 8422248080989 | 8422248081009 | 8422248190657 | 8422248081023 | 8422248080941 |
| Modelo | VELETA SE 86 1C1E ED | VELETA SE 86 1C1E EI | VELETA SE 79 1C1E ED | VELETA SE 79 1C1E EI | VELETA SE 50 1C | K2 SE 84 2C | K2 SE 84 1C1E REVERSIBLE | K2 SE 49 1C | K2 SE 45 1C | K2 SE 47 1C |
| **DIMENSÕES** | | | | | | | | | | |
| Medida de encastre (comprimento x largura) [mm] | 840 x 480 | 840 x 480 | 770x480 | 770x480 | 480 x 480 | 820 x 420 | 820 x 420 | Ø465 | Ø415 | 470 x 460 |
| Dimensoes (comprimento x largura x profundidade) [mm] | 860 x 500 x 180 | 860 x 500 x 180 | 790x500x180 | 790x500x180 | 500 x 500 x 180 | 840 x 440 x 180 | 840 x 440 x 180 | 485 x 160 | 450 x 450 x 180 | 490 x 470 x 180 |
| **CARACTERÍSTICAS GERAIS** | | | | | | | | | | |
| Tipo | De encastre sobre bancada | De encastre sobre bancada | De encastre sobre bancada | De encastre sobre bancada | De encastre sobre bancada | De encastre sobre bancada | De encastre sobre bancada | De encastre sobre bancada | De encastre sobre bancada | De encastre sobre bancada |
| Material | Aço inoxidável | Aço inoxidável | Aço inoxidável | Aço inoxidável | Aço inoxidável | Aço inoxidável | Aço inoxidável | Aço inoxidável | Aço inoxidável | Aço inoxidável |
| Espessura do aço [mm] | 0,8 | 0,8 | 0,8 | 0,8 | 0,7 | 0,8 | 0,7 | 0,7 | 0,7 | 0,7 |
| Cor | Aço | Aço | Aço | Aço | Aço | Aço | Aço | Aço | Aço | Aço |
| **DETALHES DA CUBA E ESC** | | | | | | | | | | |
| Quantidade de cubas | 1 | 1 | 1 | 1 | 1 | 2 | 1 | 1 | 1 | 1 |
| Forma da cuba(s) | Quadrada | Quadrada | Quadrada | Quadrada | Quadrada | Redonda | Redonda | Redonda | Redonda | Quadrada arredondada |
| Escorredor | Sim | Sim | Sim | Sim | Não | Não | Sim | Não | Não | Não |
| Forma do escorredor | Quadrada | Quadrada | Quadrada | Quadrada | - | - | Redonda | - | - | - |
| Posição do escorredor | Sim | Sim | Sim | Sim | Sim | Sim | Sim | Sim | Não | Sim |
| Orifício para torneira | Sim | Sim | Sim | Sim | Sim | Sim | Sim | Sim | Sim | Sim |
| **ACESSÓRIOS** | | | | | | | | | | |
| Tipo válvula de escoamento | Redondo 3 1/2" | Redondo 3 1/2" | Redondo 3 1/2" | Redondo 3 1/2" | Redondo 3 1/2" | Redondo 3 1/2" | Redondo 3 1/2" | Redondo 3 1/2" | Redondo 3 1/2" | Redondo 3 1/2" |
| Número de válvulas de escoamento | 1 | 1 | 1 | 1 | 1 | 2 | 1 | 1 | 1 | 1 |
| Tubo escoamento | Sim | Sim | Sim | Sim | Sim | Sim | Sim | Sim | Sim | Sim |

**SEMIPROFESIONAL**

**YOSEMITE PRO CROMO** P. 236
**Cod.:** 951270016 **EAN:** 8422248102261

- Torneira monocomando em aço inoxidável 304 com acabamento acetinado
- Cano alto semi-profissional, com forma curva, extraível e giratório 360º
- Comando estilo puxador, posicionado no lateral direito da torneira
- Função duche
- Conexões flexíveis M10x1x3/8" em aço inoxidável certificado

**VICTORIA CROMO** P. 237
**Cod.:** 951270020 **EAN:** 8422248110457

- Torneira monocomando em latão com acabamento cromado bicolor
- Cano alto semi-profissional, com forma curva, extraível e giratório 360º
- Comando estilo puxador, posicionado no lateral direito da torneira
- Função duche
- Conexões flexíveis M10x1x3/8" em aço inoxidável certificado

**CANO ALTO**

**MARO CROMO** P. 238
**Cod.:** 951270021 **EAN:** 8422248110464

- Torneira monocomando em latão com acabamento cromado
- Cartucho cerámico
- Abertura fria
- Cano alto giratório 360º
- Aerador anti-calcário com reduto de fluxo a 5 l/min
- Conexões flexíveis M10x1x3/8" em aço inoxidável certificadas

**NIAGARA INOX** P. 239
**Cod.:** 951270022 **EAN:** 8422248110471

- Torneira monocomando em latão
- Cartucho cerámico
- Abertura fria
- Cano alto giratório 360º
- Aerador anti-calcário com reduto de fluxo a 5 l/min
- Conexões flexíveis M10x1x3/8" em aço inoxidável certificadas

**CANO ALTO**

**NIAGARA CROMO** P. 240
**Cod.:** 951270023 **EAN:** 8422248110488

NEW

- Torneira monocomando em latão com acabamento cromado
- Cartucho cerámico
- Abertura fria
- Cano alto giratório 360º
- Aerador anti-calcário com reduto de fluxo a 5 l/min
- Acabamento cromado
- Conexões flexíveis M10x1x3/8" em aço inoxidável certificadas

**CANO BAJO**

**SL CROMO** P. 241
**Cod.:** 951270024 **EAN:** 8422248110495

NEW

- Torneira em latão
- Cartucho cerámico
- Cano giratório 360º
- Aerador anti-calcário com reduto de fluxo a 5 l/min
- Acabamento cromado
- Conexões flexíveis M10x1x3/8" em aço inoxidável certificadas

## A gama de monocomandos que pensa em si

A marca aposta no monocomando por ser o mais requisitado pelos utilizadores.

É o modelo de torneira em que, com um único controlo, pode regular tanto o fluxo da água quanto a sua temperatura, conseguindo assim conforto e simplicidade.

Adaptamo-nos às necessidades do mercado, para oferecer a torneira que melhor se adapta à sua banca, quer tenha um ou dois lava-louças, e à sua cozinha.

## Procura tranquilidade e proteção? Com Edesa mais 5 anos

Todas as torneiras incluem uma garantia de 5 anos como padrão, para garantir a sua satisfação.

Este serviço oferece a qualidade garantida pelos nossos profissionais qualificados.

Experimente a proteção que a Edesa lhe oferece, onde os custos de reparação são assegurados por um total de 5 anos e um serviço de pessoal técnico qualificado e altamente treinado para reparação e resolução de problemas.

Años garantía
Years warranty
Anos de garantia
Ans de garantie
Jahres garantie

*Excluem-se da Garantia os danos causados pelo desgaste de acessórios, vedações, tubos, cartuchos, filtros, etc., bem como os danos causados por manuseio inadequado, uso indevido ou uso de produtos ou substâncias abrasivas.*

## Torneiras que se extraem

O fato de ser removível até 50 cm permite direcionar o jato de água para enxaguar melhor todos os cantos das panelas mais volumosas, dos copos mais frágeis e dos copos altos.

## Encher panelas grandes já não é um problema graças às torneiras de cano alto

Antes, quando reunia a família para um jantar em casa, lavar as panelas grandes podia ser uma odisseia.

Agora, com a Edesa, é mais fácil, porque, graças às torneiras de cano alto, o espaço útil dentro do lava-louça é multiplicado.

## Para quem quer economizar, o sistema de aeração

Graças ao sistema difusor incorporado nas torneiras Edesa, consegue-se uma radical poupança de água e energia.

Isso é possível graças à combinação do fluxo de água com o ar, conseguindo uma pressão perfeita e homogénea do fluxo.

Caudal máximo de 5 litros por minuto. Com este arejador, são cumpridas as normas de poupança de água mais exigentes.

Ao limitar o fluxo de água, você contribui para um consumo responsável e economiza na conta de água e energia para gerar água quente

Este sistema de aeração é muito fácil de limpar e instalação.

## Lavar a loiça agora será muito mais fácil

Além do jato em modo de aeração, a Edesa apresenta uma segunda possibilidade para a sua cozinha.

O modo chuveiro leva a água a uma área maior, o que permite maximizar o raio de operação.

Desta forma, limpar ou enxaguar uma grande superfície não requer nenhum esforço.

## Optamos por cromados e acetinados

Quer uma banca brilhante? Nesse caso, o acabamento cromado é a sua melhor opção. Têm um tom prateado brilhante que dará um toque distinto à sua cozinha.

Se prefere algo mais subtil e elegante, as bancas com acabamento acetinado são a nossa recomendação. A sua manutenção é muito simples e é resistente a choques ou arranhões.

## Com a Edesa, aço inoxidável 304 e os melhores acabamentos

As torneiras Edesa têm um acabamento perfeito graças aos materiais de alta qualidade com que são fabricadas.

Para garantir uma vida útil e duradoura à sua torneira, certificamo-nos de que tanto o seu interior como o exterior passam pelos nossos mais exigentes controlos de qualidade e durabilidade.

Tanto o cano como os comandos e o resto das peças que compõem a torneira são feitos de materiais inoxidáveis não porosos, evitando a corrosão ou ferrugem, e facilitando a limpeza da superfície lisa e fina.

## A Edesa proporciona uma experiência de utilização suave e exata

Os cartuchos que têm todas as torneiras da gama permitem um manuseamento conciso e meticuloso do comando.

Graças ao material cerâmico, os cartuchos sofrem menos desgaste e oferecem uma vedação perfeita ao longo da sua vida útil. Desta forma, conseguimos evitar o efeito de gotejamento.

Este acessório, que inclui todas as torneiras Edesa, foi examinado e avaliado pela equipa técnica de qualidade em testes de meio milhão de ciclos de uso, a fim de demonstrar a sua confiabilidade e durabilidade na sua casa.

## No latão e no aço inoxidável

Na Edesa apostamos no latão e no aço inoxidável para o exterior, sendo este último um dos materiais mais populares do nosso mercado, muito fácil de limpar e altamente resistente à oxidação.

O outro material mais utilizado no setor das torneiras é o latão, que resulta da liga de cobre e zinco.

São materiais nobres que proporcionam uma vida útil muito maior, mesmo em contacto contínuo com a água.

## Abertura a frio

As torneiras com abertura a frio são uma solução revolucionária para poupar energia e água em casa. Ao contrário das torneiras tradicionais, estas abrem exclusivamente com água fria, reduzindo o consumo de energia em até 80%1. Deixe-me explicar por que eles são tão benéficos:

Economia de energia: As torneiras abertas a frio eliminam a necessidade de aquecer água para cada uso. Ao começar com água fria, apenas a quantidade necessária é aquecida, reduzindo significativamente o consumo de energia.

Consciência do Consumo: Ao ter acesso imediato à torneira fria, os utilizadores ficam mais conscientes da quantidade de água que utilizam. Isso incentiva o uso responsável e sustentável.

Redução de custos: Ao economizar energia, sua conta de luz também é reduzida. Além disso, essas torneiras podem ajudá-lo a economizar dinheiro no consumo de água quente.

Na Edesa damos-lhe soluções para poupar energia e água em casa. Reduz o consumo de energia em até 80%, eliminando a necessidade de aquecimento de água para cada uso. Ao começar com água fria, apenas é aquecida a quantidade necessária, reduzindo significativamente o consumo de energia e de água quente.

## YOSEMITE PRO CROMO Cromado

**Cód.:** 951270016 - **EAN:** 8422248102261

- Torneira monocomando em latão com acabamento cromado
- Cano alto semi-profissional, com forma curva, extraível e giratório 360º
- Comando estilo puxador, posicionado no lateral direito da torneira
- Função areador para um enxaguamento mais eficiente
- Função duche
- Apto para instalação no lava-louça ou bancada
- Cartucho cerâmico incluído
- Reforços triangulares para estabilidade na instalação
- Tubos de conexão flexíveis incluídos

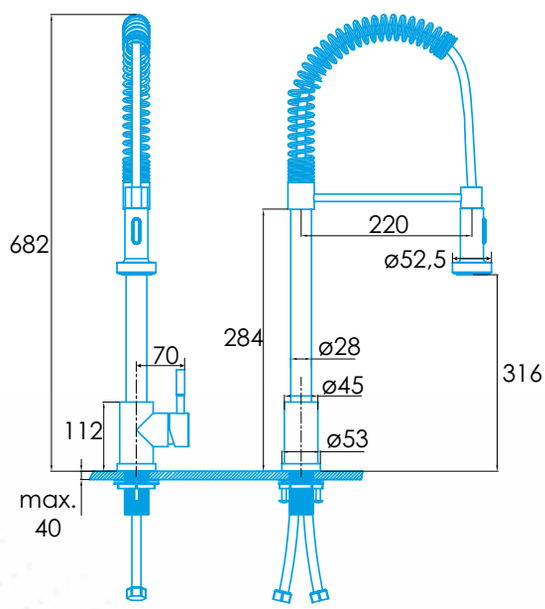


* medidas en mm

## VICTORIA CROMO Cromado

**Cód.:** 951270020 - **EAN:** 8422248110457

- Torneira monocomando em aço inoxidável 304 com acabamento acetinado
- Cano alto semi-profissional, com forma curva, extraível e giratório 360º
- Comando estilo puxador, posicionado no lateral direito da torneira
- Função areador para um enxaguamento mais eficiente
- Função duche
- Apto para instalação no lava-louça ou bancada
- Cartucho cerâmico incluído
- Reforços triangulares para estabilidade na instalação
- Tubos de conexão flexíveis incluídos

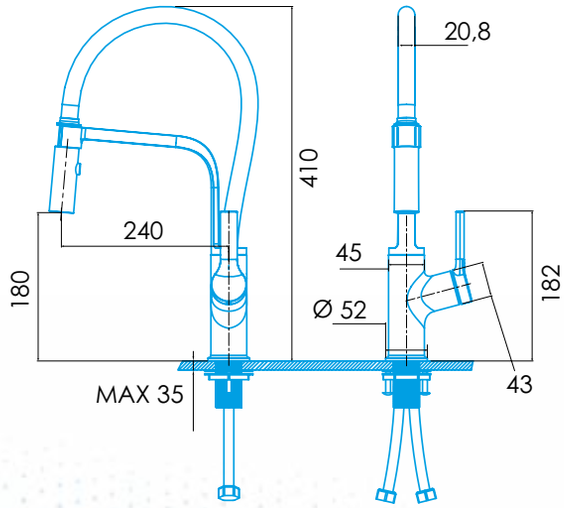


* medidas em mm

## MARO CROMO Cromado

**Cód.:** 951270021 - **EAN:** 8422248110464

- Torneira monocomando em latão com acabamento cromado
- Cano alto, com forma em L, extraível e giratório 360º
- Comando estilo puxador, posicionado no lateral direito da torneira
- Função areador para um enxaguamento mais eficiente
- Função duche
- Apto para instalação no lava-louça ou bancada
- Cartucho cerâmico incluído
- Reforços triangulares para estabilidade na instalação
- Tubos de conexão flexíveis incluídos
- Abertura a frio
- Arejador anti-calcário com redutor de fluxo para 5 l/min

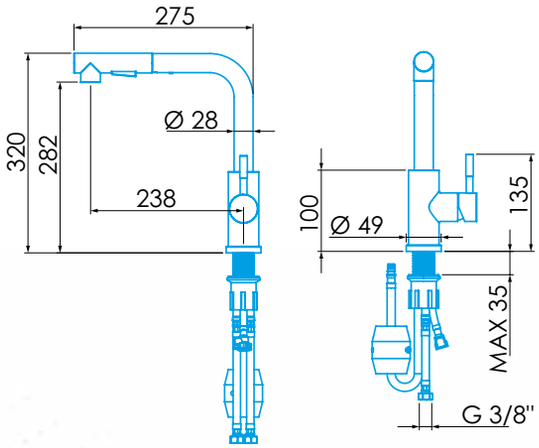


* medidas en mm

## NIAGARA INOX Acetinado

**Cód.:** 951270022 - **EAN:** 8422248110471

- Torneira monocomando em aço inoxidável 304 com acabamento acetinado
- Cano alto, com forma curva e giratório 360º
- Comando estilo puxador, posicionado no lateral direito da torneira
- Função areador para um enxaguamento mais eficiente
- Apto para instalação no lava-louça ou bancada
- Cartucho cerâmico incluído
- Reforços triangulares para estabilidade na instalação
- Tubos de conexão flexíveis incluídos
- Abertura a frio
- Arejador anti-calcário com redutor de fluxo para 5 l/min

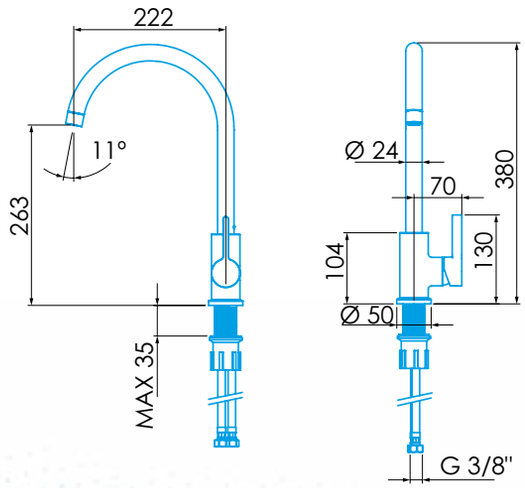


* medidas en mm

## NIAGARA CROMO Cromado

NEW

**Cód.:** 951270023 - **EAN:** 8422248110488

- Torneira monocomando em latão com acabamento cromado
- Cano alto, com forma curva e giratório 360º
- Comando estilo puxador, posicionado no lateral direito da torneira
- Função areador para um enxaguamento mais eficiente
- Apto para instalação no lava-louça ou bancada
- Cartucho cerâmico incluído
- Reforços triangulares para estabilidade na instalação
- Tubos de conexão flexíveis incluídos
- Abertura a frio
- Arejador anti-calcário com redutor de fluxo para 5 l/min

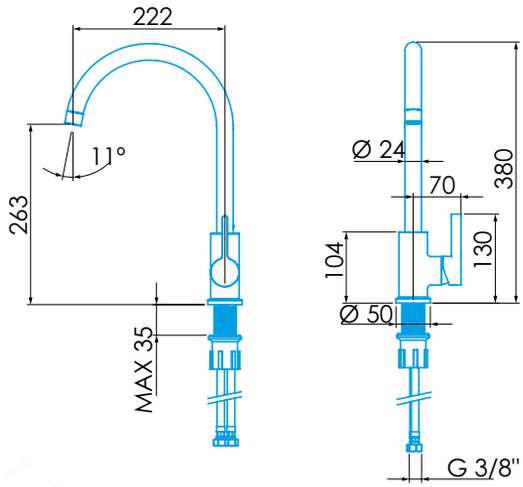


* medidas en mm

## SL CROMO Cromado

NEW

**Cód.:** 951270024 - **EAN:** 8422248110495

- Torneira monocomando em latão com acabamento cromado
- Cano baixo, com forma linear e giratório 360º
- Comando estilo puxador, posicionado na parte frontal da torneira
- Função areador para um enxaguamento mais eficiente
- Apto para instalação no lava-louça ou bancada
- Cartucho cerâmico incluído
- Reforços triangulares para estabilidade na instalação
- Tubos de conexão flexíveis incluídos
- Abertura a frio
- Arejador anti-calcário com redutor de fluxo para 5 l/min

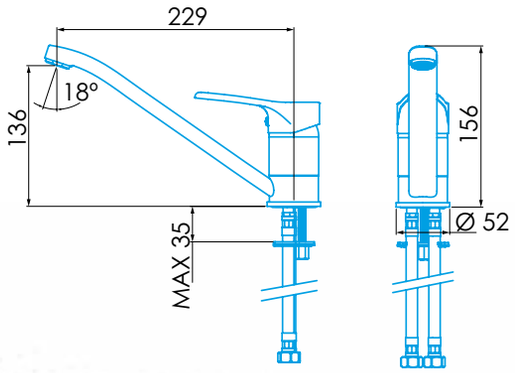


* medidas en mm

| Código | 951270016 | 951270020 | 951270021 |
|---|---|---|---|
| EAN | 8422248102261 | 8422248110457 | 8422248110464 |
| Modelo | YOSEMITE PRO CROMO | VICTORIA CROMO | MARO CROMO |
| **DIMENSÕES** | | | |
| Dimensões (dikmetro largura de mangueira cano [", cm] | 3/8, 50 | 3/8, 36 | 3/8, 36 |
| Dimensões produto (altura x largura x profundidade) [mm] | 682 x 273 x 96,5 | 510 x 96 x 282 | 294 x 275 x 90 |
| **CARACTERÍSTICAS GERAIS** | | | |
| Tipo de misturador | Monomando | Monomando | Monomando |
| Material | Latão | Aço inoxidável 304 | Latão |
| Material do comando | Zinco | Aço inoxidável 304 | Fundición |
| Material de mangueira cano | Aço inoxidável 304 | Silicona | Aço inoxidável |
| Estilo do acabamento | Cromado | Satinado | Cromado |
| Local de instalação | Lava-louça, bancada | Lava-louça, bancada | Lava-louça, bancada |
| Limitador de caudal (l/min) | 12 | 5 | 5 |
| **DETALHES DO CANO E COMANDO** | | | |
| Tipo de cano | Alto | Alto | Alto |
| Forma do cano | Semi-profissional | Semi-profissional | Forma de L |
| Cano extraível | Sim | Sim | Sim |
| Cano giratório | Sim / 360º | Sim / 360º | Sim / 360º |
| Cano areador | Sim | Sim | Sim |
| Função duche | Sim | Sim | Sim |
| Tipo de comando | Puxador | Puxador | Puxador: abertura a frio |
| Posição do comando | Lateral direito | Lateral direito | Lateral direito |
| **ACESSÓRIOS** | | | |
| Tipo de cartucho | Cerâmico | Cerâmico | Cerâmico |
| Triângulo estabilizador | Sim | Sim | Sim |

| Código | 951270022 | 951270023 | 951270024 |
|---|---|---|---|
| EAN | 8422248110471 | 8422248110488 | 8422248110495 |
| Modelo | NIAGARA INOX | NIAGARA CROMO | SL CROMO |
| **DIMENSÕES** | | | |
| Dimensões (dikmetro largura de mangueira cano [", cm] | 3/8, 36 | 3/8, 36 | 3/8, 36 |
| Dimensões produto (altura x largura x profundidade) [mm] | 380 x 230 x 95 | 380 x 230 x 95 | 260 x 156 x 52 |
| **CARACTERÍSTICAS GERAIS** | | | |
| Tipo de misturador | Monomando | Monomando | Monomando |
| Material | Aço inoxidável | Latão | Latão |
| Material do comando | Aço inoxidável | Fundición | Fundición |
| Material de mangueira cano | Aço inoxidável | Aço inoxidável | Aço inoxidável |
| Estilo do acabamento | Cromado | Cromado | Cromado |
| Local de instalação | Lava-louça, bancada | Lava-louça, bancada | Lava-louça, bancada |
| Limitador de caudal (l/min) | 5 | 5 | 5 |
| **DETALHES DO CANO E COMANDO** | | | |
| Tipo de cano | Alto | Alto | Bajo |
| Forma do cano | Curvo | Curvo | Lineal |
| Cano extraível | Não | Não | Não |
| Cano giratório | Sim / 360º | Sim / 360º | Sim / 360º |
| Cano areador | Sim | Sim | Sim |
| Função duche | Não | Não | Não |
| Tipo de comando | Puxador: abertura a frio | Puxador: abertura a frio | Puxador: abertura a frio |
| Posição do comando | Lateral direito | Lateral direito | Lateral direito |
| **ACESSÓRIOS** | | | |
| Tipo de cartucho | Cerâmico | Cerâmico | Cerâmico |
| Triângulo estabilizador | Sim | Sim | Sim |

# NOTAS

# NOTAS

# NOTAS

# NOTAS

edesa

As características técnicas indicadas no catálogo devem ser verificadas com o FABRICANTE.

Fotografias não contratuais.
A CATA Electrodomésticos SL reserva-se o direito de modificar as características dos seus produtos sem aviso prévio.
© Design, layout, imagens e conteúdo são propriedade da CATA Electrodomésticos SL

edesa

Apoio ao Cliente
**902 305 000 / +34 938 521 830**
info@cnagroup.es

CATA ELECTRODOMÉSTICOS S.L.
Tlf: +34 938 594 100.- Fax +34 938 594 101.
**www.cata.es - www.edesa.es - www.cnagroup.es - cna@cnagroup.es**
**Escritórios**: c/ Anabel Segura, 11, Edif. A, 3a pl. 28108. Alcobendas (Madrid. España)
**Fábrica**: c/ del Ter, 2, Apdo. 9. 08570. Torelló (Barcelona. España)

CNA group cata edesa NODOR Apelson