edesa

www.edesa.es

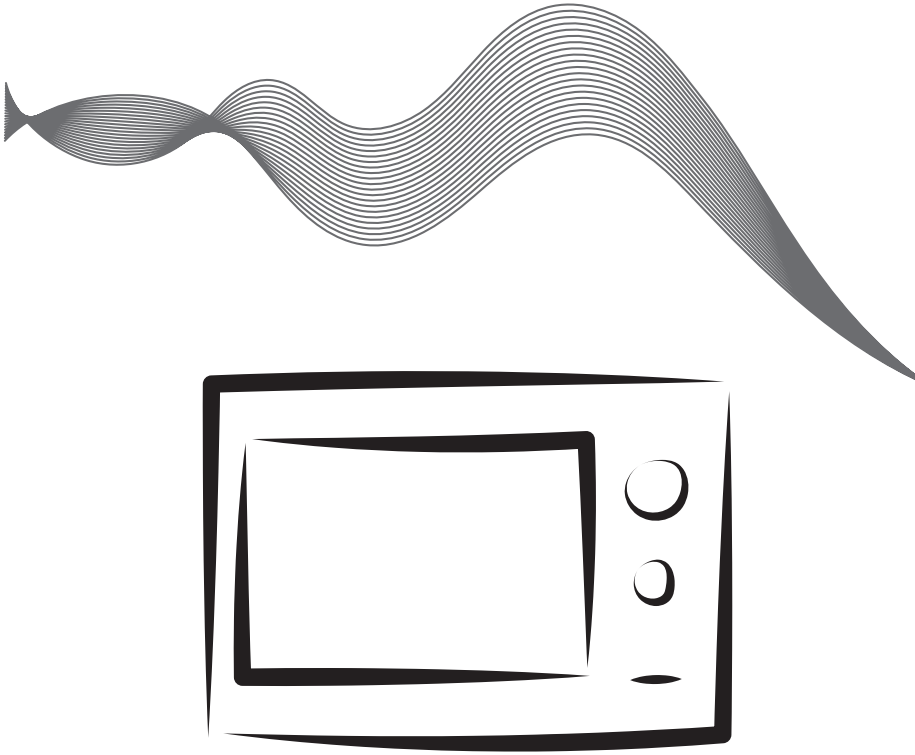

ES Manual de instrucciones

EN Instruction manual

PT Manual de instruçoes

FR Manuel d'instructions

DE Bedienungsanleitung

ES

HORNO MICROONDAS
MANUAL DE INSTRUCCIONES

MODELO: EMW-2020-IG

Lea las instrucciones detenidamente antes de utilizar el horno microondas y guárdelas en un lugar seguro.

Si sigue las instrucciones, disfrutará de su horno durante mucho más tiempo.

GUARDE ESTAS INSTRUCCIONES EN UN LUGAR SEGURO

PRECAUCIONES PARA PREVENIR UNA POSIBLE EXPOSICIÓN EXCESIVA A LA ENERGÍA DEL MICROONDAS

a) No intente utilizar este horno con la puerta abierta, ya que ello podría suponer una exposición perjudicial a la energía del microondas. Es importante no romper ni forzar los cierres de seguridad.

b) No coloque ningún objeto entre la cara frontal y la puerta ni permita que se acumulen suciedad ni restos de limpiadores en las superficies de sellado.

c) ADVERTENCIA: si se daña la puerta o su cierre hermético, el horno no debe ponerse en funcionamiento hasta que un especialista la repare.

APÉNDICE

Si el aparato no se conserva en buen estado de limpieza, es posible que la superficie se deteriore, lo que podría reducir a la vida útil del aparato y producir situaciones de riesgo.

Especificaciones

Modelo:	EMW-2020-IG
Tensión nominal:	230 V~50 Hz
Potencia nominal de entrada (microondas):	1 450 W
Potencia nominal de salida (microondas):	900 W
Potencia nominal de entrada (grill):	1 000 W
Capacidad del microondas:	25 l
Diámetro del plato giratorio:	Ø 315 mm
Dimensiones externas (An. x Pr. x Al.):	594 x 403 x 382 mm
Peso neto:	Aprox. 17,6 kg

INSTRUCCIONES IMPORTANTES DE SEGURIDAD ADVERTENCIA

Para reducir los riesgos de incendio, descarga eléctrica, lesiones o exposición excesiva a la energía de microondas al utilizar el aparato, siga las precauciones básicas, que incluyen:

1. Advertencia: los líquidos y otros alimentos no deben calentarse en recipientes sellados ya que pueden explotar.
2. Advertencia: es peligroso que cualquier persona que no esté específicamente cualificada retire la cubierta que protege de la energía del microondas.
3. Este aparato pueden usarlo niños mayores de 8 años y personas con capacidad física, sensorial o mental reducida o que carezcan de la experiencia y los conocimientos necesarios, siempre y cuando estén bajo supervisión o se les hayan proporcionado instrucciones para que puedan utilizarlo con total seguridad y si comprenden los peligros relacionados.
Los niños no deben jugar con el aparato. Las tareas de limpieza y mantenimiento del usuario no deben realizarlas niños, a no ser que sean mayores de 8 años y que lo hagan bajo supervisión.
4. Mantenga el aparato y su cable fuera del alcance de los niños menores de 8 años.
5. Utilice únicamente utensilios aptos para su uso en hornos microondas.
6. El horno y los restos de comida deberían limpiarse regularmente.
7. Lea y siga las "PRECAUCIONES PARA PREVENIR UNA POSIBLE EXPOSICIÓN EXCESIVA A LA ENERGÍA DEL MICROONDAS" específicas.
8. Al calentar alimentos en recipientes de plástico o papel, vigile el microondas por si estos se prenden.
9. Si hay humo, apague o desenchufe el aparato y mantenga la puerta cerrada para que se extingan las llamas si las hubiera.
10. No caliente demasiado los alimentos.
11. No utilice el interior del microondas como almacén. No guarde alimentos como pan, galletas, etc. dentro del aparato.
12. Quite las tiras de precinto y las asas metálicas de los recipientes o las bolsas de papel o plástico antes de introducirlos en el microondas.
13. Instale o coloque este horno de acuerdo con las instrucciones de instalación proporcionadas.
14. No deberían calentarse en hornos microondas huevos con cáscara ni huevos duros, puesto que pueden explotar, incluso después de que hayan terminado de calentarse en el microondas.
15. Este aparato se ha diseñado para utilizarse en aplicaciones domésticas y similares, como las que se indican a continuación:
- Zonas de cocina para empleados en tiendas, oficinas y otros entornos laborales.
- Clientes de hoteles, hostales y otros entornos de tipo residencial.
- Casas rurales.
- Alojamientos de cama y desayuno.
16. Con el fin de evitar riesgos, si se el cable de alimentación resulta dañado, debe reemplazarlo el fabricante, un representante del servicio técnico o personal cualificado.
17. No guarde ni utilice este aparato en el ex-

terior.
18. No utilice el horno cerca del agua, en lugares con humedad o cerca de piscinas.
19. La temperatura de las superficies expuestas puede aumentar cuando el aparato está en funcionamiento. Es posible que las superficies se calienten durante el uso.
Mantenga el cable lejos de superficies calientes, y no cubra nada de lo que se introduce en el microondas.
20. No deje que el cable cuelgue del borde de la mesa o la encimera.
21. Si el horno no se mantiene limpio, es posible que su superficie se deteriore, lo que afectaría negativamente a la vida útil del aparato y podría generar una situación peligrosa.
22. El contenido de biberones y tarros de comida para bebés debe agitarse y es necesario comprobar su temperatura antes de consumirlos para evitar quemaduras.
23. El calentamiento de bebidas en el microondas puede provocar una ebullición retardada, por lo que hay que proceder con precaución a la hora de manejar el recipiente.
24. El aparato no está pensado para que lo utilicen personas (incluidos niños) con discapacidades mentales, sensoriales o físicas, o bien con la falta de experiencia y conocimiento necesarios, a menos que la persona responsable de su seguridad las supervise o les enseñe cómo funciona el aparato.
25. Es necesario vigilar a los niños a fin de garantizar que no juegan con el aparato.
26. Este electrodoméstico no está diseñado para que funcione por medio de un temporizador externo o un sistema de control remoto independiente.
27. Es posible que las partes expuestas se calienten durante el uso del aparato.
Mantenga a los niños pequeños alejados.
28. No deben utilizarse máquinas de limpieza con vapor.
29. Durante su uso, el aparato se calienta. Hay que tener cuidado y evitar tocar los elementos calefactores del interior del horno.
30. Use únicamente la sonda de temperatura recomendada para este horno (en el caso de hornos que cuenten con una función para usar una sonda de temperatura).
31. ADVERTENCIA: el aparato y sus partes expuestas se calientan durante su uso. Hay que tener cuidado y evitar tocar los elementos calefactores. Mantenga alejados a los niños menores de 8 años a no ser que estén bajo supervisión continua.
32. El horno microondas debe utilizarse con la puerta decorativa abierta (en el caso de hornos que cuenten con puerta decorativa).
33. La superficie de un armario de almacenamiento puede calentarse.

LEA LAS INSTRUCCIONES DETENIDAMENTE Y GUÁRDELAS PARA CONSULTARLAS EN EL FUTURO
Para reducir el riesgo de lesiones personales con la instalación de puesta a tierra
PELIGRO
Riesgo de descarga eléctrica Tocar algunos componentes internos puede ocasionar lesiones graves o incluso la muerte. No desmonte este electrodoméstico.

ADVERTENCIA

Riesgo de descarga eléctrica El uso inapropiado de la toma de tierra puede provocar una descarga eléctrica. No enchufe el aparato a una toma de corriente hasta que esté correctamente instalado y conectado a tierra.

El aparato debe estar conectado a tierra.

En el caso de que se produzca algún cortocircuito eléctrico, la toma de tierra reduce el riesgo de descarga eléctrica, ya que proporciona un cable de escape para la corriente eléctrica. Este aparato está equipado con un cable que tiene una toma de tierra con un enchufe de toma de tierra. El enchufe debe conectarse a una toma de corriente que esté correctamente instalada y conectada a tierra.

Consulte con un electricista cualificado o un técnico de servicio si no entiende las instrucciones de conexión a tierra o si tiene alguna duda sobre si el aparato está bien conectado a tierra. Si fuera necesario utilizar un cable alargador, utilice uno de 3 hilos.

1. Se suministra un cable de corriente corto para reducir el riesgo de enredarse en un cable más largo o tropezar con él.

2. Si se utiliza un conjunto de cables largos o un cable alargador:

1) La capacidad eléctrica nominal que indica el conjunto de cables o el cable alargador debería ser al menos la misma que la del aparato.

2) El alargador debe ser un cable de 3 hilos de toma de tierra.

3) El cable largo debería colocarse de forma que no cuelgue de la encimera o la mesa, de modo que un niño no pueda tirar de este o tropezarse de forma accidental.

LIMPIEZA

Asegúrese de desenchufar el aparato de la corriente eléctrica.

1. Limpie el interior del horno con un paño ligeramente húmedo.

2. Limpie los accesorios de la forma habitual, en agua con jabón.

3. Si el marco, el sellado de la puerta y las partes contiguas se ensucian, deben limpiarse con precaución con un paño húmedo.

4. No utilice limpiadores abrasivos fuertes ni rascadores de metal afilados para limpiar el cristal de la puerta del horno, ya que pueden rayar la superficie y provocar que el cristal se rompa.

5. Sugerencia de limpieza. Para limpiar más fácilmente las paredes interiores con las que puedan haber entrado en contacto los alimentos cocinados:

Coloque medio limón en un recipiente, añada 300 ml de agua y caliente a una potencia de 100% del microondas durante 10 minutos. Frote el interior del horno con un paño suave y seco para limpiarlo.

UTENSILIOS

Lea las instrucciones de "Materiales que puede utilizar en el horno microondas o que debe evitar introducir en él". Hay algunos utensilios no metálicos cuyo uso en el microondas no es seguro. En caso de duda, puede realizar una prueba con el utensilio en cuestión con el

procedimiento que se describe a continuación.

Prueba de utensilio:

1. Llene un recipiente que se pueda introducir en el microondas con 1 vaso de agua fría (250 ml) y el utensilio en cuestión.
2. Caliéntelo a la máxima potencia durante 1 minuto.
3. Toque el utensilio con mucho cuidado. Si este está caliente, no lo utilice para cocinar con el microondas.
4. No supere 1 minuto de cocción.

PRECAUCIÓN

Riesgo de lesiones personales

Resulta peligroso que personas no cualificadas realicen cualquier tipo de mantenimiento o reparación que requiera retirar una tapa que proteja de la exposición a la energía del microondas.

MATERIALES QUE SE PUEDEN UTILIZAR EN EL HORNO MICROONDAS

Utensilios	Observaciones
Rustidera	Siga las instrucciones del fabricante. La parte inferior de la rustidera debe encontrarse al menos 5 mm por encima del plato giratorio. Un uso incorrecto puede hacer que el plato giratorio se rompa.
Vajilla	Use solo la que sea apta para microondas. Siga las instrucciones del fabricante. No utilice platos rotos o desconchados.
Tarros de cristal	Retire siempre la tapa. Utilícelos solo para calentar alimentos hasta que estén templados. La mayoría de los tarros de cristal no son resistentes a altas temperaturas y pueden romperse.
Cristalería	Use solo cristalería resistente al calor. Asegúrese de que no tenga adornos metálicos. No utilice platos rotos o desconchados.
Bolsas para cocinar en el horno	Siga las instrucciones del fabricante. No las cierre con tiras metálicas. Realice algunas incisiones para permitir que salga el vapor.
Platos y vasos de papel	Utilícelos únicamente para calentamiento y cocciones breves. No desatienda el horno mientras esté en funcionamiento.
Papel de cocina	Utilícelo para cubrir alimentos cuando se vuelven a calentar y para absorber la grasa. Úselo solo para cocciones breves y siempre bajo supervisión.

Papel manteca	Utilícelo como protección para evitar salpicaduras o como envoltura para cocinar al vapor.
Plástico	Use solo el que sea apto para microondas. Siga las instrucciones del fabricante. Debe estar etiquetado como apto para microondas. Algunos recipientes de plástico se ablandan cuando los alimentos de su interior se calientan. Las "bolsas para hervir" y las bolsas de plástico totalmente cerradas deben rasgarse, agujerearse o pincharse como se indique en el envoltorio.
Film transparente	Use solo el que sea apto para microondas. Utilícelo para cubrir alimentos mientras se cocinan con el fin de retener la humedad. No permita que el film transparente toque los alimentos.
Termómetros	Use solo los aptos para microondas (termómetros para carnes y dulces).
Papel encerado	Utilícelo como protección para evitar salpicaduras y retener la humedad.

MATERIALES QUE NO SE PUEDEN UTILIZAR EN EL HORNO MICROONDAS

Utensilios	Observaciones
Bandeja de aluminio	Es posible que haga saltar chispas. Traslade los alimentos a un recipiente apto para microondas.
Cartón para comida con asa metálica	Es posible que haga saltar chispas. Traslade los alimentos a un recipiente apto para microondas.
Utensilios metálicos o con adornos metálicos	El metal protege la comida de la energía del microondas. Los adornos metálicos pueden hacer que salten chispas.
Tiras de precinto metálicas	Es posible que hagan saltar chispas y que estas provoquen un incendio en el horno.
Bolsas de papel	Pueden provocar un incendio en el horno.
Espuma plástica	La espuma plástica puede fundirse o contaminar el líquido que contiene al exponerla a altas temperaturas.
Madera	La madera se secará al utilizarla en el horno microondas; además es posible que se rompa o se agriete.

PREPARACIÓN DEL HORNO

Nombres de las piezas y los accesorios del horno

Extraiga el horno y todos los materiales del embalaje y del interior del aparato. El horno se entrega con los accesorios siguientes:

Bandeja de vidrio 1
Conjunto de aro giratorio 1
Manual de instrucciones 1

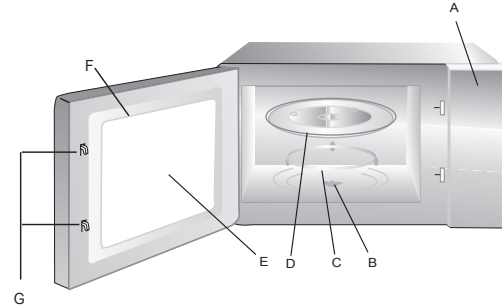

A) Panel de control
B) Eje giratorio
C) Conjunto de aro giratorio
D) Bandeja de vidrio
E) Ventana de observación
F) Conjunto de la puerta
G) Sistema de bloqueo de seguridad

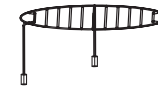

Rejilla (solo puede usarse en la función de grill y debe colocarse sobre la bandeja de vidrio)

Instalación del plato giratorio

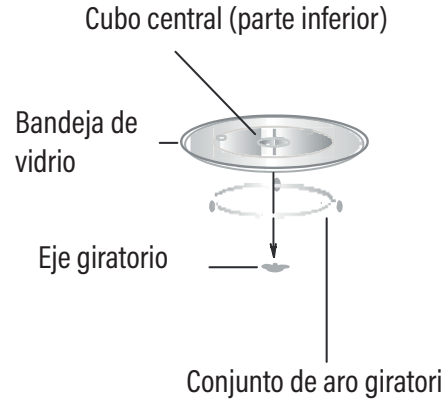

a. Nunca coloque la bandeja de vidrio al revés. La bandeja de vidrio nunca debe bloquearse.
b. Tanto la bandeja de vidrio como el conjunto de aro giratorio deben usarse siempre durante la cocción.
c. Todos los alimentos y recipientes deben colocarse siempre sobre la bandeja de vidrio.
d. Si la bandeja de vidrio o el conjunto de aro giratorio se rompen o se agrietan, póngase en contacto con el centro de servicio autorizado más cercano.

Instalación y conexión

1. Este aparato está indicado exclusivamente para uso doméstico.
2. Este horno se ha diseñado únicamente para utilizarlo como aparato empotrado. No se ha concebido para usarlo sobre encimeras o dentro de armarios.
3. Lea detenidamente las instrucciones especiales de instalación.
4. El aparato puede instalarse en un armario fijado a la pared de 60 cm de ancho (con al menos 55 cm de profundidad y situado a 85 cm de distancia del suelo).
5. El electrodoméstico está dotado de un enchufe y únicamente debe conectarse a una toma de corriente con la puesta a tierra correctamente instalada.
6. El voltaje de la red de suministro ha de corresponderse con el voltaje especificado en la placa de tensión.
7. La instalación de la toma de corriente y la sustitución del cable de conexión únicamente debe realizarlas un electricista cualificado. Si el enchufe deja de ser accesible después de la instalación, debe haber un dispositivo de desconexión de todos los polos en el lado de la instalación con una separación de al menos 3 mm.
8. No deben utilizarse adaptadores, ladrones ni alargadores. Una sobrecarga podría provocar un incendio.

La superficie de apoyo podría calentarse durante el funcionamiento.

Instrucciones de instalación

Lea el manual detenidamente antes de la instalación
Tenga en cuenta lo siguiente:
Conexión eléctrica

El horno está dotado de un enchufe y únicamente debe conectarse a una toma de corriente con la puesta a tierra correctamente instalada. La instalación de la toma de corriente y la sustitución del cable de conexión únicamente debe realizarlas un electricista cualificado y de acuerdo con las normas correspondientes. Si el enchufe deja de ser accesible después de la instalación, debe haber un interruptor de aislamiento de todos los polos en el lado de la instalación con una separación de al menos 3 mm. El armario en el que se empotra el horno no debe disponer de ningún panel trasero por detrás del aparato. Altura mínima de instalación: 85 cm. No cubra las ranuras de ventilación ni los orificios de succión.

Nota:
No bloquee ni doble el cable de alimentación.

A. MOBILIARIO EMPOTRADO

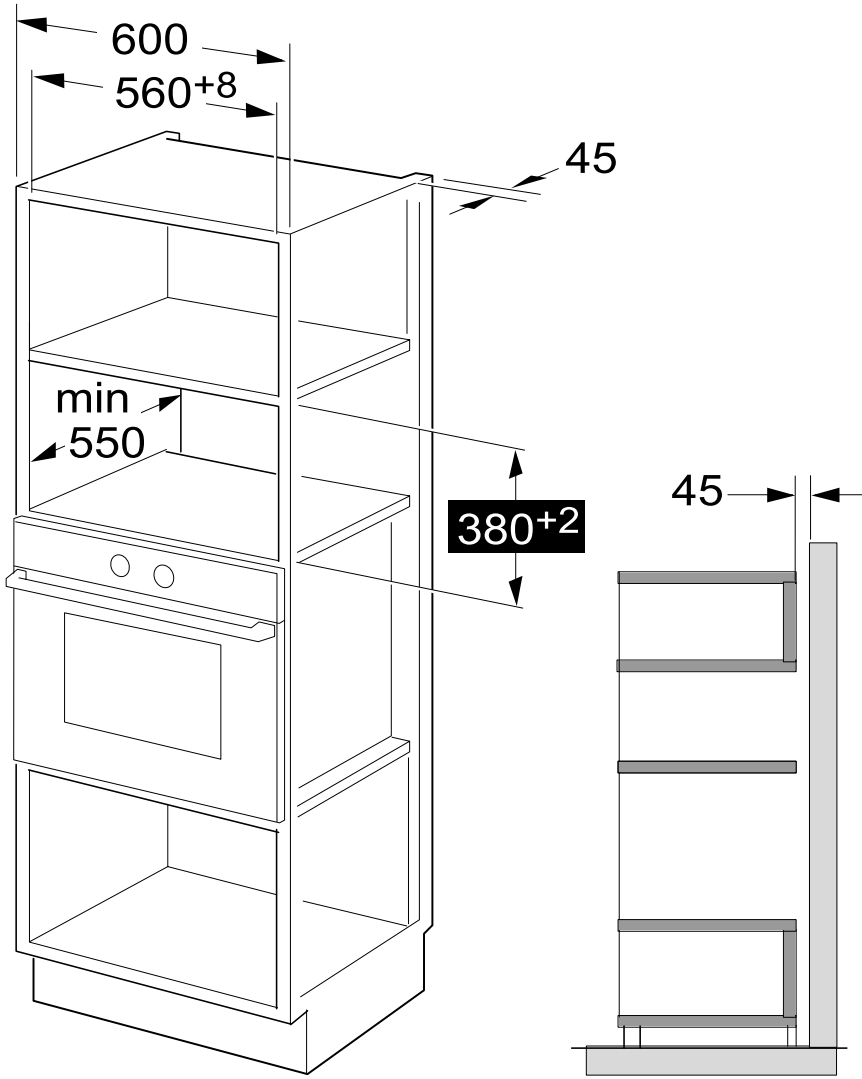

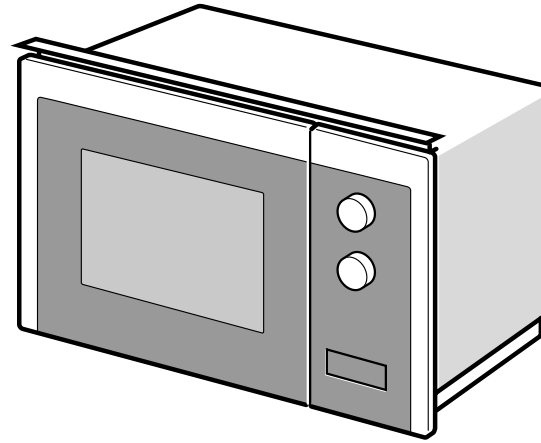

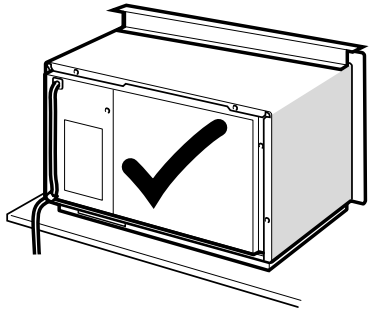

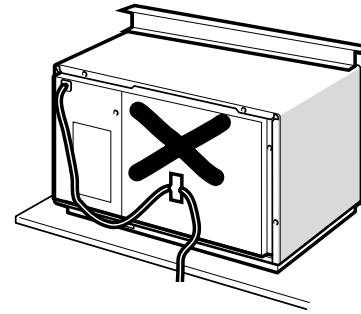

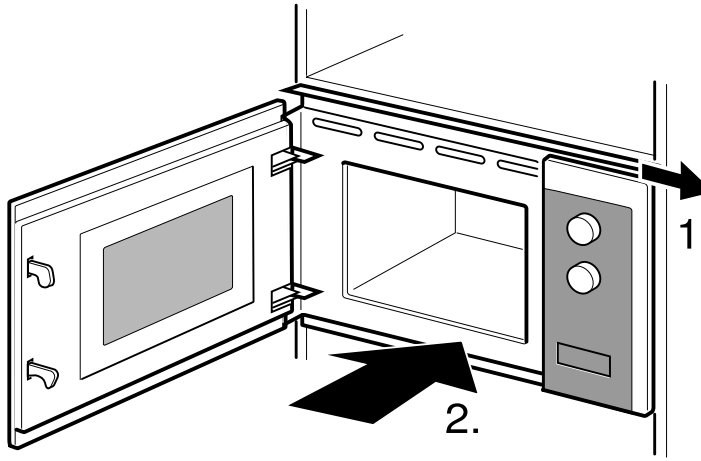
1.
2.

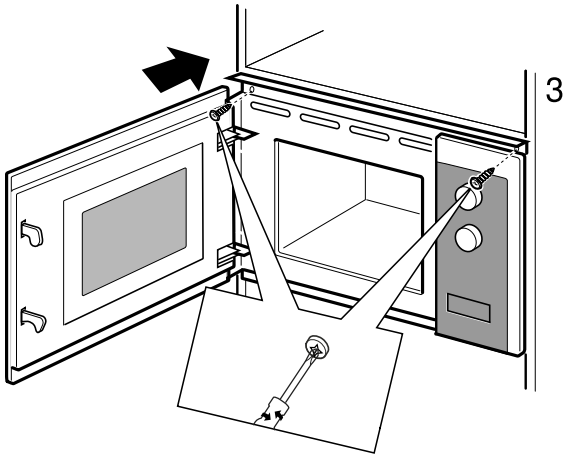
3.

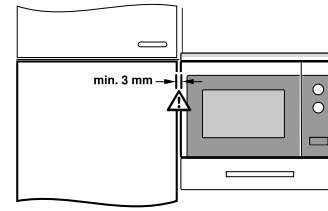
min. 3 mm

INSTRUCCIONES DE USO

Este horno microondas utiliza un moderno control electrónico para ajustar los parámetros de cocción a fin de que pueda cocinar a su gusto.

1. Configuración del reloj

Cuando se enchufa el horno microondas a la corriente, la pantalla muestra “0:00” y el timbre suenauna vez.

1) Pulse “ / ” (TEMPORIZADOR/RELOJ) dos veces, y la cifra de la hora parpadeará.

2) Gire “ ” para ajustar la hora. La cifra que introduzca debe estar comprendida entre 0 y 23.

3) Pulse “ / ” (TEMPORIZADOR/RELOJ) y la cifra de los minutos parpadeará.

4) Gire “ ” para ajustar los minutos. La cifra que introduzca debe estar comprendida entre 0 y 59.

5) Pulse “ / ” (TEMPORIZADOR/RELOJ) para confirmar los ajustes del reloj. “:”parpadeará, el indicador ” se apagará y, de esta forma, habrá terminado de configurar el reloj.

Nota:

1) Si no configura el reloj, este no funcionará cuando ponga en marcha el microondas.

2) Durante el proceso de configuración del reloj, si pulsa "**stop / clear**", el horno volverá al estado anterior de forma automática.

2. Cómo cocinar con el microondas

1) Pulse la tecla “ ” (Microondas) una vez y, a continuación,aparecerá el indicador "P100".

2) Pulse “ ” (Microondas) para seleccionar el tiempo o gire” ” para seleccionar la potencia del microondas, que podrá oscilar entre el 100% y el 10%.A continuación, se mostrarán los indicadores “P100”, “P80”, “P50”, “P30” y “P10” en orden.

3) Pulse “ /30’’/ ” (INICIAR/+30SEG./CONFIRMAR) para confirmar el ajuste deseado.

4) Gire “ ” para ajustar el tiempo de cocción.(El tiempo definido debe oscilar entre 0:05 y 95:00).

5) Pulse “ /30’’/ ” (INICIAR/+30SEG./CONFIRMAR) para iniciar la cocción.

NOTA: los intervalos para los tiempos de ajuste del botón son los siguientes.

0---1 min : 5 segundos

1---5 min : 10 segundos
5---10 min : 30 segundos
10---30 min : 1 minuto
30---95 min : 5 minutos

Tabla de potencia del microondas

Potencia del microondas	100%	80%	50%	30%	10%
Pantalla	P100	P80	P50	P30	P10

3.Cocinar con grill o en modo combinado

Pulse " / " (Grill/Combinado) cuando la pantalla LED muestre "G" y, a continuación, pulse "/" (Grill/Combinado) para seleccionar el tiempo, o bien gire "" para elegir la potencia que desee y se mostrarán los indicadores "G", "C-1" o "C-2". A continuación pulse "/30''/" (INICIAR/+30SEG./CONFIRMAR) para confirmar y gire "" para definir el tiempo de cocción de 0:05 a 95:00. Vuelvaa pulsar "/30''/" (INICIAR/+30SEG./CONFIRMAR) para iniciar la cocción.

Ejemplo: si desea utilizar el 55% de la potencia del microondas y el 45% del grill (C-1) para cocinar durante 10 minutos, use el horno como se indica en los pasos siguientes.

1) Pulse la tecla " /" (Grill/Combinado) una vez y, a continuación,aparecerá el indicador "G" en la pantalla.
2) A continuación, pulse "/" (Grill/Combinado) hasta que aparezca el indicador "C-1" en la pantalla.
3) Pulse "/30''/" (INICIAR/+30SEG./CONFIRMAR) para confirmar.
4) Gire "" para ajustar el tiempo de cocción hasta que el horno muestre "10:00".
5) Pulse "/30''/" (INICIAR/+30SEG./CONFIRMAR) para iniciar la cocción.

Instrucciones para cocinar con potencia combinada:

Programa	Pantalla	Potencia del microondas	Potencia del grill
Grill	G	0%	100%
Combi. 1	C-1	55%	45%
Combi. 2	C-2	36%	64%

Nota: cuando transcurra la mitad del tiempo de la cocción en modo grill, el horno pitará dos veces. Esto es normal. Para que el efecto del grill sea mejor, debe dar la vuelta a la comida, cerrar la puerta y, a continuación, pulsar "▷/30''/☑" (INICIAR/+30SEG./CONFIRMAR)para continuar cocinando. Si no hace nada, el horno seguirá funcionando.

4. Cómo descongelar según el peso

1) Pulse "❄kg" (DESCONGELAR POR PESO) una vez y la pantalla mostrará "dEF1".

2) Gire "○" para seleccionar el peso de los alimentos. El intervalo de peso oscila entre 100 y 2.000 g.

3) Pulse la tecla "▷/30''/☑" (INICIAR/+30SEG./CONFIRMAR) para que el horno empiece a descongelar.

5. Cómo descongelar por tiempo

1) Pulse" ❄min" (DESCONGELAR POR TIEMPO) una vez y la pantalla mostrará "dEF2".

2) Gire "○" para seleccionar el tiempo de cocción. El tiempo máximo de cocción es de 95 minutos.

3) Pulse la tecla "▷/30''/☑" (INICIAR/+30SEG./CONFIRMAR) para que el horno empiece a descongelar.

6. Cocción en varias fases

Es posible ajustar un máximo de dos fases. Si una de ellas es descongelación, esta debería ser la primera. El timbre sonará una vez después de cada fase, tras lo cual se iniciará la siguiente fase.

Nota: el menú automático no se puede definir como una de las diferentes fases.

Ejemplo: si desea descongelar la comida durante 5 minutos y luego cocinar con un 80% de potencia de microondas durante 7 minutos, siga los pasos que se especifican a continuación:

1) Pulse" ❄min" (DESCONGELAR POR TIEMPO) una vez y la pantalla mostrará "dEF2".

2) Gire "○" para ajustar el tiempo de descongelación de 5 minutos.

3) Pulse la tecla "▤" (Microondas) una vez y la pantalla LED mos trará "P100". -

4) Gire "○" para elegir la potencia del microondas, hasta que se muestre "P80".

5) Pulse "▷/30''/☑" (INICIAR/+30SEG./CONFIRMAR) para confirmar y la pantalla LED mostrará "P80".

6) Gire "○" para ajustar el tiempo de cocción de 7 minutos.

7) Pulse la tecla "▷/30''/☑" (INICIAR/+30SEG./CONFIRMAR) para iniciar la cocción.

7. Temporizador de cocción

1) Pulse "⏱ / ⏲" (TEMPORIZADOR/RELOJ) una vez y la pantalla LED mostrará 00:00.

2) Gire "◯" para definir el tiempo correcto.(El tiempo máximo de cocción es de 95 minutos).

3) Pulse "▷/30''/☑" (INICIAR/+30SEG./CONFIRMAR) para confirmar la configuración y el indicador del temporizador se iluminará.

4) Cuando se alcance el tiempo de cocción, el indicador del temporizador se apagará. El timbre sonará 5 veces. Si el reloj está configurado (sistema de 24 horas), la pantalla LED mostrará la hora actual.

Nota: el temporizador de cocina es distinto del sistema de 24 horas, ya que se trata de un cronómetro.

8. Menú automático

1) En estado de espera, gire "◯" hacia la derecha para elegir el menú de "A-1" a "A-8".

2) Pulse "▷/30''/☑" (INICIAR/+30SEG./CONFIRMAR) para confirmar el menúque desee.

3) Gire "◯" para elegir el peso de los alimentos.

4) Pulse la tecla "▷/30''/☑" (INICIAR/+30SEG./CONFIRMAR) para iniciar la cocción.

5) Cuando la cocción finaliza, el timbre suena cinco veces. La pantalla LED mostrará "0:00". Si la hora se ha configurado, se mostrará la hora actual.

Tabla de menús:

Menú	Peso	Pantalla
A-1 Pizza	200 g	200
	400 g	400
A-2 Carne	250 g	250
	350 g	350
	450 g	450
A-3 Verduras	200 g	200
	300 g	300
	400 g	400
A-4 Pasta	50g (con 450 ml de agua fría)	50
	100g (con 800 ml de agua fría)	100
A-5 Patatas	200 g	200
	400 g	400
	600 g	600

A-6 Pescado	250 g	250
	350 g	350
	450 g	450
A-7 Bebidas	1 vaso (120 ml)	1
	2 vasos (240 ml)	2
	3 vasos (360ml)	3
A-8 Palomitas de maíz	50 g	50
	100 g	100

9. Cocinado rápido

1) En estado de espera, pulse la tecla "▷/30''/☑" (INICIAR/+30SEG./CONFIRMAR) para cocinar con un nivel de potencia del 100% durante 30 segundos. Cada pulsación de esta tecla aumentará el tiempo de cocción en un intervalo de 30 segundos. El tiempomáximo de cocción es de 95 minutos.

2) Durante la cocción con microondas, con grill o en modo combinado, así como en el proceso de descongelación por tiempo, pulse "▷/30''/☑" (INICIAR/+30SEG./CONFIRMAR)para aumentar el tiempo de cocción.

3) En estado de espera, gire "◯" hacia la izquierda para definir el tiempo de cocción conuna potencia del microondas de 100% y, a continuación, pulse "▷/30''/☑"(INICIAR/+30SEG./CONFIRMAR) para iniciar la cocción.

Nota: en los estados de menú automático y descongelación por peso, el tiempo de cocción no se puede aumentar pulsando "▷/30''/☑" (INICIAR/+30SEG./CONFIRMAR).

10. Función de bloqueo para niños

Bloquear: en estado de espera, pulse "**stop / clear**" durante 3 segundos. Se oirá un sonido largo que indicará que se está activando el estado de bloqueo para niños y, además, se mostrará la hora actual si se ha definido; de lo contrario, la pantalla LED mostrará "¦_ _ _ _¦".

Desbloquear: con el estado de bloqueo activado, pulse "**stop / clear**" durante 3 segundos y, a continuación, se oirá un pitido largo para indicar que se ha desactivado el bloqueo.

11. Función de consulta

1) En los estados de cocción con microondas, grill y en modo combinado, pulse "" "/" y la potencia actual se mostrará durante 2 o 3 segundos.

2) En estado de cocción, pulse "/" (TEMPORIZADOR/RELOJ) para consultar la hora actual. Esta se mostrará durante un intervalo de 2 a 3 segundos.

12. Especificación

1) Si se abre la puerta durante el proceso, es necesario pulsar "/30"/" "(INICIAR/+30SEG./CONFIRMAR) para continuar la cocción.

2) Una vez definido el programa de cocción, si no se pulsa "/30"/" "(INICIAR/+30SEG./CONFIRMAR) en 1 minuto, se mostrará la hora actual y la configuración se cancelará.

3) El timbre suena una vez si se pulsa correctamente; de lo contrario, no sonará.

Resolución de problemas

Normal	
El horno microondas interfiere en la recepción de la televisión	Es posible que la recepción de radio y televisión se vea afectada cuando el horno microondas está en funcionamiento. Es parecida a la interferencia de pequeños electrodomésticos, como batidoras, aspiradoras y ventiladores. Es algo normal.
Luz tenue del horno	En cocción a baja potencia, la luz del horno se puede atenuar. Es algo normal.
Vapor acumulado en la puerta, sale aire caliente por los conductos de ventilación	Durante la cocción, puede salir vapor de los alimentos. La mayor parte saldrá por los conductos de ventilación. Sin embargo, es posible que se acumule en un lugar frío como la puerta del horno. Es algo normal.
El horno se ha puesto en marcha accidentalmente sin comida en su interior	Está prohibido poner el horno en funcionamiento sin comida en su interior. Resulta muy peligroso.

Problema	Causa posible	Solución
El horno no se puede poner en marcha	1) El cable no está conectado correctamente.	Desconéctelo. Vuelva a conectarlo pasados 10 segundos.
	2) El fusible o el interruptor automático se queman.	Sustituya el fusible o restablezca el interruptor (reparado por personal cualificado de nuestra empresa).
	3) Problema con la toma de corriente.	Pruebe la toma de corriente con otros aparatos eléctricos.
El horno no calienta	4) La puerta no se ha cerrado correctamente.	Cierre bien la puerta.

De conformidad con la Directiva sobre residuos de aparatos eléctricos y electrónicos (WEE), estos residuos se han de recoger y procesar por separado. Si en algún momento necesita desechar este producto, NO lo haga junto con los residuos domésticos. Envíelo a los puntos habilitados para la recogida de residuos eléctricos y electrónicos.

EN

MICROWAVE OVEN
INSTRUCTION MANUAL

MODELO: EMW-2020-IG

Read these instructions carefully before using your microwave oven, and keep it carefully.

If you follow the instructions, your oven will provide you with many years of good service.

SAVE THESE INSTRUCTIONS CAREFULLY

PRECAUTIONS TO AVOID POSSIBLE EXPOSURE TO EXCESSIVE MICROWAVE ENERGY

(a) Do not attempt to operate this oven with the door open since this can result in harmful exposure to microwave energy. It is important not to break or tamper with the safety interlocks.
(b) Do not place any object between the oven front face and the door or allow soil or cleaner residue to accumulate on sealing surfaces.
(c) WARNING: If the door or door seals are damaged, the oven must not be operated until it has been repaired by a competent person..

ADDENDUM

If the apparatus is not maintained in a good state of cleanliness, its surface could be degraded and affect the lifespan of the apparatus and lead to a dangerous situation.

Specifications

Modelo:	EMW-2020-IG
Rated Voltage:	230 V~50 Hz
Rated Input Power(Microwave):	1 450 W
Rated Output Power(Microwave):	900 W
Rated Input Power(Grill):	1 000 W
Oven Capacity:	25 l
Turntable Diameter:	Ø 315 mm
External Dimensions(WxDxH):	594 x 403 x 382 mm
Net Weight:	Aprox. 17,6 kg

IMPORTANT SAFETY INSTRUCTIONS
WARNING

T1. Warning : Liquids and other foods must not be heated in sealed containers since they are liable to explode.

2. Warning : It is hazardous for anyone other than a competent person to carry out any service or repair operation that involves the removal of a cover which gives protection against exposure to microwave energy.

3. This appliance can be used by children aged from 8 years and above and persons with reduced physical, sensory or mental capabilities or lack of experience and knowledge if they have been given supervision or instruction concerning use of the appliance in a safe way and understand the hazards involved. Children shall not play with the appliance. Cleaning and user maintenance shall not be made by children unless they are older than 8 and supervised.

4. Keep the appliance and its cord out of reach of children less than 8 years.

5. Only use utensils suitable for use in microwave ovens.

6. The oven should be cleaned regularly and any food deposits should be removed.

7. Read and follow the specific:"PRECAUTIONS TO AVOID POSSIBLE EXPOSURE TO EXCESSIVE MICROWAVE ENERGY".

8. When heating food in plastic or paper containers, keep an eye on the oven due to the possibility of ignition.

9. If smoke is emitted, switch off or unplug the appliance and keep the door closed in order to stifle any flames.

10. Do not overcook food.

11. Do not use the oven cavity for storage purposes. Do not store items, such as bread, cookies, etc. inside the oven.

12. Remove wire twist-ties and metal handles from paper or plastic containers/bags before placing them in the oven.

13. Install or locate this oven only in accordance with the installation instructions provided.

14. Eggs in the shell and whole hard-boiled eggs should not be heated in microwave ovens since they may explode, even after microwave heating has ended.

15.This appliance is intended to be used in household and similar applications such as:
-staff kitchen areas in shops, offices and other working environments;
-by clients in hotels, motels and other residential type environments;
-farm houses;
-bed and breakfast type environments.

16. If the supply cord is damaged, it must be replaced by the manufacturer, its service agent or similarly qualified persons in order to avoid a hazard.

17. Do not store or use this appliance outdoors.

18. Do not use this oven near water, in a wet basement or near a swimming pool.

19. The temperature of accessible surfaces may be high when the appliance is operating. The surfaces are liable to get hot during use. Keep cord away from heated surface, and do not cover any events on the oven.

20. Do not let cord hang over edge of table or counter.

21. Failure to maintain the oven in a clean

condition could lead to deterioration of the surface that could adversely affect the life of the appliance and possibly result in a hazardous situation.

22. The contents of feeding bottles and baby food jars shall be stirred or shaken and the temperature checked before consumption, in order to avoid burns.

23. Microwave heating of beverages can result in delayed eruptive boiling, therefore care must be taken when handling the container.

24.The appliance is not intended for use by persons (including children) with reduced physical , sensory or mental capabilities, or lack of experience and knowledge, unless they have been given supervision or instruction concerning use of the appliance by a person responsible for their safety.

25.Children should be supervised to ensure that they do not play with the appliance.

26.The appliances are not intended to be operated by means of an external timer or separate remote-control system.

27. Accessible parts may become hot during use. Young children should be kept away.

28.Steam cleaner is not to be used.

29 During use the appliance becomes hot. Care should be taken to avoid touching heating elements inside the oven.

30. Only use the temperature probe recommended for this oven.(for ovens provided with a facility to use a temperature-sensing probe.)

31. WARNING: The appliance and its accessible parts become hot during use.Care should be taken to avoid touching heating elements. Children less than 8 years of age shall be kept away unless continuously supervised.

32. The microwave oven must be operated with the decorative door open.(for ovens with a decorative door.)

33.surface of a storage cabinet can get hot.

READ CAREFULLY AND KEEP FOR FUTURE REFERENCE

To Reduce the Risk of Injury to Persons
Grounding Installation
DANGER
Electric Shock Hazard
Touching some of the interna components can cause serious personal injury or death.
Do not disassemble this appliance.
WARNING
Electric Shock Hazard
Improper use of the grounding can result in electric shock. Do not plug into an outlet until
appliance is properly installed and grounded.

This appliance must be grounded. In the event of an electrical short circuit, grounding reduces the risk of electric shock by providing an escape wire for the electric current.

This appliance is equipped with a cord having a grounding wire with a grounding plug. The plug must be plugged into an outlet that is properly installed and grounded.

Consult a qualified electrician or serviceman if the grounding instructions are not completely understood or if doubt exists as to whether the appliance is properly grounded. If it is necessary to use an extension cord , use only a 3-wire extension cord.

1. A short power-supply cord is provided to reduce the risks resulting from becoming entangled in or tripping over a longer cord.

2. If a long cord set or extension cord is used:
1)The marked electrical rating of the cord set or extension cord should be at least as great as the electrical rating of the appliance.
2)The extension cord must be a grounding-type 3-wire cord.
3)The long cord should be arranged so that it will not drape over the counter top or tabletop where it can be pulled on by children or tripped over unintentionally.

CLEANING

Be sure to unplug the appliance from the power supply.
1. Clean the cavity of the oven after using with a slightly damp cloth.
2. Clean the accessories in the usual way in soapy water.
3. The door frame and seal and neighbouring parts must be cleaned carefully with a damp cloth when they are dirty.
4. Do not use harsh abrasive cleaners or sharp metal scrapers to clean the oven door glass since they can scratch the surface, which may result in shattering of the glass.
5. Cleaning Tip---For easier cleaning of the cavity walls that the food cooked can touch: Place half a lemon in a bowl, add 300ml (1/2 pint) water and heat on 100% microwave power for 10 minutes.
Wipe the oven clean using a soft, dry cloth.

UTENSILS

CAUTION
Personal Injury Hazard
It is hazardous for anyone other than a compentent person to carry out any service or repair operation that involves the removal of a cover which gives protection against exposure to microwave energy.

See the instructions on "Materials you can use in microwave oven or to be avoided in microwave oven."
There may be certain non-metallic utensils that are not safe to use for microwaving. If in doubt, you can test the utensil in question following the procedure below.

Utensil Test:
1. Fill a microwave-safe container with 1 cup of cold water (250ml) along with the utensil in question.
2. Cook on maximum power for 1 minute.
3. Carefully feel the utensil. If the empty utensil is warm, do not use it for microwave cooking.
4. Do not exceed 1 minute cooking time.

MATERIALS YOU CAN USE IN MICROWAVE OVEN

Utensils	Remarks
Browning dish	Follow manufacturer's instructions. The bottom of browning dish must be at least 3/16 inch (5mm) above the turntable. Incorrect usage may cause the turntable to break.
Dinnerware	Microwave-safe only. Follow manufacturer's instructions. Do not use cracked or chipped dishes.
Glass jars	Always remove lid. Use only to heat food until just warm. Most glass jars are not heat resistant and may break.
Glassware	Heat-resistant oven glassware only. Make sure there is no metallic trim. Do not use cracked or chipped dishes.
Oven cooking bags	Follow manufacturer's instructions. Do not close with metal tie. Make slits to allow steam to escape.
Paper plates and cups	Use for short–term cooking/warming only. Do not leave oven unattended while cooking.
Paper towels	Use to cover food for reheating and absorbing fat. Use with supervision for a short-term cooking only.
Parchment paper	Use as a cover to prevent splattering or a wrap for steaming.
Plastic	Microwave-safe only. Follow the manufacturer's instructions. Should be labeled "Microwave Safe". Some plastic containers soften, as the food inside gets hot. "Boiling bags" and tightly closed plastic bags should be slit, pierced or vented as directed by package.
Plastic wrap	Microwave-safe only. Use to cover food during cooking to retain moisture. Do not allow plastic wrap to touch food.

Thermometers	Microwave-safe only (meat and candy thermometers).
Wax paper	Use as a cover to prevent splattering and retain moisture.

MATERIALS TO BE AVOIDED IN MICROWAVE OVEN

Utensils	Remarks
Aluminum tray	May cause arcing. Transfer food into microwave-safe dish.
Food carton with metal handle	May cause arcing. Transfer food into microwave-safe dish.
Metal or metal-trimmed utensils	Metal shields the food from microwave energy. Metal trim may cause arcing.
Metal twist ties	May cause arcing and could cause a fire in the oven.
Paper bags	May cause a fire in the oven.
Plastic foam	Plastic foam may melt or contaminate the liquid inside when exposed to high temperature.
Wood	Wood will dry out when used in the microwave oven and may split or crack.

SETTING UP YOUR OVEN

Names of Oven Parts and Accessories

Remove the oven and all materials from the carton and oven cavity. Your oven comes with the following accessories:

Glass tray 1
Turntable ring assembly 1
Instruction Manual 1

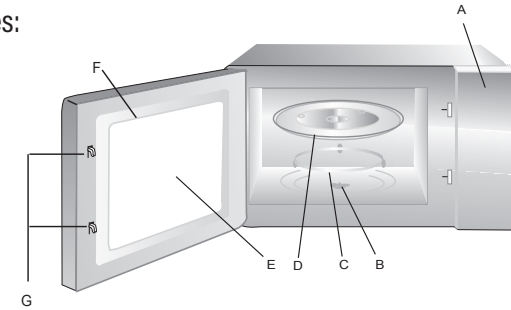

A) Control panel
B) Turntable shaft
C) Turntable ring assembly
D) Glass tray
E) Observation window
F) Door assembly
G) Safety interlock system

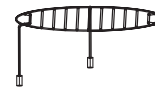

Grill Rack(Only be used in grill function
and be placed on the glass tray)

Instalação do prato rotativo

a. Nunca tente colocar o prato de vidro voltado para baixo. O movimento do prato de vidro nunca deve estar limitado.

b. Tanto o prato de vidro como a estrutura de anel rotativo devem ser sempre utilizados durante a cozedura.

c. Todos os alimentos e recipientes devem ser colocados em cima do prato de vidro, para se proceder à cozedura.

d. Se o prato de vidro ou a estrutura de anel rotativo se partir ou rachar, contacte o centro de reparações autorizado mais próximo.

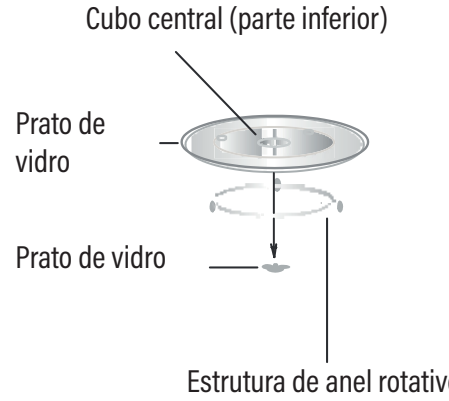

Installation and connection

1.This appliance is only intended for domestic use.

2.This oven is intended for built-in use only.It is not intended for counter-top use or for use inside a cupboard.

3. Please observe the special installation instructions.

4.The appliance can be installed in a 60cm wide wall-mounted cupboard(at lease 55cm deep and 85cm off the floor).

5.The appliance is fitted with a plug and must only be connected to a properly installed earthed socket.

6.The mains voltage must correspond to the voltage specified on the rating plate.

7.The socket must be installed and connecting cable must only be replaced by a qualified electrician.If the plug is no longer to accessible following installation,an all-pole disconnecting device must be present on the installation side with a contact gap of at lease 3mm.

8.Adapters,multi-way strips and extension leads must not be used. Overloading can result in a risk of fire.

The accessible surface may be hot during operation.

Installation Instructions
Please Read the Manual Carefully Before Installation
Please note
Electricalconnection

The oven is fitted with a plug and must only be connected to a properly installed earthrd socket. Only a qualified electrician can install the plug and replace the connecting cable in accordance with the appropriate regulations. If the is not accessible after installation, there must be an omnipolar disconnecting device at installation with a contact distance of at least 3 mm. The cabinet should not have a back panel, covering the unit. Minimum installation height: 85 cm. Do not cover ventilation or suction holes.

Note:
Do not trap or bend the power cable

A. ARMÁRIO ENCASTRADO

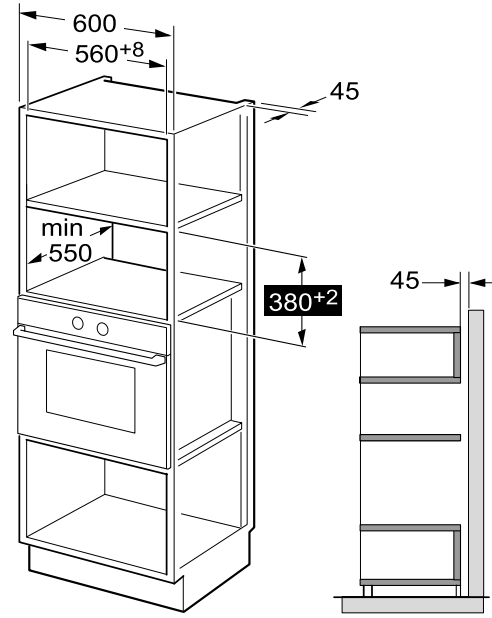

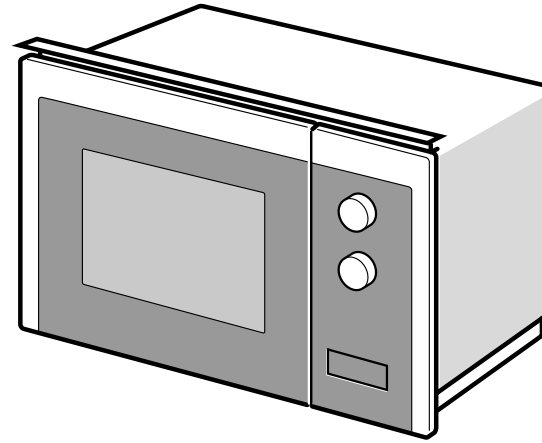

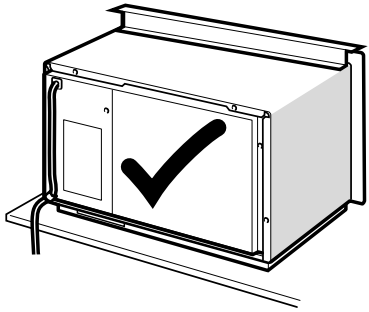

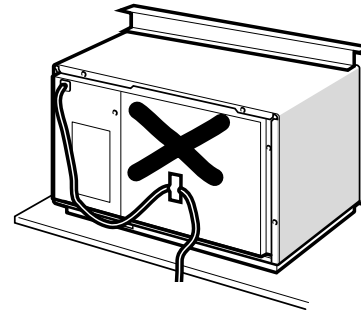

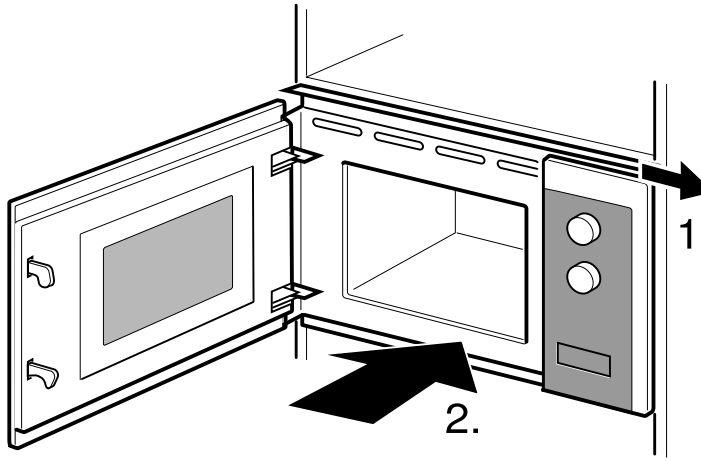
1.
2.

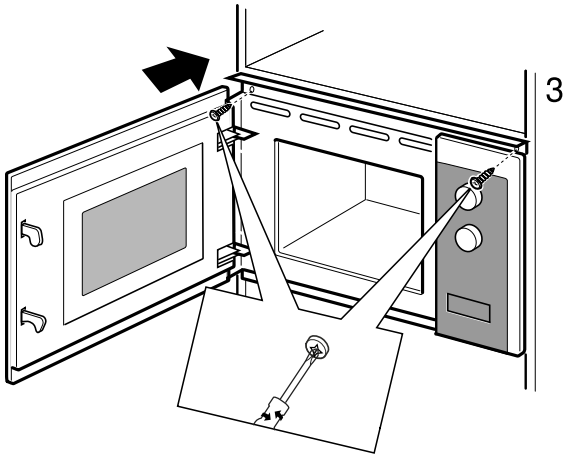
3.

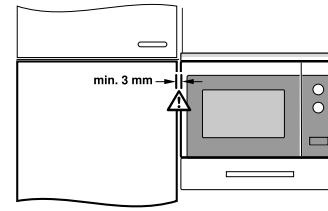
min. 3 mm

OPERATION INSTRUCTION

This microwave oven uses modern electronic control to adjust cooking parameters to meet your needs better for cooking.

1.Clock Setting

When the microwave oven is electrified,the oven will display "0:00", buzzer will ring once.

1) Press "= ?? / " , the hour figure flash;

2) Turn " " to adjust the hour figures. the input time should be within 0--23.

3) Press "= ?? / ", the minute figures will flash.

5) Press "= ?? / " to finish clock setting. ":" will flash, the " "indicator will go out.The clock setting has been finished.

Note:

1) If the clock is not set, it would not function when powered.

2) During the process of clock setting, if you press "**stop / clear**", the oven will go back to the previous status automatically.

2. Microwave Cooking

1) Press the " " key once, and "P100" will display.

2) Press " " for times or " " to select the microwave power from 100% to 10%. "P100", "P80", "P50", "P30", "P10" will display in order.

3) Press " /30'' / " to confirm.

4) 2) Turn " " to adjust the cooking time. (The time setting should be 0:05- 95:00.)

5) Press " /30'' / " to start cooking.

NOTE: the step quantities for the adjustment time of the coding switch are as follow:

0---1 min : 5 seconds

1---5 min : 10 seconds

5---10 min : 30 seconds

10---30 min : 1 minute

30---95 min : 5 minutes

Microwave Power Chart

Microwave Power	100%	80%	50%	30%	10%
Display	P100	P80	P50	P30	P10

3. Grill or Combi. Cooking

Press "/" once the LED will display "G", and press "/" for times or turn to choose the power you want, and "G","C-1" or "C-2" will display. Then press "/30''/" to confirm, and turn "" to set cooking time from 0:05 to 95:00. Press "/30''/" again to start cooking.

Example: If you want to use 55% microwave power and 45% grill power(C-1) to cook for 10 minutes, you can operate the oven as the following steps.

1) Press "/" once, the screen display "G".
2) Continue to press "/" until the screen displays "C-1".
3) Press "/30''/" to confirm.
4) Turn "" to adjust the cooking time until the oven displays "10:00".
5) Press "/30''/" to start cooking .

Combination Power instructions:

Program	Display	Microwave Power	Grill Power
Grill	G	0%	100%
Combi. 1	C-1	55%	45%
Combi. 2	C-2	36%	64%

Nota: If half the grill time passes, the oven sounds twice, and this is normal. In orderto have a better effect of grilling food, you should turn the food over, close the door, and then press "/30''/" to continue cooking. If no operation, the oven will continue working.

4. Defrost By Weight

1) Press "kg" once, the screen will display "dEF1".
2) "" to select the food weight. The range of weight is 100-2000g.
3) Press "/30''/" key to start defrosting.

5. Defrost By Time

1) Press "min" once, the screen will display "dEF2".
2) Turn "" to select the cooking time.The maximum time is 95 minutes.

3) Press "▷/30"/☑ " key to start defrosting.

6.Multi-Stage Cooking

Two stages can be maximumly set. If one stages is defrosting, it should be put in the first stage. The buzzer will ring once after each stage and the next stage will begin.

Note: Auto menu cannot be set as one of the multi-stage.

Example: if you want to defrost the food for 5 minutes, then to cook with 80% microwave power for 7 minutes. The steps are as following:

1) Press " ❄min" once, the LED display "dEF2".
2) Turn "○" to adjust the defrost time of 5 minutes;
3) Press "≋" once, LED will dispaly "P100".
4) Turn "○" to choose microwave power till "P80" display;
5) Press "▷/30"/☑ " to confirm, LED will display "P80".
6) Turn "○" to adjust the cooking time of 7 minutes;
7) Press " ▷/30"/☑ " to start cooking.

7. Kitchen Timer

(1) Press "⏲ / ⏲" once, LED will display 00:00.
(2) Turn "○" to enter the correct timer. (The maximum cooking time is 95 minutes)
(3) Press "▷/30"/☑ " to confirm setting, timer indicator will be lighted.
(4) When the kitchen time is reached, timer indicator will go out. The buzzer will ring 5 times.
If the clock be set(24-hour system), LED will display the current time.
Note: The kitchen Time is differ from 24-hour system, Kitchen Timer is a timer.

8. Auto Menu

1) In waiting state, turn "○" right to choose the menu from "A-1" to "A-8".
2) Press "▷/30"/☑ " to confirm the menu you choose.
3) Turn "○" to choose the food weight.
4) Press "▷/30"/☑ " to start cooking.
5) After cooking finish, the buzzer sounds five times.The LED display "0:00".
If the time has been set, current time will be displayed.

The menu chart:

Menu	Weight	Display
A-1 Pizza	200 g	200
	400 g	400
A-2 Meat	250 g	250
	350 g	350
	450 g	450
A-3 Vegetable	200 g	200
	300 g	300
	400 g	400
A-4 Pasta	50g (with 450 ml cold water)	50
	100g (with 800 ml cold water)	100
A-5 Potato	200 g	200
	400 g	400
	600 g	600
A-6 Fish	250 g	250
	350 g	350
	450 g	450
A-7 Beverage	1 cup (120 ml)	1
	2 cups (240 ml)	2
	3 cups (360ml)	3
A-8 Popcorn	50 g	50
	100 g	100

9. Speedy Cooking

1) In waiting state, press "▷/30"/☑" key to cook with 100% power level for 30 seconds. Each press on the same key can increase 30 seconds. The maximum cooking time is 95 minutes.

2) During the microwave,grill,combination cooking and the defrost by time process, press "▷/30"/☑ to increase the cooking time.

3) In waiting state, turn "◯" to set cooking time with 100% microwave power, then press "▷/30"/☑ " to start cooking.

Note:
Under the states of auto menu and defrost by weight, cooking time cannot be increased by pressing "▷/30"/☑ ".

10. Lock Function for Children
Lock: In waiting state, press "**stop / clear**" for 3 seconds, there will be a long beep denoting entering the children-lock state and the current time will display if the time has been set, otherwise, the LED will display "_ _ _ _".

Lock quitting: In locked state, press "**stop / clear**" for 3 seconds, there will be a long "beep" denoting that the lock is released.

11. Inquiring Function
1) In cooking states of microwave, grill and combination. Press "≋" "▭/≋" the current power will be displayed for 2-3 seconds.
2) During cooking state, press "⏱ / ⏲" to check the current time. It will be displayed for 2-3 seconds.

12. Specification
(1) "▷/30"/☑ " must be pressed to continue cooking if the door is opened during cooking;
(2) Once the cooking programme has been set , "▷/30"/☑ " is not pressed in 1 minute. The current time will be displayed. The setting will be cancelled.
(3) The buzzer sounds once by efficient press, inefficient press will be no responce.

Trouble shooting

Normal	
Microwave oven interfering TV reception	Radio and TV reception may be interfered when microwave oven operating. It is similar to the microwave oven operating. It is similar to the interference of small electrical appliaces, like mixer, vacuum cleaner, and electric fan. It is normal.
Dim oven light	In low power microvawe cooking, oven light may become dim. It is normal.
Steam accumulating on door, hot air out of vents	In cooking, steam may come out of food. Most will get out from vents. But ome may accumulate on cool place like oven door. It is normal.
Oven started accidentally with no food in	It is forbidden to run the unit without any food inside. It is very dangerous.

Trouble	Possible Cause	Remedy
Oven can not be started.	(1) Power cord not plugged n tightly.	Unplug. Then plug again after 10 seconds.
	(2) Fuse blowing or ciruit breaker works..	Replace fuse or reset circuit breaker (repaired by professional personnel of our company)
	(3) Trouble with outlet.	Test outlet with other electrical
Oven does not heat.	(4) Door not closed well.	Close door well

According to Waste of Electrical and Electronic Equipment (WEEE) directive, WEEE should be separately collected and treated. If at any time in future you need to dispose of this product please do NOT dispose of this product with household waste. Please send this product to WEEE collecting points where available.

PT

FORNO DE MICROONDAS
MANUAL DE INSTRUÇÕES

MODELO: EMW-2020-IG

Leia atentamente estas instruções antes de utilizar o seu microondas e guarde-as cuidadosamente para futura consulta.

Se seguir as instruções, o seu forno funcionará correctamente durante vários anos.

CONSERVE ESTAS INSTRUÇÕES CUIDADOSAMENTE

PRECAUÇÕES A TER EM CONTA PARA EVITAR UMA POSSÍVEL EXPOSIÇÃO A ENERGIA EXCESSIVA DO MICROONDAS

(a) Não tente colocar este microondas em funcionamento com a porta aberta, uma vez que pode resultar numa exposição nociva à energia de microondas. É importante não forçar ou alterar os dispositivos de bloqueios de segurança.
(b) Não introduza qualquer objecto entre a face frontal e a porta do forno nem deixe que se acumule sujidade ou resíduos de produtos de limpeza nas superfícies de vedação.
(c) AVISO: Se a porta ou as vedações da porta estiverem danificadas, o forno não deve ser colocado em funcionamento até que os danos sejam reparados por um técnico qualificado.

ADENDA

Se não for mantida a limpeza do aparelho, a superfície pode ficar danificada, o que pode afectar a vida útil do aparelho e criar uma situação de risco.

Especificaciones

Modelo:	EMW-2020-IG
Tensión nominal:	230 V~50 Hz
Potência nominal de entrada (microondas):	1 450 W
Potência nominal de saída (mi-croondas):	900 W
Potência nominal de entrada (grelhador):	1 000 W
Capacidade do forno:	25 l
Diâmetro do prato rotativo:	Ø 315 mm
Dimensões externas (LxPxA):	594 x 403 x 382 mm
Peso líquido:	Aprox. 17,6 kg

INSTRUÇÕES DE SEGURANÇA IMPORTANTES
AVISO

Para reduzir o risco de incêndio, choque eléctrico, lesão ou exposição a energia excessiva do forno de microondas ao utilizar o seu aparelho, siga as seguintes precauções básicas:

1. Aviso: os líquidos e outros alimentos não devem ser aquecidos em recipientes fechados, pois podem explodir.

2. Aviso: retirar a cobertura que protege da exposição à energia de microondas é perigoso e apenas deve ser efectuado por um técnico qualificado.

3. Este aparelho pode ser utilizado por crianças com idade igual ou superior a 8 anos e por pessoas com capacidades físicas, sensoriais ou mentais reduzidas ou com falta de experiência e conhecimento, se lhes tiverem sido dado instruções adequadas para que o utilizem em segurança e compreendam os perigos de uma utilização inadequada. As crianças não devem brincar com o aparelho.

A limpeza e manutenção não deve ser efectuada por crianças, excepto se tiverem uma idade superior a 8 anos e sob a supervisão de um adulto.

4. Mantenha o aparelho e o respectivo cabo fora do alcance de crianças com menos de 8 anos de idade.

5. Utilize apenas utensílios adequados para microondas.

6. O forno deve ser limpo regularmente e devem ser retirados quaisquer restos de alimentos.

7. Leia e siga as "PRECAUÇÕES A TER EM CONTA PARA EVITAR UMA POSSÍVEL EXPOSIÇÃO À ENERGIA EXCESSIVA DO MICROONDAS" específicas.

8. Preste atenção quando aquecer alimentos em recipientes de plástico ou papel, uma vez que existe a possibilidade de ignição.

9. Se se começar a formar fumo, desligue ou retire a ficha do aparelho e mantenha a porta fechada de modo a abafar quaisquer chamas.

10. Não cozinhe os alimentos excessivamente.

11. Não utilize o microondas como local de armazenamento. Não guarde produtos como pão, bolos, etc. dentro do microondas.

12. Retire os arames e pegas de metal dos recipientes/sacos de plástico ou papel antes de os colocar no microondas.

13. Instale ou coloque este microondas apenas de acordo com as instruções de instalação fornecidas.

14. Os ovos que ainda se encontrem dentro da

casca ou os ovos cozidos não devem ser aquecidos nos fornos de microondas, pois podem explodir, mesmo após o aquecimento com o microondas.

15.Este aparelho destina-se a ser utilizado em aplicações domésticas e aplicações semelhantes, tais como:

-áreas reservadas para as refeições do pessoal em lojas, escritórios e outros ambientes de trabalho;

-por clientes em hotéis, motéis e outros ambientes de tipo residencial;

-quintas;

-ambientes do tipo hospedaria.

16. Se o cabo de alimentação estiver danificado, terá de ser substituído pelo fabricante, agente de reparação ou por um técnico qualificado, de modo a evitar riscos.
17. Não guarde nem utilize este aparelho no exterior.
18. Não utilize este microondas perto de água, numa superfície molhada ou perto de uma piscina.
19. A temperatura das superfícies acessíveis pode ser elevada quando o aparelho estiver a ser utilizado. As superfícies podem ficar quentes quando o aparelho estiver a ser utilizado. Mantenha o cabo afastado da superfície quente e não tape quaisquer elementos do microondas.
20. Não deixe o cabo pendurado na extremidade de uma mesa ou balcão.
21. Se não mantiver o microondas limpo, a superfície pode deteriorar-se, o que pode afectar negativamente a vida útil do aparelho e possivelmente originar situações de risco.
22. O conteúdo de biberões e frascos de comida de bebé deve ser mexido ou agitado e a temperatura verificada antes do consumo, de modo a evitar queimaduras.
23. O aquecimento de bebidas no microondas pode levar a uma fervura tardia repentina, portanto tenha cuidado ao manusear o recipiente.
24. O aparelho não foi concebido para ser utlizado por pessoas (incluindo crianças) com capacidades físicas, sensoriais ou mentais reduzidas ou com falta de experiência e conhecimento, a menos que a pessoa responsavel pela sua segurança lhes tenha dado instruções relativamente à utilização do aparelho.
25. As crianças devem ser supervisionadas para impedir que brinquem com o aparelho.
26. Os aparelhos não foram concebidos para serem utilizados com um temporizador externo ou com um sistema de controlo remoto em separado.
27. A temperatura das superfícies acessíveis pode ser elevada quando o aparelho estiver a ser utilizado. Deve manter-se as crianças afastadas do aparelho.
28. Não deve utilizar-se um aparelho de limpeza a vapor.
29. O aparelho fica quente quando está a ser utilizado. Tenha cuidado para evitar tocar nos elementos de aquecimento existentes no interior do forno.
30. Utilize apenas a sonda de temperatura recomendada para este forno. (Para os fornos fornecidos com um recurso para a utilização de uma sonda com detecção de temperatura.)
31. AVISO: o aparelho e as respectivas peças acessíveis ficam quentes quando o aparelho estiver a ser utilizado. Deve ter-se cuidado para evitar tocar nos elementos de aquecimento. As crianças com idade inferior a 8 anos devem estar afastadas do aparelho, a menos que estejam a ser continuamente supervisionadas.
32. A porta do microondas deve ser utilizada com a porta decorativa aberta. (Para os fornos com uma porta decorativa.)
33. A superfície de um armário de armazenamento do microondas pode ficar quente.
LEIA ATENTAMENTE E GUARDE PARA FUTURA

CONSULTA
Instalação da ligação à terra para reduzir o risco de lesões
PERIGO
Perigo de choque eléctrico
Tocar em alguns componentes internos pode provocar lesões graves ou mesmo levar à morte. Não desmonte este aparelho.
AVISO
Perigo de choque eléctrico A utilização inadequada da ligação à terra pode provocar um choque eléctrico. Não ligue a ficha a uma tomada até que o aparelho esteja correctamente instalado e ligado à terra.
Este aparelho tem de ser ligado à terra.
No caso de um curto-circuito eléctrico, a ligação à terra reduz o risco de choque eléctrico, proporcionando um condutor para a corrente eléctrica. Este aparelho vem equipado com um cabo com um fio de ligação à terra e uma ficha de ligação à terra. A ficha tem de ser ligada a uma tomada que esteja correctamente instalada e ligada à terra.
Consulte um electricista ou um especialista qualificado caso não compreenda totalmente as instruções relativas a ligações à terra ou se tiver dúvidas em relação à correcta instalação da ligação à terra. Se for necessário utilizar uma extensão, utilize apenas uma com ligação à terra.
1. É fornecido um cabo de alimentação curto para reduzir o risco de emaranhamento ou de
que se tropece num cabo comprido.
2. Se utilizar um cabo comprido ou uma extensão:
1) A potência eléctrica nominal assinalada no cabo ou extensão deve ser igual ou superior à potência eléctrica nominal do aparelho.
2) A extensão deve possuir ligação à terra.
3) O cabo comprido deve ser colocado de modo a que não fique pendurado num balcão ou mesa, onde poderia ser puxado por uma criança ou fazer com que alguém tropeçasse no mesmo inadvertidamente.
LIMPEZA
Certifique-se de que desliga o aparelho da fonte de alimentação.
1. Limpe a parte interior do microondas, após a utilização, com um pano ligeiramente húmido.
2. Limpe os acessórios da maneira habitual, com água e detergente.
3. Quando estiverem sujas, a estrutura e a vedação da porta e as peças adjacentes devem ser limpas cuidadosamente com um pano húmido.
4. Não utilize produtos de limpeza abrasivos agressivos nem raspadores metálicos pontiagudos para limpar o vidro da porta do forno, uma vez que pode riscar a superfície, o que pode resultar no estilhaçamento do vidro.
5. Sugestão de limpeza---Para uma limpeza mais fácil das paredes do interior do forno com as quais a comida cozinhada pode entrar em contacto:
Coloque metade de um limão numa taça, adicione 300 ml de água e aqueça no microondas a uma potência de 100% durante 10 minutos.
Limpe o forno com um pano macio e seco.
UTENSÍLIOS

Consulte as instruções acerca de "Materiais que podem ser utilizados ou materiais que devem ser evitados no forno de microondas". Existem certos utensílios não metálicos que não são seguros para utilização em microondas. Em caso de dúvida, pode testar o utensílio em questão, seguindo o procedimento em baixo.

Teste ao utensílio:

1. Encha um recipiente seguro para ser utilizado no microondas com 1 copo de água fria (250 ml), em conjunto com o utensílio em questão.
2. Aqueça com a energia no máximo durante 1 minuto.
3. Toque cuidadosamente no utensílio. Se a parte do utensílio que ficou fora de água estiver quente, não o utilize no microondas.
4. Não aqueça durante mais de 1 minuto.

CUIDADO

Perigo de lesões. Retirar a cobertura que protege da exposição à energia do microondas é perigoso e apenas deve ser efectuado por um técnico qualificado.

MATERIAIS QUE PODE UTILIZAR NO FORNO DE MICROONDAS

Utensílios	Notas
Prato para gratinar	Siga as instruções do fabricante. O fundo do prato para gratinar deve estar, no mínimo, 5 mm acima do prato rotativo. A utilização incorrecta pode fazer com que o prato rotativo se parta.
Serviço de jantar	Apto para microondas. Siga as instruções do fabricante. Não utilize pratos lascados ou rachados.
Frascos de vidro	Retire sempre a tampa. Utilize apenas para aquecer os alimentos até ficarem quentes. A maioria dos frascos de vidro não é resistente ao calor e pode partirse.

Copos	Utilize apenas copos resistentes ao calor. Certifique-se de que não têm rebordo metálico. Não utilize copos lascados ou rachados.
Sacos para cozinhar no forno	Siga as instruções do fabricante. Não feche com um fio de metal. Faça pequenos orifícios para permitir que o vapor saia.
Pratos e copos de papel	Utilize apenas para cozinhar/aquecer durante curtos períodos de tempo. Não deixe o microondas sem supervisão durante a cozedura.
Rolos de papel	Utilize para cobrir os alimentos, como forma de reaquecer e absorver a gordura. Utilize apenas com supervisão durante um curto período de tempo.
Papel vegetal	Utilize como cobertura para impedir salpicos ou como cobertura para cozinhar a vapor.
Plástico	Apto para microondas. Siga as instruções do fabricante. Deve ter a etiqueta "Seguro para microondas". Alguns recipientes de plástico amolecem à medida que os alimentos aquecem no interior. Os "sacos de ebulição" e os sacos de plástico herméticos devem ter pequenos orifícios para ventilação, conforme indicado na caixa.
Embrulho de plástico	Apto para microondas. Utilize para cobrir os alimentos durante a cozedura, para reter a humidade. Não deixe que o embrulho de plástico toque nos alimentos.
Termómetros	Apenas seguro para microondas (termómetros para a carne e doces).
Papel de cera	Utilize como cobertura para impedir salpicos e para reter a humidade.

MATERIAIS QUE NÃO DEVEM SER UTILIZADOS NO FORNO DE MICROONDAS

Utensílios	Notas
Tabuleiro de alumínio	Pode provocar faíscas. Transfira os alimentos para um recipiente seguro para microondas.
Recipiente de cartão com pega de metal	Pode provocar faíscas. Transfira os alimentos para um recipiente seguro para microondas.
Utensílios de metal ou com rebordo de metal	O metal protege os alimentos da energia de microondas. O rebordo de metal pode provocar faíscas.
Fios de metal	Podem provocar faíscas e chamas no microondas.

Sacos de papel	Podem provocar chamas no microondas.
Espuma plástica	A espuma plástica pode derreter ou contaminar o líquido no interior quando exposta a altas temperaturas.
Madeira	A madeira seca quando é utilizada no microondas e pode rachar ou quebrar.

INSTALAR O MICROONDAS

Nomes das peças e acessórios do microondas

Retire o microondas e todos os materiais da caixa e da cavidade do microondas. O seu microondas inclui os seguintes acessórios:

Prato de vidro 1
Estrutura de anel rotativo 1
Manual de instruções 1

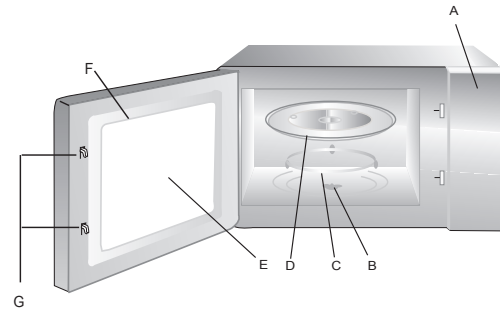

A) Painel de controlo
B) Eixo rotativo
C) Estrutura de anel rotativo
D) Prato de vidro
E) Janela de observação
F) Estrutura da porta
G) Sistema de bloqueio de segurança

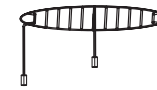

Suporte de grelhador (apenas para aparelhos com grelhador e deve ser colocado no prato de vidro)

Instalação do prato rotativo

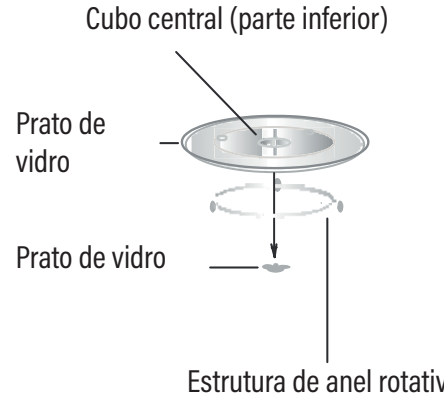

a. Nunca tente colocar o prato de vidro voltado para baixo. O movimento do prato de vidro nunca deve estar limitado.
b. Tanto o prato de vidro como a estrutura de anel rotativo devem ser sempre utilizados durante a cozedura.
c. Todos os alimentos e recipientes devem ser colocados em cima do prato de vidro, para se proceder à cozedura.
d. Se o prato de vidro ou a estrutura de anel rotativo se partir ou rachar, contacte o centro de reparações autorizado mais próximo.

Instalação e ligação

1. Este aparelho destina-se exclusivamente a utilização doméstica.
2. Este microondas foi concebido apenas para ser encastrado. Não foi fabricado para ser utilizado numa bancada nem no interior de um armário.
3. Siga as instruções especiais de instalação.
4. O aparelho pode ser instalado num armário de parede com 60 cm de largura (no mínimo, com 55 cm de profundidade e 85 cm acima do nível do solo).
5. O aparelho está equipado com uma ficha que apenas deve ser ligada a uma tomada com ligação à terra, instalada correctamente.
6. A tensão de rede deve corresponder à tensão especificada na placa de características.
7. Apenas um electricista qualificado pode instalar a tomada e substituir o cabo de ligação. Se a ficha deixar de ser acessível após a instalação, debe haver um dispositivo seccionador omnipolar no momento da instalação, com uma distância de contacto de, pelo menos, 3 mm.
8. Não deve utilizar adaptadores, fichas múltiplas ou cabos de extensão. Em caso de sobrecarga, existe perigo de incêndio.

A superfície acessível pode ficar quente durante o funcionamento.

Instruções de instalação

Leia atentamente o manual antes de efectuar a instalação

Tome nota

Ligação eléctrica

O microondas está equipado com uma ficha que apenas deve ser ligada a uma tomada com ligação à terra instalada correctamente. Apenas um electricista qualificado pode ins-

talar a tomada e substituir o cabo de ligação, de acordo com os regulamentos adequados. Se a ficha
deixar de ser acessível após a instalação, deve existir um dispositivo seccionador omnipolar aquando da instalação, com uma distância de contacto de, pelo menos, 3 mm. O armário não deve ter um painel posterior, tapando o aparelho. Altura mínima de instalação: 85 cm. Não tape orifícios de ventilação nem de sucção.

Nota:
Não prenda nem dobre o cabo de alimentação.

A. ARMÁRIO ENCASTRADO

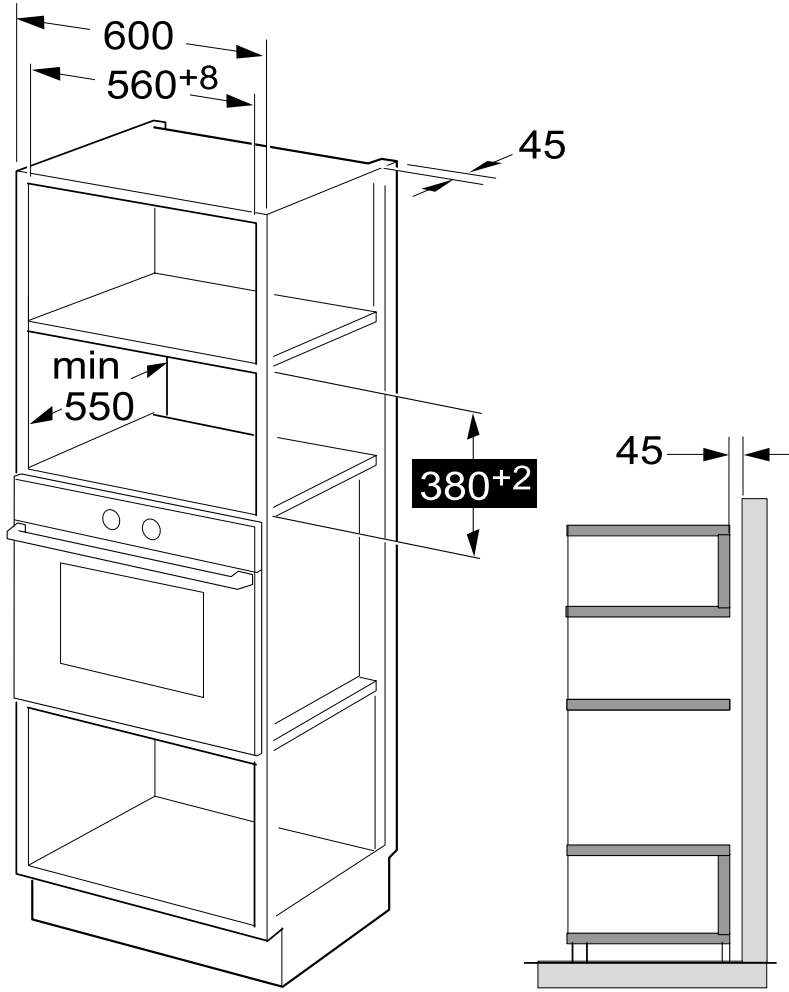

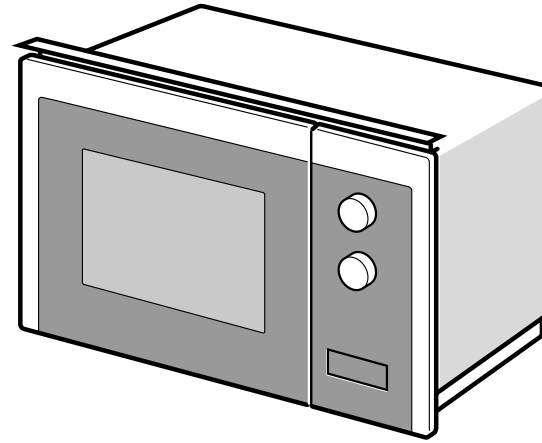

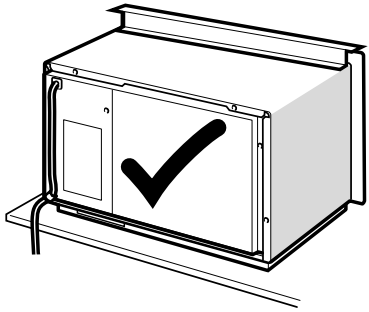

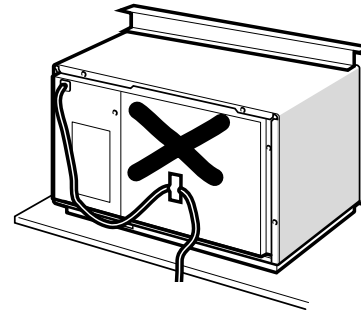

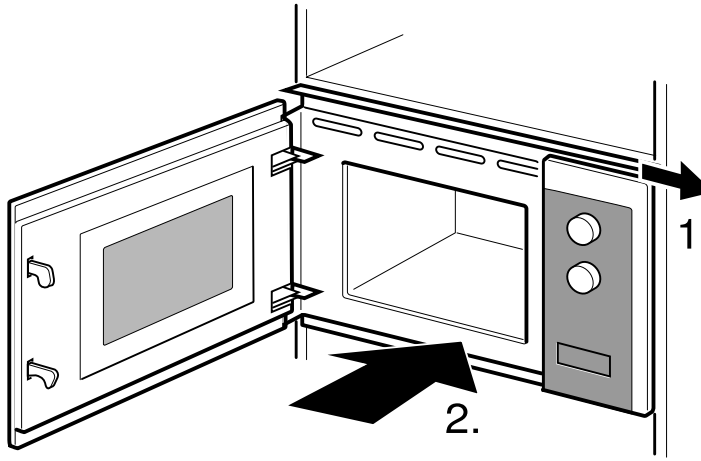
1.
2.

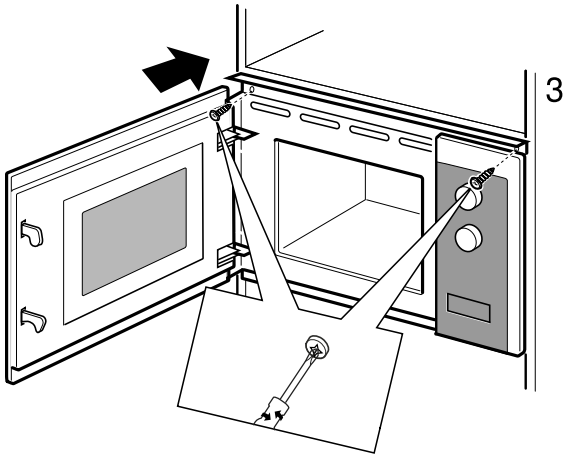
3.

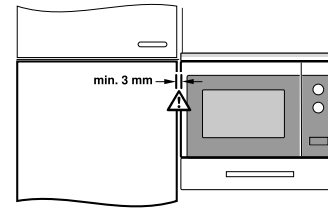
min. 3 mm

INSTRUÇÕES DE FUNCIONAMENTO

Este forno de microondas utiliza controlos electrónicos modernos para ajustar os parâmetros de cozedura para se adequar melhor às suas necessidades de cozedura.

1. Configuração do relógio

Quando o microondas se encontra ligado, o forno apresenta "0:00" e o aparelho emite um sinal sonoro.

1) Prima "=?? / " duas vezes, o algarismo das horas fica intermitente;

2) Rode o regulador " " para ajustar os algarismos das horas, as horas devem estar definidas entre 0 e 23.

3) Prima "=?? / " os algarismos dos minutos ficam intermitentes.

4) Rode o regulador " " para ajustar os algarismos dos minutos, os minutos devem ser definidos entre 0 e 59.

5) Prima "=?? / " para terminar a configuração do relógio. ":" fica intermitente, o indicador " desliga-se. A configuração do relógio está concluída.

Nota:

1) Se o relógio não estiver configurado, não funciona quando ligado.

2) Durante o processo de configuração do relógio, se premir "**stop** / **clear**" o microondas volta automaticamente ao estado anterior.

2. Cozinhar no microondas

1) Prima " " uma vez e surge "P100" no ecrã.

2) Prima " " quatro vezes ou rode" " para seleccionar a potência que pretende entre 100% e 10%. As indicações "P100", "P80", "P50", "P30", "P10" serão apresentadas por ordem.

3) Prima " /30'' / " para confirmar.

4) Rode " " para ajustar o tempo de cozedura. (O tempo de cozedura deve variar entre 0:05 e 95:00.)

5) Prima " /30'' / " para começar a cozinhar.

NOTA: a tabela de quantidades para o ajuste de tempo através do interruptor de código é a seguinte:

0---1 min : 5 segundos

1---5 min : 10 segundos

5---10 min : 30 segundos
10---30 min : 1 minuto
30---95 min : 5 minutos

Tabela de potência do microondas

Potência do microondas	100%	80%	50%	30%	10%
Ecrã	P100	P80	P50	P30	P10

3. Cozinhar no Grelhador ou Combi.

Prima "/" uma vez e o LED apresentará a indicação "G" e prima "/" quatro vezes ou rode "" para seleccionar a potência que pretende e será apresentado "G", "C-1" ou "C-2". Em seguida, prima "/30''/" para confirmar e rode "" para definir o tempo de cozedura de 0:05 a 95:00. Prima "/30''/" para começar novamente a cozinhar.

Exemplo: Se pretende utilizar 55% da potência do microondas e 45% da potência do grelhador (C-1) para cozinhar durante 10 minutos, siga os seguintes passos.

1) Prima "/" (Grill/Combinado) uma vez e surge "G" no ecrã.
2) Continue a premir "/" até o ecrã apresentar "C-1".
3) Prima"/30''/" para confirmar.
4) Rode "" para ajustar o tempo de cozedura até o forno apresentar "10:00".
5) Prima "/30''/" para começar a cozinhar.

Instruções relativas a potências combinadas:

Programa	Ecrã	Potência do microondas	Potência do grelhador
Grelhador	G	0%	100%
Combi. 1	C-1	55%	45%
Combi. 2	C-2	36%	64%

Nota: Após decorrido metade do tempo para grelhar, o microondas emite dois sinais sonoros, o
que é normal. Para grelhar melhor os alimentos, deve virá-los, fechar a porta e, em seguida, premir "▷/30''/☑" para continuar a cozinhar. Caso não seja efectuada qualquer operação, o microondas continua a cozinhar.

4. Descongelar por peso

1) Prima "❄kg" uma vez, o ecrã apresentará "dEF1".

2) Rode "◯" para seleccionar o peso dos alimentos. O intervalo de peso varia entre 100 e 2000 g.

3) Prima a tecla "▷/30''/☑" para começar a descongelar.

5. Descongelar por tempo

1) Prima "❄min" uma vez, o ecrã apresentará "dEF2".

2) Rode "◯" para seleccionar o tempo de descongelação. O tempo máximo é de 95 minutos.

3) Prima a tecla "▷/30''/☑" para começar a descongelar.

6. Cozedura multi-secções

Podem ser programadas, no máximo, 2 secções de cozedura. Se uma secção for a descongelação, esta deve ser colocada na primeira secção. Será emitido um sinal sonoro após cada secção e iniciarse á a secção seguinte

Nota: o menu automático não pode ser definido como uma cozedura multi-secções.

Exemplo: se pretender descongelar alimentos durante 5 minutos, em seguida, cozinhe a 80% de potência do microondas durante 7 minutos. Proceda do seguinte modo:

1) Prima "❄min" uma vez, o ecrã apresentará "dEF2".

2) Rode "◯" para ajustar o tempo de descongelação para 5 minutos;

3) Prima "▤" uma vez e o LED apresentará a indicação "P100".

4) Rode "◯" para escolher a potência do microondas até aparecer no ecrã "P80";

5) Prima "▷/30''/☑" para confirmar, o LED apresentará a indicação "P80".

6) Rode "◯" para ajustar o tempo de cozedura para 7 minutos;

7) Prima a tecla "▷/30''/☑" para começar a cozinhar.

7. Temporizador de cozinha

1) Prima "=??⏱ / ⏲" uma vez, o LED apresentará a indicação 00:00.

2) Rode "◯" para introduzir o tempo correcto. (O tempo máximo de cozedura é de 95 minutos)
3) Prima "▷/30''/☑" (INICIAR/+30SEG./CONFIRMAR) para confirmar a definição, o indicador do temporizador acenderá.
4) Quando o tempo de cozedura é atingido, o indicador do relógio desliga-se. O sinal sonoro é emitido 5 vezes. Se o relógio estiver configurado (sistema de 24 horas), o LED apresentará a hora actual.
Nota: o Temporizador de cozinha difere do sistema de 24 horas; funciona como um temporizador.
8. Menu automático
1) Em estado de espera, rode "◯" para a direita para seleccionar o menu de "A-1" a "A-8".
2) Prima "▷/30''/☑" para confirmar o menu que pretende.
3) Rode "◯" para escolher o peso dos alimentos.
4) Prima "▷/30''/☑" para começar a cozinhar.
5) Quando a cozedura termina, o sinal sonoro é emitido cinco vezes. O LED apresentará "0:00".
Se a hora tiver sido definida, é apresentada a hora actual.
Tabla de menús:

Menú	Peso	Ecrã
A-1 Piza	200 g	200
	400 g	400
A-2 Carne	250 g	250
	350 g	350
	450 g	450
A-3 Legumes	200 g	200
	300 g	300
	400 g	400
A-4 Massa	50g (con 450 ml de água fria)	50
	100g (con 800 ml de água fria)	100
A-5 Batatas	200 g	200
	400 g	400
	600 g	600

A-6 Peixe	250 g	250
	350 g	350
	450 g	450
A-7 Bebidas	1 chávenas (120 ml)	1
	2 chávenas (240 ml)	2
	3 chávenas (360ml)	3
A-8 Pipocas	50 g	50
	100 g	100

9. Início rápido

1) Em estado de espera, rode "▷/30''/☑" para cozinhar com 100% de potência durante 30 segundos. Cada vez que premir esta tecla aumentará o tempo de cozedura em 30 segundos. O tempo máximo de cozedura é de 95 minutos.
2) Durante as funções de cozedura de microondas, grelhador ou combinado e o processo de descongelação por tempo, prima"▷/30''/☑" para aumentar o tempo de cozedura.
3) Em estado de espera, rode o botão "◯" para a esquerda para definir o tempo de cozedura com 100% de potência do microondas e, em seguida, prima "▷/30''/☑"para começar a cozinhar.

Nota: nos estados de menu automático e de descongelação por peso, o tempo de cozedura não pode ser aumentado premindo"▷/30''/☑".

10. Função de bloqueio para as crianças
Bloquear: em estado de espera, prima "**stop / clear**" durante 3 segundos, é emitido um sinal sonoro prolongado a confirmar o estado de bloqueio para crianças e é apresentada a hora actual, caso tenha sido definida; caso contrário, o LED apresentará "_ _ _ _".

Desactivar o bloqueio: no estado de bloqueio, prima "**stop / clear**" durante 3 segundos, é emitido um sinal sonoro prolongado a confirmar que o bloqueio foi desactivado.

11. Função de consulta
1) Nas funções de cozedura de microondas, grelhador e combinado. Prima "≋""▭/≋"a potência actual será apresentada durante 2 a 3 segundos.

2) Durante a cozedura, prima "=⏱ / ⏲" para consultar o tempo actual. Este será apresentado durante 2 a 3 segundos.

12. Especificações

1) "▷/30''/☑ "deve ser premido para continuar a cozinhar se a porta for aberta durante a cozedura;

2) Uma vez definido o programa de cozedura, se "▷/30''/☑ " não for premido no espaço de 1 minuto, será apresentada a hora actual. A definição será cancelada.

3) O sinal sonoro é emitido uma vez quando um botão é premido de forma eficiente. Se não premir um botão com pressão suficiente, não haverá resposta por parte do microondas.

Resolução de problemas

Normal	
O microondas interfere com a recepção da televisão	O rádio e a televisão podem sofrer interferências quando o microondas estiver a funcionar. É semelhante à interferência de pequenos electrodomésticos, como a trituradora, o aspirador ou a ventoinha eléctrica. Esta é uma situação normal.
A luz do microondas é reduzida	Ao aquecer com pouca potência, a luz do microondas pode ser reduzida. Esta é uma situação normal.
O vapor acumula-se na porta e sai ar quente das saídas de ar	Ao aquecer, os alimentos podem libertar vapor. Grande parte sai pelas saídas de ar. No entanto, algum vapor pode acumular-se em locais mais frescos, como a porta do microondas. Esta é uma situação normal.
O microondas foi ligado acidentalmente sem alimentos no interior.	Não utilize nunca o aparelho sem alimentos no interior. Esta é uma situação muito perigosa.

Problema	Causa possível	Solução
Não consigo ligar o microondas.	(1) A ficha não está bem ligada na tomada.	Retire a ficha da tomada. Volte a ligar passados 10 segundos.
	(2) O fusível está fundido ou o disjuntor foi accionado.	Substitua o fusível ou reinicie o disjuntor (reparação efectuada por profissionais da nossa empresa).
	(3) Problema com a tomada.	Teste a tomada com outros aparelhos eléctricos.
O microondas não aquece.	(4) A porta não está bem fechada.	Feche bem a porta.

De acordo com a directiva da Eliminação de Equipamento Eléctrico e Electrónico (WEEE), estes aparelhos devem ser separados do lixo comum e tratados. Se no futuro precisar de eliminar este produto, NÃO o coloque no lixo doméstico comum. Envie o produto para um ponto de recolha de WEEE, quando disponível.

FR

Four à micro-ondes
MANUEL D'UTILISATION

MODÈLE: EMW-2020-IG

Veuillez lire attentivement ces instructions avant d'utiliser votre four à micro-ondes et conservez-les soigneusement.

Si vous suivez les instructions, votre four fonctionnera parfaitement pendant de nombreuses années.

CONSERVEZ SOIGNEUSEMENT CES INSTRUCTIONS

MESURES DE PRÉCAUTION POUR ÉVITER UNE EXPOSITION EXCESSIVE À L'ÉNERGIE DES MICRO-ONDES

a) Ne tentez pas d'utiliser ce four avec la porte ouverte, car vous risquez ainsi une exposition dangereuse à l'énergie des micro-ondes. Il est important de ne pas briser ou forcer les verrous de sécurité.
b) Ne placez aucun objet entre la partie frontale du four et la porte et ne laissez aucune salissure ou résidus de nettoyants s'accumuler sur les surfaces hermétiques.
c) AVERTISSEMENT : si la porte ou ses charnières sont endommagées, utilisez le four uniquement lorsque celui-ci a été réparé par une personne compétente.

APPENDICE

Si l'appareil n'est pas maintenu en bon état de propreté, sa superficie risque de se détériorer et d'affecter sa durée de vie utile, et de provoquer des situations dangereuses.

Caractéristiques techniques

Modèle:	EMW-2020-IG
Tension nominale:	230 V~50 Hz
Puissance d'entrée nominale (micro-ondes) :	1 450 W
Puissance de sortie nominale (micro-ondes) :	900 W
Puissance d'entrée nominale (gril) :	1 000 W
Capacité du four :	25 l
Diamètre du plateau tournant :	Ø 315 mm
Dimensions externes (LxPxH) :	594 x 403 x 382 mm
Poids net :	Aprox. 17,6 kg

INSTRUCTIONS IMPORTANTES DE SÉCURITÉ
AVERTISSEMENT
Pour réduire le risque d'incendie, de décharge électrique, de dommages aux personnes ou d'exposition excessive aux micro-ondes du four pendant l'utilisation, suivez les précautions de base ci-dessous :

1. Avertissement : Les liquides ou autres aliments ne doivent pas être réchauffés dans des récipients hermétiques, car ils pourraient
exploser.
2. Avertissement : Pour une personne non qualifiée, il est dangereux de réaliser la maintenance ou la réparation impliquant l'ouverture d'une plaque qui protège contre l'énergie des micro-ondes.
3. Cet appareil peut être utilisé par des enfants âgés de plus de 8 ans, des personnes souffrant d'un handicap physique, sensoriel ou mental ou sans expérience ou connaissances dans ce domaine, mais ils doivent être surveillés ou avoir reçu des instructions concernant l'utilisation du four de manière sûre et avoir compris les dangers d'une utilisation incorrecte.
Les enfants ne doivent pas jouer avec l'appareil. Le nettoyage et l'entretien du four ne doivent pas être réalisés par des enfants de moins de 8 ans et sous surveillance.
4. Maintenez l'appareil et son câble hors d'atteinte des enfants de moins de 8 ans.
5. Utilisez uniquement des ustensiles adaptés à une utilisation dans un four à micro-ondes.
6. Le four doit être nettoyé régulièrement et tout reste d'aliment doit être éliminé.
7. Veuillez lire et respecter les "MESURES DE PRÉCAUTION POUR ÉVITER UNE EXPOSITION EXCESSIVE À L'ÉNERGIE DES MICRO-ONDES" ci-dessous :
8. Lorsque vous réchauffez des aliments dans
des récipients en plastique ou en papier, surveillez le four, en raison des risques d'incendie.
9. Si de la fumée se dégage, éteignez ou débranchez l'appareil et gardez la porte fermée pour étouffer les flammes.
10. Ne chauffez pas les aliments de manière excessive.
11. N'utilisez pas la cavité du four comme lieu de stockage. Ne stockez pas d'aliments comme le pain, les gâteaux, etc. à l'intérieur du four.
12. Retirez les dispositifs métalliques des sachets en papier ou en plastique avant de les mettre dans le four.
13. Installez ou placez ce four conformément aux instructions d'installation fournies.
14. Les oeufs dans leur coque et les oeufs durs
ne doivent pas être réchauffés dans les fours à micro-ondes, car ils pourraient exploser, même après leur réchauffement dans le micro-ondes.
15. Cet appareil est prévu pour une utilisation domestique et analogue, notamment :
-zone de cuisine pour le personnel dans les magasins, bureaux et autres lieux de travail ;
-par des clients dans les hôtels, motels et autres lieux de résidence ;
-les fermes ;

-les gîtes et hébergements similaires.
16. Si le câble d'alimentation est endommagé, il doit être remplacé par le fabricant, son agent de maintenance ou des personnes qualifiées, afin d'éviter tout danger.
17. Cet appareil ne doit être ni stocké ni utilisé à l'extérieur.
18. Ne pas utiliser l'appareil à proximité de l'eau, dans un lieu humide ou près d'une piscine.
19. La température des surfaces accessibles peut être élevée lorsque l'appareil fonctionne. Les surfaces sont susceptibles de chauffe en cours d'utilisation. Le câble d'alimentation doit rester éloigné des surfaces chaudes et ne couvrez aucun élément sur le four.
20. Ne laissez pas le câble d'alimentation pendre du bord de la table ou du plan de travail.
21. Si l'appareil n'est pas maintenu en bon état
de propreté, sa superficie risque de se détériorer et d'affecter sa durée de vie utile, et de provoquer des situations dangereuses.
22. Le contenu des biberons ou des petits pots pour enfants doit être agité ou remué et la température vérifiée avant de servir, pour éviter les brûlures.
23. Le réchauffement des boissons dans le micro-ondes peut provoquer une ébullition retardée, toutes les précautions doivent donc être prises pour manipuler le récipient.
24. Cet appareil n'est pas prévu pour une utilisation par des personnes (enfants inclus) souffrant d'un handicap physique, sensoriel ou mental ou sans expérience ou connaissances dans ce domaine, à moins qu'elles soient surveillées ou aient reçu des instructions concernant l'utilisation du four par une personne responsable de leur sécurité.
25. Les enfants doivent se trouver sous surveillance et ne pas jouer avec l'appareil.
26. Cet appareil n'est pas prévu pour un fonctionnement au moyen d'un minuteur externe ou d'un système de commande à distance externe.
27. Les parties accessibles peuvent chauffer pendant l'utilisation. Les jeunes enfants doivent rester à l'écart.
28. Ne pas utiliser de nettoyeur à vapeur.
29. L'appareil chauffe pendant l'utilisation. Évitez de toucher les éléments chauds à l'intérieur du four.
30. Utilisez uniquement la sonde de température recommandée pour ce four (pour les fours équipés d'un dispositif pour l'utilisation d'une sonde de température).
31. AVERTISSEMENT : L'appareil et ses parties accessibles chauffent pendant l'utilisation. Évitez de toucher les éléments chauffants. Les enfants de moins de 8 ans doivent être maintenus à l'écart s'ils ne sont pas sous surveillance permanente.
32. Le four à micro-ondes ne doit pas fonctionner avec la porte décorative ouverte (pour
les fours dotés d'une porte décorative).
33. La surface d'une armoire de rangement peut chauffer.

LIRE ATTENTIVEMENT ET CONSERVER POUR CONSULTER ULTÉRIEUREMENT

Pour réduire les risques de dommages aux personnes
Installation de mise à la terre

DANGER
Risque de décharge électrique Le contact avec les éléments internes peut causer des lésions graves ou mortelles. Ne pas démonter l'appareil.
AVERTISSEMENT
Risque de décharge électrique
Une utilisation incorrecte de la prise de terre peut provoquer une décharge électrique. Ne pas brancher l'appareil à une prise avant de l'avoir correctement installé et relié à la terre. Cet appareil doit être relié à la terre. En cas de court-circuit électrique, la mise à la terre réduit le risque de décharge électrique en offrant au courant électrique un fil d'évacuation.
Cet appareil est équipé d'un câble avec un fil de mise à la terre avec une fiche de terre. La prise doit être branchée dans une prise murale correctement installée et mise à la terre. Consultez un électricien ou un technicien qualifié en cas de doute sur les instructions ou le raccordement de mise à la terre. Si une rallonge doit être utilisée, elle doit être dotée de trois fils.
1. Un câble d'alimentation court est fourni, afin de réduire les risques de s'emmêler ou de trébucher dans un câble plus long.
2. En cas d'utilisation d'un ensemble de câbles longs ou d'une rallonge :
1) La capacité électrique nominale de l'ensemble de câbles ou de la rallonge doit être au moins égale à celle de l'appareil.
2) La rallonge doit posséder 3 fils pour être mise à la terre.
3) Le câble long doit être placé de sorte qu'il ne pende pas du bord de la table ou du plan de travail, afin qu'un enfant ne puisse pas tirer ou trébucher dessus par accident.
NETTOYAGE :
Veillez à débrancher l'appareil.
1. Nettoyer l'intérieur du four à l'aide d'un chiffon légèrement humide.
2. Nettoyer les accessoires de la façon habituelle, avec de l'eau et du savon.
3. Le cadre et les charnières de la porte, ainsi que les parties adjacentes doivent être entièrement nettoyés avec un chiffon humide, si
elles sont sales.
4. N'utilisez pas de nettoyant abrasif ou de racleur en métal pour nettoyer le verre de la porte du four, car ils peuvent rayer la surface et briser le verre.
5. Astuce de nettoyage – Pour un nettoyage plus facile des parois intérieures susceptibles d'entrer en contact avec les aliments cuisinés:
Placez un demi-citron dans un bol, ajoutez 300 ml d'eau et chauffez pendant 10 minutes à puissance maximale.
Séchez le four à l'aide d'un chiffon sec et doux.
USTENSILES
Consultez les instructions de la section "Matériaux adaptés ou à éviter dans un four à micro-ondes". L'utilisation de certains ustensiles non métalliques peut être dangereuse dans un four à micro-ondes. En cas de doute, vous pouvez tester l'ustensile en question

en suivant la procédure ci-dessous.
Test d'ustensile :
1. Remplissez un récipient adapté aux micro-ondes avec un verre d'eau froide (250 ml) et mettez-y l'ustensile à tester.
2. Cuisez à la puissance maximale pendant 1 minute.
3. Touchez l'ustensile avec précaution. Si l'ustensile vide est chaud, ne l'utilisez pas pour cuisiner dans le micro-ondes.
4. Le temps de cuisson ne peut être supérieur à 1 minute.

ATTENTION
Risque de blessure
Pour une personne non qualifiée, il est dangereux de réaliser la maintenance ou la réparation
impliquant l'ouverture d'une plaque qui protège contre l'énergie des micro-ondes.

MATÉRIAUX QUE L'ON PEUT UTILISER DANS UN FOUR À MICRO-ONDES

Ustensiles	Remarques
Plat brunisseur	Suivez les instructions du fabricant. La partie inférieure du plat brunisseur doit se trouver à plus de 5 mm au-dessus du plateau. Une utilisation incorrecte peut causer la rupture du plateau tournant.
Vaisselle	Uniquement adaptée au four à micro-ondes. Suivez les instructions du fabricant. N'utilisez pas de plats fendus ou ébréchés.
Bocaux en verre	Retirez toujours le couvercle. À utiliser uniquement pour chauffer les aliments jusqu'à ce qu'ils soient tièdes. La plupart des bocaux en verre ne sont pas résistants à la chaleur et risquent de se briser.
Verre	Uniquement du verre thermorésistant. Veillez à ce qu'ils ne présentent aucun ornement métallique. N'utilisez pas de plats fendus ou ébréchés.

Sacs pour cuisiner au four	Suivez les instructions du fabricant. Ne pas fermer avec un lien en métal. Réalisez des perforations pour permettre à la vapeur de s'échapper.
Assiettes et verres en carton	À utiliser uniquement pour chauffer les aliments jusqu'à ce qu'ils soient tièdes. Ne laissez pas le four sans surveillance pendant la cuisson.
Papier essuietout	Pour couvrir les aliments réchauffés et pour absorber la graisse. N'utlisez que sous surveillance, uniquement pour une cuisson de courte durée.
Papier sulfurisé	Utilisez ce papier pour éviter les projections ou comme enveloppe pour la cuisson à la vapeur.
Plastique	Uniquement adapté au four à micro-ondes. Suivez les instructions du fabricant. Doit porter la mention "Adapté au micro-ondes". Certains récipients en plastique ramollissent lorsque les aliments sont chauds. Les "sachets pour bouillir" et les sacs en plastique hermétiques doivent être percés ou ouverts comme indiqué sur le paquet.
Film transparent	Uniquement adapté au four à micro-ondes. Utiliser pour couvrir les aliments pendant la cuisson, afin de retenir l'humidité. Ne laissez pas le film transparent entrer en contact avec les aliments.
Thermomètres	Uniquement adaptés au four à micro-ondes (thermomètres pour viande et gâteaux).
Papier ciré	Utilisez ce papier pour éviter les projections et retenir l'humidité.

MATÉRIAUX À ÉVITER DANS UN FOUR À MICRO-ONDES

Ustensiles	Remarques
Plateau en aluminium	Peut provoquer un arc électrique. Transférez les aliments dans un plat adapté au four à micro-ondes.
Emballage carton avec une poignée métallique	Peut provoquer un arc électrique. Transférez les aliments dans un plat adapté au four à micro-ondes.
Ustensiles en métal ou avec parties en métal	Le métal protège les aliments de l'énergie du four à micro-ondes. Les décorations en métal peuvent provoquer un arc électrique.

Attaches métalliques	Peuvent provoquer un arc électrique et un incendie dans le four.
Sacs en papier	Peuvent provoquer un incendie dans le four.
Mousse plastique	Exposée à des températures élevées, la mousse plastique peut fondre ou contaminer le liquide qu'elle contient.
Bois	Dans un four à micro-ondes, le bois sèche et risque de se casser ou de se fendre.

PRÉPARATION DE VOTRE FOUR

Noms des parties et des accessoires du four

Sortez le four et tous les matériaux de l'emballage et de l'intérieur de l'appareil. Votre four est fourni avec les accessoires suivants :

Plateau en verre 1
Ensemble de l'anneau tournant : 1
Manuel d'instructions 1

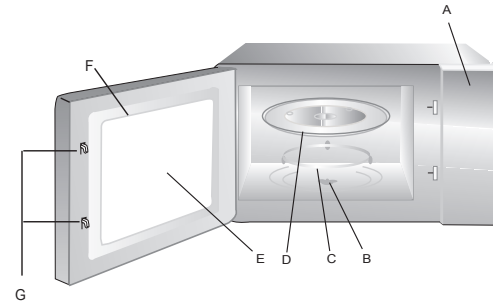

A) Panneau de contrôle
B) Axe
C) Ensemble de l'anneau tournant
D) Plateau en verre
E) Fenêtre du four
C) Ensemble de la porte
G) Système de verrouillage de sécurité
Gril (uniquement pour la fonction gril et à placer sur le plateau en verre)

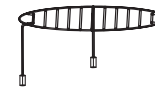

Instalación del plato giratorio

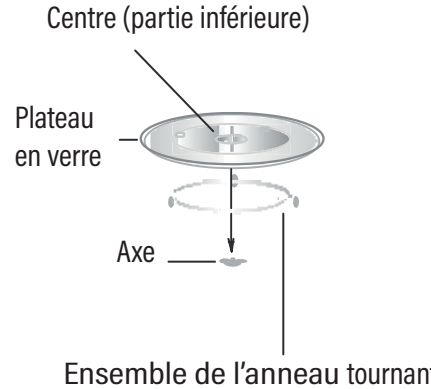

a. Ne placez jamais le plateau en verre à l'envers. Le plateau en verre ne doit jamais être retiré.
b. Le plateau en verre et l'ensemble de l'anneau tournant doivent toujours être utilisés pendant la cuisson.
c. Tous les aliments et les récipients doivent toujours être placés sur le plateau en verre.
d. Si le plateau en verre ou l'ensemble de l'anneau tournant se fendent ou se cassent, contactez le centre de maintenance autorisé le plus proche.

Installation et raccordement

1. Cet appareil est conçu exclusivement pour une utilisation domestique.
2. Ce four est conçu pour être utilisé comme appareil encastré. Il n'est pas conçu pour une utilisation sur un plan de travail ou dans une armoire.
3. Lisez attentivement les instructions spéciales d'installation.
4. L'appareil peut être installé dans une armoire fixée au mur de 60 cm de large (au moins 55 cm de profondeur et 85 cm de hauteur par rapport au sol).
5. L'appareil s'installe avec une prise et ne doit être raccordé qu'à une prise de terre correctement installée.
6. La tension du réseau doit correspondre à celle indiquée sur la plaque signalétique.
7. La prise doit être installée et le câble d'alimentation ne doit être remplacé que par un électricien qualifié. Si la prise n'est plus accessible après l'installation, un dispositif de déconnexion de tous les pôles doit être présent du côté de l'installation, avec une séparation supérieure à 3 mm.
8. Des adaptateurs, des rallonges ou des multiprises ne doivent pas être utilisés. Une surcharge pourrait provoquer un incendie.

La surface accessible peut chauffer pendant le fonctionnement.

Instructions d'installation

Avant l'installation, lisez attentivement le manuel
Veuillez noter
Raccordement électrique
L'appareil s'installe avec une prise et ne doit être raccordé qu'à une prise de terre correctement installée. La prise doit être installée et le câble d'alimentation ne doit être remplacé que par un électricien qualifié, conformément à la réglementation en vigueur. Si la prise n'est plus accessible après l'installation, un dispositif de déconnexion de tous les pôles doit être présent du côté de l'installation, avec une séparation supérieure à 3 mm. L'armoire aménagée ne doit pas avoir de paroi de fond. Hauteur minimale d'installation : 85 cm. Ne recouvrez pas les fentes
d'aération et les entrées d'aspiration.

Remarque :
Évitez de coincer ou de plier le câble d'alimentation.

A. Meubles encastrés

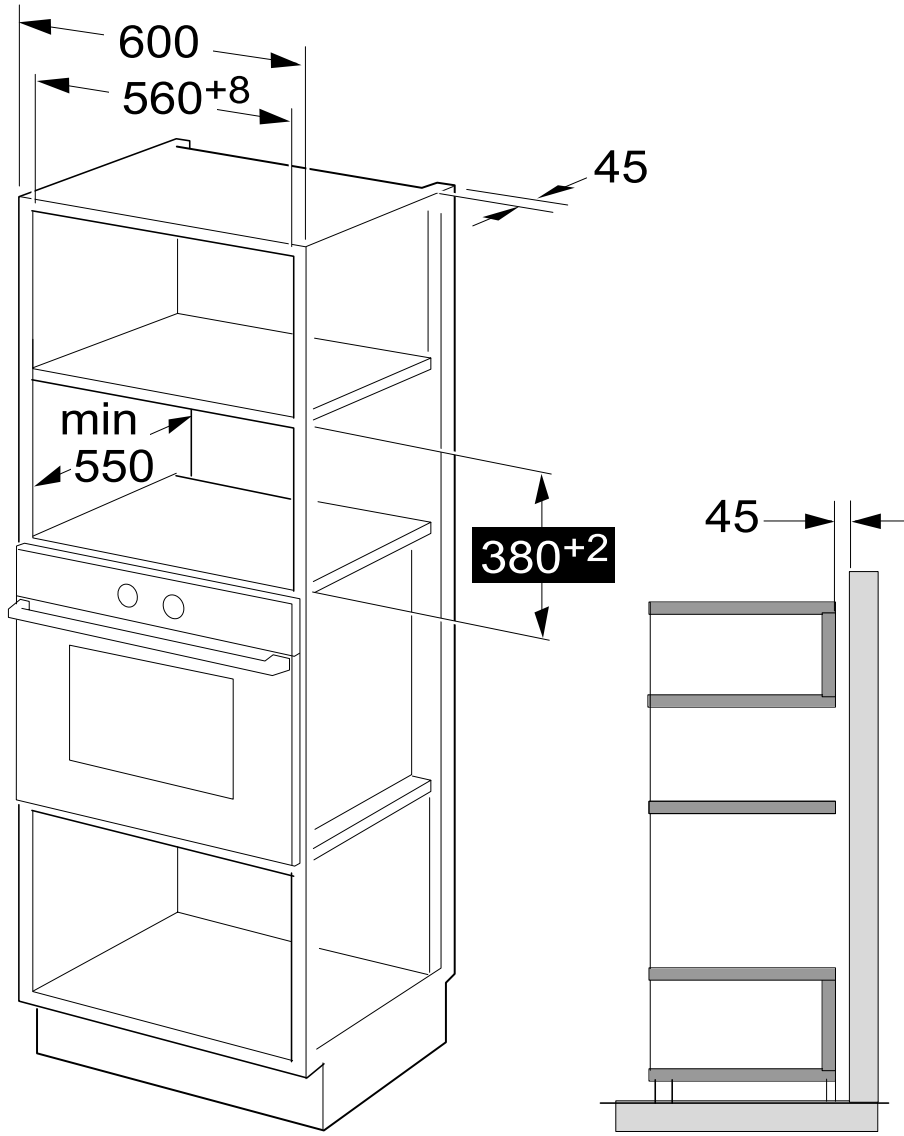

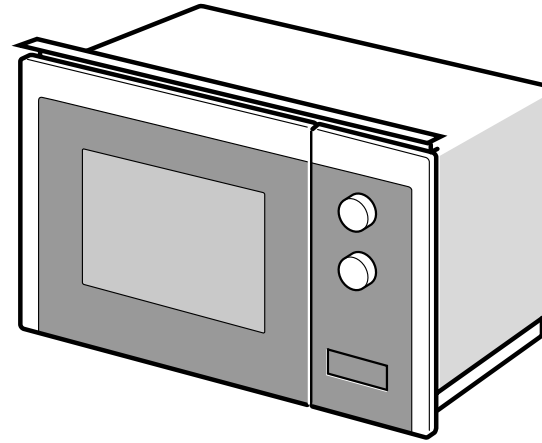

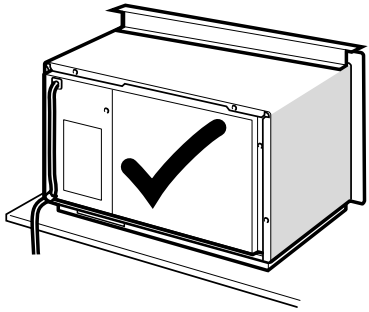

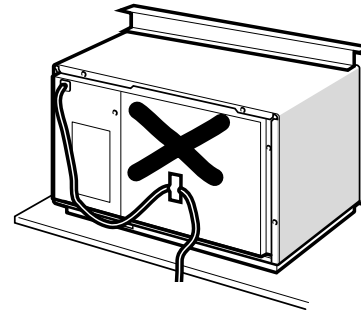

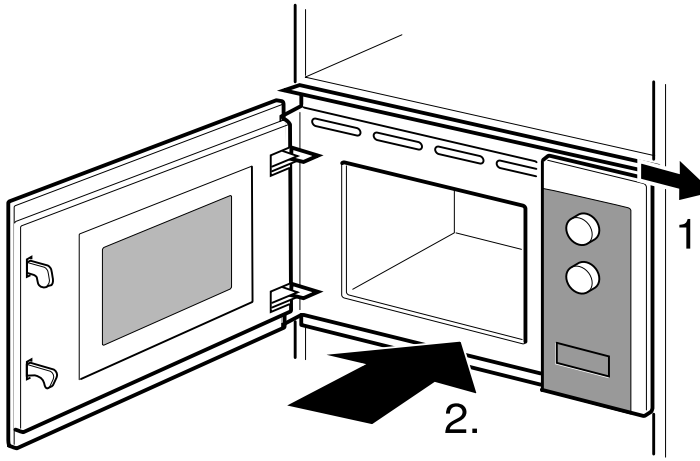
1.
2.

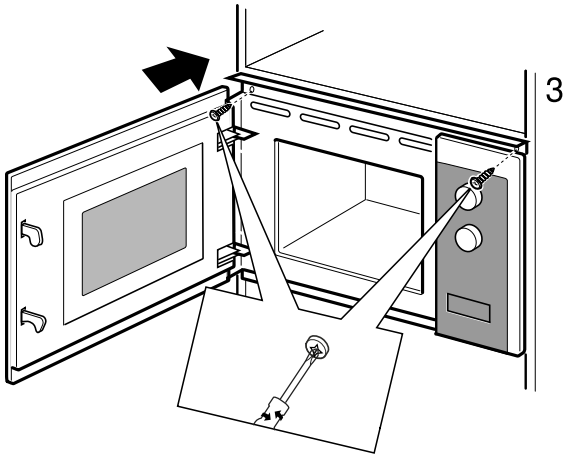
3.

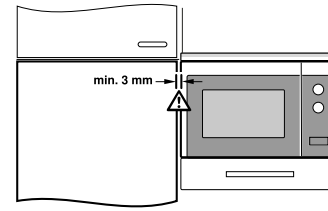
min. 3 mm

INSTRUCTIONS DE FONCTIONNEMENT

Ce four à micro-ondes est équipé de commandes électroniques modernes pour régler les paramètres de cuisson en fonction de vos besoins.

1. Configuration de l'horloge

Lorsque le four à micro-ondes sera branché au courant électrique, le four affichera "0:00" et une

sonnerie retentira une fois.

1) Appuyez deux fois sur "=?? / " ; les chiffres de l'heure clignoteront;

2) Faites tourner " " pour configurer les chiffres de l'heure. Ils doivent se situer entre 0 et 23.

3) Appuyez sur "=?? / " ; les minutes clignoteront.

4) Faites tourner " " pour configurer les chiffres des minutes. Ils doivent se situer entre 0 et 59.

5) Appuyez sur "=?? / " afin d'achever la configuration de l'heure.

":" clignotera, et le signal clignotant " » s'éteindra. Le réglage de l'horloge est achevé.

Remarque :

1) Si l'horloge n'est pas configurée, elle ne fonctionnera pas pendant l'utilisation.

2) Pendant le processus de configuration de l'horloge, si vous appuyez sur "**stop / clear** " , le four reviendra automatiquement à son état antérieur.

2. Cuisson au four à micro-ondes

1) Appuyez une fois sur la touche " " et "P100" s'affichera.

2) Appuyez sur" " plusieurs fois ou faites tourner" " , pour sélectionner la puissance micro-ondes entre 10 % et 100 %. "P100", "P80", "P50", "P30", "P10" s'afficheront successivement.

3) Appuyez sur " /30'' / "pour confirmer.

4) Faites tourner " " pour programmer le temps de cuisson. (Le temps défini doit se situer entre 0:05 et 95:00).

5) Appuyez sur " /30'' / " pour démarrer la cuisson.

REMARQUE : les intervalles de quantité pour le réglage du temps du bouton sont les suivants :

0---1 min : 5 secondes
1---5 min : 10 secondes
5---10 min : 30 secondes
10---30 min : 1 minute
30---95 min : 5 minutes

Tableau des puissances du micro-ondes

Puissance micro-ondes	100%	80%	50%	30%	10%
Affichage	P100	P80	P50	P30	P10

3. Cuisson en mode grill ou combiné

Appuyez une fois sur "/" ; l'écran affichera "G", puis appuyez sur "/" plusieurs fois ou faites tourner "" afin de choisir la puissance que vous souhaitez ; "G", "C-1" ou "C-2" s'affichera à chaque pulsation. Puis appuyez sur "/30''/" pour confirmer, et faites tourner "" afin de configurer le temps de cuisson entre 0:05 et 95:00. Appuyez de nouveau sur "/30''/" pour démarrer la cuisson.

Exemple : Si vous souhaitez utiliser 55 % de la puissance du four à micro-ondes et 45 % de la puissance du grill (C-I) pour faire cuire pendant 10 minutes, suivez les indications suivantes :

1) Appuyez une fois sur "/" ; l'écran affichera "G".
2) Continuez à appuyer sur "/"jusqu'à ce que l'écran affiche "C-1".
3) Appuyez sur "/30''/"pour confirmer.
4) Faites tourner "" afin d'ajuster le temps de cuisson jusqu'à ce que le four affiche "10:00"
5) Appuyez sur "/30''/"pour démarrer la cuisson.

Instructions de puissance combinée :

Programme	Affichage	Puissance micro-ondes	Puissance du grill
Grill	G	0%	100%
Combi. 1	C-1	55%	45%
Combi. 2	C-2	36%	64%

Remarque : Lorsque la moitié du temps de grill se sera écoulée, le four sonnera deux fois. Cela est normal. Pour obtenir un meilleur effet grill, retournez les aliments, fermez la porte et appuyez sur "▷/30''/☑ " pour continuer la cuisson. Si aucune action n'est réalisée, le four continuera à fonctionner.

4. Décongélation selon le poids

1) Appuyez une fois sur "❄kg" ; l'écran affichera "dEF1".

2) Faites tourner "◯" pour sélectionner le poids des aliments. La plage de poids se situe entre 100 et 2 000 g.

3) Appuyez sur la touche "▷/30''/☑ " pour démarrer la décongélation.

5. Décongélation selon le temps

1) Appuyez deux fois sur " ❄min"; l'écran affichera "dEF2".

2) Faites tourner "◯" pour régler le temps de cuisson. La durée maximale est de 95 minutes.

3) Appuyez sur la touche "▷/30''/☑ " pour démarrer la décongélation.

6. Cuisson multi-étapes

On ne peut configurer que deux étapes. Si l'une des étapes est la décongélation, elle doit être la

première. Le signal sonore retentira une fois après chaque étape et la suivante commencera.

Remarque : le menu auto ne peut être configuré comme l'une des étapes.

Exemple : si vous souhaitez décongeler les aliments pendant 5 minutes, puis les faire cuire avec une puissance micro-ondes de 80 % pendant 7 minutes. Les étapes sont les suivantes :

1) Appuyez deux fois sur " " ❄min" ; l'écran affichera "dEF2".
2) Faites tourner "◯" pour programmer le temps de décongélation sur 5 minutes ;
3) Appuyez une fois sur "≋" ; l'écran affichera "P100".
4) Faites tourner "◯" pour choisir la puissance micro-ondes jusqu'à ce que "P80" s'affiche
5) Appuyez sur "▷/30''/☑ " pour confirmer ; l'écran affichera "P80".
6) Faites tourner "◯" pour programmer le temps de décongélation sur 7 minutes ;
7) Appuyez sur "▷/30''/☑ "pour démarrer la cuisson.

7. Minuterie de cuisine

1) Appuyez une fois sur "=?? / " ; l'écran affichera 00:00.
2) Faites tourner "◯" pour spécifier la bonne minuterie (Le temps de cuisson maximum est de 95 minutes)
3) Appuyez sur "▷/30''/☑ " pour confirmer la configuration ; le signal lumineux de la minuterie s'allumera.
4) Lorsque le temps est atteint, l'indicateur de temps s'éteint. La sonnerie retentit 5 fois. Si l'horloge est configurée (système de 24 heures), l'écran affiche l'heure actuelle.
Remarque : La minuterie de cuisine est différente du système de 24 heures, il s'agit d'un temporisateur.

8. Menu automatique

1) En mode attente, faites tourner "◯" vers la droite pour sélectionner le menu, de «A-1" à "A-8".
2) Appuyez sur "▷/30''/☑ "pour confirmer le menu que vous avez choisi.
3) Faites tournez "◯" pour sélectionner le poids des aliments.
4) Appuyez sur "▷/30''/☑ " pour démarrer la cuisson.
5) Une fois la cuisson achevée, le signal sonore retentit 5 fois. L'écran affiche "0:00". Si l'heure n'a pas été configurée, il sera affiché l'heure actuelle.

Tableau du menu:

Menú	Poids	Affichage
A-1 Pizza	200 g	200
	400 g	400

A-2 Viande	250 g	250
	350 g	350
	450 g	450
A-3 Légumes	200 g	200
	300 g	300
	400 g	400
A-4 Pâtes	50g (avec 450 ml d'eau froide)	50
	100g (avec 800 ml d'eau froide)	100
A-5 Pomme de terre	200 g	200
	400 g	400
	600 g	600
A-6 Poisson	250 g	250
	350 g	350
	450 g	450
A-7 Boisson	1 verre (120 ml)	1
	2 verres (240 ml)	2
	3 verres (360ml)	3
A-8 Pop-corn	50 g	50
	100 g	100

9. Cuisson rapide

1) En mode attente, appuyez sur la touche "▷/30''/☑ "pour faire cuire à 100 % de la puissance pendant 30 secondes. Chaque pression sur le bouton ajoute 30 secondes de cuisson. Le temps de cuisson maximum est de 95 minutes.

2) Pendant la cuisson four à micro-ondes,grill,combiné et la décongélation, appuyez sur "▷/30''/☑ " pour augmenter le temps de cuisson.

3) En mode attente, faites tourner "◯" vers la gauche pour programmer le temps de cuisson avec 100 % de la puissance micro-ondes, puis appuyez sur "▷/30''/☑ "pour démarrer la cuisson.

Remarque : les modes de menu auto et de décongélation selon le poids ne permettent pas d'augmenter le temps de cuisson en appuyant sur "▷/30''/☑ ".

10. Verrouillage pour les enfants

Verrouillage : Dans le mode attente, appuyez sur "**stop / clear**" pendant 3 secondes. Un signal sonore prolongé indiquera que le mode de blocage pour enfants est activé et l'heure actuelle s'affichera, si l'heure a été configurée ; ; dans le cas contraire, l'écran affichera «_ _ _ _".

Déverrouillage : Dans le mode bloqué, appuyez sur "**stop / clear**" pendant 3 secondes. Un signal sonore prolongé indiquera que le mode de blocage a été désactivé.

11. Fonction de consultation

1) Dans les modes de cuisson four à micro-ondes, grill et combiné. Appuyez sur "≋" "▭/≋" La puissance actuelle s'affichera pendant 2 à 3 secondes.

2) En mode cuisson, appuyez sur "=??⏱ / ⏲" pour vérifier l'heure actuelle. Elle s'affichera pendant 2 ou 3 secondes.

12. Spécification

1) "▷/30''/☑ " doit être enfoncé pour maintenir la cuisson si la porte est ouverte pendant la cuisson ;

2) Une fois le programme de cuisson configuré, "▷/30''/☑ " n'est pas enfoncé pendant 1 minute. Le temps actuel s'affichera. Les réglages seront annulés.

3) Une pression effective déclenche le signal sonore. Une pression trop légère n'entraîne aucune réaction.

Résolution des problèmes

Normal	
Le four à micro-ondes crée des interférences perturbant la réception de la télévision	La réception de la radio et de la télévision peut être perturbée lorsque le four est en marche. Les interférences sont similaires à celles produites par des petits appareils électriques, comme le mixeur, l'aspirateur et les ventilateurs électriques. C'est normal.
Faible éclairage dans le four.	Dans le cadre d'une cuisson micro-ondes à faible puissance, l'éclairage peut s'atténuer. C'est normal.
Vapeur accumulée sur la porte, l'air chaud s'échappe pas les fentes de ventilation.	La cuisson des aliments peut provoquer de la vapeur. Celle-ci est évacuée en grande partie par les fentes de ventilation. Cependant, une certaine quantité peut s'accumuler sur les parties froides comme la porte du four. C'est normal.
Le four démarre par accident, sans aucun aliment à l'intérieur.	Il est interdit de faire fonctionner le four sans aliments à l'intérieur. C'est très dangereux.

Problème	Cause possible	Solution
Le four ne démarre pas.	1) Le câble d'alimentation n'est pas branché correctement.	Débranchez. Rebranchez, après 10 secondes.
	2) Le fusible a claqué ou l'interrupteur s'est déclenché.	Remplacez le fusible ou rétablissez l'interrupteur (réparé par un professionnel de notre entreprise)
	3) Problème avec la prise.	Testez la prise avec d'autres appareils électriques.
Le four ne chauffe pas.	4) La porte est mal fermée.	Fermez la porte correctement.

Conformément à la directive relative à la gestion des déchets d'équipements électriques et électroniques (DEEE), ceux-ci doivent être collectés et traités séparément. Si vous devez un jour mettre ce produit au rebut, NE le jetez PAS avec les déchets domestiques. Veuillez l'envoyer aux points de collecte des DEEE, s'ils existent.

DE

MIKROWELLENOFEN-BEDIENUNGSANLEITUNG

MODELL: EMW-2020-IG

Lesen Sie die Anleitung vor dem Gebrauch der Mikrowelle sorgfältig durch und bewahren Sie sie an einem sicheren Ort auf.

Wenn Sie die Anweisungen befolgen, werden Sie viel länger Freude an Ihrem Ofen haben.

BEWAHREN SIE DIESE ANWEISUNGEN AN EINEM SICHEREN ORT AUF

VORSICHTSMASSNAHMEN, UM DIE MÖGLICHKEIT EINER ÜBERMÄSSIGEN MIKROWELLENENERGIE-EXPOSITION AUSZUSCHLIESSEN

a) Versuchen Sie nicht, diesen Ofen mit offener Tür zu benutzen, da dies zu einer schädlichen Mikrowellenen-Exposition führen könnte. Es ist wichtig, dass die Sicherheitsverschlüsse nicht aufgebrochen oder gewaltsam geöffnet werden.
b) Legen Sie keine Gegenstände zwischen Stirnseite und Tür und vermeiden Sie, dass sich Schmutz oder Reinigungsmittelreste auf den Dichtungsflächen ansammeln.
c) WARNUNG: Wenn die Tür oder ihre Dichtung beschädigt ist, darf der Ofen nicht in Betrieb genommen werden, bis er von einem Fachmann repariert wurde.

ANHANG

Wenn das Gerät nicht in einem guten Sauberkeitszustand gehalten wird, kann die Oberfläche leiden, was die Lebensdauer des Geräts verkürzen und zu gefährlichen Situationen führen kann.

Spezifikationen

Modell:	EMW-2020-IG
Nennspannung:	230 V~50 Hz
Nominale Eingangsleistung (Mikrowelle):	1450 W
Nominale Ausgangsleistung (Mikrowelle):	900 W
Nominale Eingangsleistung (Grill):	1000 W
Mikrowellen-Fassungsvermögen:	25 l
Durchmesser des Drehtellers:	Ø 315 mm
Außenabmessungen (B x T x H):	594 x 403 x 382 mm
Nettogewicht:	Ungefähr 17,6 kg

WICHTIGE SICHERHEITSHINWEISE
WARNUNG
Um das Risiko von Bränden, Stromschlägen, Verletzungen oder einer übermäßigen Mikrowellen-Exposition bei der Verwendung des Gerätes zu verringern, beachten Sie unter anderem die folgenden, grundlegenden Vorsichtsmaßnahmen:

1. Warnung: Flüssigkeiten und andere Lebensmittel dürfen nicht in fest verschlossenen Behältern erhitzt werden, da sie explodieren können.
2. Warnung: Es ist gefährlich für jeden, der nicht speziell qualifiziert ist, die Abdeckung zu entfernen, die vor der Mikrowellenenergie schützt.
3. Dieses Gerät darf von Kindern über 8 Jahren und von Personen mit eingeschränkten physischen, sensorischen oder geistigen Fähigkeiten bzw. mangelnder Erfahrung und Kenntnissen verwendet werden, vorausgesetzt, sie werden beaufsichtigt oder in die sichere Anwendung eingewiesen und verstehen die damit verbundenen Gefahren.
Kinder dürfen mit dem Gerät nicht spielen. Die Reinigungs- und Wartungsarbeiten des Benutzers dürfen nicht von Kindern durchgeführt werden, es sei denn, sie sind älter als 8 Jahre und tun dies unter Aufsicht.
4. Halten Sie das Gerät und sein Kabel außerhalb der Reichweite von Kindern unter 8 Jahren.
5. Verwenden Sie nur Utensilien, die für die Verwendung in Mikrowellenöfen geeignet sind.
6. Der Ofen sollte regelmäßig gereinigt werden und Speisereste sind regelmäßig zu entfernen.
7. Lesen und befolgen Sie die spezifischen „VORSICHTSMASSNAHMEN ZUR VERHINDERUNG POTENTIELL ÜBERMÄSSIGER MIKROWELLEN-EXPOSITION“.
8. Beachten Sie beim Erhitzen von Lebensmitteln in Plastik- oder Papierbehältern die Entzündungsgefahr in der Mikrowelle.
9. Schalten Sie bei Rauchentwicklung das Gerät aus oder ziehen Sie den Netzstecker und halten Sie die Tür geschlossen, um eventuelle Flammen zu ersticken.
10. Überhitzen Sie das Essen nicht.
11. Verwenden Sie nicht das Innere der Mikrowelle zur Lagerung. Bewahren Sie keine Lebensmittel wie Brot, Kekse usw. im Gerät auf.
12. Entfernen Sie Dichtungsstreifen und Metallgriffe von Papier- oder Plastikbehältern oder -tüten, bevor Sie diese in die Mikrowelle geben.
13. Installieren bzw. positionieren Sie diesen Ofen gemäß der mitgelieferten Installationsanleitung.
14. Eier in der Schale und hartgekochte Eier sollten nicht in der Mikrowelle erhitzt werden, da sie explodieren können, und zwar selbst dann, wenn das Erhitzen in der Mikrowelle bereits abgeschlossen ist.

15. Dieses Gerät ist vorgesehen für den Einsatz im Haushalt und ähnliche Anwendungen wie die unten aufgeführten:
- Kochbereiche für das Personal von Geschäften, Büros und andere Arbeitsumgebungen.
- Kunden von Hotels, Herbergen und anderen Wohnumgebungen.
- Landhäuser.
- Unterkünfte mit Übernachtung und Frühstück.
16. Um Risiken zu vermeiden, muss ein beschädigtes Netzkabel durch den Hersteller, einen Kundendienstvertreter oder qualifiziertes Personal ersetzt werden.
17. Lagern oder verwenden Sie dieses Gerät nicht im Freien.
18. Verwenden Sie den Ofen nicht in der Nähe von Wasser, an feuchten Orten oder in der Nähe von Schwimmbädern.
19. Die Temperatur bestimmter Oberflächen kann sich während des Betriebs des Geräts erhöhen. Diese Oberflächen können im Betrieb heiß werden. Halten Sie das Kabel von heißen Oberflächen fern und decken Sie nichts ab, was in die Mikrowelle gelangt.
20. Lassen Sie die Schnur nicht über den Rand des Tisches oder der Arbeitsfläche hängen.
21. Wenn der Ofen nicht sauber gehalten wird, kann seine Oberfläche leiden, was sich nachteilig auf die Lebensdauer des Geräts auswirken und zu gefährlichen 24. Das Gerät ist nicht für die Verwendung durch Personen (einschließlich Kinder) mit geistigen, sensorischen oder körperlichen Behinderungen oder mangelnder Erfahrung und Kenntnis bestimmt, es sei denn, sie werden von der für ihre Sicherhe it verantwortlichen Person beaufsichtigt oder in die Bedienung eingewiesen.
25. Kinder müssen überwacht werden, um sicherzustellen, dass sie nicht mit dem Gerät spielen.
26. Dieses Gerät ist nicht für den Betrieb durch eine externe Zeitschaltuhr oder ein separates Fernsteuerungssystem vorgesehen.
27. Die freiliegenden Teile können während des Gebrauchs heiß werden. Halten Sie kleine Kinder fern.
28. Dampfreinigungsgeräte dürfen nicht verwendet werden.
29. Während des Gebrauchs erwärmt sich das Gerät. Es ist darauf zu achten, dass die Heizelemente im Inneren des Ofens nicht berührt werden.
30. Verwenden Sie nur den für diesen Ofen empfohlenen Temperaturfühler (bei Öfen, die über eine Funktion zur Verwendung eines Temperaturfühlers verfügen).
31. WARNUNG: Das Gerät und seine freiliegenden Teile werden während des Gebrauchs heiß. Es ist darauf zu achten, dass die Heizelemente nicht berührt werden. Halten Sie Kinder unter 8 Jahren fern, es sei denn, sie stehen unter ständiger

Aufsicht.
32. Der Mikrowellenherd muss mit geöffneter Ziertür verwendet werden (bei Öfen mit Ziertür).
33. Die Oberfläche eines Lagerschranks kann heiß werden.
LESEN SIE DIE ANWEISUNGEN SORGFÄLTIG DURCH UND BEWAHREN SIE SIE ZUM SPÄTEREN NACHSCHLAGEN AUF.Verringerung des Risikos von Personenschäden durch Erdung. GEFAHR.
Stomschlaggefahr. Das Berühren bestimmter interner Komponenten kann zu schweren Verletzungen oder zum Tod führen. Dieses Gerät darf nicht zerlegt werden.
WARNUNG
Stromschlaggefahr. Eine unsachgemäße Verwendung der Erdung kann zu einem Stromschlag führen. Schließen Sie das Gerät nicht an die Stromversorgung an, bevor es ordnungsgemäß installiert und geerdet ist.
Dieses Gerät muss geerdet werden.
Im Falle eines elektrischen Kurzschlusses verringert die Erdung das Risiko eines Stromschlags, da sie einen Draht zur Ableitung des Stroms bereitstellt. Dieses Gerät ist mit einem Kabel mit Erdung und mit einem Erdungsstecker ausgestattet. Der Stecker muss in eine ordnungsgemäß installierte und geerdete Steckdose eingesteckt werden.
Wenden Sie sich an einen qualifizierten Elektriker oder Servicetechniker, wenn Sie die Erdungsanweisungen nicht verstehen oder Zweifel haben, ob das Gerät ordnungsgemäß geerdet ist. Wenn ein Verlängerungskabel erforderlich ist, verwenden Sie ein 3-adriges Kabel.
1. Es wird ein kurzes Stromkabel mitgeliefert, um das Risiko zu verringern, sich in einem längeren Kabel zu verfangen oder darüber zu stolpern.
2. Wenn ein langes Kabel oder ein Verlängerungskabel verwendet wird:
1) Der an der Kabelbaugruppe oder dem Verlängerungskabel angegebene, elektrische Nennwert sollte mindestens so hoch sein wie der des Geräts.
2) Das Verlängerungskabel muss ein 3-adriges Erdungskabel sein.
3) Das lange Kabel sollte so positioniert werden, dass es nicht über die Arbeitsplatte oder den Tisch hängt, damit ein Kind nicht daran ziehen oder man versehentlich darüber stolpern kann.
REINIGUNG
Vergewissern Sie sich, den Stecker des Geräts aus der Steckdose zu ziehen.
1. Reinigen Sie das Innere des Ofens mit einem leicht angefeuchteten Tuch.
2. Zubehör wie gewohnt in Seifenwasser reinigen.
3. Wenn der Rahmen, die Türdichtung oder die angrenzenden Teile verschmutzt sind, sind sie sorgfältig mit einem feuchten Tuch

zu reinigen.
4. Verwenden Sie keine starken Scheuermittel oder scharfen Metallwerkzeuge, um das Glas der Ofentür zu reinigen, da diese die Oberfläche zerkratzen und das Glas zerbrechen können.
5. Reinigungsvorschlag. Erleichterung der Reinigung der Innenwände, die mit zubereiteten Lebensmitteln in Berührung gekommen sein könnten:
Eine halbe Zitrone in eine Schüssel geben, 300 ml Wasser hinzufügen und 10 Minuten bei 100% Mikrowellenleistung erhitzen. Reiben Sie die Innenseite des Ofens zum Reinigen mit einem weichen, trockenen Tuch ab.

UTENSILEN

Lesen Sie die Anweisungen in „Materialien, die Sie in der Mikrowelle verwenden können oder die nicht in den Ofen dürfen". Es gibt einige nichtmetallische Utensilien, deren Verwendung in der Mikrowelle nicht sicher ist. Im Zweifelsfall können Sie das fragliche Utensil mit dem unten beschriebenen Verfahren testen.
Utensilientest:

1. Füllen Sie einen mikrowellengeeigneten Behälter mit 1 Glas kaltem Wasser (250 ml) geben Sie das betreffende Utensil hinein.
2. Heizen Sie 1 Minute lang mit voller Leistung.
3. Berühren Sie das Utensil sehr vorsichtig. Wenn es heiß ist, verwenden Sie es nicht zum Kochen in der Mikrowelle.
4. Die Ofenzeit darf 1 Minute nicht überschreiten.

VORSICHT

Verletzungsrisiko

Es ist gefährlich für unqualifizierte Personen, Wartungs- oder Reparaturarbeiten durchzuführen, die das Entfernen einer Abdeckung erfordern, die vor der Exposition gegenüber Mikrowellenenergie schützt.

MATERIALIEN, DIE IN DER MIKROWELLE VERWENDET WERDEN KÖNNEN

Utensilien	Anmerkungen
Bratreine	Befolgen Sie die Anweisungen des Herstellers. Der untere Teil der Bratreine muss sich mindestens 5 mm über dem Drehteller befinden. Bei unsachgemäßem Gebrauch kann der Drehteller brechen.
Geschirr	Verwenden Sie nur mikrowellengeeignetes Geschirr. Befolgen Sie die Anweisungen des Herstellers. Verwenden Sie keine zerbrochenen oder abgesplitterten Teller.
Glasgefäße	Entfernen Sie immer die Abdeckung. Verwenden Sie sie nur zum Erhitzen von Lebensmitteln, bis sie warm sind. Die meisten Glasgefäße sind nicht beständig gegen hohe Temperaturen und können zerbrechen.
Glaswaren	Verwenden Sie nur hitzebeständige Glaswaren. Achten Sie darauf, dass es keine Metalldekorationen hat. Verwenden Sie keine zerbrochenen oder abgesplitterten Teller.
Beutel zum Garen im Ofen	Befolgen Sie die Anweisungen des Herstellers. Sie dürfen nicht mit Metallverschlüssen verschlossen werden. Machen Sie einige Einschnitte, damit der Dampf entweichen kann.
Pappteller und -becher	Verwenden Sie diese nur zum Erwärmen und für kurze Garzeiten. Lassen Sie den Ofen nicht unbeaufsichtigt, während er in Betrieb ist.
Küchenpapier	Verwenden Sie es, um Lebensmittel abzudecken, wenn sie aufgewärmt werden, und um Fett zu absorbieren. Verwenden Sie es nur für kurze Garzeiten und immer unter Aufsicht.

Butterpapier	Als Spritzschutz oder Dampfgarerfolie verwenden.
Kunststoff	Verwenden Sie nur solche, die mikrowellengeeignet ist. Befolgen Sie die Anweisungen des Herstellers. Es muss als mikrowellengeeignet gekennzeichnet sein. Einige Plastikbehälter werden weich, wenn die darin enthaltenen Lebensmittel heiß werden. „Einkochbeutel" und vollständig versiegelte Plastikbeutel müssen wie auf der Verpackung angegeben zerrissen, durchstochen oder durchlöchert werden.
Frischhaltefolie	Verwenden Sie nur solche, die mikrowellengeeignet ist. Verwenden Sie diese, um Lebensmittel während des Garens abzudecken, damit die Feuchtigkeit erhalten bleibt. Lassen Sie die Frischhaltefolie nicht mit dem Lebensmittel in Berührung kommen.
Thermometer	Verwenden Sie nur mikrowellengeeignete Geräte (Fleisch- und Bonbonthermometer).
Wachspapier	Verwenden Sie es als Schutz gegen Spritzer und um das Austrocknen der Lebensmittel zu vermeiden.

MATERIALIEN, DIE NICHT IN DER MIKROWELLE VERWENDET WERDEN DÜRFEN

Utensilien	Anmerkungen
Aluminium-Schale	Können Funken auslösen. Füllen Sie das Lebensmittel in einen mikrowellengeeigneten Behälter um.
Lebensmittelkarton mit Metallgriff	Können Funken auslösen. Füllen Sie das Lebensmittel in einen mikrowellengeeigneten Behälter um.
Metallutensilien oder solche mit Metallelementen	Das Metall schirmt die Lebensmittel vor der Energie der Mikrowelle ab. Metalldekorationen können Funken verursachen.
Metallische Dichtungsstreifen	Es ist möglich, dass sie Funken verursachen und den Ofen in Brand setzen.
Papiertüten	Sie können einen Brand im Ofen verursachen.
Schaumstoff	Schaumstoff kann schmelzen oder die darin enthaltene Flüssigkeit kontaminieren, wenn er hohen Temperaturen ausgesetzt wird.
Holz	Das Holz trocknet bei Verwendung in der Mikrowelle aus und kann brechen oder reißen.

Nehmen Sie den Ofen und alle Materialien aus der Verpackung und dem Inneren des Geräts. Der Ofen
wird mit folgendem Zubehör geliefert:

Glasteller 1
Drehringsatz 1
Gebrauchsanweisung 1

A) Bedienfeld
B) Drehachse
C) Drehringsatz
D) Glasteller
E) Sichtfenster
F) Türbausatz
G) Sicherheitsverschluss-System

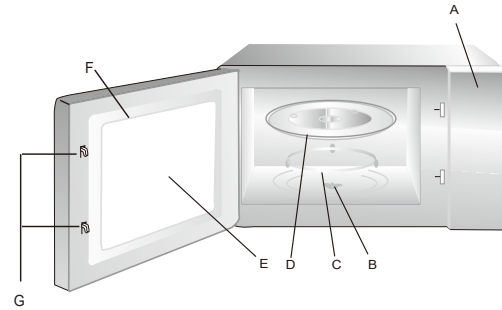

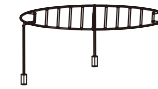

Gitter (kann nur in der Grillfunktion verwendet werden und muss auf den Glasteller gelegt werden)

Drehteller-Installation

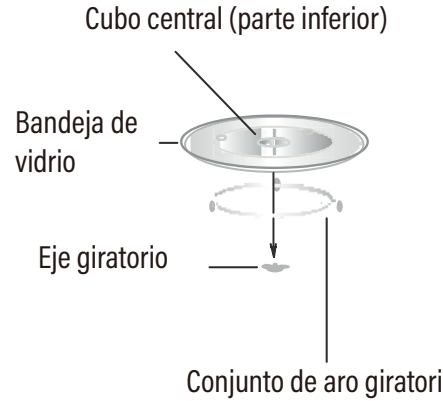

a. Platzieren Sie den Glasteller niemals umgedreht. Der Glasteller darf niemals blockiert sein.
b. Sowohl der Glasteller als auch der Drehringsatz müssen bei Betrieb immer verwendet werden.
c. Alle Lebensmittel und Behälter müssen immer auf dem Glasteller abgestellt werden.
d. Wenn der Glasteller oder der Drehringsatz bricht oder Risse bekommt, wenden Sie sich an das nächste autorisierte Servicezentrum.

Installation und Anschluss

1. Dieses Gerät ist nur für den Gebrauch im Haushalt bestimmt.
2. Dieser Ofen ist nur für den Gebrauch als Einbaugerät vorgesehen. Nicht zur Verwendung auf Arbeitsflächen oder in Schränken vorgesehen.
3. Lesen Sie aufmerksam die spezifische Installationsanleitung.
4. Das Gerät kann in einem Wandschrank mit einer Breite von 60 cm (mindestens 55 cm tief und 85 cm über dem Boden) installiert werden.
5. Das Gerät ist mit einem Stecker ausgestattet und darf nur an eine ordnungsgemäß geerdete Steckdose angeschlossen werden.
6. Die Netzspannung muss mit der auf dem Leistungsschild angegebenen Spannung übereinstimmen.
7. Die Installation der Steckdose und der Austausch des Anschlusskabels dürfen nur von einem qualifizierten Elektriker vorgenommen werden. Wenn die Steckdose nach dem Einbau nicht mehr zugänglich ist, muss an der Einbauseite eine allpolige Trennvorrichtung mit einem Spalt von mindestens 3 mm vorhanden sein.
8. Es dürfen keine Adapter, Mehrfachsteckdosen oder Verlängerungskabel verwendet werden. Eine Überlastung könnte einen Brand verursachen.

Die Auflagefläche kann während des Betriebs heiß werden.

Installationsanleitung

Lesen Sie das Handbuch vor der
Installation sorgfältig durch
Bitte beachten Sie Folgendes:
Elektrischer Anschluss

Der Ofen ist mit einem Stecker ausgestattet und darf nur an eine ordnungsgemäß geerdete Steckdose angeschlossen werden. Die Installation der Steckdose und der Austausch des Anschlusskabels dürfen nur von einem qualifizierten Elektriker und gemäß den einschlägigen Vorschriften vorgenommen werden. Wenn die Steckdose nach der Installation nicht mehr zugänglich ist, muss auf der Installationsseite ein allpoliger Trennschalter mit mindestens 3 mm Abstand vorhanden sein. Der Schrank, in den der Ofen eingebaut wird, darf keine Rückwand hinter dem Gerät haben. Mindest-Installationshöhe: 85 cm. Decken Sie keine Lüftungsschlitze oder Absauglöcher ab.

Hinweis:
Das Netzkabel darf nicht eingeklemmt oder geknickt werden.

A. EINBAUMÖBEL

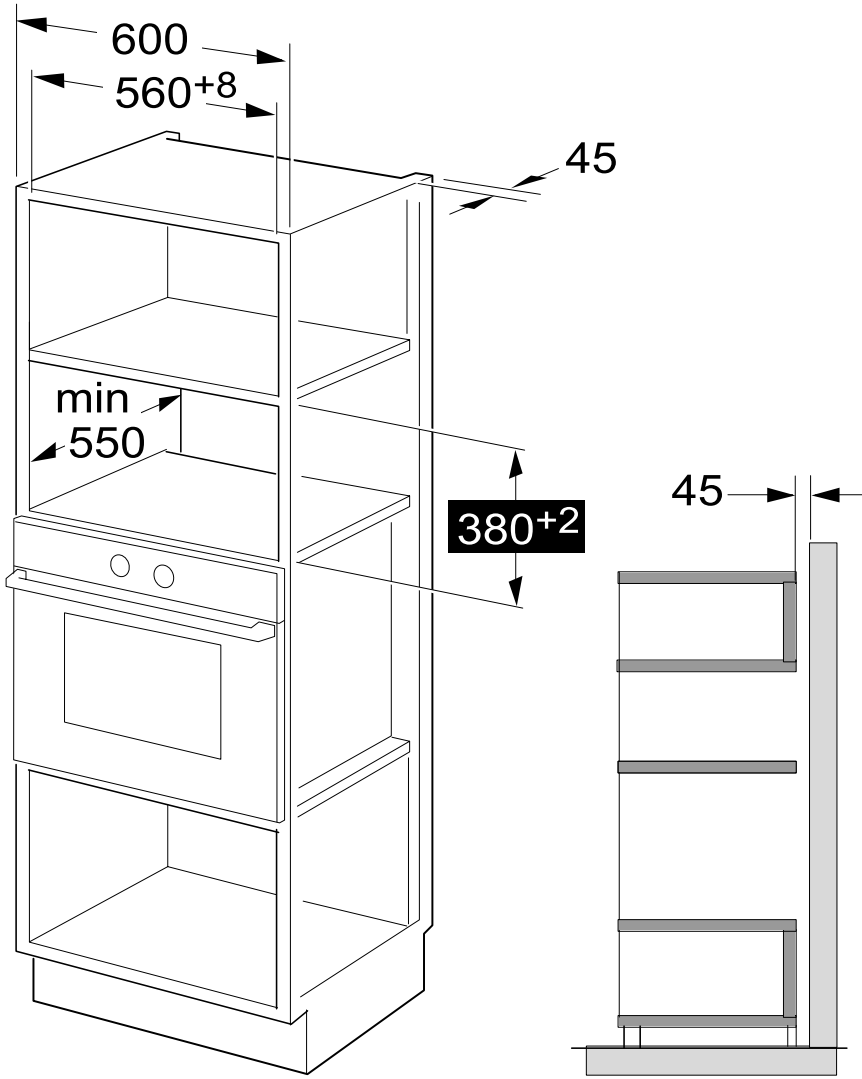

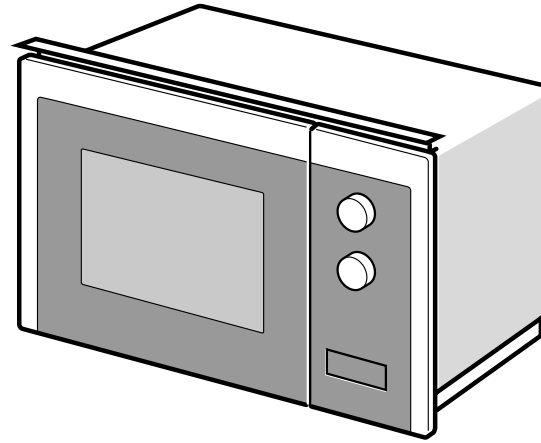

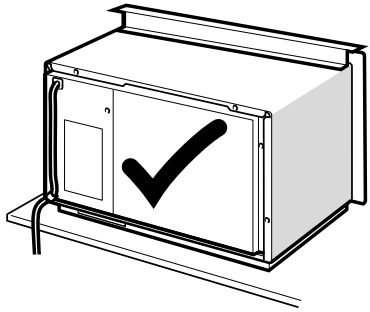

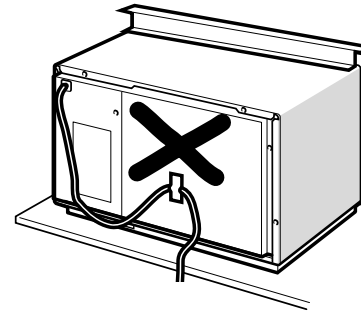

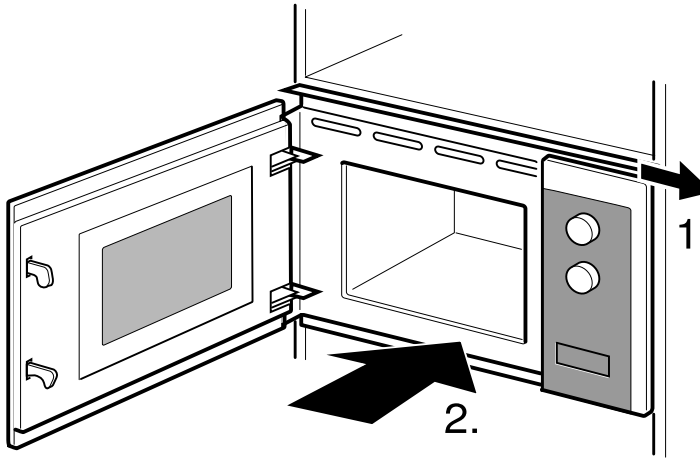
1.
2.

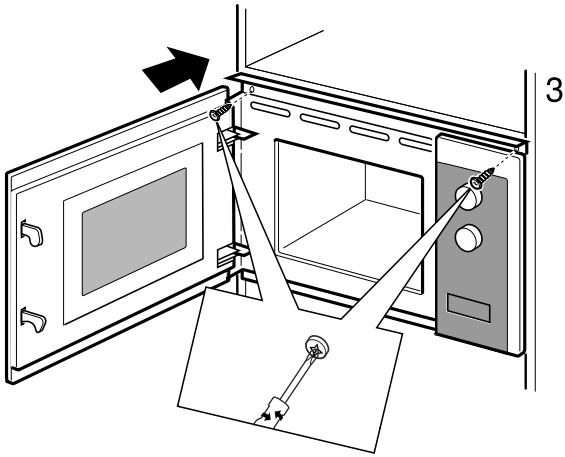
3.

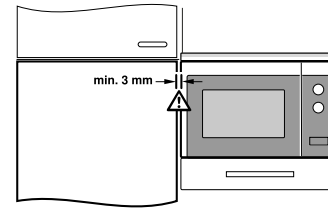
min. 3 mm

GEBRAUCHSANWEISUNG

Dieser Mikrowellenherd verwendet eine moderne elektronische Steuerung, um die Garparameter nach Ihren Wünschen einzustellen.

1. Einstellungen der Uhr

Wenn der Mikrowellenherd an die Stromversorgung angeschlossen ist, zeigt das Display „0:00“ an und der der Signalton ertönt einmal.

1) Drücken Sie zweimal auf “ / ” (TIMER/RELAY), und die Stundenziffern blinken.

2) Drehen Sie“ ”um die Uhrzeit einzustellen. Die von Ihnen eingegebene Ziffer muss zwischen 0 und 23 liegen.

3) Drücken Sie “ / ” TIMER/FREIGABE), und die Minutenzahl blinkt.

4) Drehen Sie“ ”um die Minuten einzustellen. Die von Ihnen eingegebene Ziffer muss zwischen 0 und 59 liegen.

5) Drücken Sie “ / ” (TIMER/RELAY), um die Uhreinstellungen zu bestätigen. „:“-blinkt, die Anzeige erlischt, und dann haben Sie die Einstellung der Uhr beendet.

Hinweis:

1) Wenn Sie die Uhr nicht einstellen, wird sie nicht funktionieren, wenn Sie die Mikrowelle starten.

2) Wenn Sie während des Einstellvorgangs der Uhr" **stop** / **clear** ", drücken, kehrt der Ofen automatisch zum vorherigen Status zurück.

2. Kochen mit der Mikrowelle

1) Drücken Sie die Taste (Mikrowelle) “ ” einmal, dann erscheint „P100“.

2) Drücken “ ”Sie (Mikrowelle), um die Zeit zu wählen, oder drehen Sie“ ” zur Auswahl der Leistung der Mikrowelle, die zwischen 100% und 10% liegen kann. Anschließend erscheinen die Anzeigen „P100“, „P80“, „P50“, „P30“ und „P10“ in geordneter Reihenfolge.

3) Drücken “ /30“/ ” Sie (START/+30SEK./BESTÄTIGEN), um die gewünschte Einstellung zu bestätigen.

4) Drehen Sie “ ” um die Garzeit einzustellen (die eingestellte Zeit muss zwischen 0:05 und 95:00

5) Drücken “ /30“/ ” Sie (START/+30SEK./BESTÄTIGEN), um mit dem Kochen zu beginnen.

HINWEIS: Die der Schalter bietet folgende Zeiteinstellungen. 0---1 min: 5 Sekunden

0---1 min: 5 Sekunden

1---5 min : 10 segundos
5---10 min: 30 Sekunden
10---30 min: 1 Minute
30---95 min: 5 Minuten

Mikrowellen-Leistungstabelle

Mikrowellen-leistung	100%	80%	50%	30%	10%
Display	P100	P80	P50	P30	P10

3. Kochen mit Grill oder im kombinierten Modus

Drücken Sie " " (Grill/Kombiniert), wenn die LED-Anzeige „G" anzeigt, dann drücken Sie " " (Grill/Kombiniert), um die Zeit zu wählen, oder drehen Sie " " , um die gewünschte Leistung zu wählen, und „G" „C-1" oder „C-2" wird angezeigt. Drücken Sie " /30'' / " , dann (START/+30SEK./BESTÄTIGEN) zur Bestätigung und drehen Sie , " "um die Garzeit von 0:05 bis 95:00 einzustellen. Drücken Sie erneut " /30'' / "(START/+30SEK./BESTÄTIGEN), um mit dem Kochen zu beginnen.

Beispiel: Wenn Sie 55% der Leistung der Mikrowelle und 45% der Leistung des Grills (C-1) verwenden möchten, um 10 Minuten lang zu garen, verwenden Sie den Ofen wie in den folgenden Schritten angegeben.

1) Drücken Sie die Taste " " (Grill/Kombiniert) einmal, dann erscheint die Anzeige „G" auf dem Display.
2) Drücken Sie dann " " (Grill/Kombiniert), bis „C-1" in der Anzeige erscheint.
3) Drücken Sie " /30'' / " (START/+30SEK./BESTÄTIGEN), um zu bestätigen.
4) Drehen Sie " " , um die Garzeit einzustellen, bis der Ofen „10:00" anzeigt.
5) Drücken " /30'' / " Sie (START/+30SEK./BESTÄTIGEN), um mit dem Kochen zu beginnen.

Anleitungen zum Kochen mit kombinierter Leistung:

Programm	Display	Mikrowellenleistung	Grill-Leistung
Grill	G	0%	100%
Kombi. 1	C-1	55%	45%
Kombi. 2	C-2	36%	64%

Hinweis: Wenn im Grillmodus die Hälfte der Garzeit verstrichen ist, piept der Ofen zweimal. Das ist normal. Um die beste Wirkung des Grills zu erzielen, sollten Sie das Grillgut umdrehen, die Tür schließen und dann " ▷/30''/☑ " (START/+30SEK./CONSIGN) drücken, um weiterzukochen. Wenn Sie nichts tun, läuft der Ofen weiter.

4. Wie man nach Gewicht auftaut

1) Drücken Sie einmal auf " ❄kg " (NACH GEWICHT AUFTAUEN) und auf der Anzeige erscheint „dEF1"

2) Drehen Sie " ◯ " , um das Gewicht des Lebensmittels auszuwählen. Der Gewichtsbereich liegt zwischen 100 und 2.000 g.

3) Drücken Sie die "▷/30''/☑" Taste (START/+30SEK./BESTÄTIGEN), um das Auftauen des Ofens zu starten.

5. Wie man nach Zeit auftaut

1) Drücken Sie einmal auf " ❄kg " (NACH ZEIT AUFTAUEN) und auf dem Display erscheint „dEF2"

2) Drehen Sie " ◯ " , um die Garzeit auszuwählen. Die maximale Garzeit beträgt 95 Minuten.

3) Drücken Sie die Taste " ▷/30''/☑ " (START/+30SEK./BESTÄTIGEN), um das Auftauen des Ofens zu starten.

6. Mehrphasiges Kochen

Es können maximal zwei Phasen eingestellt werden. Wenn eine von ihnen der Auftaumodus ist, sollte dies die erste Phase sein. Die Klingel ertönt einmal nach jeder Phase, danach beginnt die nächste Phase.

Hinweis: Das automatische Menü kann nicht als eine der verschiedenen Phasen eingestellt werden.

Beispiel: Wenn Sie das Essen 5 Minuten auftauen und dann 7 Minuten lang mit 80% Mikrowellenleistung kochen wollen, gehen Sie wie folgt vor:

1) Drücken Sie einmal auf "❄kg" (NACH ZEIT AUFTAUEN) und auf dem Display erscheint „dEF2"

2) Drehen Sie " ◯ " , um die 5-Minuten-Auftauzeit einzustellen.

3) Drücken Sie die Taste " ▤ " (Mikrowelle) einmal und die LED-Anzeige zeigt „P100" an.

4) Drehen Sie " ◯ " , um die Mikrowellenleistung zu wählen, bis „P80" angezeigt wird.

5) Drücken Sie " ▷/30''/☑ " (START/+30SEK./BESTÄTIGEN) zur Bestätigung, und die LED-Anzeige zeigt „P80" an

6) Drehen Sie " ◯ " , um die 7-minütige Garzeit einzustellen.

7) Drücken Sie die Taste "▷/30''/☑" (START/+30SEK./BESTÄTIGEN), um den Kochvorgang zu starten.

7. Kochtimer

1) Drücken Sie " / " (TIMER/UHR) einmal und die LED-Anzeige zeigt 00:00 an.

2) Drehen Sie " " , um die richtige Zeit einzustellen (die maximale Garzeit beträgt 95 Minuten).

3) Drücken Sie "▷/30''/☑" (START/+30SEG./BESTÄTIGEN), um die Einstellung zu bestätigen, und die Timer-Anzeige leuchtet auf.

4) Wenn die Garzeit erreicht ist, erlischt die Timer-Anzeige. Die Glocke wird 5 Mal läuten. Wenn die Uhr eingestellt ist (24-Stunden-System), zeigt die LED-Anzeige die aktuelle Zeit an.

Hinweis: Der Kochtimer unterscheidet sich vom 24-Stunden-System, da es sich um eine Stoppuhr handelt.

8. Automatisches Menü

1) Drehen Sie " " im Bereitschaftsmodus nach rechts, um das Menü von „A-1" bis „A-8" zu wählen.

2) Drücken Sie "▷/30''/☑" (START/+30SEK./BESTÄTIGEN), um das gewünschte Menü zu bestätigen.

3) Drehen Sie " " , um das Gewicht des Lebensmittels zu wählen.

4) Drücken Sie die Taste "▷/30''/☑" (START/+30SEK./BESTÄTIGEN), um den Kochvorgang zu starten.

5) Wenn das Kochen beendet ist, läutet die Glocke 5 Mal. Die LED-Anzeige zeigt „0:00" an. Wenn die Zeit eingestellt wurde, wird die aktuelle Uhrzeit angezeigt.

Menütabelle:

Menü	Gewicht	Display
A-1 Pizza	200 g	200
	400 g	400
A-2 Fleisch	250 g	250
	350 g	350
	450 g	450
A-3 Gemüse	200 g	200
	300 g	300
	400 g	400
A-4 Teigwaren	50 g (mit 450 ml kaltem Wasser)	50
	100 g (mit 800 ml kaltem Wasser)	100

A-5 Kartoffeln	200 g	200
	400 g	400
	600 g	600
A-6 Fisch	250 g	250
	350 g	350
	450 g	450
A-7 Getränke	1 Glas (120 ml)	1
	2 Gläser (240 ml)	2
	3 Gläser (360 ml)	3
A-8 Popcorn	50 g	50
	100 g	100

9. Schnellkochen

1) Drücken Sie im Bereitschaftsmodus die Taste " ▷/30''/☑ " (START/+30SEK./BESTÄTIGEN), um 30 Sekunden lang bei 100% Leistung zu kochen. Jedes Drücken dieser Taste erhöht die Garzeit um ein Intervall von 30 Sekunden. Die maximale Garzeit beträgt 95 Minuten.

2) Drücken Sie während des Mikrowellen-, Grill- oder Kombikochens sowie während des zeitlichen Auftauvorgangs " ▷/30''/☑ " (START/+30SEK./BESTÄTIGEN), um die Kochzeit zu verlängern.

3) Drehen Sie "◎" im Standby-Modus nach links, um die Kochzeit auf 100% Mikrowellenleistung einzustellen, und drücken Sie dann " ▷/30''/☑ " (START/+30SEK./BESTÄTIGEN), um das Kochen zu starten.

Hinweis: Im Menü „Automatik" und im Zustand „Auftauen nach Gewicht" kann die Garzeit nicht durch Drücken von " ▷/30''/☑ " (START/+30SEK./BESTÄTIGEN) verlängert werden.

10. Kindersicherungsfunktion

Sperre: Im Bereitschaftsmodus 3 Sekunden lang " **stop / clear** " drücken. Es ertönt ein langer Piepton, um anzuzeigen, dass der Kindersicherungsstatus aktiviert wird, und die aktuelle Uhrzeit wird angezeigt, falls sie eingestellt wurde, andernfalls zeigt die LED-Anzeige " ¯ ¯ ¯ ¯ ".

Entsperren: Bei aktiviertem Sperrmodus 3 Sekunden lang " **stop / clear** " drücken, dann ertönt ein langer Piepton, um anzuzeigen, dass die Verriegelung deaktiviert wurde.

11. Abfragefunktion

1) In den Betriebszuständen Mikrowelle, Grill und Kombi-Kochen drücken Sie“ ” “ / ” und die aktuelle Leistung wird für 2 oder 3 Sekunden angezeigt.

2) Drücken Sie “ / ” im Kochmodus (TIMER/UHR), um die aktuelle Uhrzeit abzufragen. Diese wird für ein Intervall von 2 bis 3 Sekunden angezeigt.

12. Erläuterung

1) Wenn die Tür während des Vorgangs geöffnet wird, muss “ ▷/30’’/ ” (START/+30SEK./BESTÄTIGEN) gedrückt werden, um das Kochen fortzusetzen.

2) Nachdem das Kochprogramm festgelegt wurde, wird, wenn nicht innerhalb von 1 Minute “ ▷/30’’/ ” (START/+30SEK./BESTÄTIGEN) gedrückt wird, die aktuelle Zeit angezeigt und die Konfiguration abgebrochen.

3) Die Glocke läutet einmal, wenn korrekt gedrückt wird; andernfalls läutet sie nicht.

Problembehebung

Normal	
Mikrowellenherd stört den Fernsehempfang	Der Radio- und Fernsehempfang kann beeinträchtigt werden, wenn der Mikrowellenherd in Betrieb ist. Ähnliche Störungen treten durch kleine Geräte wie Mixer, Staubsauger und Ventilatoren auf. Das ist normal.
Gedämpftes Ofenlicht	Beim Kochen mit geringer Leistung kann das Ofenlicht gedimmt werden. Das ist normal.
Dampf sammelt sich hinter der Tür an, heiße Luft kommt aus den Lüftungsöffnungen	Beim Kochen kann Dampf aus den Lebensmitteln entweichen. Der meiste davon wird aus den Lüftungsschlitzen kommen. Er kann jedoch an kalten Stellen wie der Ofentür kondensieren. Das ist normal.
Der Ofen wurde versehentlich ohne Lebensmittel gestartet	Es ist verboten, den Ofen ohne Lebensmittel zu betreiben. Das ist sehr gefährlich.

Problem	Mögliche Ursache	Lösung
Der Ofen lässt sich nicht in Betrieb setzen	1) Das Kabel ist nicht richtig angeschlossen.	Trennen Sie die Verbindung. Schließen Sie den Ofen nach 10 Sekunden wieder an.
	2) Sicherung oder der Schutzschalter brennt durch oder schalten ab.	Tauschen Sie die Sicherung aus oder setzen Sie den Schalter zurück (repariert durch qualifiziertes Personal unserer Firma).
	3) Problem mit der Steckdose.	Testen Sie die Steckdose mit anderen elektrischen Geräten.
Der Ofen heizt nicht	4) Die Tür ist nicht richtig geschlossen.	Schließen Sie die Tür korrekt.

Gemäß der WEEE-Richtlinie über Elektro- und Elektronikgeräte-Abfall müssen solche Geräte getrennt gesammelt und verarbeitet werden. Wenn Sie dieses Produkt irgendwann einmal entsorgen müssen, tun Sie dies NICHT im Hausmüll. Senden Sie es an die autorisierten Stellen für die Sammlung von Elektro- und Elektronikschrott.

edesa

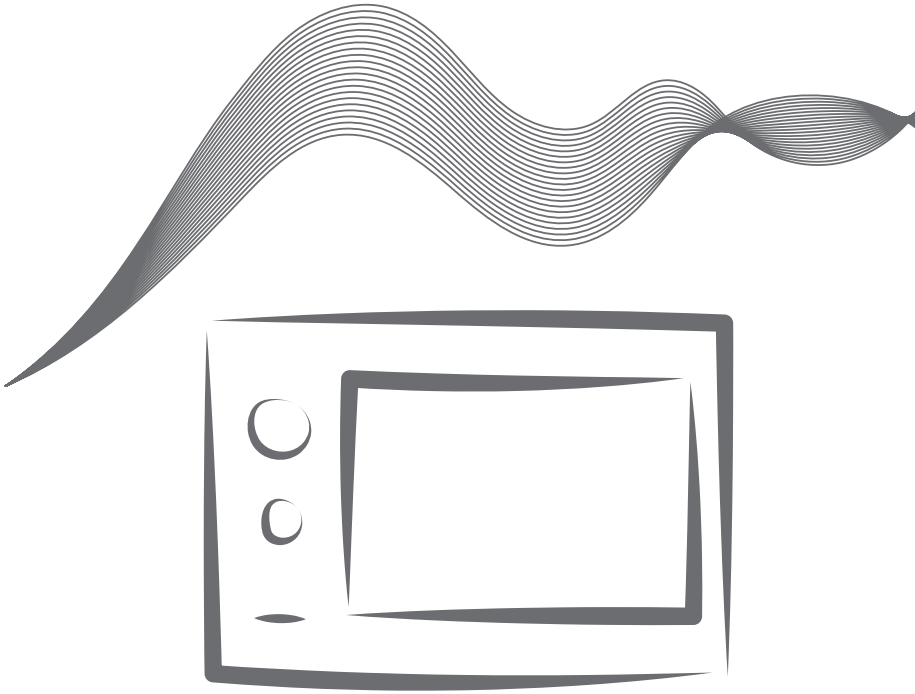

Sticker
RATING PLATE

CNA group
Oficinas: c/ Anabel Segura 11, 3º. 28108. Alcobendas. Madrid. España
Fábrica: c/ del Ter 2, Apdo. 9. 08570. Torelló.Barcelona. España
www.edesa.es

60817860.06.09.2018