edesa

LAVAVAJILLAS LIBRE **INSTALACIÓN**

# EDW-6231 WH

Cod. **926270324** EAN **8422248351300**

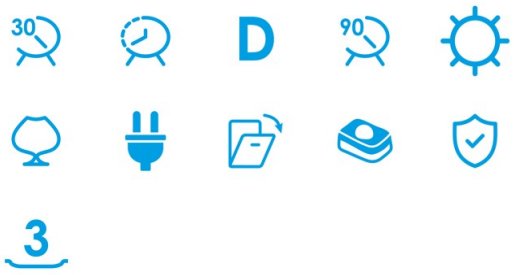


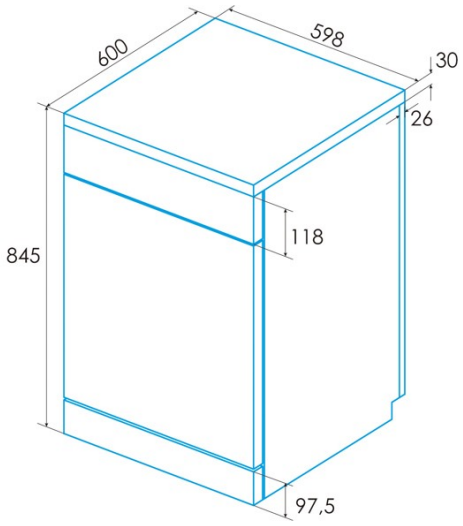


## INFORMACIÓN GENERAL

| | |
|---|---|
| EAN/UPC | 8422248351300 |
| Subfamília | Freestanding |

## Conexión eléctrica

| | |
|---|---|
| Tensión nominal (V) | 220-240 |
| Frecuencia nominal (Hz) | 50 |
| Potencia nominal de entrada (W) | 2100 |
| Longitud del cable de alimentación (m) | 1,5 |
| Tipo de enchufe | Type F |

## Ficha de producto según el Reglamento UE 2019/2022 - 2019/2017

| | |
|---|---|
| Ajustes de ubicación predeterminados | 14 |
| Clase de eficiencia energética | D |
| Consumo de energía del modo desactivado [W] | 0,49 |
| Nivel sonoro [dBA] | 47 |
| Tipo de instalación | Free Standing |

## Panel de control

| | |
|---|---|
| Tipo de control | Soft Touch Buttons |
| Mostrar | LED |
| Indicador de control de la sal | - |
| Indicador de control de la ayuda al aclarado | √ |
| Retraso de inicio | 1-24h |
| Indicador de tiempo restante | √ |
| Inicio/Pausa | √ |

## Programas y funciones

| | |
|---|---|
| Número de programas | 7 |
| Programa 1 - Nombre | Intensive |
| Programa 1 - Temperatura (oC) | 65 |
| Programa 1 - Duración (min) | 210 |
| Programa 2 - Nombre | Normal |
| Programa 2 - Temperatura (oC) | 55 |
| Programa 2 - Duración (min) | 180 |
| Programa 3 - Nombre | Eco |
| Programa 3 - Temperatura (oC) | 50 |
| Programa 3 - Duración (min) | 198 |
| Programa 4 - Nombre | Express 90' |
| Programa 4 - Temperatura (oC) | 55 |
| Programa 4 - Duración (min) | 90 |
| Programa 5 - Nombre | Vidrio |
| Programa 5 - Temperatura (oC) | 50 |
| Programa 5 - Duración (min) | 125 |
| Programa 6 - Nombre | Quick 30' |
| Programa 6 - Temperatura (oC) | 40 |
| Programa 6 - Duración (min) | 30 |
| Programa 7 - Nombre | Soak |
| Programa 7 - Duración (min) | 15 |

## Conexión de energía y agua

| | |
|---|---|
| Tensión nominal (V) | 220-240 |
| Frecuencia nominal (Hz) | 50 |
| Potencia nominal de entrada (W) | 2100 |
| Longitud del cable de alimentación (m) | 1,5 |
| Tipo de enchufe | Type F |
| Longitud de la manguera de agua de entrada (m) | 1,5 |
| Longitud de la manguera de agua de drenaje (m) | 1,4 |

## Instalación

| | |
|---|---|
| Anchura (mm) | 598 |
| Altura mín. (mm) | 845 |
| Profundidad (mm) | 600 |
| Altura ajustable | √ |
| Anchura incorporada (mm) | 600 |
| Altura interior (mm) | 820 |
| Profundidad incorporada (mm) | 580 |
| Puerta corredera | - |