edesa

FORNO **MULTIFUNÇÕES**

EOE-7050 FBK

Cod. **921270258** EAN **8422248110716**

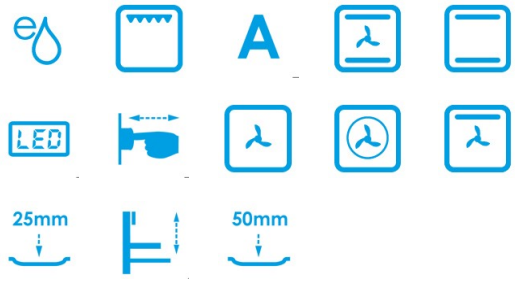

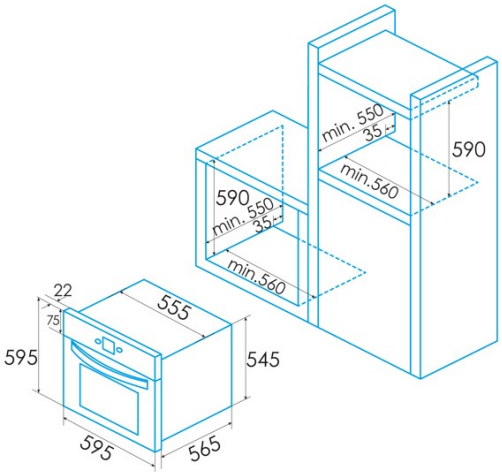

INFORMAÇÕES GERAIS

EAN/UPC	8422248110716
Subfamília	Multifunction

Ficha de produto

Número de cavidades	1
Volume da cavidade (L)	80

Características

Limpeza	Aquasmart
Vidro interior removível	√
Tipo cavidade	Flat
Suportes laterais	√

Acessórios

Bandeja plana	√
Bandeja profunda	-
Bandeja de vapor	-
Grelha	√
Grelha interior	√
Guias telescópicas	-
Cabo da bandeja	-
Depósito removível	-
Pizza Stone	-
Kit para assar	-