edesa

FORNOS **ESTÁTICOS**

EOE-5010 WH

Cod. **921270266** EAN **8422248190497**

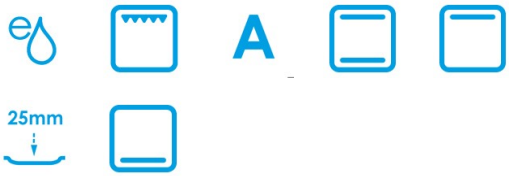

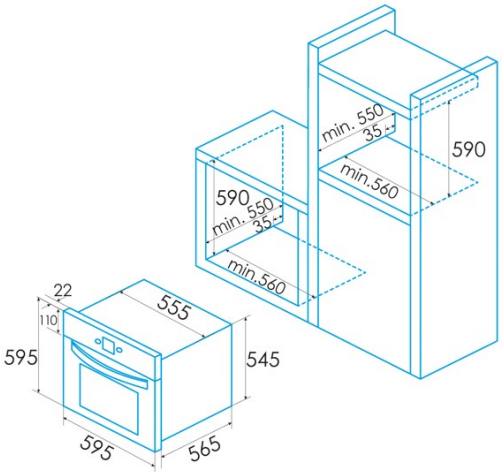

INFORMAÇÕES GERAIS

EAN/UPC	8422248190497
Subfamília	Static

Ficha de produto

Número de cavidades	1
Volume da cavidade (L)	62

Controlos

Tipo de controlo	Mechanical
Mostrar	Não
Número de funções	4
Funções	Bottom_heating;Top heating;Grill;Top and bottom heating
Temporizador	Não
Indicador de ligar/desligar	√
Indicador do termóstato	√
Sonda térmica	-

Características

Limpeza	Aquasmart
Vidro interior removível	√
Número de vidros da porta	2
Fecho suave	-
Tipo cavidade	Embossed
Suportes laterais	-
Guias telescópicas	Não
Ventilador de convecção	-

Acessórios

Bandeja plana	√
Bandeja profunda	-
Bandeja de vapor	-
Grelha	√
Grelha interior	-
Guias telescópicas	-
Cabo da bandeja	-
Depósito removível	-
Pizza Stone	-
Kit para assar	-