edesa

INTEGRAÇÃO NAS **SUPERFÍCIES**

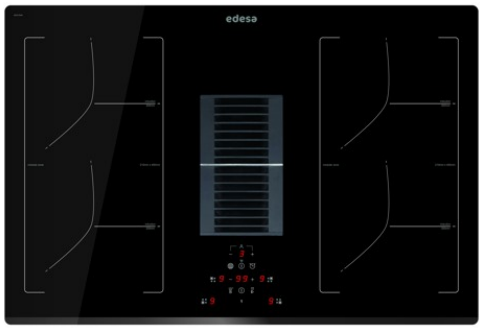

EIT-7422 DD B

Cod. **922272058** EAN **8422248109659**

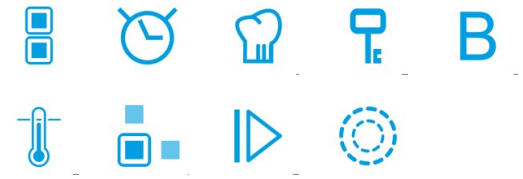

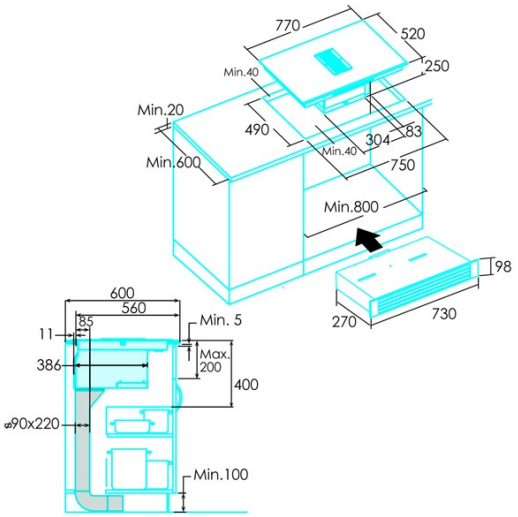

INFORMAÇÕES GERAIS

EAN/UPC	8422248109659
Subfamília	Flow-in

Ficha de produto

Número de zonas de cocção	4
Zona 1: Tecnologia	Induction
Zona 1: Tipo de zona	Simple
Zona 1: Posição	Front Right
Zona 1: Diâmetro da zona (mm)	19
Zona 1: Potência (kW)	2
Zona 1: Reforço (kW)	28
Zona 1: Consumo (Wh/kg)	2068
Zona 2: Tecnologia	Induction
Zona 2: Tipo de zona	Simple
Zona 2: Posição	Rear Right
Zona 2: Diâmetro da zona (mm)	19
Zona 2: Potência (kW)	15
Zona 2: Reforço (kW)	2
Zona 2: Consumo (Wh/kg)	1815
Zona 3: Tecnologia	Induction
Zona 3: Tipo de zona	Simple
Zona 3: Posição	Front Left
Zona 3: Diâmetro da zona (mm)	19
Zona 3: Potência (kW)	2
Zona 3: Reforço (kW)	28
Zona 3: Consumo (Wh/kg)	1942
Zona 4: Tecnologia	Induction
Zona 4: Posição	Rear Left
Zona 4: Diâmetro da zona (mm)	19
Zona 4: Potência (kW)	15
Zona 4: Reforço (kW)	2
Zona 4: Consumo (Wh/kg)	1815

Dimensões

Largura (mm)	770
Altura (mm)	250
Profundidade (mm)	520
Largura incorporada (mm)	750
Profundidade incorporada (mm)	490
Sistema de instalação fácil	Quick Fix

Controlo

Tipo de controlo	Controlo tátil
Níveis de potência	9 + Booster
Tipo de botão	N/A
Programação do tempo de cocção	√
Alarme de contagem regressiva	√
Gestão da energia	-
Limites de potência disponíveis (kW)	Não
Conectividade	Não
Ignição automática	220-240V

Segurança

Bloqueio de segurança	√
Bloqueio de crianças	Não
Indicador de calor residual	√
Deteção automática de utensílios de cozinha	√
Deteção inteligente de utensílios de cozinha	-
Paragem automática de segurança	√

Ligação elétrica

Tensão nominal (V)	220-240
Frequência nominal (Hz)	50/60
Potência nominal de entrada (W)	9000