edesa

PLACAS A **GÁS**

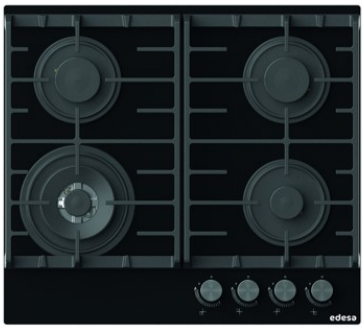

EGG-6041 TI TR CI N

Cod. **922272069** EAN **924271266**

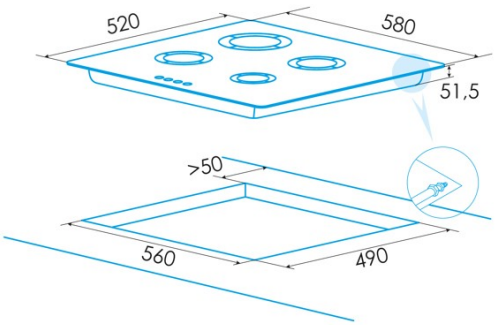

INFORMAÇÕES GERAIS

EAN/UPC	924271266
Subfamília	Gas

Ficha de produto

Número de zonas de cocção	4

Dimensões

Largura (mm)	580
Altura (mm)	51,5
Profundidade (mm)	520
Largura incorporada (mm)	560
Profundidade incorporada (mm)	490
Sistema de instalação fácil	Clamping System

Acabamento

Material	Vidro
Suportes de cocção	Cast Iron

Controlo

Tipo de controlo	Mechanical
Posição de controlo	Lado direito
Controlo independente por zona	√
Controlo oculto	-
Níveis de potência	Gradual
Programação do tempo de cocção	-
Alarme de contagem regressiva	-
Gestão da energia	-
Limites de potência disponíveis (kW)	Não
Conectividade	Não
Ignição automática	220-240V

Segurança

Bloqueio de segurança	-
Indicador de calor residual	-
Deteção automática de utensílios de cozinha	-
Deteção inteligente de utensílios de cozinha	-
Paragem automática de segurança	-
Proteção contra derrames de líquidos	-
Válvula de segurança	√

Ligação elétrica

Tensão nominal (V)	220-240
Frequência nominal (Hz)	50/60
Opção de coligação de múltiplas fases	2 fases
Proteção contra descargas elétricas	Classe I
Tipo de ficha	No plug