edesa

MÁQUINA DE LAVAR E DE **SECAR**



EWS-8400 I

Cod. **925270558** EAN **8422248344456**

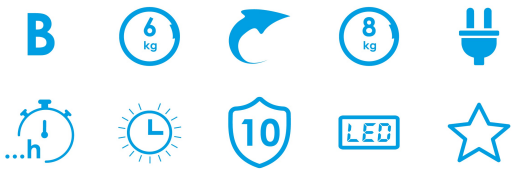

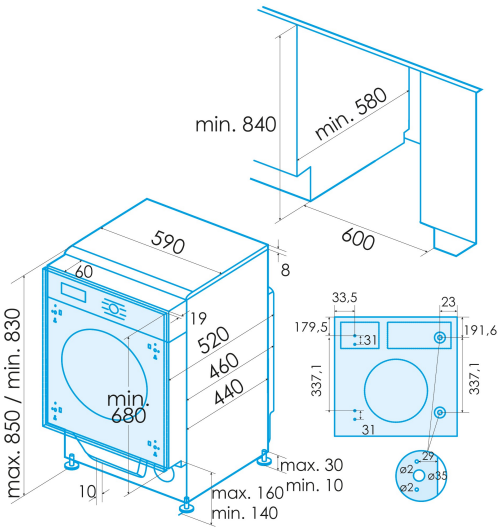

INFORMAÇÕES GERAIS

EAN/UPC	8422248344456
Subfamília	Washerdryer

Controlo

Tipo de controlo	Knob + Soft Touch Buttons
Mostrar	LED
Botão ON/ OFF	√
Início/Pausa	√
Atraso de início	1-24h
Seletor de temperatura de lavagem	√
Seletor de velocidade de rotação	√
Indicador de bloqueio infantil	√
Indicador de tempo restante	√

Programas e funções

Número de programas	16
Programa 1 - Nome	Intensive
Programa 2 - Nome	Jeans
Programa 3 - Nome	Spin Only
Programa 4 - Nome	Quick
Programa 5 - Nome	Baby Care
Programa 6 - Nome	Rinse and Spin
Programa 7 - Nome	Wash and Dry
Programa 8 - Nome	Customizated
Programa 9 - Nome	20°C
Programa 10 - Nome	Cotton
Programa 11 - Nome	Sport Wear
Programa 12 - Nome	ECO 40-60
Programa 13 - Nome	Customizated
Programa 14 - Nome	Customizated
Programa 15 - Nome	Apenas em seco
Programa 16 - Nome	Customizated
Função de pré-lavagem	√
Função de enxaguamento adicional	√

Características gerais

Tipo de tambor	Stainless Steel
Diâmetro da porta de escotilha [cm]	31
Filtrar	Accessible
Sistema de redução de espuma	√
Bloqueio de crianças	√

Instalação

Largura (mm)	590
Altura Mín. (mm)	830
Altura máx. (mm)	850
Profundidade (mm)	520
Altura ajustável	√

Ligação de energia e água

Tensão nominal (V)	220-240
Frequência nominal (Hz)	50
Potência nominal de entrada (W)	1900
Comprimento do cabo de alimentação (m)	1,5
Tipo de ficha	Type F