edesa

MÁQUINAS DE **LAVAR**



EWF- 9400 I

Cod. **925270559** EAN **8422248344463**



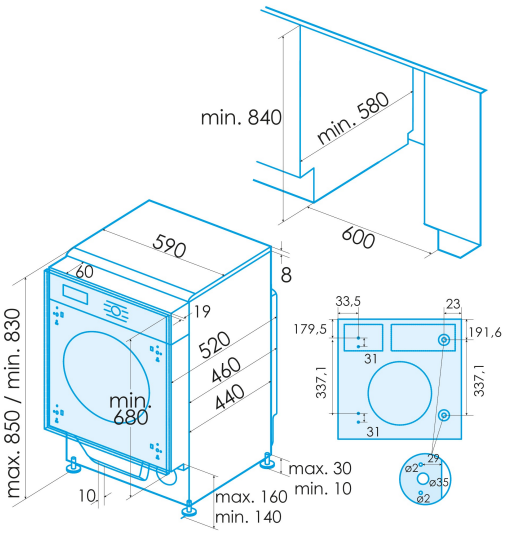

INFORMAÇÕES GERAIS

EAN/UPC	8422248344463
Subfamília	Washing Machine

Ficha de produto

Capacidade atribuída [kg]	9
Classe de eficiência energética	A
Emissões de ruído acústico aéreo durante a rotação [db(A)]	76
Tipo de instalação	Built-In

Controlo

Tipo de controlo	Knob + Soft Touch Buttons
Mostrar	LED
Seletor de temperatura de lavagem	√
Seletor de velocidade de rotação	√
Atraso de início	1-24h
Indicador de tempo restante	√
Início/Pausa	√

Programação

Número de programas	16
Programa 1 - Nome	Cotton
Programa 2 - Nome	Sintetic
Programa 3 - Nome	Delicates
Programa 4 - Nome	ECO
Programa 5 - Nome	Wool
Programa 6 - Nome	Hand wash
Programa 7 - Nome	Quick
Programa 8 - Nome	Mix
Programa 9 - Nome	Sport clothes
Programa 10 - Nome	Baby clothes
Programa 11 - Nome	Customized
Programa 12 - Nome	Intensivo
Programa 13 - Nome	Jeans
Função de pré-lavagem	√
Função de enxaguamento adicional	√

Características gerais

A carregar	Front Loading
Tipo de tambor	Stainless Steel
Diâmetro da porta de escotilha [cm]	31
Filtrar	Accessible
Sistema de redução de espuma	√
Autoajuste da carga	√
Bloqueio de crianças	√
Proteção da água de entrada	√
Proteção contra desbordamentos	√

Ligação elétrica

Tensão nominal (V)	220-240
Frequência nominal (Hz)	50
Potência nominal de entrada (W)	1950
Comprimento do cabo de alimentação (m)	1,5
Tipo de ficha	Type F
Comprimento da mangueira de água de entrada (m)	1
Comprimento da mangueira de água de drenagem (m)	1,6

Instalação

Largura (mm)	595
Altura Mín. (mm)	830
Altura máx. (mm)	850
Profundidade (mm)	520
Altura ajustável	√
Largura incorporada (mm)	600
Altura interior (mm)	840
Profundidade incorporada (mm)	580