edesa

MÁQUINAS DE **LAVAR**



EWF-7201 X

Cod. **925270573** EAN **8422248372862**



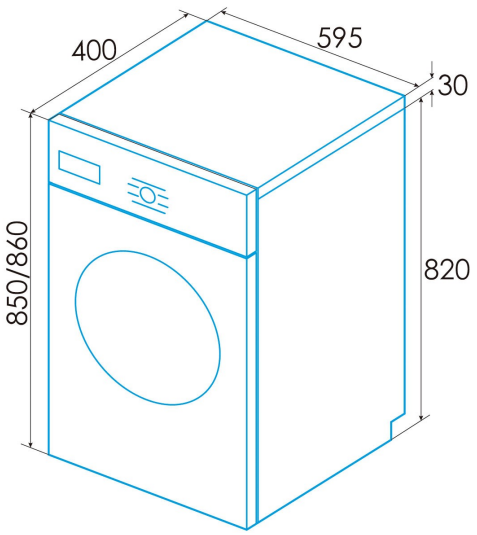

INFORMAÇÕES GERAIS

EAN/UPC	8422248372862
Subfamília	Washing Machine

Ficha de produto

Capacidade atribuída [kg]	7
Classe de eficiência energética	A
Emissões de ruído acústico aéreo durante a rotação [db(A)]	72

Controlo

Tipo de controlo	Knob + Touch Control
Mostrar	LED
Seletor de temperatura de lavagem	√
Seletor de velocidade de rotação	√
Atraso de início	1-24h
Indicador de tempo restante	√
Início/Pausa	√

Programação

Programa 1 - Nome	FAST
Programa 2 - Nome	FAST
Programa 3 - Nome	ECO
Programa 4 - Nome	Wool
Programa 5 - Nome	DOWN-DUVET
Programa 6 - Nome	Jeans
Programa 7 - Nome	DRUM CLEAN
Programa 8 - Nome	Spin only
Programa 9 - Nome	ANTI-ALLERGY
Programa 10 - Nome	20°C
Programa 11 - Nome	Baby clothes
Programa 12 - Nome	Mix
Programa 13 - Nome	Cotton
Programa 14 - Nome	Sintetic
Programa 15 - Nome	Special Function
Programa 16 - Nome	STEAM
Função de pré-lavagem	√
Função de enxaguamento adicional	√

Características gerais

Tipo de motor	BLDC
A carregar	Front Loading
Tipo de tambor	Stainless Steel
Filtrar	Accessible
Sistema de redução de espuma	√
Autoajuste da carga	√
Bloqueio de crianças	√

Ligação elétrica

Tensão nominal (V)	220-240
Frequência nominal (Hz)	50
Potência nominal de entrada (W)	1950
Comprimento do cabo de alimentação (m)	1,5
Tipo de ficha	Type F

Instalação

Largura (mm)	595
Altura Mín. (mm)	850
Altura máx. (mm)	860
Profundidade (mm)	400
Altura ajustável	√