edesa

MÁQUINA DE LAVAR E DE **SECAR**



EWS-8401 WH

Cod. **925270576** EAN **8422248376952**

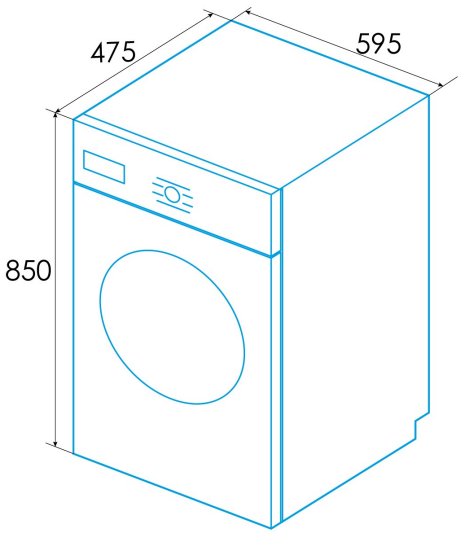

INFORMAÇÕES GERAIS

EAN/UPC	8422248376952
Subfamília	Washerdryer

Controlo

Tipo de controlo	Knob + Touch Control
Mostrar	LED
Início/Pausa	√
Atraso de início	1-24h
Seletor de temperatura de lavagem	√
Seletor de velocidade de rotação	√
Seletor de nível seco	√
Indicador de bloqueio infantil	√
Indicador de tempo restante	√

Programas e funções

Número de programas	15
Programa 1 - Nome	Cotton
Programa 2 - Nome	ECO 40-60
Programa 3 - Nome	Wool
Programa 4 - Nome	Quick
Programa 5 - Nome	Sport Wear
Programa 6 - Nome	Baby Care
Programa 7 - Nome	20°C
Programa 8 - Nome	Apenas em seco
Programa 9 - Nome	Intensive
Programa 10 - Nome	Wash and Dry
Programa 11 - Nome	Customizated
Programa 12 - Nome	Spin Only
Programa 13 - Nome	Synthetic
Função de pré-lavagem	√
Função de enxaguamento adicional	√
Adicionar a função da roupa	√

Características gerais

Tipo de motor	BLDC
Tipo de tambor	Stainless Steel
Diâmetro da porta de escotilha [cm]	33
Junta antibacteriana	-
Sistema de redução de espuma	√
Autoajuste da carga	√
Bloqueio de crianças	√

Instalação

Largura (mm)	595
Altura Mín. (mm)	850
Altura máx. (mm)	860
Profundidade (mm)	475
Altura ajustável	√
Largura incorporada (mm)	595
Altura interior (mm)	850
Profundidade incorporada (mm)	475

Ligação de energia e água

Tensão nominal (V)	220-240
Frequência nominal (Hz)	50
Potência nominal de entrada (W)	1950
Comprimento do cabo de alimentação (m)	1,5
Tipo de ficha	Type F