edesa

CONGELADORES

EZH-4211

Cod. **928271181** EAN **8422248350839**

E

DUAL NF

INFORMAÇÕES GERAIS

EAN/UPC	8422248350839
Subfamília	Chest Freezer

Ficha de produto de acordo com o Regulamento da UE 2019/2016

Categoria	8
Classe de eficiência energética	E
Consumo de energia [kWh/ano]	269
Volume de armazenamento do congelador [l]	418
Classificação por estrelas	4
Capacidade de congelação [kg/24h]	19
Classe climática	SN/N/ST/T
Emissões sonoras [dBA]	44
Tipo de instalação	Free Standing

Ligação de energia e água

Tensão nominal (V)	220-240
Frequência nominal (Hz)	50
Potência nominal de entrada (W)	86
Comprimento do cabo de alimentação (m)	2
Tipo de ficha	Type F

Controlo

Tipo de controlo	Mechanical
Mostrar	Não
Sistema de refrigeração	Static

Instalação
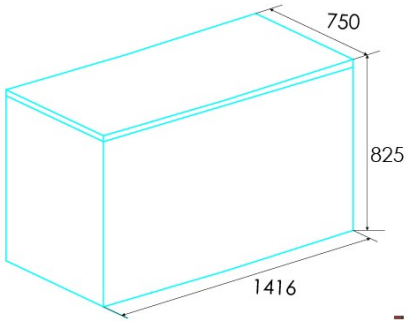
Largura (mm)	1416
Altura (mm)	825
Profundidade (mm)	750
Rodas	√
Lado de abertura da porta	Vertical