edesa

MICROONDAS

EMW-2020-I X

Cod. **929270346** EAN **8435436111914**

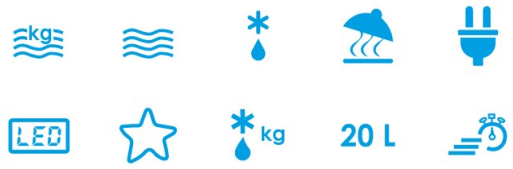

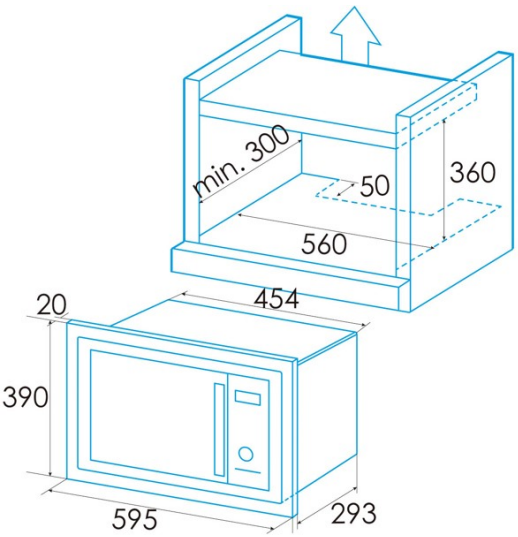

INFORMAÇÕES GERAIS

EAN/UPC	8435436111914
Subfamília	Built-in

Dimensões

Altura da cavidade [mm]	180
Largura da cavidade [mm]	315
Profundidade da cavidade [mm]	295
Capacidade da cavidade [L]	20
Tipo cavidade	Stainless steel
Largura (mm)	592
Altura (mm)	376
Profundidade (mm)	313
Largura incorporada (mm)	560
Altura interior (mm)	360
Profundidade incorporada (mm)	400

Características

Tipo de instalação	Built_in
Sistema de abertura de portas	Push button
Dentro da luz	√

Controlo

Tipo de controlo	Electronic display
Mostrar	LCD
Mostrar cor	RED
Temporizador	Electronic
Ajuste do temporizador máximo [min]	60
Botão Start/Stop	√
Seletor de potência	√
Seletor de funções	√
Seletor de temperatura	√
Seletor de peso	√
Número de funções	5
Funções	Quick_start;Simultaneous grill + microwave;Grill;Heating and cooking by food type;Defrosting

Segurança

Termóstato de segurança	√
Desconexão automática de segurança	√
Bloqueio de segurança para crianças	√
Número de vidros na porta	1

Ligação elétrica

Potência de micro-ondas [W]	700
Potência nominal [W]	1080
Tensão [V]	230-240
Frequência [Hz]	50
Tipo de ficha	Type F

Acessórios

Construído na estrutura	Integrated with frame
Kit de ventilação	√
Vidro desmontável giratório	√
Diâmetro da placa de vidro [mm]	245