edesa

MICROONDAS

# EMW-2510-IG X

Cod. **929270360** EAN **8422248083911**

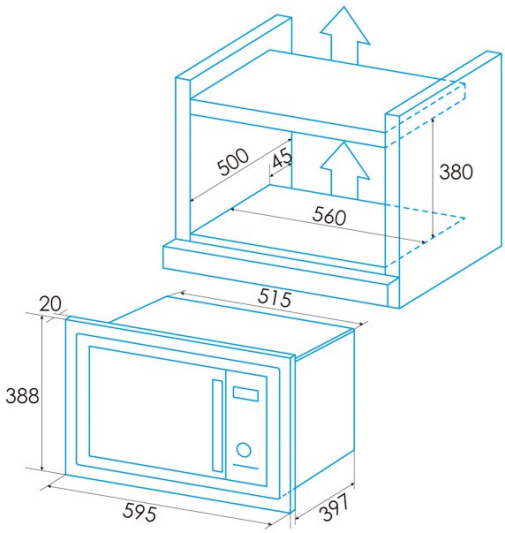


## INFORMAÇÕES GERAIS

| | |
|---|---|
| EAN/UPC | 8422248083911 |
| Subfamília | Built-in |

## Dimensões

| | |
|---|---|
| Altura da cavidade [mm] | 197 |
| Largura da cavidade [mm] | 333 |
| Profundidade da cavidade [mm] | 355 |
| Capacidade da cavidade [L] | 25 |
| Tipo cavidade | Stainless steel |
| Largura (mm) | 594 |
| Altura (mm) | 388 |
| Profundidade (mm) | 410 |
| Largura incorporada (mm) | 560 |
| Altura interior (mm) | 380 |
| Profundidade incorporada (mm) | 500 |

## Características

| | |
|---|---|
| Tipo de instalação | Built_in |
| Sistema de abertura de portas | Push button |
| Dentro da luz | √ |

## Controlo

| | |
|---|---|
| Tipo de controlo | Electronic display |
| Mostrar | LCD |
| Mostrar cor | RED |
| Temporizador | Electronic |
| Ajuste do temporizador máximo [min] | 95 |
| Botão Start/Stop | √ |
| Seletor de potência | √ |
| Seletor de funções | √ |
| Seletor de temperatura | √ |
| Seletor de peso | √ |
| Número de funções | 9 |
| Funções | Defrosting;Heating and cooking by food type;Quick start;Grill;Simultaneous grill + microwave |

## Segurança

| | |
|---|---|
| Termóstato de segurança | √ |
| Desconexão automática de segurança | √ |
| Bloqueio de segurança para crianças | √ |
| Número de vidros na porta | 1 |

## Ligação elétrica

| | |
|---|---|
| Potência da grelha [kW] | 1 |
| Potência de micro-ondas [W] | 900 |
| Potência nominal [W] | 1250 |
| Tensão [V] | 230 |
| Frequência [Hz] | 50 |
| Tipo de ficha | Type F |

## Acessórios

| | |
|---|---|
| Construído na estrutura | Integrated with frame |
| Kit de ventilação | - |
| Vidro desmontável giratório | √ |
| Diâmetro da placa de vidro [mm] | 315 |