edesa

MÁQUINA DE **SECAR**

ESC-8161 WH

Cod. **936270487** EAN **8422248344470**

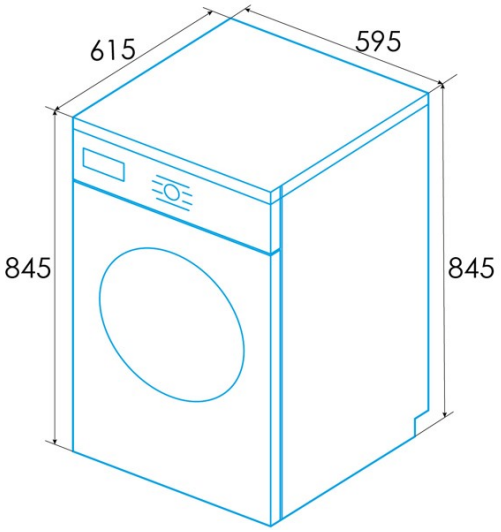

INFORMAÇÕES GERAIS

EAN/UPC	8422248344470
Subfamília	Tumble Dryer

Ficha de produto

Capacidade atribuída [kg]	8
Tipo de máquina de secar	Condenser
Classe de eficiência energética	B
Consumo de energia [kWh/ano]	561
Consumo de energia do programa normal de algodão com carga completa [kWh]	4,74
Consumo de energia do programa normal de algodão com carga média [kWh]	2,56
Consumo de energia em modo desligado [W]	0,28
Consumo de energia em modo sem desligar (em espera) [W]	0,8
Duração do modo sem desligar (em espera) [min]	10
Tempo do programa normal de algodão com carga completa [min]	140
Tempo do programa normal de algodão com carga parcial [min]	90
Classe de eficiência da condensação	B
Tempo da condensação ponderada para o programa normal de algodão com carga completa e com carga parcial [%]	80,1
Eficácia média da condensação do programa normal de algodão com carga completa [%]	80,1
Eficácia média da condensação do programa normal de algodão com carga parcial [%]	80,1
Emissões de ruído acústico aéreo durante a fiação [db(A)]	69
Tipo de instalação	Free Standing

Controlo

Tipo de controlo	Knob + Soft Touch Buttons
Mostrar	Não
Atraso de início	3-6-9h
Início/Pausa	√
Indicador de bloqueio infantil	√
Indicador de tempo restante	-

Programação

Número de programas	16
Programa 1 - Nome	Cotton Iron
Programa 2 - Nome	Cotton Standard
Programa 3 - Nome	Cotton Extra
Programa 4 - Nome	Synthetics Extra
Programa 5 - Nome	Synthetics Standard
Programa 6 - Nome	Baby Care
Programa 7 - Nome	Mixed
Programa 8 - Nome	Automatic
Programa 9 - Nome	Refresh
Programa 10 - Nome	Cool
Programa 11 - Nome	Jeans
Programa 12 - Nome	Delicate
Programa 13 - Nome	Rapid 45'
Programa 14 - Nome	Warm 60'
Programa 15 - Nome	Warm 30'
Programa 16 - Nome	Sports

Características gerais

Bloqueio de crianças	√

Instalação

Largura (mm)	595
Altura Mín. (mm)	845
Altura máx. (mm)	845
Profundidade (mm)	615

Ligação elétrica

Tensão nominal (V)	220-240
Frequência nominal (Hz)	50

Potência nominal de entrada (W)	2700
Comprimento do cabo de alimentação (m)	1,6
Tipo de ficha	Type F