edesa

LAVA-LOIÇA SOBRE **BANCADA**

INFORMAÇÕES GERAIS

EAN/UPC	8422248080989
Subfamília	Top Mount

Características

Material	Stainless Steel 304
Espessura do aço	0,8
Cor	Stainless Steel 304
Quantidade do recipiente	2
Forma do recipiente	Round
Profundidade do recipiente (mm)	180

Instalação

Tubo de desbordamento	√
Largura standard do compartimento (mm)	80
Largura (mm)	840
Altura (mm)	440

K2 SE 84 2C
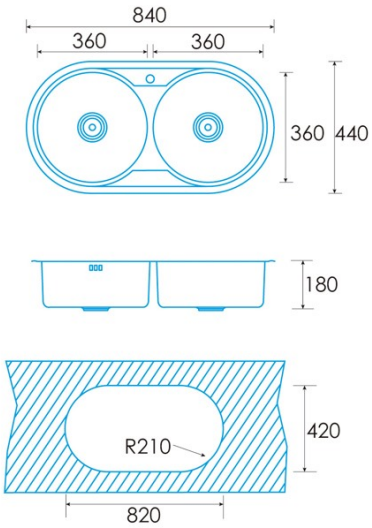
Cod. **950270009** EAN **8422248080989**