edesa

TORNEIRAS **PROFISSIONAIS**

YOSEMITE PRO CROMO

Cod. **951270016** EAN **8422248102261**

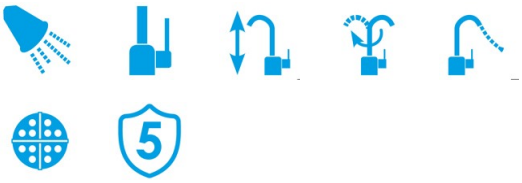

INFORMAÇÕES GERAIS

EAN/UPC	8422248102261
Subfamília	Professional

Características

Tipo de torneira de água	Single-lever
Material	Brass
Material do cabo	Zinco
Material da mangueira trançada Sprou	Stainless Steel 304
Estilo de acabamento	Chrome
Forma da boquilha	Semiprofessional
Boquilha removível	√
Boquilha giratória	360º
Boquilha de ar	√
Função de duche	√
Tipo de controlo	Handle
Posição de controlo	Lado direito

Instalação
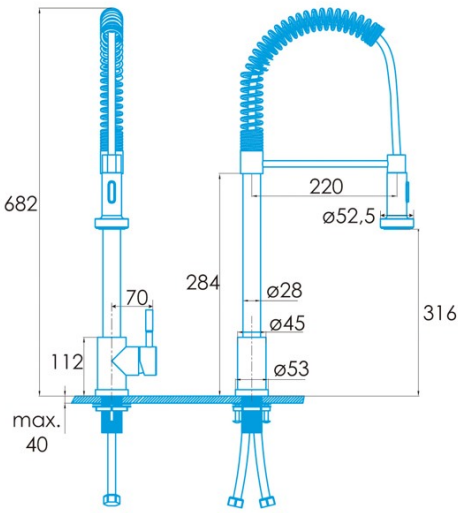
Largura (mm)	230
Altura (mm)	682
Profundidade (mm)	53
Diâmetro da mangueira trançada da boquilha ["]	3/8
Comprimento da mangueira trançada da boquilha [mm]	500